

# Catálogo e Manual de Trabalho 2024/2025

www.blum.com

# Seu atalho para a internet

Para que você possa utilizar informações abrangentes e sempre atualizadas sobre produtos a todo instante, vinculamos nosso catálogo ao nosso mundo on-line. Em um só passo, você pode acessar nossos **serviços digitais** na página do produto no catálogo.

Os **códigos da web** levam você diretamente ao respectivo produto no configurador de produtos. Por meio deles, você obtém, de forma rápida e simples, informações sobre planificação, listas de peças de artigos testadas para seu pedido direto na revenda, e muito mais.

Você vai encontrar no catálogo **URLs encurtados** e **códigos QR** para nossos produtos. Estes levarão você diretamente para nossas informações digitais detalhadas, como, por ex., o seletor de design, informações sobre montagem, desmontagem e ajuste, filmes de aplicações ou diretriz de máquinas.

## Webcode

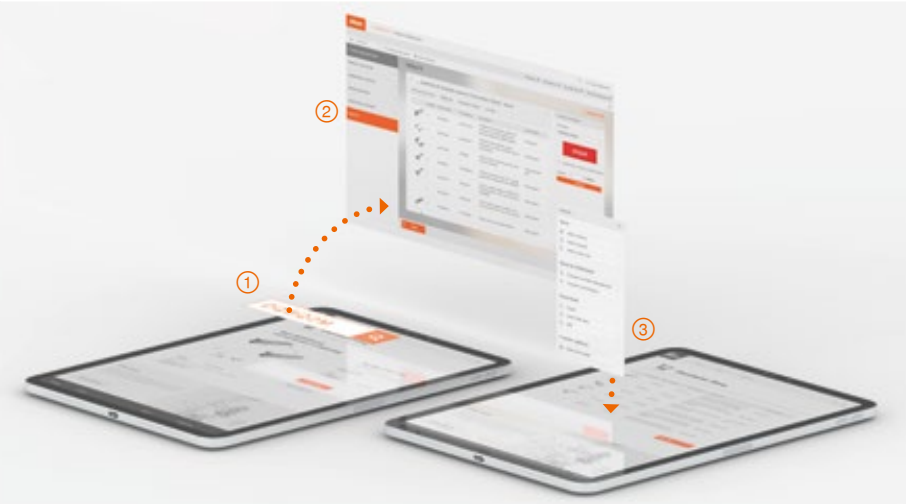


① Clicar ou inserir código web
Insira o código web no configurador de produtos Blum ou clique no código web no PDF.

② Configurar ferragem
Com os códigos da web, os filtros mais importantes já estão pré-atribuídos no configurador de produtos.

③ Emitir lista de peças
No final, você obtém uma lista pronta de peças do artigo e pode transmiti-la à loja on-line da revenda selecionada com apenas um clique.

Ao inserir códigos web do catálogo no configurador de produtos Blum, além da lista de peças do artigo, você também receberá todos os dados de fabricação como desenhos, dados CAD 2D/3D ou dados CAM para transferência direta para o seu software de construção ou sua máquina CNC. Nossas listas de peças de artigos testadas podem ser gerenciadas em Projetos | Separações e transferidas diretamente para a loja on-line da revenda selecionada com poucos cliques.

**Configurador de produtos**

**Configurador de produtos**

URL curto
www.blum.com/configurator

**Filme de aplicação**

URL curto
www.blum.com/s024

**Exemplo**

Webcode – Digitar ou clicar no configurador de produtos **DQBQ2M**

## URL curto




O endereço curto da web possibilita o acesso a mais informações sobre o produto, como instruções de montagem para impressão, folhetos e informações técnicas.

**Exemplo**

**Assistência na planificação e pedido**

URL curto
www.blum.com/planningtools

## Código QR



Acesse diretamente por código QR informações sobre processamento e conteúdos aprofundados dos produtos Blum – Também no local do cliente.

**Exemplo**

**Filme de aplicação**

URL curto
www.blum.com/gmSum



1

## 1 〉 Sistemas de portas de elevação


Sinopse 11
**AVENTOS HKi** – Porta de elevação integrada □ ■ 12
**AVENTOS HF top** – Porta de elevação conjugada □ ■ 20
**AVENTOS HS top** – Porta de elevação com giro □ ■ 32
**AVENTOS HL top** – Porta de elevação com abertura paralela □ ■ 38
**AVENTOS HK top** – Porta de elevação □ ■ ■ 44
**AVENTOS HK-S** – Porta de elevação pequena □ ■ 54
**AVENTOS HK-XS** – Porta de elevação pequena □ ■ 60


□ Standard ■ SERVO-DRIVE ■ TIP-ON



2

## 2 〉 Sistemas de dobradiças


Sinopse 71
**CLIP top BLUMOTION** | **CLIP top** – Dobradiças 72
Montagem **CLIP** sem o uso de ferramentas
**MODUL** – Dobradiças 162
Montagem por deslizamento
**BLUMOTION** para portas 176
**TIP-ON** para portas 190




3

## 3 〉 Sistemas box


Sinopse 194
**LEGRABOX** 196
**MERIVOBOX** 250
**TANDEMBOX antaro** 290
**TANDEMBOX plus** 336
**METABOX** 338
**SERVO-DRIVE** para **LEGRABOX** | **MERIVOBOX** | **TANDEMBOX** 362
**TIP-ON BLUMOTION** para **LEGRABOX** | **MERIVOBOX** | **TANDEMBOX** 394
**TIP-ON** para **LEGRABOX** 404




4

## 4 〉 Sistemas de corrediças


Sinopse 409
**MOVENTO** 410
**TANDEM** 430
**SERVO-DRIVE** para **MOVENTO** | **TANDEM** 462
**TIP-ON BLUMOTION** para **MOVENTO** 502
**TIP-ON** para **MOVENTO** | **TANDEM** 506




5

## 5 〉 Sistemas Pocket


Sinopse 533
**REVEGO** 534




6

## 6 〉 Sistemas de divisões internas


Sinopse 541
**AMBIA-LINE** para **LEGRABOX** | **MERIVOBOX** 542
**AMBIA-LINE** auxiliares de cozinha 552
**ORGA-LINE** para **TANDEMBOX** 554
**ORGA-LINE** auxiliares de cozinha 566




7

## 7 〉 Tecnologias de movimento


Sinopse 571
Aplicações individuais **SERVO-DRIVE** 574




8

## 8 〉 Outros produtos


Sinopse 585
Aplicações para armários **SPACE STEP** 586
Sistemas de fechamento **CABLOXX** 594
Sistemas de fixação **EXPANDO T** 596
Ferragens de suspensão para armários 598
Dispositivos de união para armários 599




9

## 9 〉 Serviços Blum


Sinopse 603
Serviços digitais 604
Máquinas de usinagem **MINIPRESS top** | **MINIPRESS P** 616
Aparelhos para montagem **BOXFIX** 654
Gabaritos 660




10

## 10 〉 Informações


Sinopse 709
Informações gerais 710
Informações sobre os sistemas de portas de elevação 716
Informações sobre os sistemas de dobradiças 718
Informações sobre os sistemas box e de corrediças 724
Informações sobre sistemas Pocket 730
Informações sobre tecnologias de movimento 732
Índice de referências 734



# Quando as boas ideias se tornam as melhores.

Você tem ideias. Nós temos ideias. Vamos juntar as duas coisas! Isso para que tudo não fique só restrito a ideias, mas para que você possa concretizar exatamente o que tem em mente.

A Blum é a parceria certa para isso. Com produtos inovadores da mais alta qualidade e uma variedade que não deixa nada a desejar. Com serviços abrangentes para dar o melhor suporte possível a você também na planificação e na implementação.

Para que seu projeto seja bem-sucedido.

## AVENTOS top – Sistemas de portas de elevação para encenações magistrais

Além da sua construção compacta e do design moderno, os sistemas de portas de elevação **AVENTOS top** convencem com muitas outras vantagens: poucos componentes, posição fixa de instalação do acumulador de forças e da fixação frontal, independentemente da altura do armário, ajuste do **BLUMOTION** adaptativo e do acumulador de forças pela frente. Tudo isso facilita o processamento e a montagem do **AVENTOS top**.



## Design uniforme das capas para um trabalho consistente

Com as ferragens projetadas elegantemente, espaços inteiros podem ser encenados de forma empolgante: o acumulador de forças fica oculto por trás de capas sofisticadas em três cores.



## Verdadeiros multitalentos graças às funções integradas

Com **AVENTOS top**, muitas funções integradas facilitam o processamento e a montagem. Você mesmo decide, por exemplo, como montar o acumulador de forças. Com parafusos Euro pré-montados ou com auxílio da identificação de posição integrada e parafusos Spax.



## Um elenco refinado graças ao programa compacto

As novas ferragens para portas de elevação ocupam bem pouco espaço em seu depósito. **AVENTOS top** é concebido de tal forma que você precise de apenas alguns componentes, mas ainda assim tenha total liberdade de composição.



**Sumário**

Sistemas de portas de elevação 10

**URL curto**
www.blum.com/i363



## AVENTOS HKi – A ferragem integrada para portas de elevação

Graças à sua construção compacta e estreita, **AVENTOS HKi** pode ser totalmente integrada à parede lateral do armário. A ferragem para portas de elevação se funde com o móvel e possibilita novos designs com a mais alta qualidade estética. Você obtém o móvel puro com liberdade total de composição.



## Elegância visível com requintes imperceptíveis

**AVENTOS HKi** se funde com o móvel e, mais precisamente, com todos os tipos de frentes. Mesmo em uma porta de elevação com vidro claro, a ferragem não pode ser vista em situação fechada. Na abertura, as alavancas aparecem em elegante preto-ônix.



## Ergonomia combina com high-tech

A tecnologia da ferragem **AVENTOS HKi** está oculta na parede lateral e ainda assim perceptível: ajuste do acumulador de forças pela frente, limitador do ângulo de abertura integrado e parada contínua. Isto possibilita liberdade completa de movimento e acesso ideal aos itens de estoque.



## Um mundo inteiro de possibilidades

A ferragem **AVENTOS HKi** é tão estreita que cabe em uma lateral de armário de apenas 16 mm de espessura. Quanto às frentes, não há limites neste processo para suas opções de composição.

**Sumário**

**AVENTOS HKi** 12

**URL curto**
**www.blum.com/i367**

interzum Award High product quality
DESIGN AWARD 2022
GERMAN DESIGN AWARD SPECIAL 2022
reddot winner 2022 best of the best



# REVEGO

## Sistemas Pocket para novos conceitos de espaço



## Fabricação racional graças à montagem prévia e aos serviços digitais

Graças à estrutura Pocket bem pensada, **REVEGO** pode ser previamente montado na oficina ou na fábrica, ficando, portanto, bem protegido para o transporte até o cliente final. Isso é eficiente e prático ao mesmo tempo.
O configurador de produtos facilita a seleção do produto e fornece listas de peças do artigo testadas, informações sobre planificações e dados CAD.



## Construção rápida e fácil no local

Os sistemas Pocket **REVEGO** são sinônimo de rápida montagem e elaboração descomplicada. **REVEGO** pode ser tão facilmente montado tal qual um armário superior estreito. As possibilidades de ajuste tridimensional são bem acessíveis e de operação intuitiva.



## Alto conforto de operação

Como o manuseio do **REVEGO** é muito simples, você nem vai perceber a complexidade que se esconde por trás desta solução inovadora em ferragens. Graças à tecnologia de movimento **TIP-ON**, o usuário do móvel abre e fecha frentes amplas com um leve toque, mesmo que não tenham puxadores.



## Versatilidade personalizada de combinações e composições

**REVEGO** oferece liberdade máxima de composições e dá novos impulsos à planificação do espaço. **REVEGO uno** e **REVEGO duo** podem ser combinados individualmente, mas também funcionam de forma independente. Sejam os espaços grandes ou pequenos: com **REVEGO**, podem ser realizadas soluções com construção interna ou aplicações transitáveis em todos os ambientes.

**Sumário**
**REVEGO** 532

**URL curto**
**www.blum.com/i364**

DESIGN AWARD 2022
GERMAN DESIGN AWARD WINNER 2022
reddot winner 2022

# Serviços Blum

## Sua chave para mais eficiência

O que é decisivo para o sucesso da implementação dos seus projetos? Por um lado, são nossos produtos de alta qualidade, por outro, nossos serviços adequados para tanto. Precisamente adaptados às suas necessidades – para cada passo ao longo de sua cadeia de processos. Isto para que você trabalhe com mais eficiência e, consequentemente, ganhando tempo.





## Serviços personalizados

O contato direto com você desempenha um papel importante para nós. Graças à assessoria, suporte e treinamento, você fica bem familiarizado com nossos produtos e serviços. Respondemos com prazer todas as questões pendentes de forma individual e personalizada.



## Serviços digitais

Nossos **E-SERVICES** oferecem suporte on-line – sempre e em qualquer lugar. Eles acompanham você em uma ou mais etapas de trabalho ou ao longo de toda a sua cadeia de processos. Isso permite que você possa trabalhar com mais eficiência e alcançar o resultado desejado mais rapidamente.




## Serviços logísticos

Garantimos que as entregas de seus produtos cheguem completas e dentro do prazo. Se necessário, analisamos e melhoramos o seu processo de pedidos ou o seu armazenamento, e desenvolvemos embalagens customizadas. Sempre com aconselhamento personalizado.



## Máquinas de usinagem | Aparelhos de montagem | Gabaritos

Tornamos o manuseio de nossos produtos fácil, eficiente e preciso para você. Para cada etapa de trabalho, existe uma ferramenta prática – seja um gabarito ou uma ajuda de montagem, uma máquina de furação e colocação de ferragens ou um aparelho de montagem.



## Serviços de comunicação

Fornecemos a você todos os materiais necessários – desde imagens, vídeos e textos a folhetos e folhas de dados. Além disso, instruções e filmes de montagem. E para o seu mercado – em mais de 40 idiomas.

**Sumário**

Serviços Blum 602

**URL curto**

**www.blum.com/i361**

# Tecnologia de pregos

## Processamento até 40% mais rápido





## BOXFIX plus – Pregos ao invés de parafusos!

Se os processos de fabricação forem executados de forma rápida e eficiente, esse é um grande passo para o sucesso. Por isso, também há sempre um pacote adequado de ajudas de processamento para as ferragens da Blum. A gama de suportes está se tornando cada vez mais ampla, por exemplo, com nosso novo aparelho de montagem **BOXFIX plus** com **tecnologia de pregos** para os sistemas box da Blum.



## Eficiência

Por meio de pregador pneumático, os pregos são disparados através do metal diretamente na parede traseira de madeira e no fundo da gaveta. Furações prévias não são mais necessárias e o aperto pneumático torna dispensável o ajuste dos encostos. Desta forma, você assegura uma economia de tempo de até 40%.



## Qualidade

A pregagem cria uma conexão positiva e sem folgas entre as ferragens e as partes de madeira. É claro que um processamento com **BOXFIX plus** e aparafusamento também é possível.

**Sumário**

Aparelhos para montagem 654

**URL curto**
**www.blum.com/i366**

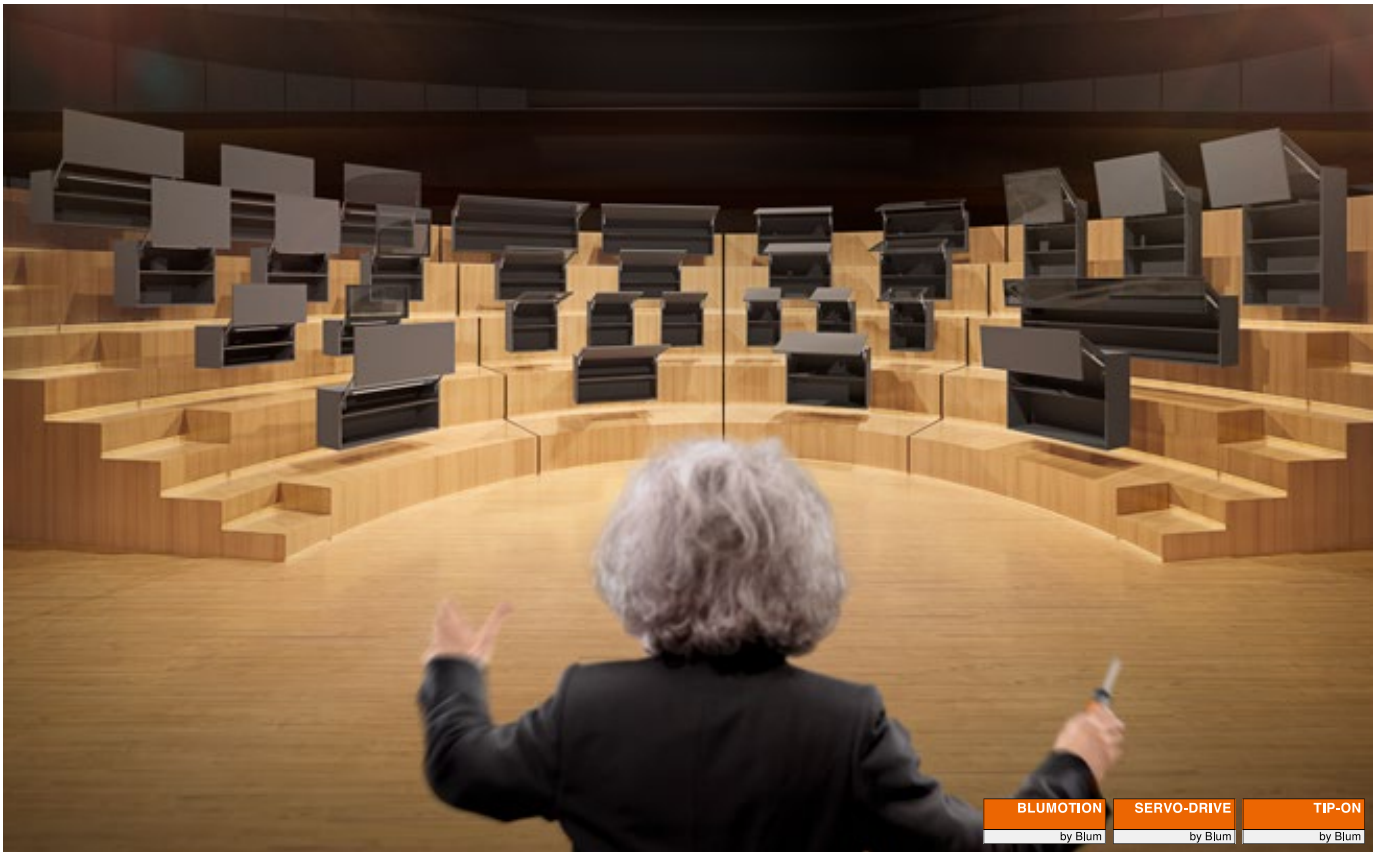


Ferragens **AVENTOS** para portas de elevação proporcionam alto conforto de movimento à área do armário superior. Mesmo portas amplas são fáceis de abrir, permanecem na posição desejada e – graças ao **BLUMOTION** – fecham leve e silenciosamente.

- Montagem e desmontagem fáceis e rápidas com a técnica **CLIP**
- Ajuste tridimensional confortável das frentes
- Parada contínua – frentes param em todas as posições desejadas
- Nenhuma peça saliente
- Posição ergonomicamente otimizada do puxador
- **BLUMOTION** – fechamento leve e silencioso graças ao amortecimento
- **SERVO-DRIVE** – sistema elétrico de auxílio de movimento
- **TIP-ON** – sistema de auxílio de abertura mecânico

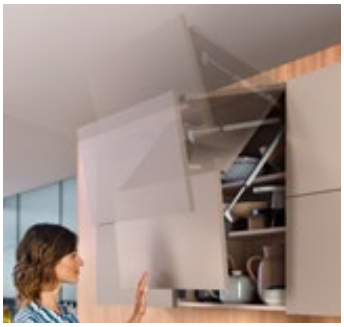

**SERVO-DRIVE**, o sistema elétrico de auxílio de movimento para **AVENTOS HF top**, **HS top**, **HL top** e **HK top**.

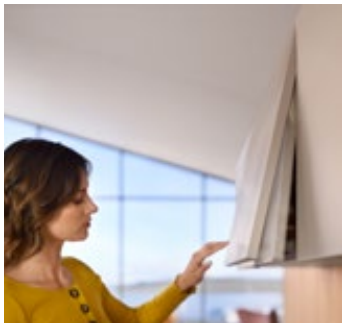

**TIP-ON**, o sistema de auxílio de abertura mecânico para **AVENTOS HKi**, **HK top**, **HK-S** e **HK-XS**.



**AVENTOS HS top** não requer estabilização transversal mesmo em grandes larguras de armário e, portanto, permite muito espaço disponível.



**AVENTOS HKi** se funde com o móvel – mesmo em frentes de vidro, a ferragem não é visível em situação fechada.

**AVENTOS HKi – Porta de elevação integrada**


Imagem simbólica

| | |
|---|---|
| **AVENTOS HKi** – Porta de elevação integrada | 12 |
| Sinopse | 13 |
| Standard \| **TIP-ON** | 14 |
| Acessórios | 17 |

**AVENTOS HF top – Porta de elevação conjugada**


Imagem simbólica

| | |
|---|---|
| **AVENTOS HF top** – Porta de elevação conjugada | 20 |
| Sinopse | 21 |
| Standard \| **SERVO-DRIVE** | 22 |
| Acessórios | 30 |

**AVENTOS HS top – Porta de elevação com giro**


Imagem simbólica

| | |
|---|---|
| **AVENTOS HS top** – Porta de elevação com giro | 32 |
| Sinopse | 33 |
| Standard \| **SERVO-DRIVE** | 34 |

**AVENTOS HL top – Porta de elevação com abertura paralela**


Imagem simbólica

| | |
|---|---|
| **AVENTOS HL top** – Porta de elevação com abertura paralela | 38 |
| Sinopse | 39 |
| Standard \| **SERVO-DRIVE** | 40 |

**AVENTOS HK top – Porta de elevação**


Imagem simbólica

| | |
|---|---|
| **AVENTOS HK top** – Porta de elevação | 44 |
| Sinopse | 45 |
| Standard \| **SERVO-DRIVE** | 46 |
| **TIP-ON** | 50 |
| Acessórios | 53 |

**AVENTOS HK-S – Porta de elevação pequena**


Imagem simbólica

| | |
|---|---|
| **AVENTOS HK-S** – Porta de elevação pequena | 54 |
| Sinopse | 55 |
| Standard \| **TIP-ON** | 56 |
| Acessórios | 59 |

**AVENTOS HK-XS – Porta de elevação pequena**


Imagem simbólica

| | |
|---|---|
| **AVENTOS HK-XS** – Porta de elevação pequena | 60 |
| Sinopse | 61 |
| Standard \| **TIP-ON** | 62 |
| Acessórios | 67 |

**Acessórios**


Imagem simbólica

| | |
|---|---|
| Parafusos | 68 |
| Broca de centrar | 68 |
| Amortecedor | 68 |
| Chave de fendas | 69 |
| Bit fenda cruzada | 69 |

**AVENTOS HF top | HS top | HL top | HK top – Construções especiais**


Imagem simbólica

**Construções em meia esquadria e rebaixo**

**URL curto**
**www.blum.com/mitresrebates**

## Nada menos do que tudo




Graças à sua construção compacta e estreita, **AVENTOS HKi** pode se integrar totalmente à lateral do armário. A ferragem para portas de elevação se funde com o móvel e estabelece novos designs para você com a mais alta qualidade estética. Você obtém o móvel puro com total liberdade de composição: nada menos do que tudo.

- Altura de armário KH máx. 600 mm
- Largura de armário KB até 1800 mm
- Espessura da parede lateral do armário SWD a partir de 16 mm
- **BLUMOTION** – fechamento leve e silencioso graças ao amortecimento
- **TIP-ON** – sistema de auxílio de abertura mecânico
- Todas as partes visíveis em preto-ônix
- Solução de segurança integrada
- Ajuste frontal tridimensional
- Integração total e parcial possíveis
- Sem necessidade de dobradiças

### Novos designs de móveis com a mais alta qualidade estética



Invisíveis no fechamento e, na abertura, as alavancas aparecem em elegante preto-ônix.

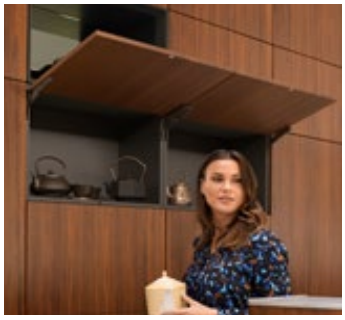

**AVENTOS HKi** combina vantagens ergonômicas com design puro.



Você pode reorganizar móveis com frentes ou mesmo com paredes traseiras de vidro.



Na variante semi-integrada, a capa cobre o acumulador de forças fresado.

### As mais diversas possibilidades de processamento, adaptadas às suas necessidades



O kit de placas brutas de MDF já possui a fresagem central para **AVENTOS HKi**.



Para o processamento com uma tupia, desenvolvemos gabaritos para fresagem.



Usando uma máquina CNC, você fresa metade das laterais do armário na superfície e depois as cola.



O kit espaçador serve como proteção de transporte e de usinagem.

| Aplicações | | | | | Webcode | Página |
|---|---|---|---|---|---|---|
| **Standard \| TIP-ON** | | | | | | |
|  Imagem simbólica | Frentes em madeira, molduras largas e estreitas em alumínio | | | | DQDW6P | 14 |
|  | **TIP-ON 956.** – Versão curta com ímã | | | | | 16 |
| **Acessórios** | | | | | | |
|  Imagem simbólica | Calços adaptadores | 17 | Kit placas reversíveis | 18 | | |
| | Kit placas brutas | 18 | Parafusos | 68 | | |
| | Kit espaçador | 18 | Broca de centrar | 68 | | |
| | Fresa aparadora | 18 | Amortecedor | 68 | | |
| | Kit gabaritos de fresa | 18 | Chave de fendas | 69 | | |
| | Fresa copiadora | 18 | Bit fenda cruzada | 69 | | |
| **Montagem, desmontagem e ajuste** | | | | | | |
|  Imagem simbólica | **Montagem, desmontagem e ajuste**<br>URL curto<br>www.blum.com/a101 | | | | | |

| Pictogramas | | |
|---|---|---|
| Artigos somente sob consulta | | |
| Webcode – Digitar ou clicar no configurador de produtos | | |

## Frentes em madeira, molduras largas e estreitas em alumínio



- Altura de armário KH máx. 600 mm
- Largura de armário KB até 1800 mm
- Espessura da parede lateral do armário SWD 16–25 mm
- Integra-se discretamente em armários altos e superiores
- Integração total e parcial possíveis
- **BLUMOTION** – fechamento leve e silencioso graças ao amortecimento
- **TIP-ON** – sistema de auxílio de abertura mecânico
- Maior funcionalidade possível em menor espaço
- Conforto harmonioso do movimento com parada contínua
- Solução de segurança integrada
- Montagem e ajuste fáceis
- Ajuste simples e contínuo do acumulador de forças
- Limitador contínuo do ângulo de abertura integrado

Webcode – Digitar ou clicar no configurador de produtos: **DQDW6P**

**Fator de rendimento LF**

Altura do armário KH (mm) x peso frontal FG incl. peso em dobro do puxador (kg)

Na utilização de um terceiro acumulador de forças (elevação do fator de rendimento até 50 %), recomendamos um teste de recobrimento

**Nota**

Em armários amplos, recomendamos um acumulador de forças adicional para fixar em uma parede central. O motivo é o arqueamento da frente em posição aberta.

## Informações úteis para o pedido

☐ Standard ■ TIP-ON

### 1 ☐ Kit acumulador de forças

| Fator de rendimento LF | Ângulo de abertura OW[1] | Cor | Ref. |
|---|---|---|---|
| 420–1610 | 107° | ONS | 24K2300 |
| 930–2800 | | | 24K2500 |
| 1730–5200 | | | 24K2700 |
| 2600–7800 | | | 24K2800 |

**Consiste em:**
1 2 x Acumulador de forças simétrico

**Nota**
Peso frontal máx.: 18 kg em dois acumuladores

[1] Ajuste contínuo

### 1 ■ Kit acumulador de forças – TIP-ON

| Fator de rendimento LF | Ângulo de abertura OW[1] | Cor | Ref. |
|---|---|---|---|
| 420–1610 | 107° | ONS | 24K2300T |
| 930–2800 | | | 24K2500T |
| 1730–5200 | | | 24K2700T |
| 2600–7800 | | | 24K2800T |

**Consiste em:**
1 2 x Acumulador de forças simétrico

**Nota**
Peso frontal máx.: 18 kg em dois acumuladores

[1] Ajuste contínuo

### 3 ☐■ Kit capas

| Cor | Material | Ref. |
|---|---|---|
| SW \| HGR \| TGR | Matéria plástica | 24K8000 |

**Consiste em:**
3a 1 x Capa e
3b 1 x Capa d
3c 2 x Elemento de branding, estampado, com logotipo Blum IN-G

**Nota**
Necessário apenas para montagem semi-integrada do acumulador de forças!

### 4 ☐■ Fixação frontal

| Versão | Tipo de fixação | Cor | | Ref. |
|---|---|---|---|---|
| Frentes em madeira | EXPANDO | ONS | 2 x | 24K42E1 |
| Molduras largas e estreitas em Al | Aparafusamento | ONS | 2 x | 24K4201A |

**Consiste em:**
4 1 x Fixação frontal

### 6 ■ TIP-ON 956. – Versão curta com ímã

| Altura do armário KH (mm) | Cor | Ref. |
|---|---|---|
| Até 600 | SW \| R7036 \| CS | 956.1004 |

**Consiste em:**
6a 1 x **TIP-ON 956.** – Versão curta com ímã
6b 1 x Plaqueta para aparafusar
6c 1 x Plaqueta para colagem
Não indicado para superfícies com pintura eletrostática a pó, enceradas ou lubrificadas
– 1 x Parafuso autoatarraxante Ø 3.5 x 15 mm, ref. 609.1500

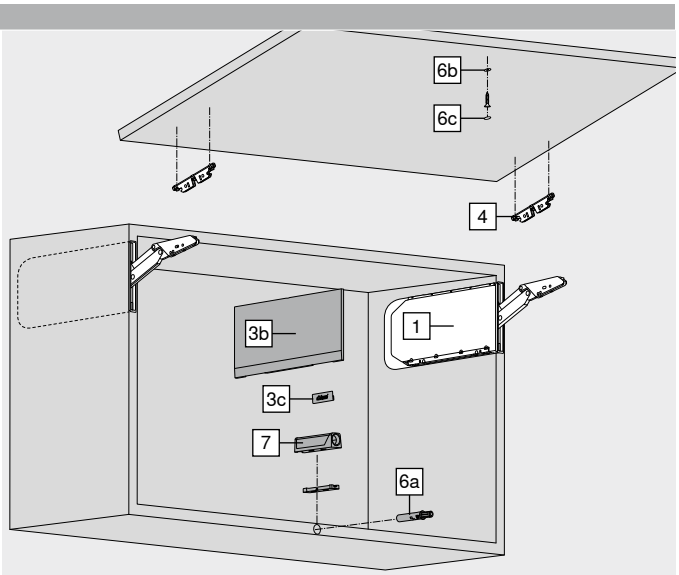


## Acessórios

### 7 ■ Calço adaptador

| Versão | Cor | Ref. |
|---|---|---|
| Calço adaptador reto – Versão standard | SW \| R7036 \| CS | 956.1201 |
| Calço adaptador cruz – Versão longa | R7036 | 956A1501 |

| Cor | | Cor | |
|---|---|---|---|
| CS | Preto-carbono | R7036 | RAL 7036 cinza-platina |
| HGR | Cinza-claro | SW | Branco-seda |
| IN-G | Inmold aço inox escovado | TGR | Cinza-escuro |
| ONS | Preto-ônix | | |

## Frentes em madeira, molduras largas e estreitas em alumínio

Webcode – Digitar ou clicar no configurador de produtos DQDW6P

### Planificação

#### Fresagem e posição – Totalmente integrada

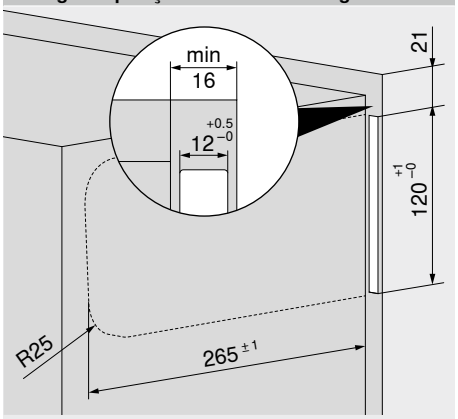


Compatível apenas com suspensão de armário oculta
Profundidade livre do armário LT mín. 271 mm

#### Fresagem e posição – Semi-integrada

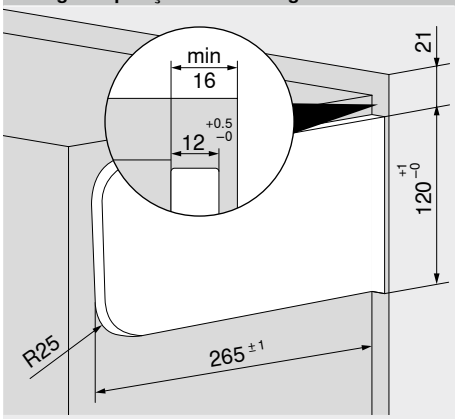


Profundidade livre do armário LT mín. 271 mm

#### Espaço necessário – Semi-integrada

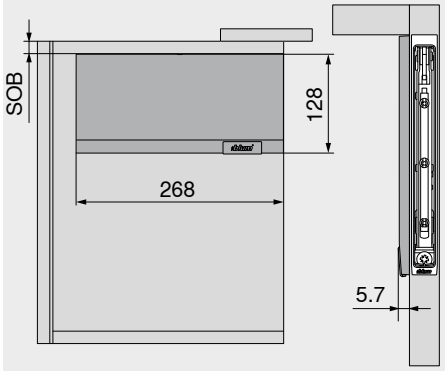


Compatível apenas com suspensão de armário oculta
SOB Espessura do fundo superior

#### Trabalho com frentes – Frentes em madeira

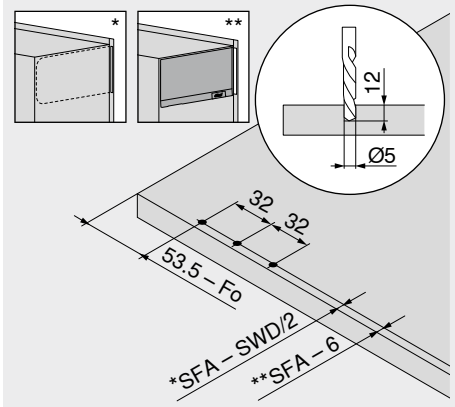


| | |
|---|---|
| Fo | Folga superior |
| SFA | Recobrimento frontal na lateral |
| SWD | Espessura da parede lateral do armário |

#### Trabalho com frentes – Molduras largas e estreitas em Al

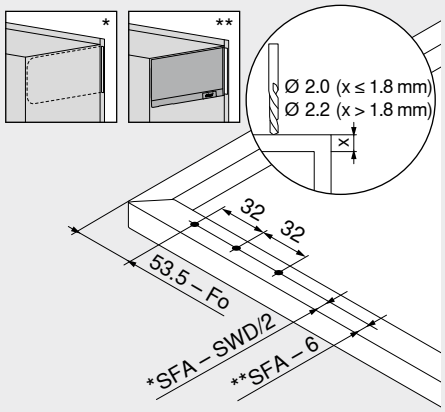


| | |
|---|---|
| Fo | Folga superior |
| SFA | Recobrimento frontal na lateral |
| SWD | Espessura da parede lateral do armário |

#### Espaço necessário – Moldura de acabamento | Testeira

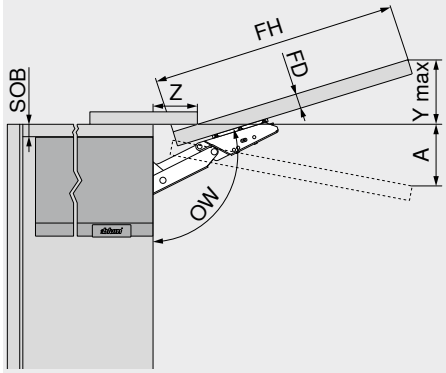


| Limitador do ângulo de abertura | | | | Espaço necessário (mm) | | |
|---|---|---|---|---|---|---|
| Sem | | | | Em ângulo de abertura máx. Y máx. = FH x 0.29 – 32 + FD | | |
| Com | | | | A = FH x 0.26 + 28 – FD | | |
| **FD (mm)** | 16 | 18 | 19 | 20 | 22 | 26 |
| **Z (mm)** | 70 | 63 | 59 | 57 | 49 | 35 |

| | |
|---|---|
| FD | Espessura frontal |
| FH | Altura frontal |
| OW | Ângulo de abertura |
| SOB | Espessura do fundo superior |

#### Folga mínima MF

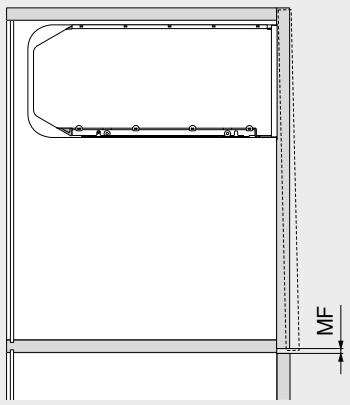


| | |
|---|---|
| MF | Folga mínima 2 mm |

#### Sumário


| | |
|---|---|
| Sinopse | 13 |
| Acessórios – **AVENTOS HKi** | 18 |
| Acessórios | 68 |
| Planificação | 15 |
| Serviços Blum | 602 |
| Valores referenciais para o peso frontal FG (kg) | 716 |
| Outras informações técnicas | 708 |
| **Montagem, desmontagem e ajuste** | |


URL curto
www.blum.com/a101

## TIP-ON 956. – Versão curta com ímã



- Para portas de elevação até uma altura de 600 mm inclusive
- Para perfuração ou em combinação com calços adaptadores
- Curso de ejeção de aprox. 17 mm
- Material: matéria plástica

### Informações úteis para o pedido

| Cor | TIP-ON Mola | Ref. |
|---|---|---|
| SW \| R7036 \| CS | Mola standard | 956.1004 |

**Consiste em:**

| | |
|---|---|
| 1 x | **TIP-ON 956.** – Versão curta com ímã |
| 1 x | Plaqueta para aparafusar |
| 1 x | Plaqueta para colagem<br>Não indicado para superfícies com pintura eletrostática a pó, enceradas ou lubrificadas |
| 1 x | Parafuso autoatarraxante Ø 3.5 x 15 mm, ref. 609.1500 |

**Cor**

| | |
|---|---|
| CS | Preto-carbono |
| R7036 | RAL 7036 cinza-platina |
| SW | Branco-seda |

### Planificação

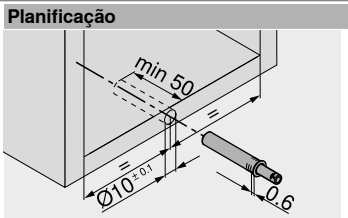


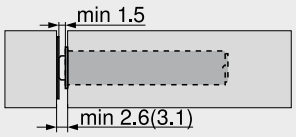


() Plaqueta para aparafusar

### Plaqueta para aparafusar

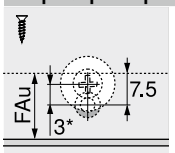


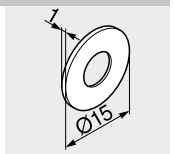


| | |
|---|---|
| FAu | Recobrimento frontal inferior |
| * | Montagem deslocada em 3 mm |

### Plaqueta para colagem

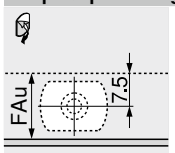


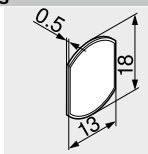


FAu Recobrimento frontal inferior

### Sumário


Sinopse 13

**Processamento**

Gabarito de furações para **BLUMOTION** | **TIP-ON** 676

Gabarito de posicionamento de plaquetas 698

**MINIPRESS top** para **EASYSTICK** 622

**MINIPRESS top** 626

**Montagem, desmontagem e ajuste**

**URL curto**
**www.blum.com/a101**

## Calço adaptador reto – Versão standard – 20/17



- Montagem com parafusos autoatarraxantes Ø 3.5 ou Ø 4 mm
- Montagem alternativa com parafusos Euro
- **TIP-ON** deve ser solicitado adicionalmente

**Informações úteis para o pedido**

| Cor | Material | Ref. |
|---|---|---|
| SW \| R7036 \| CS | Matéria plástica | 956.1201 |

| Cor | |
|---|---|
| CS | Preto-carbono |
| R7036 | RAL 7036 cinza-platina |
| SW | Branco-seda |

**Planificação**

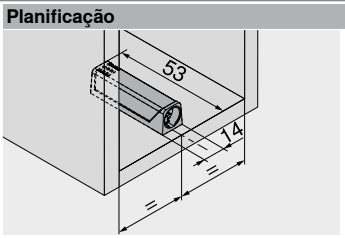


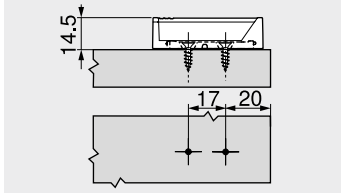


**Fresta da porta**

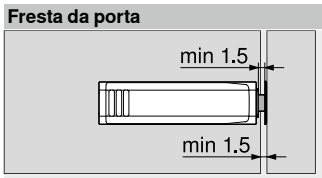


**Plaqueta**

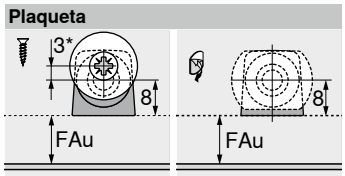


| | |
|---|---|
| FAu | Recobrimento frontal inferior |
| * | Montagem deslocada em 3 mm |

## Calço adaptador cruz – Versão longa – 37/32



- Montagem com parafusos autoatarraxantes Ø 3.5 ou Ø 4 mm
- Montagem alternativa com parafusos Euro
- **TIP-ON** deve ser solicitado adicionalmente

**Informações úteis para o pedido**

| Cor | Material | Ref. |
|---|---|---|
| R7036 | Matéria plástica | 956A1501 |

**Planificação**

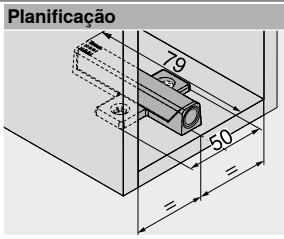


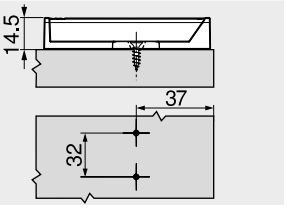


**Fresta da porta**

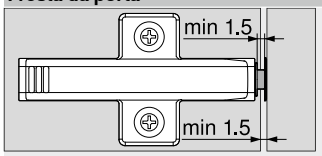


**Plaqueta**

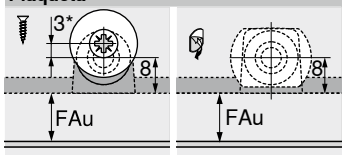


| | |
|---|---|
| FAu | Recobrimento frontal inferior |
| * | Montagem deslocada em 3 mm |

**Sumário**


| | |
|---|---|
| Sinopse | 13 |

| Processamento | |
|---|---|
| Esquadro de encosto | 674 |
| Gabarito de furações para calços | 675 |
| Gabarito de posicionamento de plaquetas | 698 |
| **MINIPRESS top** para **EASYSTICK** | 622 |
| **MINIPRESS top** | 626 |
| **MINIPRESS P** | 630 |

**Montagem, desmontagem e ajuste**

**URL curto**
www.blum.com/a101

## Kit placas brutas



- Integração total
- Pré-fresadas
- Placas brutas MDF 600 x 450 x 19 mm
- Resistentes à umidade
- Incl espaçadores

**Informações úteis para o pedido**

| Designação | Ref. |
|---|---|
| Kit placas brutas | 24K7100 |
| **Consiste em:** | |
| 2 x Placas brutas Pré-fresadas | |
| 2 x Peça distanciadora | |

## Kit espaçador



- Integração total
- Como proteção de transporte e de usinagem

**Informações úteis para o pedido**

| Designação | Ref. |
|---|---|
| Kit espaçador | M45.1010 |
| **Consiste em:** | |
| 2 x Peça distanciadora | |

## Fresa aparadora

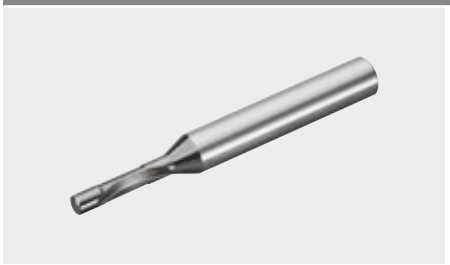

- Integração total
- Para expor o recorte depois de cobrir a placa bruta

**Informações úteis para o pedido**

| Designação | Diâmetro (mm) | Ref. |
|---|---|---|
| Fresa aparadora | Ø 4.0 | M45.ZF04 |
| **Consiste em:** | | |
| 1 x Fresa aparadora | | |

## Kit gabaritos de fresa



- Integração total e integração parcial
- Gabarito de fresa para acumulador de forças
- Gabarito de fresa para placa de inserção
- Placa de base

**Informações úteis para o pedido**

| Designação | Ref. |
|---|---|
| Kit gabaritos de fresa | 65.5840 |
| **Consiste em:** | |
| 1 x Gabarito de fresa para acumulador de forças | |
| 1 x Gabarito de fresa para placa de inserção | |
| 1 x Placa de base 5 mm | |

## Fresa copiadora



- Integração total e integração parcial
- Ideal em combinação com kit gabaritos de fresa

**Informações úteis para o pedido**

| Designação | Diâmetro (mm) | Ref. |
|---|---|---|
| Fresa copiadora | Ø 19.0 | M45.ZF19 |
| **Consiste em:** | | |
| 1 x Fresa copiadora | | |

## Kit placas reversíveis



- Integração total e integração parcial
- Pastilhas intercambiáveis para substituição de fresas copiadoras

**Informações úteis para o pedido**

| Designação | Ref. |
|---|---|
| Kit placas reversíveis | M34.ZW50 |
| **Consiste em:** | |
| 10 x Pastilha intercambiável | |

## Ferragem de porta de elevação para frentes amplas bipartidas




No **AVENTOS HF top**, a frente bipartida se dobra na parte central na hora da abertura. A porta de elevação conjugada é ideal para armários superiores mais altos com frentes grandes, já que o puxador permanece acessível em qualquer posição.

- Altura do armário KH 480–1200 mm
- Largura de armário KB até 1800 mm
- Profundidade livre do armário LT mín. 264 mm
- Configuração **BLUMOTION** integrado
- **SERVO-DRIVE** – sistema elétrico de auxílio de movimento
- Parada contínua
- Limitador do ângulo de abertura integrado
- Posição fixa do acumulador de forças e fixações frontais
- Acumulador de forças simétrico e alavanca
- Dois diferentes tipos de montagem do acumulador de forças
- Pequena força de atuação

### Abrindo e fechando – Com facilidade e conforto



Além das variantes clássicas, são também possíveis as mais diversas combinações de cores e de materiais; inclusive frentes assimétricas podem ser realizadas.



Estando o acumulador de forças exatamente ajustado ao peso frontal FG, a frente permanece em qualquer posição desejada.



O sistema elétrico de auxílio de abertura **SERVO-DRIVE** para **AVENTOS HF top** permite que a frente seja aberta facilmente e fechada com o toque de um botão.



As capas de linha reta são idênticas para **AVENTOS HF top** | **HS top** | **HL top**. Disponíveis em branco-seda, cinza-claro e cinza-intenso.

### Vantagens, que convencem você e seus clientes



**Nenhuma peça saliente**
Alavanca removível – uma vantagem na hora da fabricação do móvel e da montagem da cozinha.



**Limitador do ângulo de abertura integrado**
O limitador do ângulo de abertura já vem integrado no **AVENTOS HF top** e pode ser ajustado sem o uso de ferramentas.





**Variantes de fixação**
Dois tipos de montagem do acumulador de forças: com parafusos Euro pré-montados ou na variante parafusos autoatarraxantes com identificação de posição.

| Aplicações | | Webcode | Página |
|---|---|---|---|
| **Standard \| SERVO-DRIVE** | | | |
|  Imagem simbólica | Frentes em madeira e molduras largas em alumínio | DQDXLC | 22 |
|  Imagem simbólica | Molduras estreitas em alumínio | DQDYAP | 26 |

**Acessórios**


Imagem simbólica

| | | | |
|---|---|---|---|
| Kit dobradiça | 30 | Chave de fendas | 69 |
| Calços | 150 | Bit fenda cruzada | 69 |
| Capa para o braço da dobradiça | 157 | | |
| Parafusos | 68 | | |
| Broca de centrar | 68 | | |
| Amortecedor | 68 | | |

**Montagem, desmontagem e ajuste**


Imagem simbólica

**Montagem, desmontagem e ajuste**

URL curto
www.blum.com/a111

Diretriz para máquinas 711

**Informações detalhadas para a diretriz de máquinas**

URL curto
www.blum.com/s025

**Pictogramas**

Artigos somente sob consulta

Webcode – Digitar ou clicar no configurador de produtos

## Frentes em madeira e molduras largas em alumínio



- Altura do armário KH 480–1200 mm
- Largura de armário KB até 1800 mm
- Profundidade livre do armário LT mín. 264 mm
- Configuração **BLUMOTION** integrado
- **SERVO-DRIVE** – sistema elétrico de auxílio de movimento
- Parada contínua
- Limitador do ângulo de abertura integrado
- Posição fixa do acumulador de forças e fixações frontais
- A montagem dispensa uso de ferramentas
- Dois diferentes tipos de montagem do acumulador de forças
- Ajuste tridimensional de ambas as frentes
- Dobradiça intermediária, incluindo a segurança para os dedos

Webcode – Digitar ou clicar no configurador de produtos: **DQDXLC**

**Fator de rendimento LF**

**Frente – Simétrica**

Altura do armário KH (mm) x peso frontal FG inferior e superior, incluindo puxador (kg)

**Frente – Assimétrica**

Altura teórica do armário TKH (mm) x peso frontal FG inferior e superior, incluindo puxador (kg)

**Altura teórica do armário TKH**

Altura frontal superior FHo (mm) x 2 + folgas

Em frentes assimétricas, a frente mais alta deve ficar em cima!

Nas áreas de sobreposição, recomendamos o acumulador de forças mais forte!

Nas áreas da borda do acumulador de forças avulso, recomendamos um teste de recobrimento!

## Informações úteis para o pedido

☐ Standard ■ SERVO-DRIVE

### 1 ☐■ Kit acumulador de forças

**Fixação com parafusos Euro pré-montados**

| Fator de rendimento LF | Ângulo de abertura OW[2] | Ref. |
|---|---|---|
| 2700–13500 [1] | 81°–116° | 22F2510 |
| 10000–19300 | | 22F2810 |

**Consiste em:**

1 2 x Acumulador de forças simétrico
Incl. parafusos Euro, pré-montados

**Nota**

O fator de rendimento LF e o peso frontal podem ser elevados em 50 %, quando empregado um terceiro acumulador.

[1] 1 pç. LF 1350–3000
Largura de armário KB até 600 mm

[2] Ajustável em vários estágios

### 1 ☐■ Kit acumulador de forças

**Fixação com parafusos autoatarraxantes com identificação de posição**

| Fator de rendimento LF | Ângulo de abertura OW[2] | Ref. |
|---|---|---|
| 2700–13500 [1] | 81°–116° | 22F2500 |
| 10000–19300 | | 22F2800 |

**Consiste em:**

1 2 x Acumulador de forças simétrico
Incl. identificação de posição

– 8 x Parafuso autoatarraxante Ø 4 x 35 mm

**Nota**

O fator de rendimento LF e o peso frontal podem ser elevados em 50 %, quando empregado um terceiro acumulador.

[1] 1 pç. LF 1350–3000
Largura de armário KB até 600 mm

[2] Ajustável em vários estágios

### 2 ☐■ Kit alavanca

| Altura do armário KH (mm)[1] | Ref. |
|---|---|
| 480–610 | 22F3200 |
| 600–910 | 22F3500 |
| 840–1200 | 22F3900 |

**Consiste em:**

2 2 x Alavanca simétrica

[1] Em frentes assimétricas "Altura teórica do armário" TKH

### 3 ☐ Kit capas

| Cor | Material | Ref. |
|---|---|---|
| SW \| HGR \| TGR | Matéria plástica | 22.8000 |

**Consiste em:**

3a 1 x Capa e
3b 1 x Capa d
3c 2 x Elemento de branding, estampado, com logotipo Blum IN-G

### 3 ■ Kit capas para SERVO-DRIVE

| Cor | Material | Ref. |
|---|---|---|
| SW \| HGR \| TGR | Matéria plástica | 23.8000 |

**Consiste em:**

3a 1 x **SERVO-DRIVE** capa esquerda
3b 1 x Capa d
3c 2 x Elemento de branding, estampado, com logotipo Blum IN-G
3d 2 x Interruptor **SERVO-DRIVE**
3e 6 x Amortecedor espaçador Blum Ø 5 mm

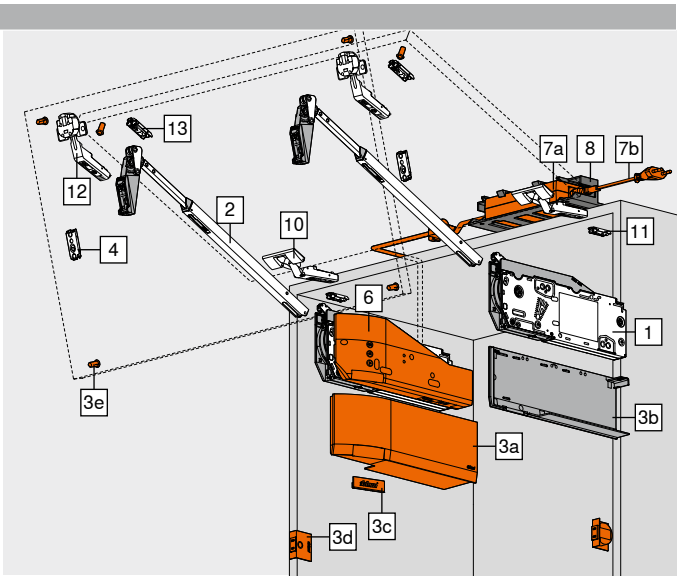


### 4 ☐■ Calço para alavanca

**Recomendação**

| Tipo de fixação | Distância (mm) | Ref. |
|---|---|---|
| Aparafusamento [1] | | 175H3100 |
| **EXPANDO** | 0 | 177H3100E |
| Fixação p/ pressão | | 177H3100 |

Possíveis todos os calços retos de aço com distância 0 mm

[1] Utilizar 2 parafusos autoatarraxantes (609.1x00) de cada lado para frentes de madeira
Para molduras largas em alumínio, utilizar 2 parafusos de folha metálica-cabeça embutida (660.0950) de cada lado

### 6 ■ Kit SERVO-DRIVE

| Cor | Material | Ref. |
|---|---|---|
| TGR | Matéria plástica | 23.A000 |

**Consiste em:**

6a 1 x Mecanismo de acionamento
6b 1 x Cabo de distribuição **SERVO-DRIVE**, 1500 mm
6c 1 x Piercing de conexão
6d 2 x Ponteira de isolamento

A partir de 3 acumuladores de forças, recomendamos 2 mecanismos de acionamento sincronizados

### 8 ■ Suporte da fonte de alimentação – Montagem na parede[1]

| Cor | Material | Ref. |
|---|---|---|
| WGR | Matéria plástica | Z10NG120 |

**Consiste em:**

8 1 x Suporte da fonte de alimentação – Montagem na parede

[1] Para fonte de alimentação **SERVO-DRIVE**

| Cor | | Cor | |
|---|---|---|---|
| HGR | Cinza-claro | TGR | Cinza-escuro |
| IN-G | Inmold aço inox escovado | WGR | Acinzentado |
| SW | Branco-seda | WS | Branco |
| SZ | Preto | | |

## Frentes em madeira e molduras largas em alumínio

Webcode – Digitar ou clicar no configurador de produtos: DQDXLC

### Informações úteis para o pedido

**7** – **Fonte de alimentação e cabo da fonte de alimentação SERVO-DRIVE**[4]

**Cor**: SZ

| Plugue de tomada | Mercado[1] | Pacote de idiomas[2] | Idioma[3] | Ref. |
|---|---|---|---|---|
| E | Europa | A | DE \| EN \| FR \| IT \| NL | Z10NE04EA |
| | | B | DA \| EN \| FI \| NO \| SV | Z10NE04EB |
| | | C | EL \| EN \| HR \| SL \| SR \| TR | Z10NE04EC |
| | | D | EN \| ES \| FR \| IT \| PT | Z10NE04ED |
| | | E | CS \| HU \| PL \| SK | Z10NE04EE |
| | | F | BG \| ET \| LT \| LV \| RO \| RU \| UK | Z10NE04EF |
| | | I | EN | Z10NE04EI |
| B | GB | A | DE \| EN \| FR \| IT \| NL | Z10NE04BA |
| | | I | EN | Z10NE04BI |
| H | IN | | | Z10NE04HI |
| I | IL | A | DE \| EN \| FR \| IT \| NL | Z10NE04IA |
| K | AU | I | EN | Z10NE04KI |
| N | CN | H | EN \| ZH \| KO | Z10NE04NH |
| R | KR | | | Z10NE04RH |
| S | BR | K | EN \| ES \| PT | Z10NE04SK |
| T | TW | H | EN \| ZH \| KO | Z10NE04TH |
| U | US \| CA | G | EN \| ES \| FR | Z10NE04UG |
| | JP | J | JA | Z10NE04UJ |
| Z | ZA | I | EN | Z10NE04ZI |

**Consiste em:**

**7a** 1 x Fonte de alimentação **SERVO-DRIVE**
Cabo de saída – Comprimento 2 m
Incl. instruções de montagem e operação

**7b** 1 x Cabo da fonte de alimentação
Comprimento 1.5–1.8 m, incl. plugue

1 Nomes de mercado de acordo com ISO 3166
2 Pacote de idiomas – Instruções de operação
3 Designações da língua gem. ISO 639
4 Para dois ou mais mecanismos de acionamento

### Alternativa para 7 | 8

**–** **Fonte de alimentação SERVO-DRIVE com plugue**[5]

**Cor**: SZ

| Adaptador[1] | Mercado[2] | Pacote de idiomas[3] | Idioma[4] | Ref. |
|---|---|---|---|---|
| E | Europa | A | DE \| EN \| FR \| IT \| NL | ☎ Z10NA40EA |
| | | B | DA \| EN \| FI \| NO \| SV | ☎ Z10NA40EB |
| | | C | EL \| EN \| HR \| SL \| SR \| TR | ☎ Z10NA40EC |
| | | D | EN \| ES \| FR \| IT \| PT | ☎ Z10NA40ED |
| | | E | CS \| HU \| PL \| SK | ☎ Z10NA40EE |
| | | F | BG \| ET \| LT \| LV \| RO \| RU \| UK | ☎ Z10NA40EF |
| B | GB | A | DE \| EN \| FR \| IT \| NL | ☎ Z10NA40BA |
| K | AU | I | EN | ☎ Z10NA40KI |
| N | CN | H | EN \| ZH \| KO | ☎ Z10NA40NH |
| U | US \| CA \| JP | G | EN \| ES \| FR | ☎ Z10NA40UG |

**Consiste em:**

– 1 x Fonte de alimentação **SERVO-DRIVE** com plugue
Incl. cabo, 1120 mm (com cabo de distribuição **SERVO-DRIVE** extensível de no máx. 2000 mm)
Incl. instruções de montagem e operação

1 Para uma lista detalhada de mercados, vide capítulo Informação
2 Nomes de mercado de acordo com ISO 3166
3 Pacote de idiomas – Instruções de operação
4 Designações da língua gem. ISO 639
5 Somente para um mecanismo de acionamento
Outras combinações sob consulta

**10** **Dobradiça CLIP top 120°**

| Caneco | Mola | Ref. |
|---|---|---|
| INSERTA | Sem mola | 70T5590BTL |
| Aparafusamento[1] | | 70T5550.TL |

**Recobrimento do caneco TO (mm) – Dimensão fixa**: 11

3 dobradiças a partir de largura de armário KB 1200 mm ou de peso frontal FG a partir de 12 kg
4 dobradiças em largura de armário KB 1800 mm ou de peso frontal FG a partir de 20 kg

1 Utilizar parafusos autoatarraxantes (609.1x00) para frentes em madeira
Para molduras largas em alumínio, utilizar parafusos de folha metálica-cabeça embutida (660.0950)

### Alternativa para 10 – Para recobrimentos frontais FA maiores

**10** **CLIP top 120°-dobradiça especial**

| Caneco | Mola | Ref. |
|---|---|---|
| INSERTA | Sem mola | 72T5590BTL |
| Aparafusamento[1] | | 72T5550.TL |

**Recobrimento do caneco TO (mm) – Dimensão fixa**: 13

3 dobradiças a partir de largura de armário KB 1200 mm ou de peso frontal FG a partir de 12 kg
4 dobradiças em largura de armário KB 1800 mm ou de peso frontal FG a partir de 20 kg

1 Utilizar parafusos autoatarraxantes (609.1x00) para frentes em madeira
Para molduras largas em alumínio, utilizar parafusos de folha metálica-cabeça embutida (660.0950)

**11** **Calço**

**Recomendação – Dobradiça CLIP top 120°**

| Tipo de fixação | Distância (mm) | Ref. |
|---|---|---|
| Aparafusamento[1] | | 175H3100 |
| EXPANDO | 0 | 177H3100E |
| Fixação p/ pressão | | 177H3100 |

Calços Standard, distância dependente do recobrimento frontal superior FAo

1 Utilizar parafusos autoatarraxantes (609.1x00) para frentes em madeira
Para molduras largas em alumínio, utilizar parafusos de folha metálica-cabeça embutida (660.0950)

**12** **Dobradiça intermediária CLIP top**

| Caneco | Mola | Ref. |
|---|---|---|
| EXPANDO | Sem mola | 78Z553ET |
| Aparafusamento[1] | | 78Z5500T |

3 dobradiças a partir de largura de armário KB 1200 mm ou de peso frontal FG a partir de 12 kg
4 dobradiças em largura de armário KB 1800 mm ou de peso frontal FG a partir de 20 kg

1 Utilizar parafusos autoatarraxantes (609.1x00) para frentes em madeira
Para molduras largas em alumínio, utilizar parafusos de folha metálica-cabeça embutida (660.0950)

**13** **Calço**

**Recomendação – Dobradiça intermediária CLIP top**

| Tipo de fixação | Distância (mm) | Ref. |
|---|---|---|
| Aparafusamento[1] | | 175H3100 |
| EXPANDO | 0 | 177H3100E |
| Fixação p/ pressão | | 177H3100 |

Calços standard com distância 0 mm
Para molduras largas em alumínio com largura do friso da moldura inferior a 57 mm, utilizar somente calços cruz

1 Utilizar parafusos autoatarraxantes (609.1x00) para frentes em madeira
Para molduras largas em alumínio, utilizar parafusos de folha metálica-cabeça embutida (660.0950)

### Acessórios

**–** **Kit cabo de distribuição SERVO-DRIVE**[2]

| Cor | Comprimento (m)[1] | Ref. |
|---|---|---|
| SZ | 8 | Z10K800AE |

**Consiste em:**

**6b** 1 x Cabo de distribuição **SERVO-DRIVE**
**6d** 5 x Ponteira de isolamento

1 Para cortar nas medidas exatas
2 Utilizado como cabo de distribuição, cabo do perfil e cabo de comunicação

**–** **Kit piercing de conexão**

| Cor | Material | Ref. |
|---|---|---|
| SZ | Matéria plástica | Z10V100E.01 |

**Consiste em:**

**6c** 1 x Piercing de conexão
**6d** 2 x Ponteira de isolamento

**–** **Grampo de fixação do cabo**[1]

| Cor | Material | Ref. |
|---|---|---|
| WS | Matéria plástica | Z10K0009 |

**Consiste em:**

– 1 x Grampo de fixação do cabo

1 Por ex., para fixar o cabo de distribuição **SERVO-DRIVE**

### Sumário


| | | | | | |
|---|---|---|---|---|---|
| Sinopse | 21 | Planificação – Interruptor **SERVO-DRIVE** | 31 | **Montagem, desmontagem e ajuste** | |
| Acessórios – Kit dobradiça | 30 | **SERVO-DRIVE uno** – Lista de mercados | 732 | | |
| Calços | 150 | Serviços Blum | 602 | | |
| Acessórios | 68 | Valores referenciais para o peso frontal FG (kg) | 716 | URL curto | |
| Planificação – Simétrica | 24 | Diretriz para máquinas | 711 | www.blum.com/a111 | |
| Planificação – Assimétrica | 25 | Outras informações técnicas | 708 | | |
| Planificação – Amortecedor espaçador Blum | 31 | | | | |

## Frentes em madeira e molduras largas em alumínio

Webcode – Digitar ou clicar no configurador de produtos: DQDXLC

### Planificação

Simétrica | Assimétrica

#### Posição do furo – Parafusos Euro

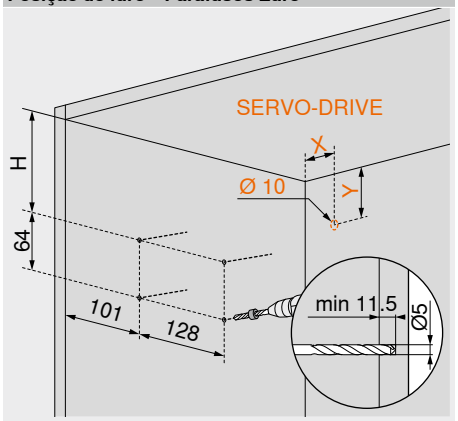


| Altura do armário KH (mm) | H (mm) | X (mm) | Y (mm) |
|---|---|---|---|
| 480–519 | 93.5 | 38.5 | 102 |
| 520–1200 | 116 | 38.5 | 124 |

#### Posição do furo – Parafusos autoatarraxantes

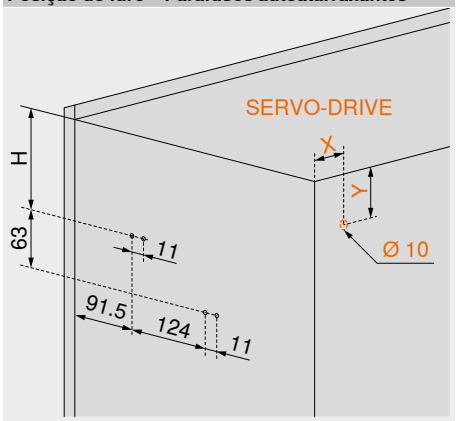


| Altura do armário KH (mm) | H (mm) | X (mm) | Y (mm) |
|---|---|---|---|
| 480–519 | 93 | 38.5 | 102 |
| 520–1200 | 115.5 | 38.5 | 124 |

4 x parafusos autoatarraxantes Ø 4 x 35 mm

#### Identificação de posição – Parafusos autoatarraxantes

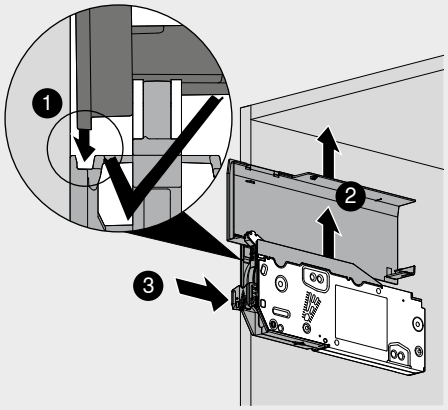


| Altura do armário KH (mm) |
|---|
| 520–1200 |

#### Espaço necessário

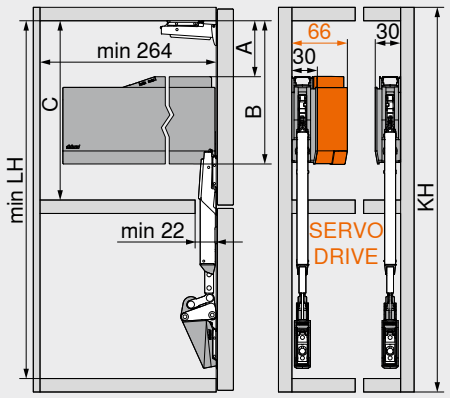


| Kit alavanca | LH mín. (mm) |
|---|---|
| 22F3200 | 443 |
| 22F3500 | 512 |
| 22F3900 | 632 |

| KH (mm) | A (mm) | B (mm) | C mín. (mm) |
|---|---|---|---|
| 480–519 | 66.5 | 171.5 | 172 |
| 520–1200 | 89.0 | 194.0 | 195 |

KH Altura do armário
LH Altura livre do armário

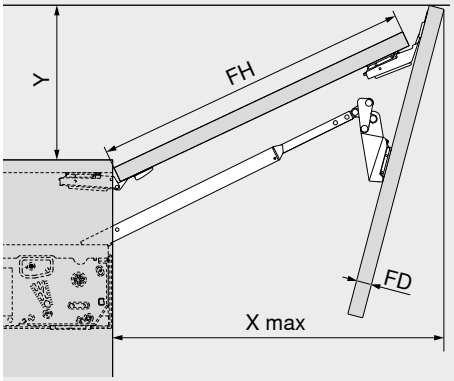


X máx. = FH x 0.9 + FD x 1.5 + 35

| Limitador do ângulo de abertura | Y (mm) |
|---|---|
| 116° | FH x 0.44 + 38 |
| 107° | FH x 0.29 + 35 |
| 97° | FH x 0.12 + 31 |
| 88° | 28 |
| 81° | 0 |

FH Altura frontal
FD Espessura frontal

#### Trabalho com frentes

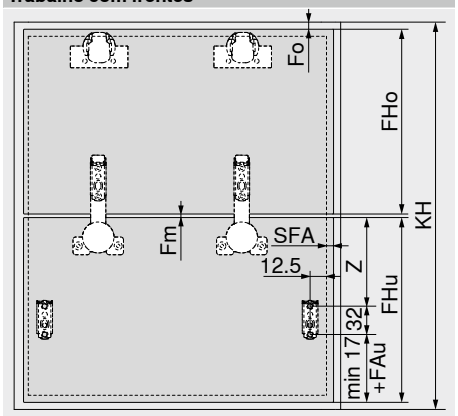


| Altura do armário KH (mm) | Z (mm) |
|---|---|
| 480–519 | 170 |
| 520–1200 | 189 |

Fo Folga superior
Fm Folga central
FAu Recobrimento frontal inferior
SFA Recobrimento frontal na lateral
FHo Altura frontal superior
FHu Altura frontal inferior

#### Frente – Simétrica

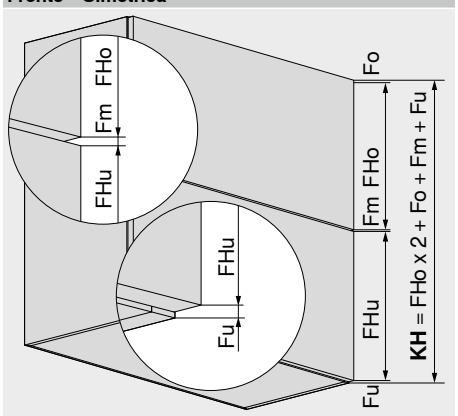


Fo Folga superior
Fm Folga central
Fu Folga inferior
FHo Altura frontal superior
FHu Altura frontal inferior
KH Altura do armário

#### Frente – Assimétrica

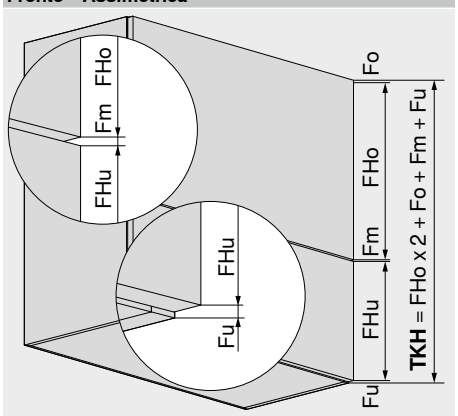


Fo Folga superior
Fm Folga central
Fu Folga inferior
FHo Altura frontal superior
FHu Altura frontal inferior
TKH Altura teórica do armário

## Frentes em madeira e molduras largas em alumínio

Webcode – Digitar ou clicar no configurador de produtos DQDXLC

### Planificação

Simétrica | Assimétrica

### Dobradiça CLIP top 120°

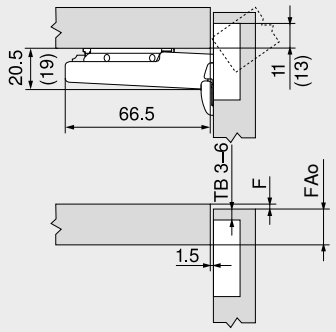


| | |
|---|---|
| TB | Distância de fixação do caneco |
| F | Folga |
| FAo | Recobrimento frontal superior |
| () | **CLIP top** 120°-dobradiça especial |

### Dobradiça intermediária CLIP top

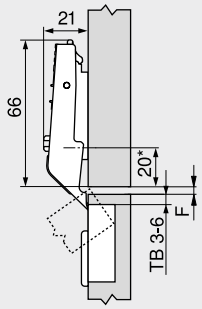


| | |
|---|---|
| TB | Distância de fixação do caneco |
| F | Folga |
| | Mín. 1.5 mm |
| * | 37 mm em calços cruz (37/32) |

### Distância de fixação do caneco TB

| MD | Recobrimento frontal FA (mm) | | | | | | | | | | | | |
|---|---|---|---|---|---|---|---|---|---|---|---|---|---|
| | 5 | 6 | 7 | 8 | 9 | 10 | 11 | 12 | 13 | 14 | 15 | 16 | 17 |
| 0 | | | | | | | | | | 3 | 4 | 5 | 6 |
| 3 | | | | | | | 3 | 4 | 5 | 6 | | | |
| 6 | | | | 3 | 4 | 5 | 6 | | | | | | |
| 9 | 3 | 4 | 5 | 6 | | | | | | | | | |

MD Distância dos calços (mm)

Na dobradiça especial **CLIP top** 120°, o recobrimento frontal FA é sempre 2 mm maior

### Distância de fixação do caneco TB

| MD | Folga horizontal F (mm) entre as frentes | | | | | | | | | | | | |
|---|---|---|---|---|---|---|---|---|---|---|---|---|---|
| | | | | | | | | | | 3 | 4 | 5 | 6 |
| 0 | | | | | | | | | | 6 | 5 | 4 | 3 |
| 3 | | | | | | | | | | | | | |
| 6 | | | | | | | | | | | | | |
| 9 | | | | | | | | | | | | | |

MD Distância dos calços (mm)

### Montagem com parafuso

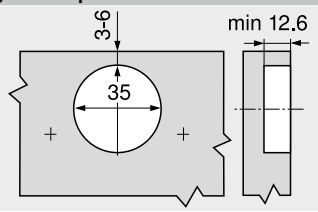


### Montagem INSERTA | EXPANDO

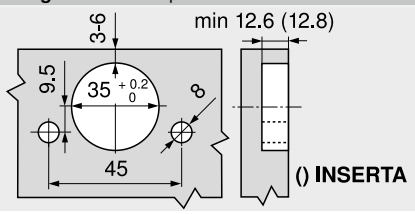


### Dimensões do caneco

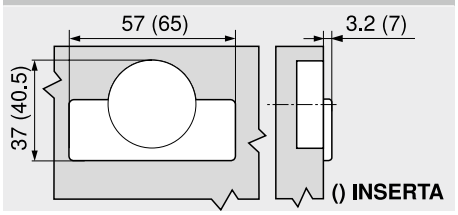


### Sumário


| | |
|---|---|
| Sinopse | 21 |
| Informações úteis para o pedido – Frentes em madeira e molduras largas em alumínio | 22 |
| Planificação – Amortecedor espaçador Blum | 31 |
| Planificação – Interruptor **SERVO-DRIVE** | 31 |
| Diretriz para máquinas | 711 |
| **Montagem, desmontagem e ajuste** | |


URL curto
www.blum.com/a111

## Molduras estreitas em alumínio



- Altura do armário KH 480–1200 mm
- Largura de armário KB até 1800 mm
- Profundidade livre do armário LT mín. 264 mm
- Configuração **BLUMOTION** integrado
- **SERVO-DRIVE** – sistema elétrico de auxílio de movimento
- Parada contínua
- Limitador do ângulo de abertura integrado
- Posição fixa do acumulador de forças e fixações frontais
- A montagem dispensa uso de ferramentas
- Dois diferentes tipos de montagem do acumulador de forças
- Ajuste tridimensional de ambas as frentes
- Dobradiça intermediária, incluindo a segurança para os dedos

Webcode – Digitar ou clicar no configurador de produtos: **DQDYAP**

| |
|---|
| **Fator de rendimento LF** |
| **Frente – Simétrica** |
| Altura do armário KH (mm) x peso frontal FG inferior e superior, incluindo puxador (kg) |
| **Frente – Assimétrica** |
| Altura teórica do armário TKH (mm) x peso frontal FG inferior e superior, incluindo puxador (kg) |
| **Altura teórica do armário TKH** |
| Altura frontal superior FHo (mm) x 2 + folgas |
| Em frentes assimétricas, a frente mais alta deve ficar em cima! |
| Nas áreas de sobreposição, recomendamos o acumulador de forças mais forte! |
| Nas áreas da borda do acumulador de forças avulso, recomendamos um teste de recobrimento! |

## Informações úteis para o pedido

☐ Standard ■ **SERVO-DRIVE**

### 1 ☐ ■ Kit acumulador de forças

**Fixação com parafusos Euro pré-montados**



| Fator de rendimento LF | Ângulo de abertura OW[2] | Ref. |
|---|---|---|
| 2700–13500 [1] | 81°–116° | 22F2510 |
| 10000–19300 | | 22F2810 |

**Consiste em:**

| | | |
|---|---|---|
| 1 | 2 x | Acumulador de forças simétrico<br>Incl. parafusos Euro, pré-montados |

**Nota**

O fator de rendimento LF e o peso frontal podem ser elevados em 50 %, quando empregado um terceiro acumulador.

[1] 1 pç. LF 1350–3000
Largura de armário KB até 600 mm

[2] Ajustável em vários estágios

### 1 ☐ ■ Kit acumulador de forças

**Fixação com parafusos autoatarraxantes com identificação de posição**



| Fator de rendimento LF | Ângulo de abertura OW[2] | Ref. |
|---|---|---|
| 2700–13500 [1] | 81°–116° | 22F2500 |
| 10000–19300 | | 22F2800 |

**Consiste em:**

| | | |
|---|---|---|
| 1 | 2 x | Acumulador de forças simétrico<br>Incl. identificação de posição |
| – | 8 x | Parafuso autoatarraxante Ø 4 x 35 mm |

**Nota**

O fator de rendimento LF e o peso frontal podem ser elevados em 50 %, quando empregado um terceiro acumulador.

[1] 1 pç. LF 1350–3000
Largura de armário KB até 600 mm

[2] Ajustável em vários estágios

### 2 ☐ ■ Kit alavanca



| Altura do armário KH (mm)[1] | Ref. |
|---|---|
| 480–610 | 22F3200 |
| 600–910 | 22F3500 |
| 840–1200 | 22F3900 |

**Consiste em:**

| | | |
|---|---|---|
| 2 | 2 x | Alavanca simétrica |

[1] Em frentes assimétricas "Altura teórica do armário" TKH

### 3 ☐ Kit capas



| Cor | Material | Ref. |
|---|---|---|
| SW \| HGR \| TGR | Matéria plástica | 22.8000 |

**Consiste em:**

| | | |
|---|---|---|
| 3a | 1 x | Capa e |
| 3b | 1 x | Capa d |
| 3c | 2 x | Elemento de branding, estampado, com logotipo Blum IN-G |

### 3 ■ Kit capas para SERVO-DRIVE



| Cor | Material | Ref. |
|---|---|---|
| SW \| HGR \| TGR | Matéria plástica | 23.8000 |

**Consiste em:**

| | | |
|---|---|---|
| 3a | 1 x | **SERVO-DRIVE** capa esquerda |
| 3b | 1 x | Capa d |
| 3c | 2 x | Elemento de branding, estampado, com logotipo Blum IN-G |
| 3d | 2 x | Interruptor **SERVO-DRIVE** |
| 3e | 6 x | Amortecedor espaçador Blum Ø 5 mm |

### 4 ☐ ■ Calço adaptador CLIP para alavanca



| Versão | Distância (mm) | Ref. |
|---|---|---|
| Esquerda \| Direita | 0 | 175H5B00 |

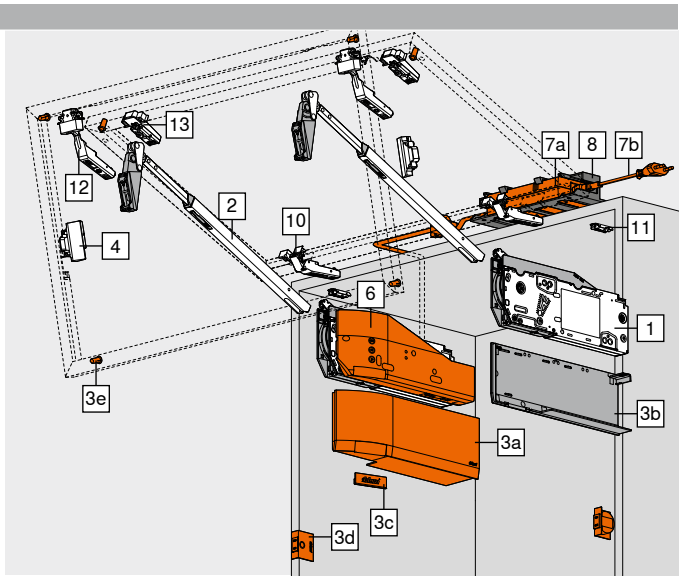


### 6 ■ Kit SERVO-DRIVE



| Cor | Material | Ref. |
|---|---|---|
| TGR | Matéria plástica | 23.A000 |

**Consiste em:**

| | | |
|---|---|---|
| 6a | 1 x | Mecanismo de acionamento |
| 6b | 1 x | Cabo de distribuição **SERVO-DRIVE**, 1500 mm |
| 6c | 1 x | Piercing de conexão |
| 6d | 2 x | Ponteira de isolamento |

A partir de 3 acumuladores de forças, recomendamos 2 mecanismos de acionamento sincronizados

### 8 ■ Suporte da fonte de alimentação – Montagem na parede[1]



| Cor | Material | Ref. |
|---|---|---|
| WGR | Matéria plástica | Z10NG120 |

**Consiste em:**

| | | |
|---|---|---|
| 8 | 1 x | Suporte da fonte de alimentação – Montagem na parede |

[1] Para fonte de alimentação **SERVO-DRIVE**

| Cor | | Cor | |
|---|---|---|---|
| HGR | Cinza-claro | TGR | Cinza-escuro |
| IN-G | Inmold aço inox escovado | WGR | Acinzentado |
| SW | Branco-seda | WS | Branco |
| SZ | Preto | | |

## Molduras estreitas em alumínio

Webcode – Digitar ou clicar no configurador de produtos: DQDYAP

### Informações úteis para o pedido

**7** ■ **Fonte de alimentação e cabo da fonte de alimentação SERVO-DRIVE**[4]

**Cor**: SZ

| Plugue de tomada | Mercado[1] | Pacote de idiomas[2] | Idioma[3] | Ref. |
|---|---|---|---|---|
| E | Europa | A | DE \| EN \| FR \| IT \| NL | Z10NE04EA |
| | | B | DA \| EN \| FI \| NO \| SV | Z10NE04EB |
| | | C | EL \| EN \| HR \| SL \| SR \| TR | Z10NE04EC |
| | | D | EN \| ES \| FR \| IT \| PT | Z10NE04ED |
| | | E | CS \| HU \| PL \| SK | Z10NE04EE |
| | | F | BG \| ET \| LT \| LV \| RO \| RU \| UK | Z10NE04EF |
| | | I | EN | Z10NE04EI |
| B | GB | A | DE \| EN \| FR \| IT \| NL | Z10NE04BA |
| | | I | EN | Z10NE04BI |
| H | IN | | | Z10NE04HI |
| I | IL | A | DE \| EN \| FR \| IT \| NL | Z10NE04IA |
| K | AU | I | EN | Z10NE04KI |
| N | CN | H | EN \| ZH \| KO | Z10NE04NH |
| R | KR | | | Z10NE04RH |
| S | BR | K | EN \| ES \| PT | Z10NE04SK |
| T | TW | H | EN \| ZH \| KO | Z10NE04TH |
| U | US \| CA | G | EN \| ES \| FR | Z10NE04UG |
| | JP | J | JA | Z10NE04UJ |
| Z | ZA | I | EN | Z10NE04ZI |

**Consiste em:**

**7a** 1 x Fonte de alimentação **SERVO-DRIVE**
Cabo de saída – Comprimento 2 m
Incl. instruções de montagem e operação

**7b** 1 x Cabo da fonte de alimentação
Comprimento 1.5–1.8 m, incl. plugue

[1] Nomes de mercado de acordo com ISO 3166
[2] Pacote de idiomas – Instruções de operação
[3] Designações da língua gem. ISO 639
[4] Para dois ou mais mecanismos de acionamento

### Alternativa para 7 | 8

– ■ **Fonte de alimentação SERVO-DRIVE com plugue**[5]

**Cor**: SZ

| Adaptador[1] | Mercado[2] | Pacote de idiomas[3] | Idioma[4] | Ref. |
|---|---|---|---|---|
| E | Europa | A | DE \| EN \| FR \| IT \| NL | ☎ Z10NA40EA |
| | | B | DA \| EN \| FI \| NO \| SV | ☎ Z10NA40EB |
| | | C | EL \| EN \| HR \| SL \| SR \| TR | ☎ Z10NA40EC |
| | | D | EN \| ES \| FR \| IT \| PT | ☎ Z10NA40ED |
| | | E | CS \| HU \| PL \| SK | ☎ Z10NA40EE |
| | | F | BG \| ET \| LT \| LV \| RO \| RU \| UK | ☎ Z10NA40EF |
| B | GB | A | DE \| EN \| FR \| IT \| NL | ☎ Z10NA40BA |
| K | AU | I | EN | ☎ Z10NA40KI |
| N | CN | H | EN \| ZH \| KO | ☎ Z10NA40NH |
| U | US \| CA \| JP | G | EN \| ES \| FR | ☎ Z10NA40UG |

**Consiste em:**

– 1 x Fonte de alimentação **SERVO-DRIVE** com plugue
Incl. cabo, 1120 mm (com cabo de distribuição **SERVO-DRIVE** extensível de no máx. 2000 mm)
Incl. instruções de montagem e operação

[1] Para uma lista detalhada de mercados, vide capítulo Informação
[2] Nomes de mercado de acordo com ISO 3166
[3] Pacote de idiomas – Instruções de operação
[4] Designações da língua gem. ISO 639
[5] Somente para um mecanismo de acionamento
Outras combinações sob consulta

**10** □■ **Dobradiça CLIP top 120° para moldura em alumínio**

| Caneco | Mola | Ref. |
|---|---|---|
| Aparafusamento | Sem mola | 72T550A.TL |

3 dobradiças a partir de largura de armário KB 1200 mm ou de peso frontal FG a partir de 12 kg
4 dobradiças em largura de armário KB 1800 mm ou de peso frontal FG a partir de 20 kg
Parafusos de fixação incluídos

**11** □■ **Calço**

**Recomendação – Dobradiça CLIP top 120°**

| Tipo de fixação | Distância (mm) | Ref. |
|---|---|---|
| Aparafusamento [1] | | 175H3100 |
| **EXPANDO** | 0 | 177H3100E |
| Fixação p/ pressão | | 177H3100 |

Calços Standard, distância dependente da folga F superior

[1] Para molduras estreitas em alumínio, utilizar 2 parafusos de folha metálica-cabeça embutida (660.0950) de cada lado

**12** □■ **Dobradiça intermediária CLIP top-AI**

| Caneco | Mola | Ref. |
|---|---|---|
| Aparafusamento [1] | Sem mola | 78Z550AT |

3 dobradiças a partir de largura de armário KB 1200 mm ou de peso frontal FG a partir de 12 kg
4 dobradiças em largura de armário KB 1800 mm ou de peso frontal FG a partir de 20 kg

[1] Para molduras estreitas em alumínio, utilizar 2 parafusos de folha metálica-cabeça embutida (660.0950) de cada lado

**13** □■ **Calço adaptador para dobradiça intermediária CLIP**

| Versão | Distância (mm) | Ref. |
|---|---|---|
| Simétrica | 0 | 175H5A00 |

Incl. parafusos de fixação

### Acessórios

– ■ **Kit cabo de distribuição SERVO-DRIVE**[2]

| Cor | Comprimento (m)[1] | Ref. |
|---|---|---|
| SZ | 8 | Z10K800AE |

**Consiste em:**

**6b** 1 x Cabo de distribuição **SERVO-DRIVE**
**6d** 5 x Ponteira de isolamento

[1] Para cortar nas medidas exatas
[2] Utilizado como cabo de distribuição, cabo do perfil e cabo de comunicação

– ■ **Kit piercing de conexão**

| Cor | Material | Ref. |
|---|---|---|
| SZ | Matéria plástica | Z10V100E.01 |

**Consiste em:**

**6c** 1 x Piercing de conexão
**6d** 2 x Ponteira de isolamento

– ■ **Grampo de fixação do cabo**[1]

| Cor | Material | Ref. |
|---|---|---|
| WS | Matéria plástica | Z10K0009 |

**Consiste em:**

– 1 x Grampo de fixação do cabo

[1] Por ex., para fixar o cabo de distribuição **SERVO-DRIVE**

### Sumário


| | | | | | |
|---|---|---|---|---|---|
| Sinopse | 21 | Planificação – Interruptor **SERVO-DRIVE** | 31 | **Montagem, desmontagem e ajuste** | |
| Acessórios – Kit dobradiça | 30 | **SERVO-DRIVE uno** – Lista de mercados | 732 | | |
| Calços | 150 | Serviços Blum | 602 | | |
| Acessórios | 68 | Valores referenciais para o peso frontal FG (kg) | 716 | URL curto | |
| Planificação – Simétrica | 28 | Diretriz para máquinas | 711 | www.blum.com/a111 | |
| Planificação – Assimétrica | 29 | Outras informações técnicas | 708 | | |
| Planificação – Amortecedor espaçador Blum | 31 | | | | |

## Molduras estreitas em alumínio

Webcode – Digitar ou clicar no configurador de produtos: DQDYAP

### Planificação

Simétrica | Assimétrica

#### Posição do furo – Parafusos Euro

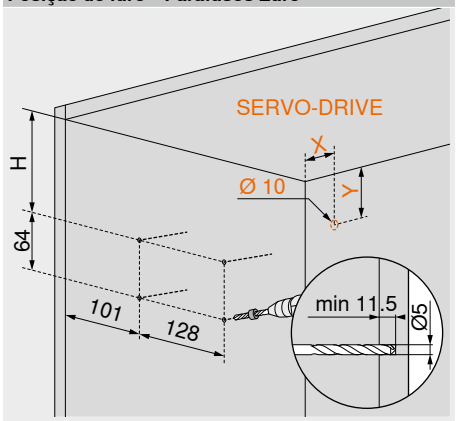


| Altura do armário KH (mm) | H (mm) | X (mm) | Y (mm) |
|---|---|---|---|
| 480–519 | 93.5 | 38.5 | 102 |
| 520–1200 | 116 | 38.5 | 124 |

#### Posição do furo – Parafusos autoatarraxantes

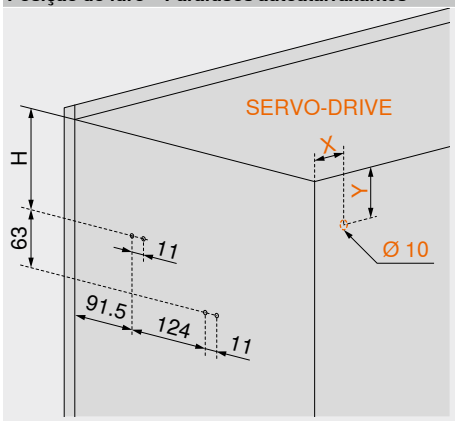


| Altura do armário KH (mm) | H (mm) | X (mm) | Y (mm) |
|---|---|---|---|
| 480–519 | 93 | 38.5 | 102 |
| 520–1200 | 115.5 | 38.5 | 124 |

4 x parafusos autoatarraxantes Ø 4 x 35 mm

#### Identificação de posição – Parafusos autoatarraxantes

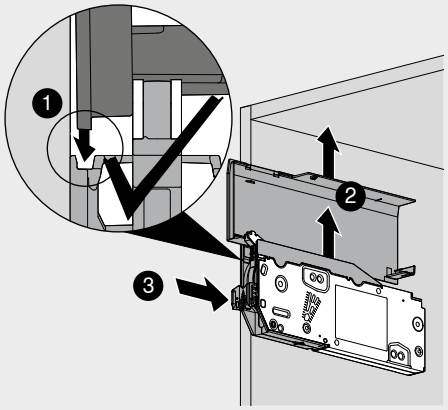


| Altura do armário KH (mm) |
|---|
| 520–1200 |

### Espaço necessário

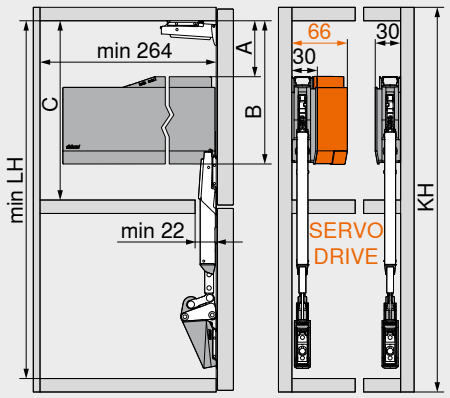


| Kit alavanca | LH mín. (mm) |
|---|---|
| 22F3200 | 443 |
| 22F3500 | 512 |
| 22F3900 | 632 |

| KH (mm) | A (mm) | B (mm) | C mín. (mm) |
|---|---|---|---|
| 480–519 | 66.5 | 171.5 | 172 |
| 520–1200 | 89.0 | 194.0 | 195 |

KH Altura do armário
LH Altura livre do armário

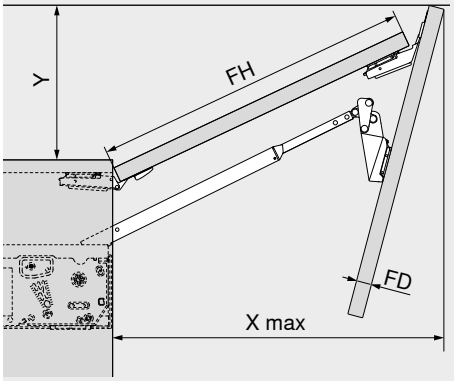


X máx. = FH x 0.9 + FD x 1.5 + 35

| Limitador do ângulo de abertura | Y (mm) |
|---|---|
| 116° | FH x 0.44 + 38 |
| 107° | FH x 0.29 + 35 |
| 97° | FH x 0.12 + 31 |
| 88° | 28 |
| 81° | 0 |

FH Altura frontal
FD Espessura frontal

### Trabalho com frentes

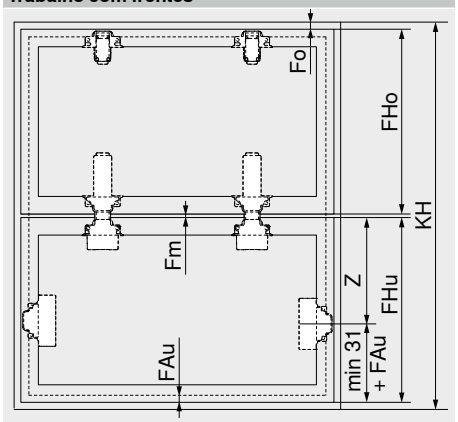


| Altura do armário KH (mm) | Z (mm) |
|---|---|
| 480–549 | 188 |
| 520–1200 | 207 |

Fo Folga superior
Fm Folga central
FAu Recobrimento frontal inferior
FHo Altura frontal superior
FHu Altura frontal inferior

### Frente – Simétrica

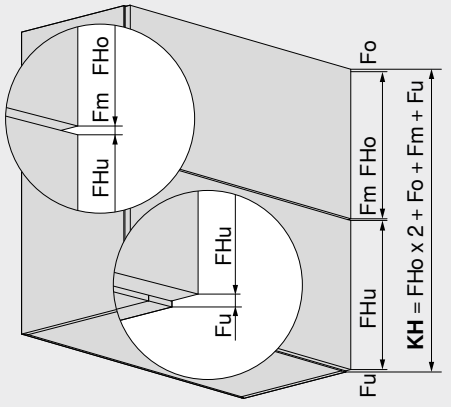


Fo Folga superior
Fm Folga central
Fu Folga inferior
FHo Altura frontal superior
FHu Altura frontal inferior
KH Altura do armário

### Frente – Assimétrica

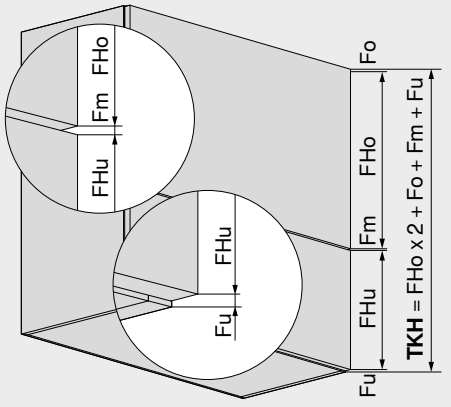


Fo Folga superior
Fm Folga central
Fu Folga inferior
FHo Altura frontal superior
FHu Altura frontal inferior
TKH Altura teórica do armário

## Molduras estreitas em alumínio

Webcode – Digitar ou clicar no configurador de produtos: DQDYAP

### Planificação

Simétrica | Assimétrica

#### Dobradiça CLIP top 120° para moldura em alumínio

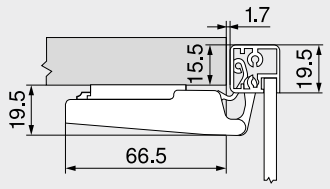


#### Dobradiça intermediária CLIP top-AI

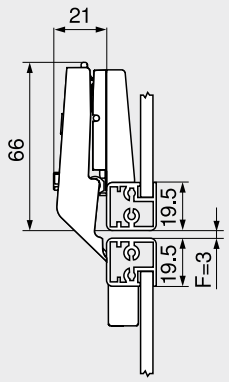


F Folga
Mín. 1.5 mm

A partir de espessura de moldura de 20.5 mm, deve-se ajustar a folga F

#### Montagem parafuso (dobradiça | calço adaptador)

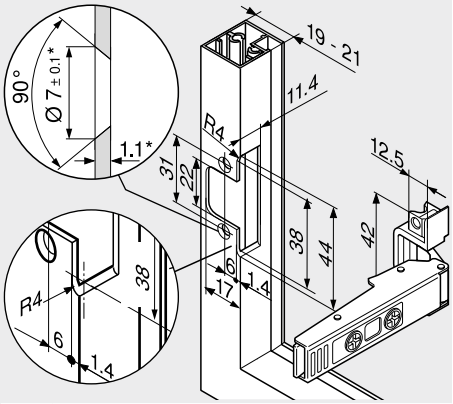


* Em caso de alteração da espessura do material, adaptar as medidas de trabalho

### Sumário


| | |
|---|---|
| Sinopse | 21 |
| Informações úteis para o pedido – Molduras estreitas em alumínio | 26 |
| Planificação – Amortecedor espaçador Blum | 31 |
| Planificação – Interruptor **SERVO-DRIVE** | 31 |
| Diretriz para máquinas | 711 |
| **Montagem, desmontagem e ajuste** | |
| URL curto | |
| www.blum.com/a111 | |

## Kit dobradiça – Frentes em madeira



- Kit dobradiça

| Informações úteis para o pedido | | |
|---|---|---|
| **Tipo de fixação** | **Cor** | **Ref.** |
| **INSERTA** \| Fixação p/ pressão \| **EXPANDO** | NI \| ONS | ☎ 78Z5530T11 |
| **Consiste em:** | | |
| 2 x | Dobradiça **CLIP top** 120° sem mola<br>70T5590BTL | |
| 2 x | Dobradiça intermediária **CLIP top** sem mola<br>78Z5530T | |
| 6 x | Calço reto excêntrico<br>177H3100 | |
| **Cor** | | |
| NI | Niquelado(a) | |
| ONS | Preto-ônix | |

## Kit dobradiça – Frentes em madeira e molduras largas em alumínio



- Kit dobradiça

| Informações úteis para o pedido | | |
|---|---|---|
| **Tipo de fixação** | **Cor** | **Ref.** |
| Aparafusamento[1] | NI \| ONS | ☎ 78Z5500T12 |
| **Consiste em:** | | |
| 2 x | Dobradiça **CLIP top** 120° sem mola<br>70T5550.TL | |
| 2 x | Dobradiça intermediária **CLIP top** sem mola<br>78Z5500T<br>Na dobradiça intermediária **CLIP top**, é necessário um calço cruz adicional para molduras largas em alumínio | |
| 6 x | Calço reto excêntrico<br>175H3100 | |
| [1] | Utilizar parafusos autoatarraxantes (609.1x00) para frentes em madeira<br>Para molduras largas em alumínio, utilizar parafusos de folha metálica-cabeça embutida (660.0950) | |

## Kit dobradiça – Molduras estreitas em alumínio



- Kit dobradiça

| Informações úteis para o pedido | | |
|---|---|---|
| **Tipo de fixação** | **Cor** | **Ref.** |
| Aparafusamento | NI \| ONS | ☎ 78Z550AT11 |
| **Consiste em:** | | |
| 2 x | Dobradiça **CLIP top** 120° para molduras em alumínio sem mola<br>72T550A.TL | |
| 2 x | Dobradiça intermediária **CLIP top**-Al sem mola<br>78Z550AT | |
| 2 x | Calço reto excêntrico<br>175H5400 | |
| 2 x | **CLIP**-calço adaptador simétrico<br>175H5A00 | |
| 2 x | **CLIP**-calço adaptador e/d<br>175H5B00 | |

## Planificação

### Amortecedor espaçador Blum (somente para aplicação SERVO-DRIVE)

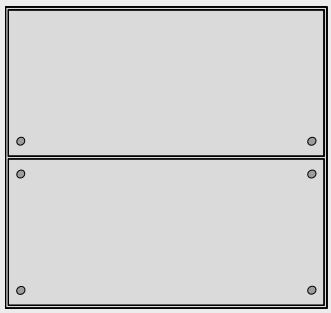

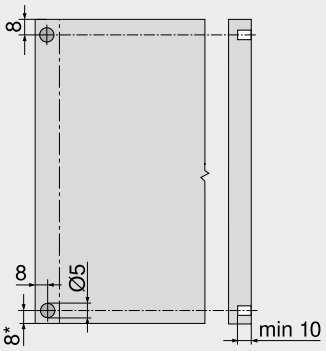


Colocar amortecedor distanciador Blum (não colar)

**Recomendação para molduras em alumínio**

Prever a furação para o amortecedor distanciador Blum em lateral de armário

Um teste de recobrimento deve ser efetuado quando da fixação na frente

* A partir de arestas inferiores de armário em frentes com saliência para baixo

### Interruptor SERVO-DRIVE

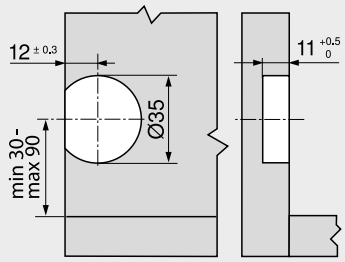


## Sumário


| | | | | | |
|---|---|---|---|---|---|
| Sinopse | 21 | Outras informações técnicas | 708 | **Montagem, desmontagem e ajuste** | |
| Informações úteis para o pedido – Frentes em madeira e molduras largas em alumínio | 22 | | | | |
| Informações úteis para o pedido – Molduras estreitas em alumínio | 26 | | | **URL curto** | |
| Serviços Blum | 602 | | | **www.blum.com/a111** | |
| Diretriz para máquinas | 711 | | | | |

## Será que uma porta de elevação com giro pode se movimentar com mais suavidade?




Com **AVENTOS HS top**, a frente gira sobre o armário, sendo, com isso, ideal para frentes amplas. A porta de elevação com giro também é a escolha ideal para armários com molduras de acabamento.

- Altura do armário KH 350–800 mm
- Largura de armário KB até 1800 mm
- Profundidade livre do armário LT mín. 264 mm
- Configuração **BLUMOTION** integrado
- **SERVO-DRIVE** – sistema elétrico de auxílio de movimento
- Pequena força de atuação
- Parada contínua
- Posição fixa do acumulador de forças e fixações frontais
- Acumulador de forças simétrico e alavanca
- A montagem dispensa uso de ferramentas
- Dois diferentes tipos de montagem do acumulador de forças
- Ajuste frontal tridimensional
- Sem necessidade de dobradiças

### Conforto de movimento e variantes de composições



**AVENTOS HS top** não requer estabilização transversal mesmo em grandes larguras de armário e, portanto, permite muito espaço disponível.



Basta um toque na frente e o **SERVO-DRIVE** já promove a abertura da porta de elevação. Para o fechamento amortecido, é só pressionar um botão.



**AVENTOS HS top** também pode ser realizado com **EXPANDO T** para frentes finas a partir de 8 mm.



As capas de linha reta são idênticas para **AVENTOS HF top** | **HS top** | **HL top**. Disponíveis em branco-seda, cinza-claro e cinza-intenso.

### Vantagens, que convencem você e seus clientes



**Nenhuma peça saliente**
Alavanca removível – uma vantagem na hora da fabricação do móvel e da montagem da cozinha.



**Molduras de acabamento e testeiras**
Armários com molduras de acabamento e testeiras podem ser perfeitamente combinados com o **AVENTOS HS top**.



**Variantes de fixação**
Dois tipos de montagem do acumulador de forças: com parafusos Euro pré-montados ou na variante parafusos autoatarraxantes com identificação de posição.

| Aplicações | Webcode | Página |
|---|---|---|
| **Standard \| SERVO-DRIVE** | | |
|  Imagem simbólica<br>Frentes em madeira, molduras largas e estreitas em alumínio | DQDZPC | 34 |
| **Acessórios** | | |
|  Imagem simbólica<br>Parafusos | | 68 |
| Broca de centrar | | 68 |
| Amortecedor | | 68 |
| Chave de fendas | | 69 |
| Bit fenda cruzada | | 69 |
| **Montagem, desmontagem e ajuste** | | |
|  Imagem simbólica<br>**Montagem, desmontagem e ajuste**<br>URL curto<br>www.blum.com/a121 | | |
| Diretriz para máquinas<br>**Informações detalhadas para a diretriz de máquinas**<br>URL curto<br>www.blum.com/s025 | | 711 |

**Pictogramas**

Artigos somente sob consulta

Webcode – Digitar ou clicar no configurador de produtos

## Frentes em madeira, molduras largas e estreitas em alumínio



- Ideal para frentes extensas de peça única
- Altura do armário KH 350–800 mm
- Largura de armário KB até 1800 mm
- Profundidade livre do armário LT mín. 264 mm
- Configuração **BLUMOTION** integrado
- **SERVO-DRIVE** – sistema elétrico de auxílio de movimento
- Parada contínua
- Posição fixa do acumulador de forças e fixações frontais
- A montagem dispensa uso de ferramentas
- Dois diferentes tipos de montagem do acumulador de forças
- Ajuste frontal tridimensional

**Webcode – Digitar ou clicar no configurador de produtos** DQDZPC

**Acumulador de forças**

Para selecionar o acumulador de forças correto, você precisa da altura do armário KH e do peso frontal FG, incluindo peso do puxador em dobro

**Exemplo**

Altura de armário KH = 600 mm
Peso frontal FG = 10 kg
Incl. peso do puxador em dobro
Seleção do acumulador de forças = 22S25x0

Nas áreas de sobreposição, recomendamos o acumulador de forças mais forte!

Nas áreas da borda do acumulador de forças avulso, recomendamos um teste de recobrimento!

## Informações úteis para o pedido

☐ Standard ■ SERVO-DRIVE

### 1 ☐■ Kit acumulador de forças

**Fixação com parafusos Euro pré-montados**



| Altura do armário KH (mm) | Peso frontal FG (kg) | Ref. |
|---|---|---|
| 350–450 | 2.00–11.50 | 22S2210 |
| 450–540 | 2.50–12.50 | |
| 480–660 | 2.75–15.25 | 22S2510 |
| 650–800 | 3.50–18.50 | 22S2810 |

**Consiste em:**
1 2 x Acumulador de forças simétrico
Incl. parafusos Euro, pré-montados

**Nota**
O peso frontal FG pode ser elevado em 50 %, quando empregado um terceiro acumulador de forças. Em armários largos, recomendamos um terceiro acumulador de forças. O motivo é o arqueamento da frente em posição aberta.

### 1 ☐■ Kit acumulador de forças

**Fixação com parafusos autoatarraxantes com identificação de posição**



| Altura do armário KH (mm) | Peso frontal FG (kg) | Ref. |
|---|---|---|
| 350–450 | 2.00–11.50 | 22S2200 |
| 450–540 | 2.50–12.50 | |
| 480–660 | 2.75–15.25 | 22S2500 |
| 650–800 | 3.50–18.50 | 22S2800 |

**Consiste em:**
1 2 x Acumulador de forças simétrico
Incl. identificação de posição
– 8 x Parafuso autoatarraxante Ø 4 x 35 mm

**Nota**
O peso frontal FG pode ser elevado em 50 %, quando empregado um terceiro acumulador de forças. Em armários largos, recomendamos um terceiro acumulador de forças. O motivo é o arqueamento da frente em posição aberta.

### 2 ☐■ Kit alavanca



| Cor | Material | Ref. |
|---|---|---|
| NI | Aço | 22S3500 |

**Consiste em:**
2a 2 x Alavanca simétrica

### 3 ☐ Kit capas



| Cor | Material | Ref. |
|---|---|---|
| SW \| HGR \| TGR | Matéria plástica | 22.8000 |

**Consiste em:**
3a 1 x Capa e
3b 1 x Capa d
3c 2 x Elemento de branding, estampado, com logotipo Blum IN-G

### 3 ■ Kit capas para SERVO-DRIVE



| Cor | Material | Ref. |
|---|---|---|
| SW \| HGR \| TGR | Matéria plástica | 23.8000 |

**Consiste em:**
3a 1 x **SERVO-DRIVE** capa esquerda
3b 1 x Capa d
3c 2 x Elemento de branding, estampado, com logotipo Blum IN-G
3d 2 x Interruptor **SERVO-DRIVE**
3e 6 x Amortecedor espaçador Blum Ø 5 mm

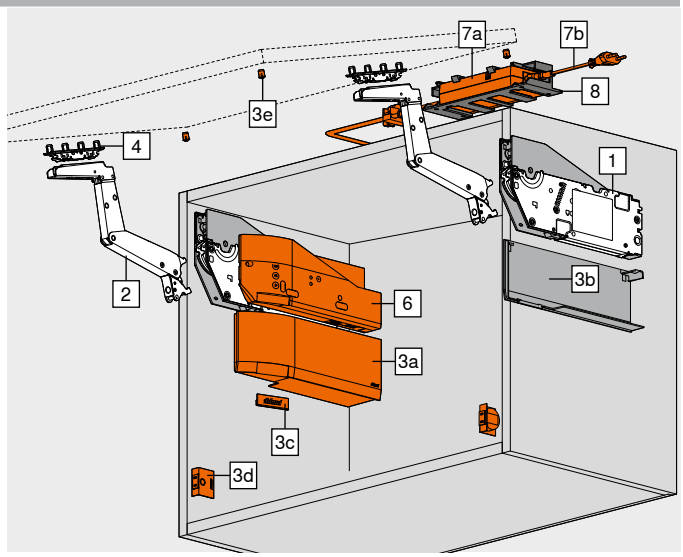


### 4 ☐■ Kit fixação frontal



| Versão | Tipo de fixação | Ref. |
|---|---|---|
| Frentes em madeira e molduras largas em alumínio [1] | Aparafusamento | 20S4200 |
| Molduras estreitas em alumínio [2] | | 20S4200A |

**Consiste em:**
4 2 x Fixação frontal
[1] Utilizar 4 parafusos autoatarraxantes (609.1x00) de cada lado para frentes de madeira
Para molduras largas em alumínio, utilizar 4 parafusos de folha metálica-cabeça embutida (660.0950) de cada lado
[2] Incl. 8 x parafuso de folha metálica cabeça embutida – 660.0950

### 4 ☐■ Fixação frontal



| Versão | Tipo de fixação | | Ref. |
|---|---|---|---|
| Frentes finas | **EXPANDO T** | 2 x | 20S42T1 |

**EXPANDO T** ideal para frentes finas – Vide indicação da página

### 6 ■ Kit SERVO-DRIVE



| Cor | Material | Ref. |
|---|---|---|
| TGR | Matéria plástica | 23.A000 |

**Consiste em:**
6a 1 x Mecanismo de acionamento
6b 1 x Cabo de distribuição **SERVO-DRIVE**, 1500 mm
6c 1 x Piercing de conexão
6d 2 x Ponteira de isolamento
Em frentes unidas, recomendamos para cada kit um mecanismo de acionamento!

### 8 ■ Suporte da fonte de alimentação – Montagem na parede[1]



| Cor | Material | Ref. |
|---|---|---|
| WGR | Matéria plástica | Z10NG120 |

**Consiste em:**
8 1 x Suporte da fonte de alimentação – Montagem na parede
[1] Para fonte de alimentação **SERVO-DRIVE**

## Frentes em madeira, molduras largas e estreitas em alumínio

Webcode – Digitar ou clicar no configurador de produtos: DQDZPC

### Informações úteis para o pedido

**7** ■ **Fonte de alimentação e cabo da fonte de alimentação SERVO-DRIVE**[4]

**Cor**: SZ

| Plugue de tomada | Mercado[1] | Pacote de idiomas[2] | Idioma[3] | Ref. |
|---|---|---|---|---|
| E | Europa | A | DE \| EN \| FR \| IT \| NL | Z10NE04EA |
| | | B | DA \| EN \| FI \| NO \| SV | Z10NE04EB |
| | | C | EL \| EN \| HR \| SL \| SR \| TR | Z10NE04EC |
| | | D | EN \| ES \| FR \| IT \| PT | Z10NE04ED |
| | | E | CS \| HU \| PL \| SK | Z10NE04EE |
| | | F | BG \| ET \| LT \| LV \| RO \| RU \| UK | Z10NE04EF |
| | | I | EN | Z10NE04EI |
| B | GB | A | DE \| EN \| FR \| IT \| NL | Z10NE04BA |
| | | I | EN | Z10NE04BI |
| H | IN | | | Z10NE04HI |
| I | IL | A | DE \| EN \| FR \| IT \| NL | Z10NE04IA |
| K | AU | I | EN | Z10NE04KI |
| N | CN | H | EN \| ZH \| KO | Z10NE04NH |
| R | KR | | | Z10NE04RH |
| S | BR | K | EN \| ES \| PT | Z10NE04SK |
| T | TW | H | EN \| ZH \| KO | Z10NE04TH |
| U | US \| CA | G | EN \| ES \| FR | Z10NE04UG |
| | JP | J | JA | Z10NE04UJ |
| Z | ZA | I | EN | Z10NE04ZI |

**Consiste em:**

**7a** 1 x Fonte de alimentação **SERVO-DRIVE**
Cabo de saída – Comprimento 2 m
Incl. instruções de montagem e operação

**7b** 1 x Cabo da fonte de alimentação
Comprimento 1.5–1.8 m, incl. plugue

[1] Nomes de mercado de acordo com ISO 3166
[2] Pacote de idiomas – Instruções de operação
[3] Designações da língua gem. ISO 639
[4] Para dois ou mais mecanismos de acionamento

### Alternativa para 7 | 8

– ■ **Fonte de alimentação SERVO-DRIVE com plugue**[5]

**Cor**: SZ

| Adaptador[1] | Mercado[2] | Pacote de idiomas[3] | Idioma[4] | Ref. |
|---|---|---|---|---|
| E | Europa | A | DE \| EN \| FR \| IT \| NL | ☎ Z10NA40EA |
| | | B | DA \| EN \| FI \| NO \| SV | ☎ Z10NA40EB |
| | | C | EL \| EN \| HR \| SL \| SR \| TR | ☎ Z10NA40EC |
| | | D | EN \| ES \| FR \| IT \| PT | ☎ Z10NA40ED |
| | | E | CS \| HU \| PL \| SK | ☎ Z10NA40EE |
| | | F | BG \| ET \| LT \| LV \| RO \| RU \| UK | ☎ Z10NA40EF |
| B | GB | A | DE \| EN \| FR \| IT \| NL | ☎ Z10NA40BA |
| K | AU | I | EN | ☎ Z10NA40KI |
| N | CN | H | EN \| ZH \| KO | ☎ Z10NA40NH |
| U | US \| CA \| JP | G | EN \| ES \| FR | ☎ Z10NA40UG |

**Consiste em:**

– 1 x Fonte de alimentação **SERVO-DRIVE** com plugue
Incl. cabo, 1120 mm (com cabo de distribuição **SERVO-DRIVE** extensível de no máx. 2000 mm)
Incl. instruções de montagem e operação

[1] Para uma lista detalhada de mercados, vide capítulo Informação
[2] Nomes de mercado de acordo com ISO 3166
[3] Pacote de idiomas – Instruções de operação
[4] Designações da língua gem. ISO 639
[5] Somente para um mecanismo de acionamento
Outras combinações sob consulta

### Acessórios

– ■ **Kit cabo de distribuição SERVO-DRIVE**[2]

| Cor | Comprimento (m)[1] | Ref. |
|---|---|---|
| SZ | 8 | Z10K800AE |

**Consiste em:**

**6b** 1 x Cabo de distribuição **SERVO-DRIVE**
**6d** 5 x Ponteira de isolamento

[1] Para cortar nas medidas exatas
[2] Utilizado como cabo de distribuição, cabo do perfil e cabo de comunicação

– ■ **Kit piercing de conexão**

| Cor | Material | Ref. |
|---|---|---|
| SZ | Matéria plástica | Z10V100E.01 |

**Consiste em:**

**6c** 1 x Piercing de conexão
**6d** 2 x Ponteira de isolamento

– ■ **Grampo de fixação do cabo**[1]

| Cor | Material | Ref. |
|---|---|---|
| WS | Matéria plástica | Z10K0009 |

**Consiste em:**

– 1 x Grampo de fixação do cabo

[1] Por ex., para fixar o cabo de distribuição **SERVO-DRIVE**

| Cor | | Cor | |
|---|---|---|---|
| HGR | Cinza-claro | SZ | Preto |
| IN-G | Inmold aço inox escovado | TGR | Cinza-escuro |
| NI | Niquelado(a) | WGR | Acinzentado |
| SW | Branco-seda | WS | Branco |

### Sumário


| | | | | | |
|---|---|---|---|---|---|
| Sinopse | 33 | Planificação – Amortecedor espaçador Blum | 37 | **Montagem, desmontagem e ajuste** | |
| Sistema de fixação para frentes finas – **EXPANDO T** | 596 | Planificação – Interruptor **SERVO-DRIVE** | 37 | | |
| | | **SERVO-DRIVE uno** – Lista de mercados | 732 | | |
| Recomendação de processamento e isenção de responsabilidade – **EXPANDO T** | 597 | Serviços Blum | 602 | URL curto | |
| | | Valores referenciais para o peso frontal FG (kg) | 716 | www.blum.com/a121 | |
| Acessórios | 68 | Diretriz para máquinas | 711 | | |
| Planificação | 36 | Outras informações técnicas | 708 | | |

## Frentes em madeira, molduras largas e estreitas em alumínio

Webcode – Digitar ou clicar no configurador de produtos: DQDZPC

### Planificação

#### Posição do furo – Parafusos Euro

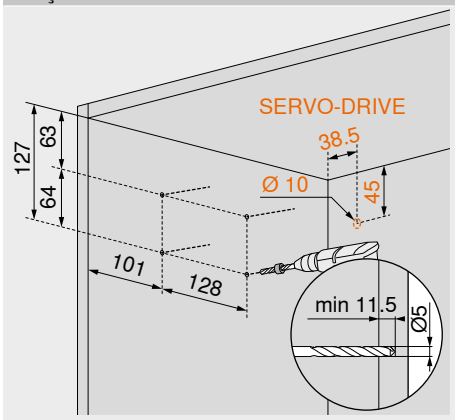


#### Posição do furo – Parafusos autoatarraxantes

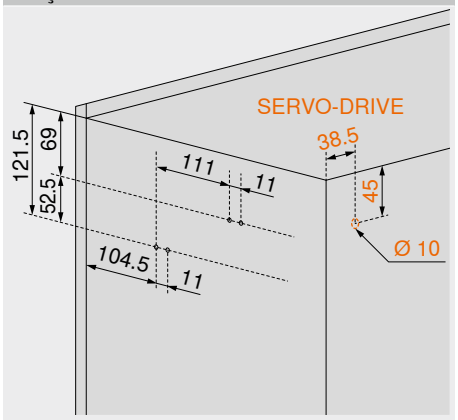


#### Identificação de posição – Parafusos autoatarraxantes

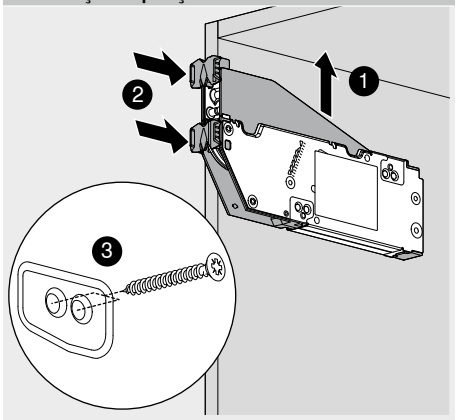


#### Espaço necessário

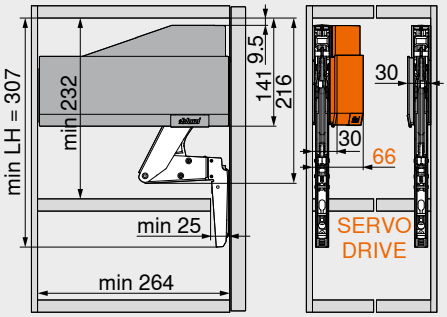


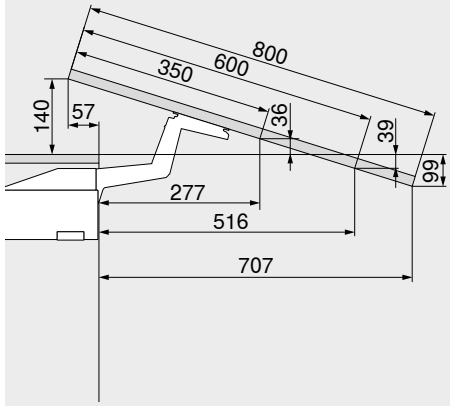


| | |
|---|---|
| LH | Altura livre do armário |

#### Espaço necessário – Moldura de acabamento | Testeira

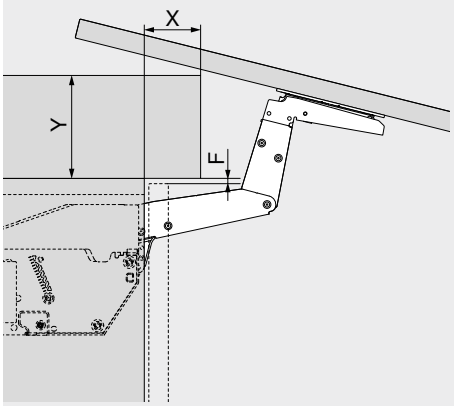


| Folga F (mm) | X máx. (mm) | Y máx. (mm) |
|---|---|---|
| 3.0 | 31 | 117 |
| 2.0 | 29 | 118 |
| 1.5 | 27 | 119 |

#### Trabalho com frentes – Frentes em madeira e molduras largas em alumínio

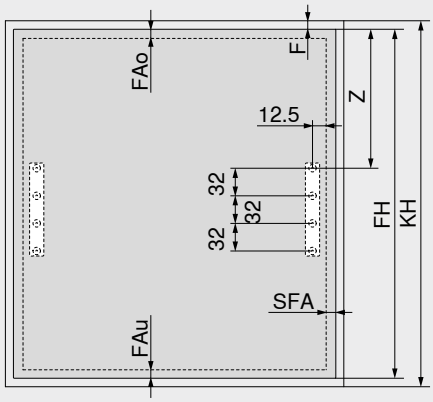


Z = 195 + FAo

| | |
|---|---|
| F | Folga |
| FAo | Recobrimento frontal superior |
| FAu | Recobrimento frontal inferior |
| SFA | Recobrimento frontal na lateral |
| FH | Altura frontal |
| KH | Altura do armário |

Montagem na parede: folga mínima necessária 5 mm

#### Trabalho com frentes – Molduras estreitas em alumínio

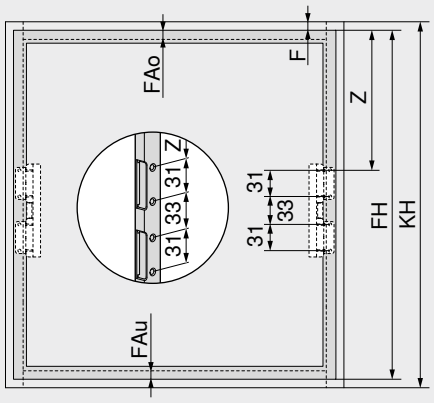


Z = 195.5 + FAo

| | |
|---|---|
| F | Folga |
| FAo | Recobrimento frontal superior |
| FAu | Recobrimento frontal inferior |
| FH | Altura frontal |
| KH | Altura do armário |

Montagem na parede: folga mínima necessária 5 mm

#### Molduras estreitas em alumínio

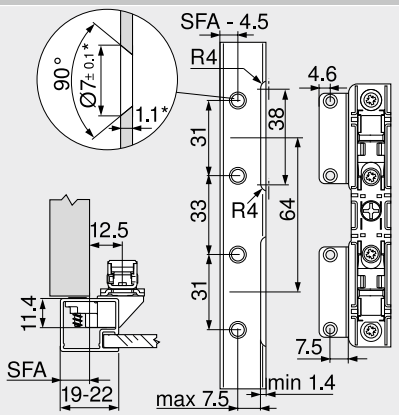


Na largura de moldura de 19 mm, é possível um recobrimento frontal lateral SFA de 11–18 mm

* Em caso de alteração da espessura do material, adaptar as medidas de trabalho

## Frentes em madeira, molduras largas e estreitas em alumínio

Webcode – Digitar ou clicar no configurador de produtos DQDZPC

### Planificação

#### Amortecedor espaçador Blum (somente para aplicação SERVO-DRIVE)

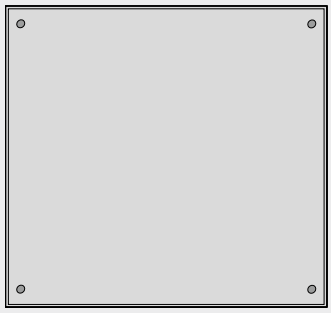

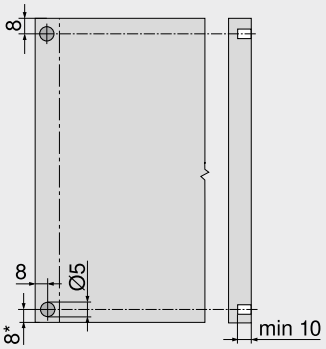


Colocar amortecedor distanciador Blum (não colar)

**Recomendação para molduras em alumínio**

Prever a furação para o amortecedor distanciador Blum em lateral de armário

Um teste de recobrimento deve ser efetuado quando da fixação na frente

* A partir de arestas inferiores de armário em frentes com saliência para baixo

#### Interruptor SERVO-DRIVE

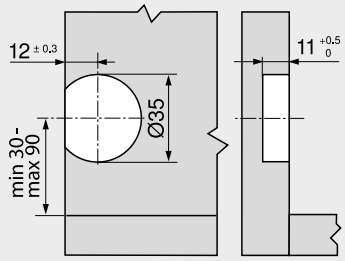


### Sumário


| | |
|---|---|
| Sinopse | 33 |
| Informações úteis para o pedido – Frentes em madeira, molduras largas e estreitas em alumínio | 34 |
| Serviços Blum | 602 |
| Diretriz para máquinas | 711 |
| Outras informações técnicas | 708 |

Montagem, desmontagem e ajuste

URL curto

www.blum.com/a121

## Movimento suave para a porta de elevação com abertura paralela




Com o **AVENTOS HL top**, a frente se movimenta para cima paralelamente à aresta dianteira do armário. Este sistema de porta de elevação é ideal para aplicações em armários altos e superiores com frentes sobrejacentes ou em adições de armários altos como nichos para ocultar aparelhos elétricos, por exemplo.

- Altura do armário KH 300–580 mm
- Largura de armário KB até 1800 mm
- Profundidade livre do armário LT mín. 264 mm
- Configuração **BLUMOTION** integrado
- **SERVO-DRIVE** – sistema elétrico de auxílio de movimento
- Pequena força de atuação
- Parada contínua
- Posição fixa do acumulador de forças e fixações frontais
- Acumulador de forças simétrico e alavanca
- A montagem dispensa uso de ferramentas
- Dois diferentes tipos de montagem do acumulador de forças
- Ajuste frontal tridimensional
- Sem necessidade de dobradiças

### Conforto de movimento e variantes de composições



**AVENTOS HL top** abre novas possibilidades de composição em espaços residenciais e locais de trabalho.



**AVENTOS HL top** também pode ser realizado com **EXPANDO T** para frentes finas a partir de 8 mm.

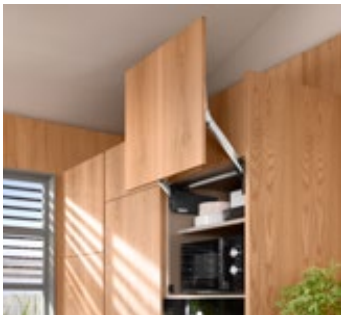

Aparelhos elétricos ficam ocultos com **AVENTOS HL top** por trás de uma frente contínua.



As capas de linha reta são idênticas para **AVENTOS HF top** | **HS top** | **HL top**. Disponíveis em branco-seda, cinza-claro e cinza-intenso.

### Vantagens, que convencem você e seus clientes



**Montagem simples e sem uso de ferramentas**
A montagem da alavanca e da estabilização transversal dispensa totalmente o uso de ferramentas.



**Nenhuma peça saliente**
Alavanca removível – uma vantagem na hora da fabricação do móvel e da montagem da cozinha.



**Variantes de fixação**
Dois tipos de montagem do acumulador de forças: com parafusos Euro pré-montados ou na variante parafusos autoatarraxantes com identificação de posição.



| Aplicações | Webcode | Página |
|---|---|---|
| **Standard \| SERVO-DRIVE** | | |
|  Imagem simbólica<br>Frentes em madeira, molduras largas e estreitas em alumínio | DQE0EP | 40 |
| **Acessórios** | | |
|  Imagem simbólica<br>Parafusos | | 68 |
| Broca de centrar | | 68 |
| Amortecedor | | 68 |
| Chave de fendas | | 69 |
| Bit fenda cruzada | | 69 |
| **Montagem, desmontagem e ajuste** | | |
|  Imagem simbólica<br>**Montagem, desmontagem e ajuste**<br>URL curto<br>www.blum.com/a131 | | |
| Diretriz para máquinas<br>**Informações detalhadas para a diretriz de máquinas**<br>URL curto<br>www.blum.com/s025 | | 711 |

| Pictogramas | | |
|---|---|---|
| Artigos somente sob consulta | | |
| Webcode – Digitar ou clicar no configurador de produtos | | |

## Frentes em madeira, molduras largas e estreitas em alumínio

Webcode – Digitar ou clicar no configurador de produtos: DQE0EP



- Ideal para frentes pequenas em uma só peça
- Altura do armário KH 300–580 mm
- Largura de armário KB até 1800 mm
- Profundidade livre do armário LT mín. 264 mm
- Configuração **BLUMOTION** integrado
- **SERVO-DRIVE** – sistema elétrico de auxílio de movimento
- Parada contínua
- Posição fixa do acumulador de forças e fixações frontais
- A montagem dispensa uso de ferramentas
- Dois diferentes tipos de montagem do acumulador de forças
- Ajuste frontal tridimensional

### Informações úteis para o pedido

☐ Standard ■ SERVO-DRIVE

**1 ☐■ Kit acumulador de forças**

**Fixação com parafusos Euro pré-montados**

| Altura do armário KH (mm) | Ref. |
|---|---|
| 300–389 | 22L2210 |
| 390–580 | 22L2510 |

**Consiste em:**
1 2 x Acumulador de forças simétrico
Incl. parafusos Euro, pré-montados

**1 ☐■ Kit acumulador de forças**

**Fixação com parafusos autoatarraxantes com identificação de posição**

| Altura do armário KH (mm) | Ref. |
|---|---|
| 300–389 | 22L2200 |
| 390–580 | 22L2500 |

**Consiste em:**
1 2 x Acumulador de forças simétrico
Incl. identificação de posição
– 8 x Parafuso autoatarraxante Ø 4 x 35 mm

**2 ☐■ Kit alavanca**

| Altura do armário KH (mm) | Peso frontal FG (kg)[1] | Material | Ref. |
|---|---|---|---|
| 300–339 | 1.50–9.00 | Aço | 22L3200 |
| 340–389 | 1.75–10.00 | | 22L3500 |
| 390–540 | 2.00–12.25 | | 22L3800 |
| 480–580 | 2.50–14.00 | | 22L3900 |

**Consiste em:**
2a 2 x Alavanca simétrica
2b 2 x Capa para estabilização transversal
2c 1 x Suporte para estabilização transversal
2d 1 x Compensação de comprimento para estabilização transversal
[1] Incl. peso do puxador

**3 ☐ Kit capas**

| Cor | Material | Ref. |
|---|---|---|
| SW \| HGR \| TGR | Matéria plástica | 22.8000 |

**Consiste em:**
3a 1 x Capa e
3b 1 x Capa d
3c 2 x Elemento de branding, estampado, com logotipo Blum IN-G

**3 ■ Kit capas para SERVO-DRIVE**

| Cor | Material | Ref. |
|---|---|---|
| SW \| HGR \| TGR | Matéria plástica | 23.8000 |

**Consiste em:**
3a 1 x **SERVO-DRIVE** capa esquerda
3b 1 x Capa d
3c 2 x Elemento de branding, estampado, com logotipo Blum IN-G
3d 2 x Interruptor **SERVO-DRIVE**
3e 6 x Amortecedor espaçador Blum Ø 5 mm

**4 ☐■ Fixação frontal**

| Versão | Tipo de fixação | | Ref. |
|---|---|---|---|
| Frentes finas | **EXPANDO T** | 2 x | 20S42T1 |

**EXPANDO T** ideal para frentes finas – Vide indicação da página

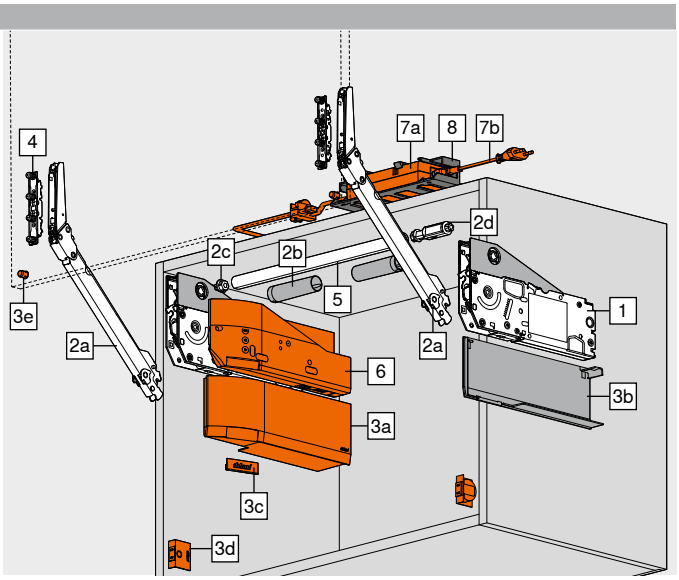


**4 ☐■ Kit fixação frontal**

| Versão | Tipo de fixação | Ref. |
|---|---|---|
| Frentes em madeira e molduras largas em alumínio [1] | Aparafusamento | 20S4200 |
| Molduras estreitas em alumínio [2] | | 20S4200A |

**Consiste em:**
4 2 x Fixação frontal
[1] Utilizar 4 parafusos autoatarraxantes (609.1x00) de cada lado para frentes de madeira
Para molduras largas em alumínio, utilizar 4 parafusos de folha metálica-cabeça embutida (660.0950) de cada lado
[2] Incl. 8 x parafuso de folha metálica cabeça embutida – 660.0950

**5 ☐■ Haste da estabilização transversal**

| Comprimento (mm)[1] | Versão | Ref. |
|---|---|---|
| 1076 | Redondo | 22Q1076U |

**Recorte** 5 Largura livre do armário LW – 113 mm
[1] Para cortar nas medidas exatas

**– ☐■ Kit Dispositivo de união para estabilização transversal[1]**

| Diâmetro (mm) | Material | Ref. |
|---|---|---|
| Ø 20.0 | Zamak | 22Q080Z |

**Consiste em:**
– 1 x Dispositivo de união
– 1 x Suporte
– 2 x Capa para estabilização transversal
– 2 x Suporte para estabilização transversal
**Recorte** 5 Largura livre do armário LW / 2 – 105 mm
[1] A partir de largura livre de armário LW ≥ 1190 mm ou largura de armário KB ≥ 1228 mm

**6 ■ Kit SERVO-DRIVE**

| Cor | Material | Ref. |
|---|---|---|
| TGR | Matéria plástica | 23.A000 |

**Consiste em:**
6a 1 x Mecanismo de acionamento
6b 1 x Cabo de distribuição **SERVO-DRIVE**, 1500 mm
6c 1 x Piercing de conexão
6d 2 x Ponteira de isolamento
Em frentes unidas, recomendamos para cada kit um mecanismo de acionamento!

## Frentes em madeira, molduras largas e estreitas em alumínio

Webcode – Digitar ou clicar no configurador de produtos: DQE0EP

### Informações úteis para o pedido

**7** ■ **Fonte de alimentação e cabo da fonte de alimentação SERVO-DRIVE**[4]

**Cor**: SZ

| Plugue de tomada | Mercado[1] | Pacote de idiomas[2] | Idioma[3] | Ref. |
|---|---|---|---|---|
| E | Europa | A | DE \| EN \| FR \| IT \| NL | Z10NE04EA |
| | | B | DA \| EN \| FI \| NO \| SV | Z10NE04EB |
| | | C | EL \| EN \| HR \| SL \| SR \| TR | Z10NE04EC |
| | | D | EN \| ES \| FR \| IT \| PT | Z10NE04ED |
| | | E | CS \| HU \| PL \| SK | Z10NE04EE |
| | | F | BG \| ET \| LT \| LV \| RO \| RU \| UK | Z10NE04EF |
| | | I | EN | Z10NE04EI |
| B | GB | A | DE \| EN \| FR \| IT \| NL | Z10NE04BA |
| | | I | EN | Z10NE04BI |
| H | IN | | | Z10NE04HI |
| I | IL | A | DE \| EN \| FR \| IT \| NL | Z10NE04IA |
| K | AU | I | EN | Z10NE04KI |
| N | CN | H | EN \| ZH \| KO | Z10NE04NH |
| R | KR | | | Z10NE04RH |
| S | BR | K | EN \| ES \| PT | Z10NE04SK |
| T | TW | H | EN \| ZH \| KO | Z10NE04TH |
| U | US \| CA | G | EN \| ES \| FR | Z10NE04UG |
| | JP | J | JA | Z10NE04UJ |
| Z | ZA | I | EN | Z10NE04ZI |

**Consiste em:**

**7a** 1 x Fonte de alimentação **SERVO-DRIVE**
Cabo de saída – Comprimento 2 m
Incl. instruções de montagem e operação

**7b** 1 x Cabo da fonte de alimentação
Comprimento 1.5–1.8 m, incl. plugue

[1] Nomes de mercado de acordo com ISO 3166
[2] Pacote de idiomas – Instruções de operação
[3] Designações da língua gem. ISO 639
[4] Para dois ou mais mecanismos de acionamento

### Alternativa para 7 | 8

**–** ■ **Fonte de alimentação SERVO-DRIVE com plugue**[5]

**Cor**: SZ

| Adaptador[1] | Mercado[2] | Pacote de idiomas[3] | Idioma[4] | Ref. |
|---|---|---|---|---|
| E | Europa | A | DE \| EN \| FR \| IT \| NL | ☎ Z10NA40EA |
| | | B | DA \| EN \| FI \| NO \| SV | ☎ Z10NA40EB |
| | | C | EL \| EN \| HR \| SL \| SR \| TR | ☎ Z10NA40EC |
| | | D | EN \| ES \| FR \| IT \| PT | ☎ Z10NA40ED |
| | | E | CS \| HU \| PL \| SK | ☎ Z10NA40EE |
| | | F | BG \| ET \| LT \| LV \| RO \| RU \| UK | ☎ Z10NA40EF |
| B | GB | A | DE \| EN \| FR \| IT \| NL | ☎ Z10NA40BA |
| K | AU | I | EN | ☎ Z10NA40KI |
| N | CN | H | EN \| ZH \| KO | ☎ Z10NA40NH |
| U | US \| CA \| JP | G | EN \| ES \| FR | ☎ Z10NA40UG |

**Consiste em:**

**–** 1 x Fonte de alimentação **SERVO-DRIVE** com plugue
Incl. cabo, 1120 mm (com cabo de distribuição **SERVO-DRIVE** extensível de no máx. 2000 mm)
Incl. instruções de montagem e operação

[1] Para uma lista detalhada de mercados, vide capítulo Informação
[2] Nomes de mercado de acordo com ISO 3166
[3] Pacote de idiomas – Instruções de operação
[4] Designações da língua gem. ISO 639
[5] Somente para um mecanismo de acionamento
Outras combinações sob consulta

**8** ■ **Suporte da fonte de alimentação – Montagem na parede**[1]

| Cor | Material | Ref. |
|---|---|---|
| WGR | Matéria plástica | Z10NG120 |

**Consiste em:**

**8** 1 x Suporte da fonte de alimentação – Montagem na parede

[1] Para fonte de alimentação **SERVO-DRIVE**

### Acessórios

**–** ■ **Kit cabo de distribuição SERVO-DRIVE**[2]

| Cor | Comprimento (m)[1] | Ref. |
|---|---|---|
| SZ | 8 | Z10K800AE |

**Consiste em:**

**6b** 1 x Cabo de distribuição **SERVO-DRIVE**
**6d** 5 x Ponteira de isolamento

[1] Para cortar nas medidas exatas
[2] Utilizado como cabo de distribuição, cabo do perfil e cabo de comunicação

**–** ■ **Kit piercing de conexão**

| Cor | Material | Ref. |
|---|---|---|
| SZ | Matéria plástica | Z10V100E.01 |

**Consiste em:**

**6c** 1 x Piercing de conexão
**6d** 2 x Ponteira de isolamento

**–** ■ **Grampo de fixação do cabo**[1]

| Cor | Material | Ref. |
|---|---|---|
| WS | Matéria plástica | Z10K0009 |

**Consiste em:**

**–** 1 x Grampo de fixação do cabo

[1] Por ex., para fixar o cabo de distribuição **SERVO-DRIVE**

| Cor | | Cor | |
|---|---|---|---|
| HGR | Cinza-claro | TGR | Cinza-escuro |
| IN-G | Inmold aço inox escovado | WGR | Acinzentado |
| SW | Branco-seda | WS | Branco |
| SZ | Preto | | |

### Sumário


| | | | | | |
|---|---|---|---|---|---|
| Sinopse | 39 | Planificação – Amortecedor espaçador Blum | 43 | **Montagem, desmontagem e ajuste** | |
| Sistema de fixação para frentes finas – **EXPANDO T** | 596 | Planificação – Interruptor **SERVO-DRIVE** | 43 | | |
| | | **SERVO-DRIVE uno** – Lista de mercados | 732 | | |
| Recomendação de processamento e isenção de responsabilidade – **EXPANDO T** | 597 | Serviços Blum | 602 | URL curto | |
| | | Valores referenciais para o peso frontal FG (kg) | 716 | www.blum.com/a131 | |
| Acessórios | 68 | Diretriz para máquinas | 711 | | |
| Planificação | 42 | Outras informações técnicas | 708 | | |

## Frentes em madeira, molduras largas e estreitas em alumínio

Webcode – Digitar ou clicar no configurador de produtos: DQE0EP

### Planificação

#### Posição do furo – Parafusos Euro

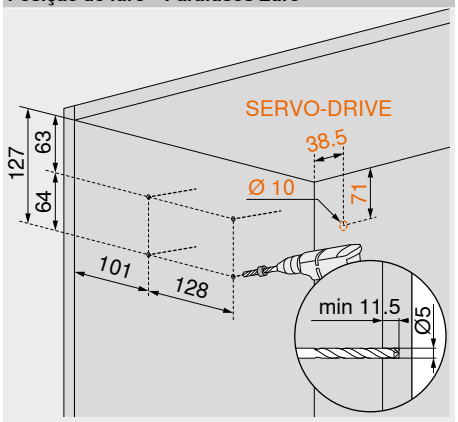


#### Posição do furo – Parafusos autoatarraxantes

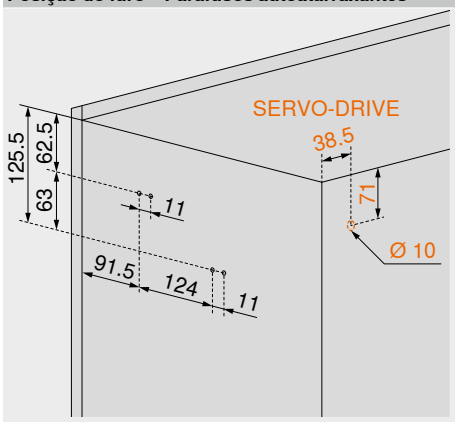


#### Identificação de posição – Parafusos autoatarraxantes

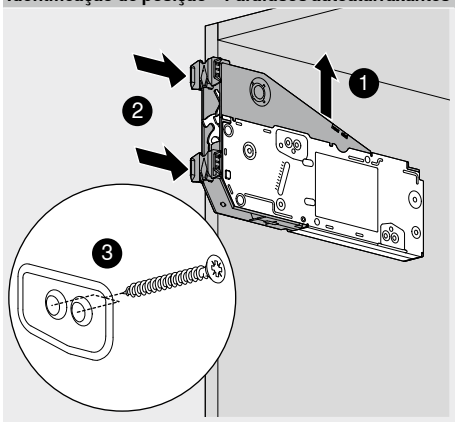


#### Espaço necessário

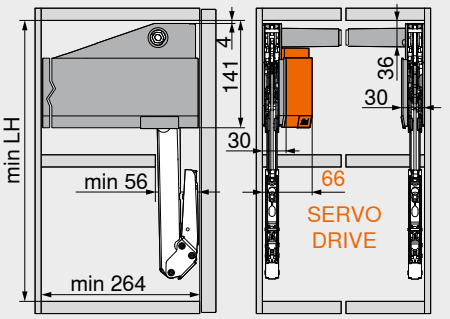


| Kit alavanca | LH mín. (mm)[1] |
|---|---|
| 22L3200 | 255 |
| 22L3500 | 295 |
| 22L3800 | 345 |
| 22L3900 | 399 |

[1] Dimensões referentes à folga F inferior = 0 mm
KH Altura do armário
LH Altura livre do armário

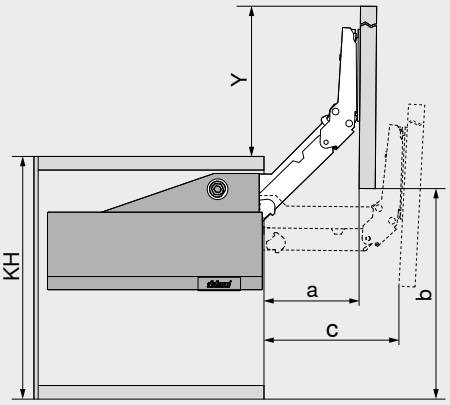


| Kit alavanca | a (mm) | b (mm)[1] | c (mm) | Y (mm)[2] |
|---|---|---|---|---|
| 22L3200 | 112 | 272.5 | 155.5 | 272.5 |
| 22L3500 | 140.5 | 340 | 195 | 340 |
| 22L3800 | 176 | 425 | 245 | 425 |
| 22L3900 | 214.5 | 517 | 297.5 | 517 |

[1] Dimensões referentes à folga F inferior = 0 mm
[2] Dimensões referentes à folga F superior = 0 mm
KH Altura do armário

#### Espaço necessário – Moldura de acabamento | Testeira

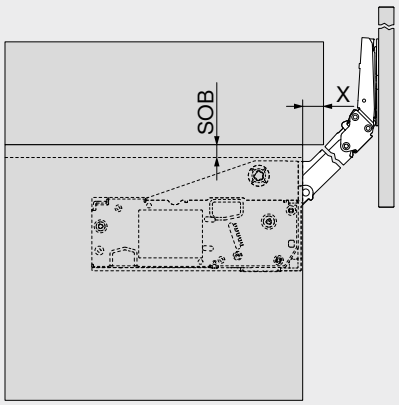


| Espessura do fundo superior SOB (mm) | X (mm) |
|---|---|
| 16 | 25 |
| 17 | 26 |
| 18 | 27 |
| 19 | 28 |
| 20 | 29 |

#### Trabalho com frentes – Frentes em madeira e molduras largas em alumínio

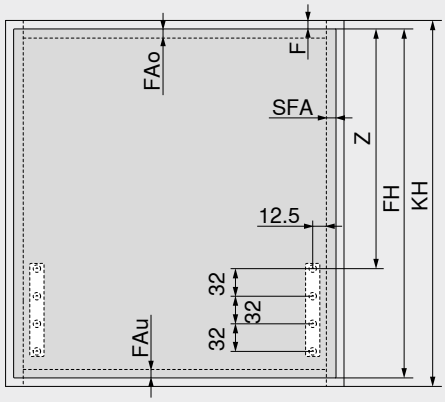


| Kit alavanca | Z (mm) |
|---|---|
| 22L3200 | 113 + FAo |
| 22L3500 | 153 + FAo |
| 22L3800 | 203 + FAo |
| 22L3900 | 256 + FAo |

F Folga
FAo Recobrimento frontal superior
FAu Recobrimento frontal inferior
SFA Recobrimento frontal na lateral
FH Altura frontal
KH Altura do armário
Montagem na parede: folga mínima necessária 5 mm

#### Trabalho com frentes – Molduras estreitas em alumínio

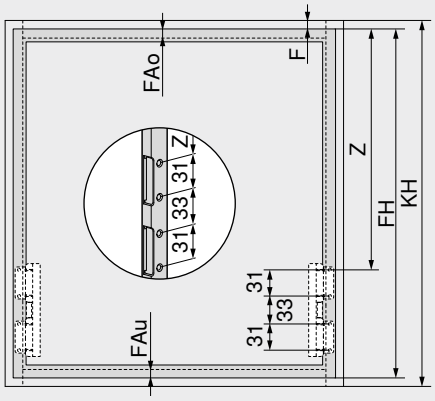


| Kit alavanca | Z (mm) |
|---|---|
| 22L3200 | 113.5 + FAo |
| 22L3500 | 153.5 + FAo |
| 22L3800 | 203.5 + FAo |
| 22L3900 | 256.5 + FAo |

F Folga
FAo Recobrimento frontal superior
FAu Recobrimento frontal inferior
FH Altura frontal
KH Altura do armário
Montagem na parede: folga mínima necessária 5 mm

#### Molduras estreitas em alumínio

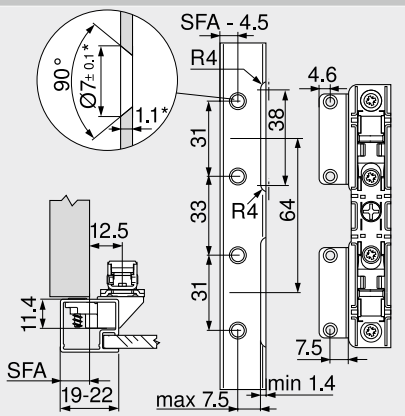


Na largura de moldura de 19 mm, é possível um recobrimento frontal lateral SFA de 11–18 mm
* Em caso de alteração da espessura do material, adaptar as medidas de trabalho

## Frentes em madeira, molduras largas e estreitas em alumínio

Webcode – Digitar ou clicar no configurador de produtos DQE0EP

### Planificação

#### Dispositivo de união

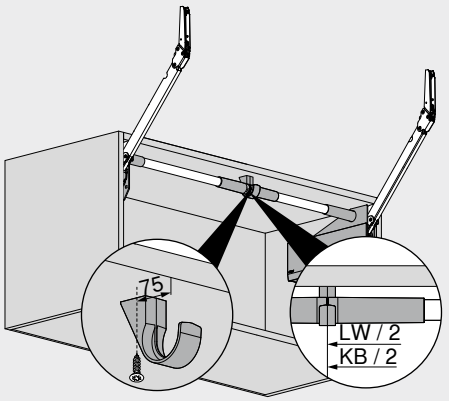


KB Largura do armário
LW Largura livre do armário

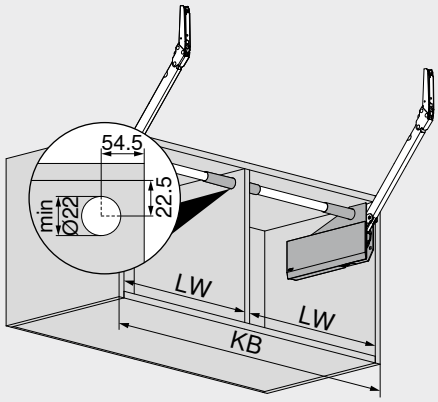


KB Largura do armário
LW Largura livre do armário

#### Amortecedor espaçador Blum (somente para aplicação SERVO-DRIVE)

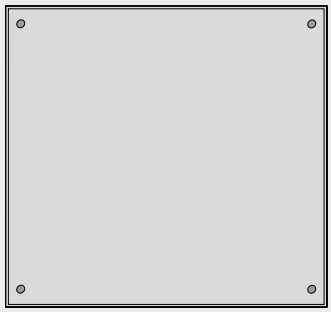

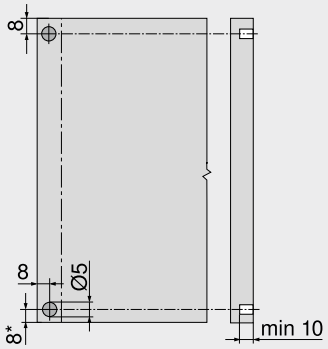


Colocar amortecedor distanciador Blum (não colar)

**Recomendação para molduras em alumínio**

Prever a furação para o amortecedor distanciador Blum em lateral de armário
Um teste de recobrimento deve ser efetuado quando da fixação na frente

* A partir de arestas inferiores de armário em frentes com saliência para baixo

#### Interruptor SERVO-DRIVE

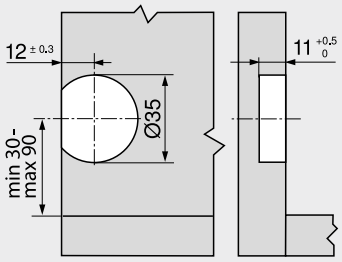


### Sumário


| | |
|---|---|
| Sinopse | 39 |
| Informações úteis para o pedido – Frentes em madeira, molduras largas e estreitas em alumínio | 40 |
| Serviços Blum | 602 |
| Diretriz para máquinas | 711 |
| Outras informações técnicas | 708 |

**Montagem, desmontagem e ajuste**

URL curto
www.blum.com/a131

## Vivenciando um conforto de movimento fascinante




**AVENTOS HK top** é compacto, minimalista e altamente funcional. Como um pacote flexível potente é ideal em armários altos e superiores tanto para portas de elevação pequenas como grandes. O limitador do ângulo de abertura e a solução de segurança vêm integrados. Molduras de acabamento foram levadas em consideração durante o desenvolvimento.

- Altura do armário KH 205–600 mm
- Largura de armário KB até 1800 mm
- **BLUMOTION** – fechamento leve e silencioso graças ao amortecimento
- **SERVO-DRIVE** – sistema elétrico de auxílio de movimento
- Pequena força de atuação
- A montagem dispensa uso de ferramentas
- Posição fixa do acumulador de forças e fixações frontais
- Acumulador de forças simétrico
- Ajuste frontal tridimensional
- Sem necessidade de dobradiças

### Design e montagem



O limitador do ângulo de abertura já vem integrado no **AVENTOS HK top** e pode ser ajustado continuamente.



Graças ao design minimalista, a porta de elevação integra-se harmoniosamente ao móvel em todos os ambientes.



**AVENTOS HK top** também pode ser realizado com **EXPANDO T** para frentes finas a partir de 8 mm.



As capas em linha reta combinam visualmente com **AVENTOS HF top** | **HS top** | **HL top**. Disponíveis em branco-seda, cinza-claro e cinza-intenso.

### Vantagens, que convencem você e seus clientes



**Nenhuma peça saliente**
Com a alavanca fechada, nenhuma peça se projeta para fora do armário. Isto facilita consideravelmente o transporte interno da empresa.



**Solução de segurança integrada**
O mecanismo inovador impede uma ativação involuntária do braço da alavanca.



**Variantes de fixação**
Dois tipos de montagem do acumulador de forças: com parafusos Euro pré-montados ou na variante parafusos autoatarraxantes com identificação de posição.



| Aplicações | Webcode | Página |
|---|---|---|
| **Standard \| SERVO-DRIVE** | | |
|  Imagem simbólica<br>Frentes em madeira, molduras largas e estreitas em alumínio | DQHFJY | 46 |
| **TIP-ON** | | |
|  Imagem simbólica<br>Frentes em madeira, molduras largas e estreitas em alumínio – **TIP-ON** | DQHS7Y | 50 |
|  <br>**TIP-ON 956.** – Versão curta com ímã | | 52 |
| **Acessórios** | | |
|  Imagem simbólica<br>Calços adaptadores | | 53 |
| Parafusos | | 68 |
| Broca de centrar | | 68 |
| Amortecedor | | 68 |
| Chave de fendas | | 69 |
| Bit fenda cruzada | | 69 |
| **Montagem, desmontagem e ajuste** | | |
|  Imagem simbólica<br>**Montagem, desmontagem e ajuste**<br>URL curto<br>www.blum.com/a170 | | |
| Diretriz para máquinas<br>**Informações detalhadas para a diretriz de máquinas**<br>URL curto<br>www.blum.com/s025 | | 711 |

**Pictogramas**

- Artigos somente sob consulta
- Webcode – Digitar ou clicar no configurador de produtos

## Frentes em madeira, molduras largas e estreitas em alumínio

Webcode – Digitar ou clicar no configurador de produtos: DQHFJY



- Altura do armário KH 205–600 mm
- Largura de armário KB até 1800 mm
- **BLUMOTION** – fechamento leve e silencioso graças ao amortecimento
- **SERVO-DRIVE** – sistema elétrico de auxílio de movimento
- Conforto harmonioso do movimento com parada contínua
- A montagem dispensa uso de ferramentas
- Posição fixa do acumulador de forças e fixações frontais
- Ajuste frontal tridimensional
- Ajuste simples e contínuo do acumulador de forças
- Solução de segurança integrada
- Limitador contínuo do ângulo de abertura integrado

**Fator de rendimento LF**

Altura do armário KH (mm) x peso frontal FG incl. peso em dobro do puxador (kg)

Nas áreas de sobreposição, recomendamos o acumulador de forças mais forte!

Nas áreas da borda do acumulador de forças avulso, recomendamos um teste de recobrimento!

### Informações úteis para o pedido

☐ Standard ■ SERVO-DRIVE

**1 ☐■ Kit acumulador de forças**

**Fixação com parafusos Euro pré-montados**



| Fator de rendimento LF | Ângulo de abertura OW[1] | Ref. |
|---|---|---|
| 420–1610 | 75°–107° | 22K2310 |
| 930–2800 | | 22K2510 |
| 1730–5200 | | 22K2710 |
| 3200–9000 | | 22K2910 |

**Consiste em:**

1 2 x Acumulador de forças simétrico
Incl. parafusos Euro, pré-montados

**Nota**

Peso frontal máx. FG 18 kg para dois acumuladores!

[1] Ajuste contínuo

**1 ☐■ Kit acumulador de forças**

**Fixação com parafusos autoatarraxantes com identificação de posição**



| Fator de rendimento LF | Ângulo de abertura OW[1] | Ref. |
|---|---|---|
| 420–1610 | 75°–107° | 22K2300 |
| 930–2800 | | 22K2500 |
| 1730–5200 | | 22K2700 |
| 3200–9000 | | 22K2900 |

**Consiste em:**

1 2 x Acumulador de forças simétrico
Incl. identificação de posição
– 8 x Parafuso autoatarraxante Ø 4 x 35 mm

**Nota**

Peso frontal máx. FG 18 kg para dois acumuladores!

[1] Ajuste contínuo

**3 ☐ Kit capas**



| Cor | Material | Ref. |
|---|---|---|
| SW \| HGR \| TGR | Matéria plástica | 22K8000 |

**Consiste em:**

– 1 x Capa e
3b 1 x Capa d
3c 2 x Elemento de branding, estampado, com logotipo Blum IN-G

**3 ■ Kit capas para SERVO-DRIVE**



| Cor | Material | Ref. |
|---|---|---|
| SW \| HGR \| TGR | Matéria plástica | 23K8000 |

**Consiste em:**

3a 1 x **SERVO-DRIVE** capa esquerda
3b 1 x Capa d
3c 2 x Elemento de branding, estampado, com logotipo Blum IN-G
3d 2 x Interruptor **SERVO-DRIVE**
3e 2 x Amortecedor espaçador Blum Ø 5 mm

**4 ☐■ Kit fixação frontal**



| Versão | Tipo de fixação | Ref. |
|---|---|---|
| Frentes em madeira e molduras largas em alumínio [1] | Aparafusamento | 20S4200 |
| Molduras estreitas em alumínio [2] | | 20S4200A |

**Consiste em:**

4 2 x Fixação frontal

[1] Utilizar 4 parafusos autoatarraxantes (609.1x00) de cada lado para frentes de madeira
Para molduras largas em alumínio, utilizar 4 parafusos de folha metálica-cabeça embutida (660.0950) de cada lado

[2] Incl. 8 x parafuso de folha metálica cabeça embutida – 660.0950

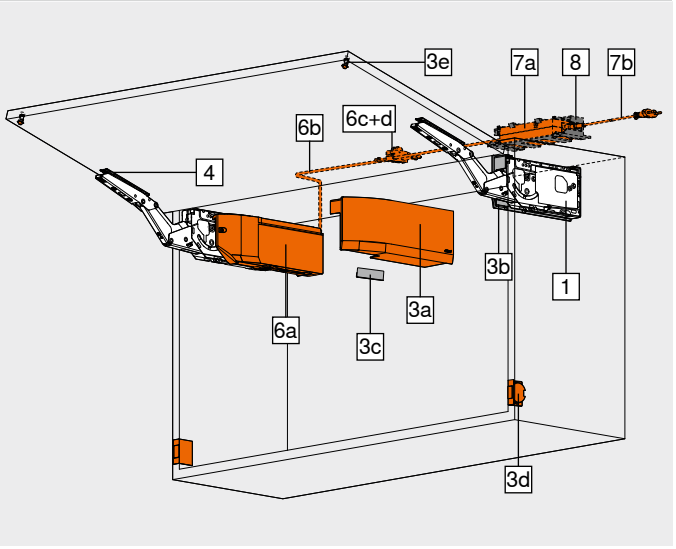


**4 ☐■ Fixação frontal**



| Versão | Tipo de fixação | | Ref. |
|---|---|---|---|
| Frentes finas | **EXPANDO T** | 2 x | 20S42T1 |

**EXPANDO T** ideal para frentes finas – Vide indicação da página

**6 ■ Kit SERVO-DRIVE**



| Cor | Material | Ref. |
|---|---|---|
| TGR | Matéria plástica | 23KA000 |

**Consiste em:**

6a 1 x Mecanismo de acionamento
6b 1 x Cabo de distribuição **SERVO-DRIVE**, 1500 mm
6c 1 x Piercing de conexão
6d 2 x Ponteira de isolamento

A partir de 3 acumuladores de forças, recomendamos 2 mecanismos de acionamento sincronizados

**8 ■ Suporte da fonte de alimentação – Montagem na parede[1]**



| Cor | Material | Ref. |
|---|---|---|
| WGR | Matéria plástica | Z10NG120 |

**Consiste em:**

8 1 x Suporte da fonte de alimentação – Montagem na parede

[1] Para fonte de alimentação **SERVO-DRIVE**

## Frentes em madeira, molduras largas e estreitas em alumínio

Webcode – Digitar ou clicar no configurador de produtos: DQHFJY

### Informações úteis para o pedido

**7** ■ **Fonte de alimentação e cabo da fonte de alimentação SERVO-DRIVE**[4]

**Cor**: SZ

| Plugue de tomada | Mercado[1] | Pacote de idiomas[2] | Idioma[3] | Ref. |
|---|---|---|---|---|
| E | Europa | A | DE \| EN \| FR \| IT \| NL | Z10NE04EA |
| | | B | DA \| EN \| FI \| NO \| SV | Z10NE04EB |
| | | C | EL \| EN \| HR \| SL \| SR \| TR | Z10NE04EC |
| | | D | EN \| ES \| FR \| IT \| PT | Z10NE04ED |
| | | E | CS \| HU \| PL \| SK | Z10NE04EE |
| | | F | BG \| ET \| LT \| LV \| RO \| RU \| UK | Z10NE04EF |
| | | I | EN | Z10NE04EI |
| B | GB | A | DE \| EN \| FR \| IT \| NL | Z10NE04BA |
| | | I | EN | Z10NE04BI |
| H | IN | | | Z10NE04HI |
| I | IL | A | DE \| EN \| FR \| IT \| NL | Z10NE04IA |
| K | AU | I | EN | Z10NE04KI |
| N | CN | H | EN \| ZH \| KO | Z10NE04NH |
| R | KR | | | Z10NE04RH |
| S | BR | K | EN \| ES \| PT | Z10NE04SK |
| T | TW | H | EN \| ZH \| KO | Z10NE04TH |
| U | US \| CA | G | EN \| ES \| FR | Z10NE04UG |
| | JP | J | JA | Z10NE04UJ |
| Z | ZA | I | EN | Z10NE04ZI |

**Consiste em:**

**7a** 1 x Fonte de alimentação **SERVO-DRIVE**
Cabo de saída – Comprimento 2 m
Incl. instruções de montagem e operação

**7b** 1 x Cabo da fonte de alimentação
Comprimento 1.5–1.8 m, incl. plugue

[1] Nomes de mercado de acordo com ISO 3166
[2] Pacote de idiomas – Instruções de operação
[3] Designações da língua gem. ISO 639
[4] Para dois ou mais mecanismos de acionamento

### Alternativa para 7 | 8

**–** ■ **Fonte de alimentação SERVO-DRIVE com plugue**[5]

**Cor**: SZ

| Adaptador[1] | Mercado[2] | Pacote de idiomas[3] | Idioma[4] | Ref. |
|---|---|---|---|---|
| E | Europa | A | DE \| EN \| FR \| IT \| NL | ☎ Z10NA40EA |
| | | B | DA \| EN \| FI \| NO \| SV | ☎ Z10NA40EB |
| | | C | EL \| EN \| HR \| SL \| SR \| TR | ☎ Z10NA40EC |
| | | D | EN \| ES \| FR \| IT \| PT | ☎ Z10NA40ED |
| | | E | CS \| HU \| PL \| SK | ☎ Z10NA40EE |
| | | F | BG \| ET \| LT \| LV \| RO \| RU \| UK | ☎ Z10NA40EF |
| B | GB | A | DE \| EN \| FR \| IT \| NL | ☎ Z10NA40BA |
| K | AU | I | EN | ☎ Z10NA40KI |
| N | CN | H | EN \| ZH \| KO | ☎ Z10NA40NH |
| U | US \| CA \| JP | G | EN \| ES \| FR | ☎ Z10NA40UG |

**Consiste em:**

**–** 1 x Fonte de alimentação **SERVO-DRIVE** com plugue
Incl. cabo, 1120 mm (com cabo de distribuição **SERVO-DRIVE** extensível de no máx. 2000 mm)
Incl. instruções de montagem e operação

[1] Para uma lista detalhada de mercados, vide capítulo Informação
[2] Nomes de mercado de acordo com ISO 3166
[3] Pacote de idiomas – Instruções de operação
[4] Designações da língua gem. ISO 639
[5] Somente para um mecanismo de acionamento
Outras combinações sob consulta

### Acessórios

**–** ■ **Kit cabo de distribuição SERVO-DRIVE**[2]

| Cor | Comprimento (m)[1] | Ref. |
|---|---|---|
| SZ | 8 | Z10K800AE |

**Consiste em:**

**6b** 1 x Cabo de distribuição **SERVO-DRIVE**
**6d** 5 x Ponteira de isolamento

[1] Para cortar nas medidas exatas
[2] Utilizado como cabo de distribuição, cabo do perfil e cabo de comunicação

**–** ■ **Kit piercing de conexão**

| Cor | Material | Ref. |
|---|---|---|
| SZ | Matéria plástica | Z10V100E.01 |

**Consiste em:**

**6c** 1 x Piercing de conexão
**6d** 2 x Ponteira de isolamento

**–** ■ **Grampo de fixação do cabo**[1]

| Cor | Material | Ref. |
|---|---|---|
| WS | Matéria plástica | Z10K0009 |

**Consiste em:**

– 1 x Grampo de fixação do cabo

[1] Por ex., para fixar o cabo de distribuição **SERVO-DRIVE**

| Cor | | Cor | |
|---|---|---|---|
| HGR | Cinza-claro | TGR | Cinza-escuro |
| IN-G | Inmold aço inox escovado | WGR | Acinzentado |
| SW | Branco-seda | WS | Branco |
| SZ | Preto | | |

### Sumário


| | | | | | |
|---|---|---|---|---|---|
| Sinopse | 45 | Planificação – Amortecedor espaçador Blum | 49 | **Montagem, desmontagem e ajuste** | |
| Sistema de fixação para frentes finas – **EXPANDO T** | 596 | Planificação – Interruptor **SERVO-DRIVE** | 49 | | |
| | | **SERVO-DRIVE uno** – Lista de mercados | 732 | | |
| Recomendação de processamento e isenção de responsabilidade – **EXPANDO T** | 597 | Serviços Blum | 602 | URL curto | |
| | | Valores referenciais para o peso frontal FG (kg) | 716 | www.blum.com/a170 | |
| Acessórios | 68 | Diretriz para máquinas | 711 | | |
| Planificação | 48 | Outras informações técnicas | 708 | | |

## Frentes em madeira, molduras largas e estreitas em alumínio

Webcode – Digitar ou clicar no configurador de produtos: DQHFJY

### Planificação

#### Posição do furo – Parafusos Euro

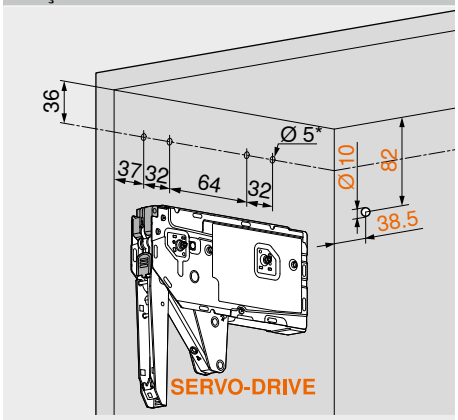


* Profundidade de furação 11.5 mm

#### Posição do furo – Parafusos autoatarraxantes

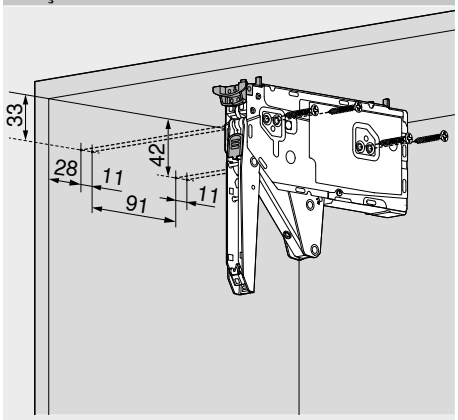


4 x parafusos autoatarraxantes Ø 4 x 35 mm

#### Identificação de posição – Parafusos autoatarraxantes

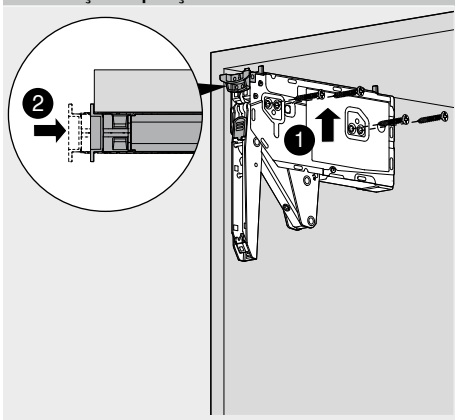


#### Espaço necessário

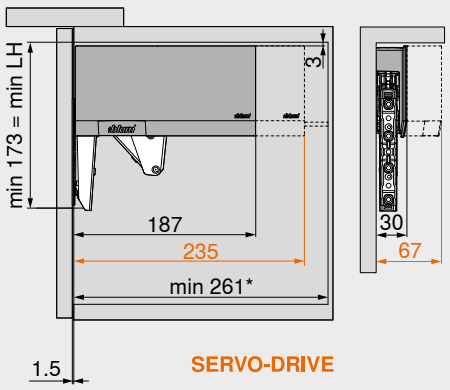


LH Altura livre do armário
* Mín. 261 mm com ferragem de suspensão aparente

#### Espaço necessário – Moldura de acabamento | Testeira

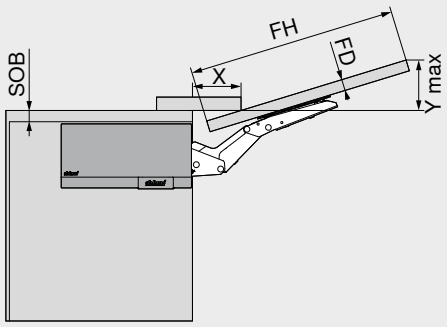


**Espaço necessário (mm)**
Em ângulo de abertura máx.
Y = FH x 0.29 + FD – SOB

| | | | | | | |
|---|---|---|---|---|---|---|
| **FD (mm)** | 16 | 19 | 22 | 26 | 28 | – |
| **X (mm)** | 68 | 57 | 47 | 33 | 27 | – |

FD Espessura frontal
FH Altura frontal
SOB Espessura do fundo superior

#### Folga mínima MF

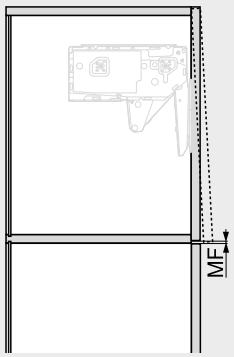


MF Folga mínima
2 mm

#### Trabalho com frentes – Frentes em madeira e molduras largas em alumínio

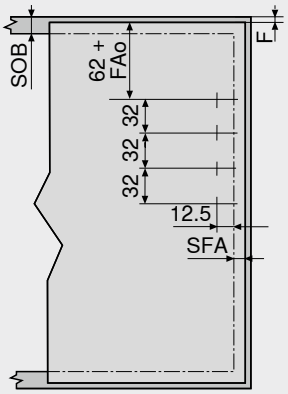


Utilizar 4 parafusos autoatarraxantes (609.1x00) para frentes em madeira
Para molduras largas em alumínio, utilizar 4 parafusos de folha metálica-cabeça embutida (660.0950)
F Folga
FAo Recobrimento frontal superior
Máx. 25.4 mm
SFA Recobrimento frontal na lateral
SOB Espessura do fundo superior

#### Trabalho com frentes – Molduras estreitas em alumínio

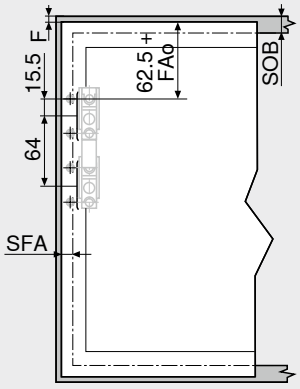


F Folga
FAo Recobrimento frontal superior
Máx. 25.4 mm
SFA Recobrimento frontal na lateral
SOB Espessura do fundo superior

#### Molduras estreitas em alumínio

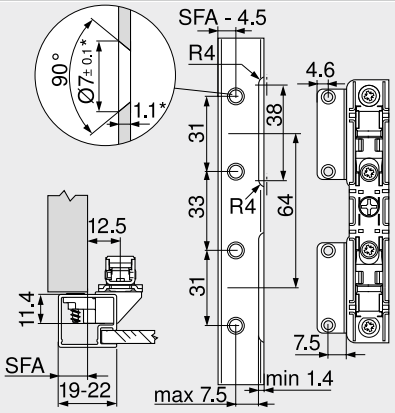


Na largura de moldura de 19 mm, é possível um recobrimento frontal lateral SFA de 11–18 mm
* Em caso de alteração da espessura do material, adaptar as medidas de trabalho

## Frentes em madeira, molduras largas e estreitas em alumínio

Webcode – Digitar ou clicar no configurador de produtos: DQHFJY

### Planificação

#### Amortecedor espaçador Blum (somente para aplicação SERVO-DRIVE)



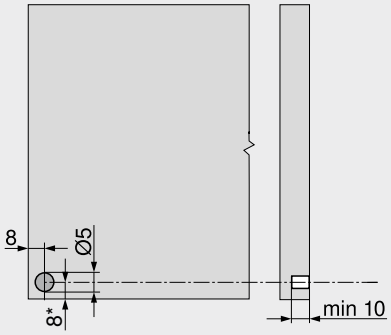


Colocar amortecedor distanciador Blum (não colar)
Não colocar amortecedores no terço superior

**Recomendação para molduras em alumínio**

Prever a furação para o amortecedor distanciador Blum em lateral de armário
Um teste de recobrimento deve ser efetuado quando da fixação na frente
* A partir de arestas inferiores de armário em frentes com saliência para baixo

#### Interruptor SERVO-DRIVE

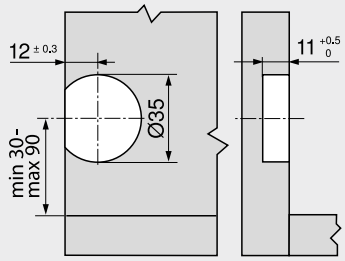


### Sumário


| | |
|---|---|
| Sinopse | 45 |
| Informações úteis para o pedido – Frentes em madeira, molduras largas e estreitas em alumínio | 46 |
| Serviços Blum | 602 |
| Diretriz para máquinas | 711 |
| Outras informações técnicas | 708 |


**AVENTOS HK top**

URL curto
www.blum.com/i014

**Montagem, desmontagem e ajuste**

URL curto
www.blum.com/a170

## Frentes em madeira, molduras largas e estreitas em alumínio – TIP-ON

Webcode – Digitar ou clicar no configurador de produtos: DQHS7Y



- Altura do armário KH 205–600 mm
- Largura de armário KB até 1800 mm
- Conforto harmonioso do movimento com parada contínua
- A montagem dispensa uso de ferramentas
- Posição fixa do acumulador de forças e fixações frontais
- Ajuste frontal tridimensional
- Ajuste simples e contínuo do acumulador de forças
- Solução de segurança integrada
- Limitador contínuo do ângulo de abertura integrado
- **TIP-ON** – sistema de auxílio de abertura mecânico
- Para perfuração ou em combinação com calços adaptadores

**Fator de rendimento LF**

Altura do armário KH (mm) x peso frontal FG incl. peso em dobro do puxador (kg)

Nas áreas de sobreposição, recomendamos o acumulador de forças mais forte!

Nas áreas da borda do acumulador de forças avulso, recomendamos um teste de recobrimento!

### Informações úteis para o pedido

■ **TIP-ON**

**1 ■ Kit acumulador de forças – TIP-ON**

**Fixação com parafusos Euro pré-montados**



| Fator de rendimento LF | Ângulo de abertura OW[1] | Ref. |
|---|---|---|
| 420–1610 | 75°–107° | 22K2310T |
| 930–2800 | | 22K2510T |
| 1730–5200 | 75°–100° | 22K2710T |
| 3200–9000 | | 22K2910T |

**Consiste em:**

1 2 x Acumulador de forças simétrico
Incl. parafusos Euro, pré-montados

**Nota**

Peso frontal máx. FG 18 kg para dois acumuladores!

[1] Ajuste contínuo

**1 ■ Kit acumulador de forças – TIP-ON**

**Fixação com parafusos autoatarraxantes com identificação de posição**



| Fator de rendimento LF | Ângulo de abertura OW[1] | Ref. |
|---|---|---|
| 420–1610 | 75°–107° | 22K2300T |
| 930–2800 | | 22K2500T |
| 1730–5200 | 75°–100° | 22K2700T |
| 3200–9000 | | 22K2900T |

**Consiste em:**

1 2 x Acumulador de forças simétrico
Incl. identificação de posição
– 8 x Parafuso autoatarraxante Ø 4 x 35 mm

**Nota**

Peso frontal máx. FG 18 kg para dois acumuladores!

[1] Ajuste contínuo

**3 ■ Kit capas**



| Cor | Material | Ref. |
|---|---|---|
| SW \| HGR \| TGR | Matéria plástica | 22K8000 |

**Consiste em:**

– 1 x Capa e
3b 1 x Capa d
3c 2 x Elemento de branding, estampado, com logotipo Blum
IN-G

**4 ■ Kit fixação frontal**



| Versão | Tipo de fixação | Ref. |
|---|---|---|
| Frentes em madeira e molduras largas em alumínio [1] | Aparafusamento | 20S4200 |
| Molduras estreitas em alumínio [2] | | 20S4200A |

[1] Utilizar 4 parafusos autoatarraxantes (609.1x00) de cada lado para frentes de madeira
Para molduras largas em alumínio, utilizar 4 parafusos de folha metálica-cabeça embutida (660.0950) de cada lado

[2] Incl. 8 x parafuso de folha metálica cabeça embutida – 660.0950

**4 ■ Fixação frontal**



| Versão | Tipo de fixação | Ref. |
|---|---|---|
| Frentes finas | **EXPANDO T** 2 x | 20S42T1 |

**EXPANDO T** ideal para frentes finas – Vide indicação da página

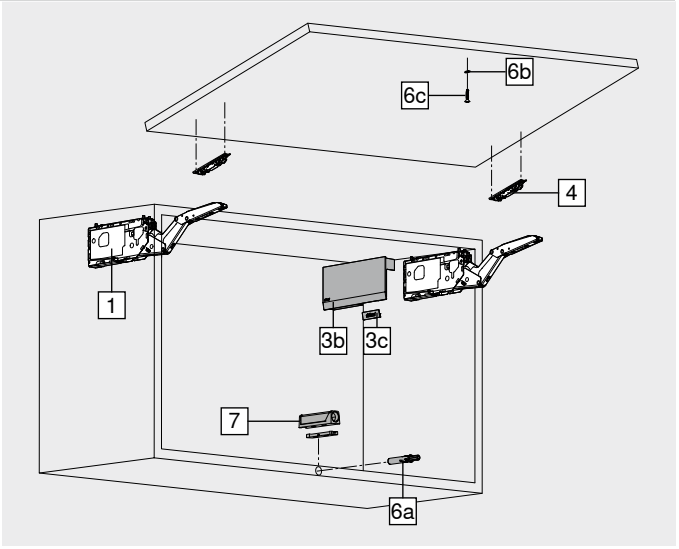


**6 ■ TIP-ON 956. – Versão curta com ímã**



| Altura do armário KH (mm) | Cor | Ref. |
|---|---|---|
| Até 600 | SW \| R7036 \| CS | 956.1004 |

**Consiste em:**

6a 1 x **TIP-ON 956.** – Versão curta com ímã
6b 1 x Plaqueta para aparafusar
6c 1 x Plaqueta para colagem
Não indicado para superfícies com pintura eletrostática a pó, enceradas ou lubrificadas
– 1 x Parafuso autoatarraxante Ø 3.5 x 15 mm, ref. 609.1500

### Acessórios

**7 ■ Calço adaptador**



| Versão | Cor | Ref. |
|---|---|---|
| Calço adaptador reto – Versão standard | SW \| R7036 \| CS | 956.1201 |
| Calço adaptador cruz – Versão longa | R7036 | 956A1501 |

| Cor | | Cor | |
|---|---|---|---|
| CS | Preto-carbono | SW | Branco-seda |
| HGR | Cinza-claro | TGR | Cinza-escuro |
| IN-G | Inmold aço inox escovado | | |
| R7036 | RAL 7036 cinza-platina | | |

## Frentes em madeira, molduras largas e estreitas em alumínio – TIP-ON

Webcode – Digitar ou clicar no configurador de produtos: DQHS7Y

### Planificação

#### Posição do furo – Parafusos Euro

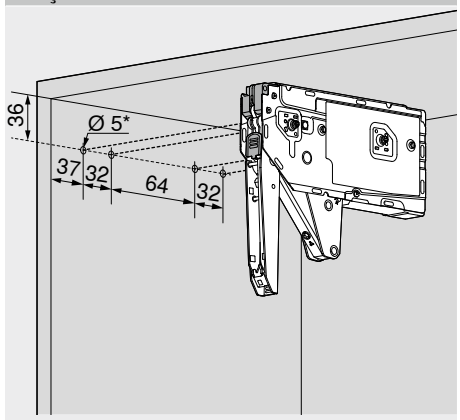


* Profundidade de furação 11.5 mm

#### Posição do furo – Parafusos autoatarraxantes

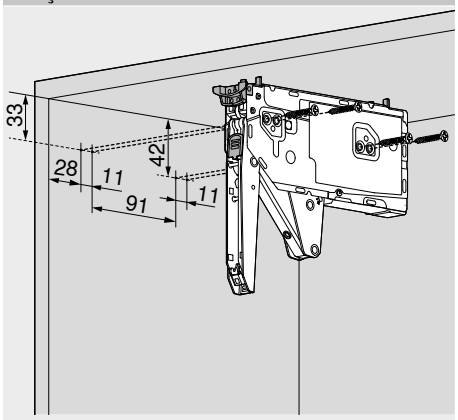


4 x parafusos autoatarraxantes Ø 4 x 35 mm

#### Espaço necessário

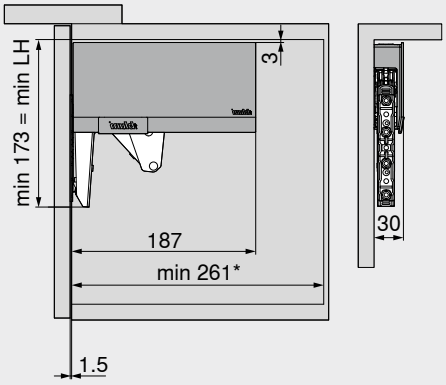


LH Altura livre do armário
* Mín. 261 mm com ferragem de suspensão aparente

#### Espaço necessário – Moldura de acabamento | Testeira

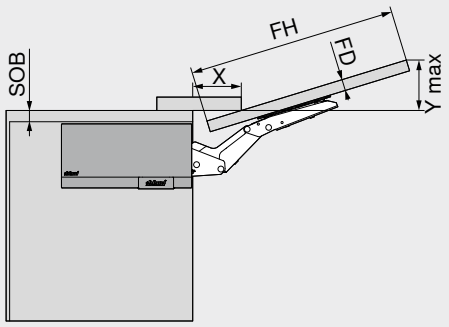


**Espaço necessário (mm)**
Em ângulo de abertura máx.
Y = FH x 0.29 + FD – SOB

| | | | | | | |
|---|---|---|---|---|---|---|
| **FD (mm)** | 16 | 19 | 22 | 26 | 28 | – |
| **X (mm)** | 68 | 57 | 47 | 33 | 27 | – |

FD Espessura frontal
FH Altura frontal
SOB Espessura do fundo superior

#### Folga mínima MF

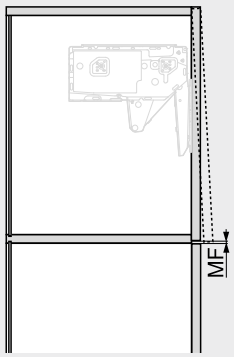


MF Folga mínima
2 mm

#### Molduras estreitas em alumínio

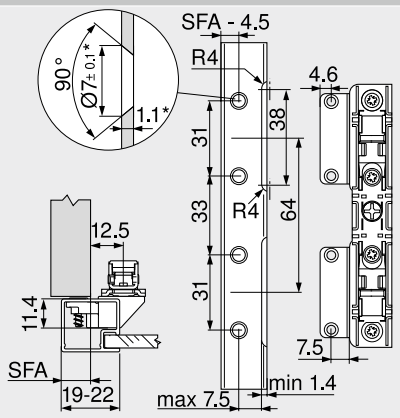


Na largura de moldura de 19 mm, é possível um recobrimento frontal lateral SFA de 11–18 mm
* Em caso de alteração da espessura do material, adaptar as medidas de trabalho

#### Trabalho com frentes – Frentes em madeira e molduras largas em alumínio

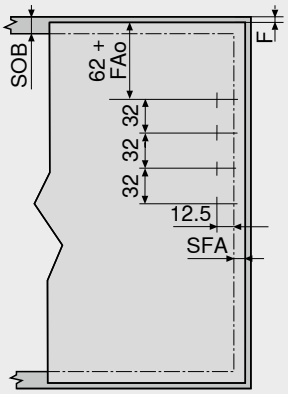


Utilizar 4 parafusos autoatarraxantes (609.1x00) para frentes em madeira
Para molduras largas em alumínio, utilizar 4 parafusos de folha metálica-cabeça embutida (660.0950)

F Folga
FAo Recobrimento frontal superior Máx. 25.4 mm
SFA Recobrimento frontal na lateral
SOB Espessura do fundo superior

#### Trabalho com frentes – Molduras estreitas em alumínio

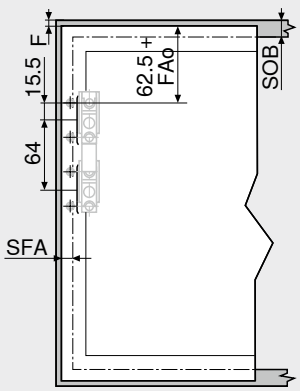


F Folga
FAo Recobrimento frontal superior Máx. 25.4 mm
SFA Recobrimento frontal na lateral
SOB Espessura do fundo superior

#### Sumário


| | |
|---|---|
| Sinopse | 45 |
| **TIP-ON 956x** | 52 |
| Planificação – Identificação de posição – Parafusos autoatarraxantes | 48 |
| Sistema de fixação para frentes finas – **EXPANDO T** | 596 |
| Recomendação de processamento e isenção de responsabilidade – **EXPANDO T** | 597 |
| Serviços Blum | 602 |
| Outras informações técnicas | 708 |
| **AVENTOS HK top** | |
| URL curto www.blum.com/i014 | |
| **Montagem, desmontagem e ajuste** | |
| URL curto www.blum.com/a170 | |

## TIP-ON 956. – Versão curta com ímã



- Para portas de elevação até uma altura de 600 mm inclusive
- Para perfuração ou em combinação com calços adaptadores
- Curso de ejeção de aprox. 17 mm
- Material: matéria plástica

### Informações úteis para o pedido

| Cor | TIP-ON Mola | Ref. |
|---|---|---|
| SW \| R7036 \| CS | Mola standard | 956.1004 |

**Consiste em:**

| | |
|---|---|
| 1 x | **TIP-ON 956.** – Versão curta com ímã |
| 1 x | Plaqueta para aparafusar |
| 1 x | Plaqueta para colagem<br>Não indicado para superfícies com pintura eletrostática a pó, enceradas ou lubrificadas |
| 1 x | Parafuso autoatarraxante Ø 3.5 x 15 mm, ref. 609.1500 |

**Cor**

| | |
|---|---|
| CS | Preto-carbono |
| R7036 | RAL 7036 cinza-platina |
| SW | Branco-seda |

### Planificação

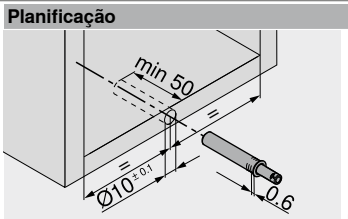


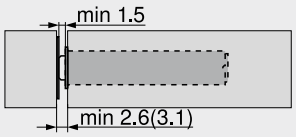


() Plaqueta para aparafusar

### Plaqueta para aparafusar

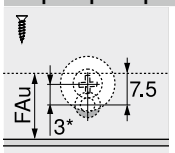


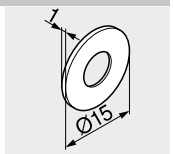


FAu Recobrimento frontal inferior
* Montagem deslocada em 3 mm

### Plaqueta para colagem

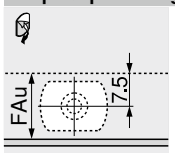


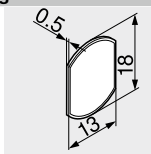


FAu Recobrimento frontal inferior

### Sumário


Sinopse 45

**Processamento**

Gabarito de furações para **BLUMOTION** | **TIP-ON** 676
Gabarito de posicionamento de plaquetas 698
**MINIPRESS top** para **EASYSTICK** 622
**MINIPRESS top** 626

**Montagem, desmontagem e ajuste**

**URL curto**
**www.blum.com/a170**

## Calço adaptador reto – Versão standard – 20/17



- Montagem com parafusos autoatarraxantes Ø 3.5 ou Ø 4 mm
- Montagem alternativa com parafusos Euro
- **TIP-ON** deve ser solicitado adicionalmente

**Informações úteis para o pedido**

| Cor | Material | Ref. |
|---|---|---|
| SW \| R7036 \| CS | Matéria plástica | 956.1201 |

| Cor | |
|---|---|
| CS | Preto-carbono |
| R7036 | RAL 7036 cinza-platina |
| SW | Branco-seda |

**Planificação**

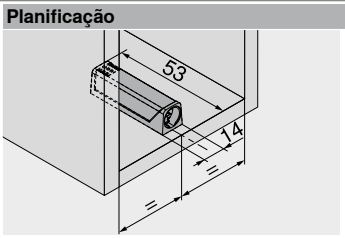


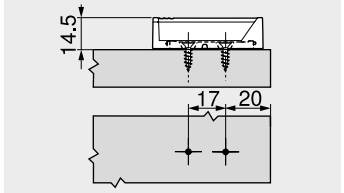


**Fresta da porta**

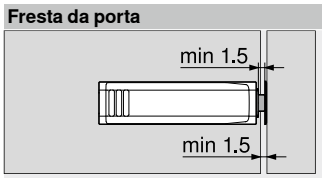


**Plaqueta**

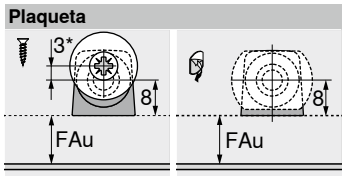


| | |
|---|---|
| FAu | Recobrimento frontal inferior |
| * | Montagem deslocada em 3 mm |

## Calço adaptador cruz – Versão longa – 37/32



- Montagem com parafusos autoatarraxantes Ø 3.5 ou Ø 4 mm
- Montagem alternativa com parafusos Euro
- **TIP-ON** deve ser solicitado adicionalmente

**Informações úteis para o pedido**

| Cor | Material | Ref. |
|---|---|---|
| R7036 | Matéria plástica | 956A1501 |

**Planificação**

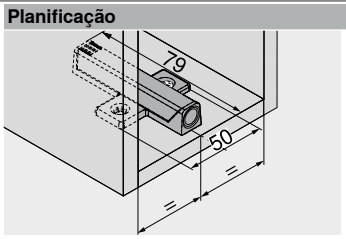


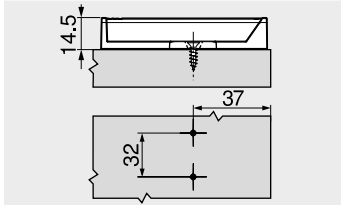


**Fresta da porta**

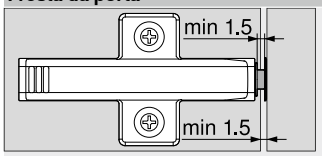


**Plaqueta**

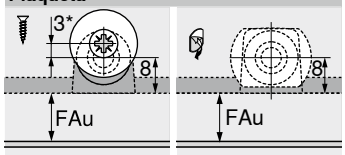


| | |
|---|---|
| FAu | Recobrimento frontal inferior |
| * | Montagem deslocada em 3 mm |

**Sumário**


| | |
|---|---|
| Sinopse | 45 |

| Processamento | |
|---|---|
| Esquadro de encosto | 674 |
| Gabarito de furações para calços | 675 |
| Gabarito de posicionamento de plaquetas | 698 |
| **MINIPRESS top** para **EASYSTICK** | 622 |
| **MINIPRESS top** | 626 |
| **MINIPRESS P** | 630 |

**Montagem, desmontagem e ajuste**

**URL curto**
www.blum.com/a170

## Ferragem para portas de elevação pequenas




O **AVENTOS HK-S** adapta-se muito bem a pequenas portas de elevação, como, por ex., sobre o despenseiro ou o refrigerador. Devido à pequena estrutura, o **AVENTOS HK-S** se integra harmoniosamente em armários menores.

- Especial para portas pequenas de elevação
- Altura de armário KH máx. 600 mm
- **BLUMOTION** – fechamento leve e silencioso graças ao amortecimento
- Permanece em qualquer posição de abertura
- Bom acesso ao interior do armário
- Ideal para armários superiores com molduras de acabamento ou testeiras
- Programa pequeno, grande variedade de aplicações
- Montagem e ajuste fáceis
- Estável, mesmo em frentes largas
- Nenhuma peça saliente
- **TIP-ON** – sistema de auxílio de abertura mecânico
- Pequena força de atuação
- Sem necessidade de dobradiças

### Conforto de movimento e variantes de composições



A porta de elevação pequena permanece em qualquer posição desejada. Com isto, a frente fica fácil de alcançar para fechar.



Durante o desenvolvimento do **AVENTOS HK-S**, também foram considerados armários com molduras e testeiras.



Portas sem puxadores abertas sem esforço com **TIP-ON** – um leve toque é suficiente.



A capa está disponível nas cores branco-seda, cinza-claro e cinza-intenso.

### Vantagens, que convencem você e seus clientes



**Nenhuma peça saliente**
Fornecimento com a alavanca fechada – uma vantagem na hora da confecção do móvel e da montagem da cozinha.



**Mecanismo CLIP**
O rápido mecanismo **CLIP** para a frente e o ajuste tridimensional contínuo facilitam o processamento.



**Ajuste contínuo do acumulador de forças**
O acumulador de forças é facilmente ajustado pela frente exatamente para o peso frontal.



**Proporções harmoniosas**
Devido à pequena estrutura, o **AVENTOS HK-S** é perfeito para armários menores.

| Aplicações | | Webcode | Página |
|---|---|---|---|
| **Standard \| TIP-ON** | | | |
|  Imagem simbólica | Frentes em madeira, molduras largas e estreitas em alumínio | DQDD6M | 56 |
|  | **TIP-ON 956.** – Versão curta com ímã | | 58 |
| **Acessórios** | | | |
|  Imagem simbólica | Limitador do ângulo de abertura 56<br>Calços adaptadores 59<br>Parafusos 68<br>Broca de centrar 68<br>Amortecedor 68<br>Chave de fendas 69 | Bit fenda cruzada | 69 |
| **Montagem, desmontagem e ajuste** | | | |
|  Imagem simbólica | **Montagem, desmontagem e ajuste**<br>URL curto<br>www.blum.com/a150 | | |

| Pictogramas | | |
|---|---|---|
| Artigos somente sob consulta | | |
| Webcode – Digitar ou clicar no configurador de produtos | | |

## Frentes em madeira, molduras largas e estreitas em alumínio

Webcode – Digitar ou clicar no configurador de produtos: DQDD6M



- Solução ideal para alturas baixas de corpos de armários no armário superior, no armário vertical e sobre o refrigerador
- Altura de armário KH máx. 600 mm
- **BLUMOTION** – fechamento leve e silencioso graças ao amortecimento
- Conforto harmonioso do movimento com parada contínua
- A montagem dispensa uso de ferramentas
- Ajuste frontal tridimensional
- Ajuste simples e contínuo do acumulador de forças
- **TIP-ON** – sistema de auxílio de abertura mecânico

**Fator de rendimento LF**

Altura do armário KH (mm) x peso frontal FG incl. peso em dobro do puxador (kg)

Nas áreas de sobreposição, recomendamos o acumulador de forças mais forte!

Nas áreas da borda do acumulador de forças avulso, recomendamos um teste de recobrimento!

### Informações úteis para o pedido

☐ Standard ■ TIP-ON

**1 ☐ Kit acumulador de forças**



| Fator de rendimento LF | Ângulo de abertura OW | Ref. |
|---|---|---|
| 220–500 [1] | 107° | 20K2B00.06 |
| 400–1000 | | 20K2C00.06 |
| 960–2215 | | 20K2E00.06 |

**Consiste em:**

| | | |
|---|---|---|
| 1a | 2 x | Acumulador de forças simétrico |
| 1b | 2 x | Capa e/d<br>SW \| HGR \| TGR |
| 1c | 2 x | Elemento de branding, estampado, com logotipo Blum<br>IN-G |
| – | 6 x | Parafuso autoatarraxante Ø 4 x 35 mm |

**Nota**

O fator de rendimento LF e o peso frontal podem ser elevados em 50 %, quando empregado um terceiro acumulador

[1] Um acumulador de forças está equipado sem mola

**1 ■ Kit acumulador de forças – TIP-ON**



| Fator de rendimento LF | Ângulo de abertura OW | Ref. |
|---|---|---|
| 220–500 [1] | 107° | 20K2B00T06 |
| 400–1000 | | 20K2C00T06 |
| 960–2215 | | 20K2E00T06 |

**Consiste em:**

| | | |
|---|---|---|
| 1a | 2 x | Acumulador de forças simétrico |
| 1b | 2 x | Capa e/d<br>SW \| HGR \| TGR |
| 1c | 2 x | Elemento de branding, estampado, com logotipo Blum<br>IN-G |
| – | 6 x | Parafuso autoatarraxante Ø 4 x 35 mm |

**Nota**

O fator de rendimento LF e o peso frontal podem ser elevados em 50 %, quando empregado um terceiro acumulador

[1] Um acumulador de forças está equipado sem mola

**4 ☐■ Fixação frontal**



| Versão | Tipo de fixação | Distância (mm) | | Ref. |
|---|---|---|---|---|
| Frentes em madeira e molduras largas em alumínio [1] | Aparafusamento | 0 | 2 x | 175H3100 |
| Frentes em madeira | EXPANDO | | 2 x | 177H3100E |
| | Fixação p/ pressão | | 2 x | 177H3100 |

Possíveis todos os calços retos de aço com distância 0 mm

[1] Utilizar 2 parafusos autoatarraxantes (609.1x00) de cada lado para frentes de madeira
Para molduras largas em alumínio, utilizar 2 parafusos de folha metálica-cabeça embutida (660.0950) de cada lado

**4 ☐■ Kit fixação frontal**



| Versão | Tipo de fixação | Distância (mm) | Ref. |
|---|---|---|---|
| Molduras estreitas em alumínio | Aparafusamento | 0 | 20K4A00A02 |

**Consiste em:**

| | | |
|---|---|---|
| 4 | 2 x | Fixação frontal |
| – | 4 x | Parafuso de folha metálica cabeça embutida – Ø 3.5 mm |

**6 ■ TIP-ON 956. – Versão curta com ímã**



| Altura do armário KH (mm) | Cor | Ref. |
|---|---|---|
| Até 600 | SW \| R7036 \| CS | 956.1004 |

**Consiste em:**

| | | |
|---|---|---|
| 6a | 1 x | **TIP-ON 956.** – Versão curta com ímã |
| 6b | 1 x | Plaqueta para aparafusar |
| 6c | 1 x | Plaqueta para colagem<br>Não indicado para superfícies com pintura eletrostática a pó, enceradas ou lubrificadas |
| – | 1 x | Parafuso autoatarraxante Ø 3.5 x 15 mm, ref. 609.1500 |

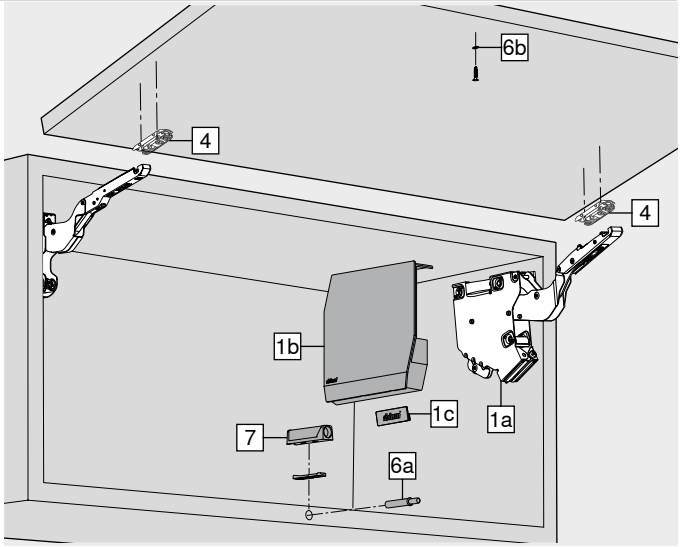


### Acessórios

**– ☐■ Limitador do ângulo de abertura**



| Ângulo de abertura OW | Cor | Ref. |
|---|---|---|
| 100° | TGR | 20K7A41 |
| 75° | R7037 | 20K7A11 |

**7 ■ Calço adaptador**



| Versão | Cor | Ref. |
|---|---|---|
| Calço adaptador reto – Versão standard | SW \| R7036 \| CS | 956.1201 |
| Calço adaptador cruz – Versão longa | R7036 | 956A1501 |

| Cor | | Cor | |
|---|---|---|---|
| CS | Preto-carbono | R7037 | RAL 7037 cinza |
| HGR | Cinza-claro | SW | Branco-seda |
| IN-G | Inmold aço inox escovado | TGR | Cinza-escuro |
| R7036 | RAL 7036 cinza-platina | | |

## Frentes em madeira, molduras largas e estreitas em alumínio

Webcode – Digitar ou clicar no configurador de produtos: DQDD6M

### Planificação

#### Posição dos pinos de encaixe

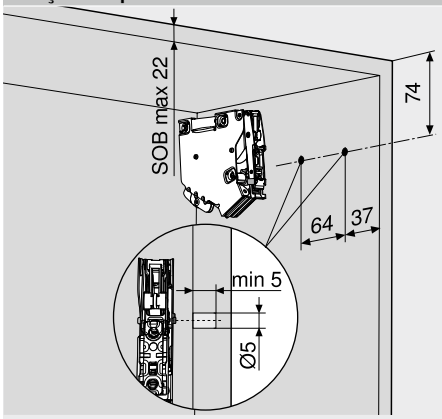


SOB Espessura do fundo superior

#### Posição de fixação

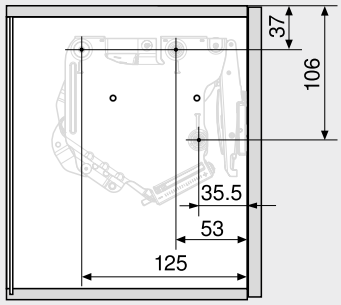


3 x parafusos autoatarraxantes Ø 4 x 35 mm

#### Espaço necessário

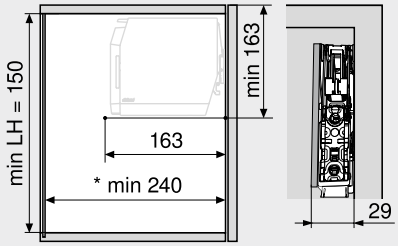


LH Altura livre do armário
* Mín. 240 mm com dispositivo de suspensão aparente

#### Trabalho com frentes – Frentes em madeira e molduras largas em alumínio

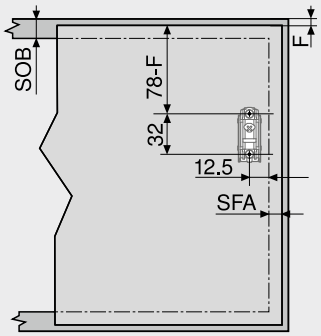


Utilizar 2 parafusos autoatarraxantes (609.1x00) para frentes em madeira
Para molduras largas em alumínio, utilizar 2 parafusos de folha metálica-cabeça embutida (660.0950)
F Folga
SFA Recobrimento frontal na lateral
SOB Espessura do fundo superior

#### Trabalho com frentes – Molduras estreitas em alumínio

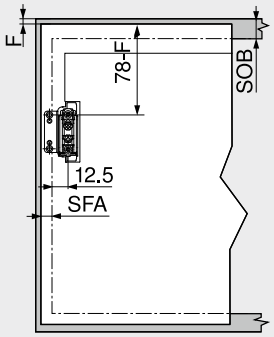


F Folga
SFA Recobrimento frontal na lateral
SOB Espessura do fundo superior

#### Molduras estreitas em alumínio

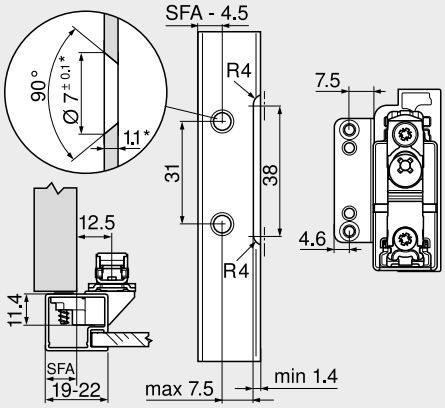


Na largura de moldura de 19 mm, é possível um recobrimento frontal lateral SFA de 11–18 mm
* Em caso de alteração da espessura do material, adaptar as medidas de trabalho

#### Espaço necessário – Moldura de acabamento | Testeira

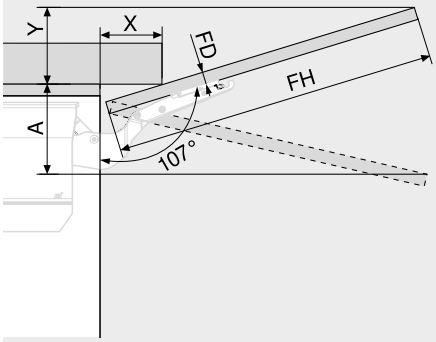


| Limitador do ângulo de abertura | Espaço necessário (mm) | | | | | |
|---|---|---|---|---|---|---|
| Sem | Y = FH x 0.29 – 15 + FD | | | | | |
| 100° | Y = FH x 0.17 – 15 + FD | | | | | |
| 75° | A = FH x 0.26 + 15 – FD | | | | | |
| **FD (mm)** | 16 | 19 | 22 | 26 | – | – |
| **X (mm)** | 70 | 59 | 49 | 35 | – | – |

FD Espessura frontal
FH Altura frontal

#### Folga mínima MF

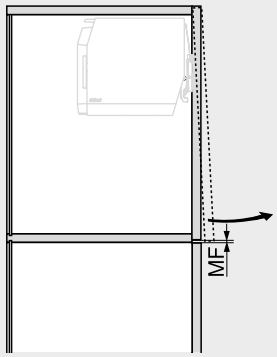


MF Folga mínima
2 mm

#### Sumário


| | |
|---|---|
| Sinopse | 45 |
| Acessórios | 68 |
| Serviços Blum | 602 |
| Valores referenciais para o peso frontal FG (kg) | 716 |
| Outras informações técnicas | 708 |
| **Montagem, desmontagem e ajuste** | |


**URL curto**
**www.blum.com/a150**

## TIP-ON 956. – Versão curta com ímã



- Para portas de elevação até uma altura de 600 mm inclusive
- Para perfuração ou em combinação com calços adaptadores
- Curso de ejeção de aprox. 17 mm
- Material: matéria plástica

### Informações úteis para o pedido

| Cor | TIP-ON Mola | Ref. |
|---|---|---|
| SW \| R7036 \| CS | Mola standard | 956.1004 |

**Consiste em:**

| | |
|---|---|
| 1 x | **TIP-ON 956.** – Versão curta com ímã |
| 1 x | Plaqueta para aparafusar |
| 1 x | Plaqueta para colagem<br>Não indicado para superfícies com pintura eletrostática a pó, enceradas ou lubrificadas |
| 1 x | Parafuso autoatarraxante Ø 3.5 x 15 mm, ref. 609.1500 |

**Cor**

| | |
|---|---|
| CS | Preto-carbono |
| R7036 | RAL 7036 cinza-platina |
| SW | Branco-seda |

### Planificação

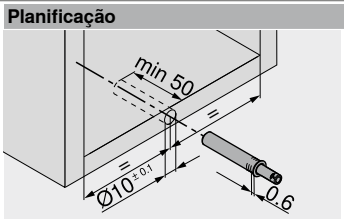


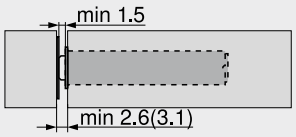


() Plaqueta para aparafusar

### Plaqueta para aparafusar

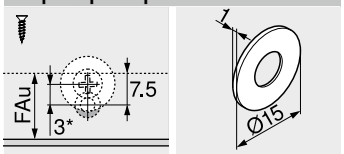


| | |
|---|---|
| FAu | Recobrimento frontal inferior |
| * | Montagem deslocada em 3 mm |

### Plaqueta para colagem

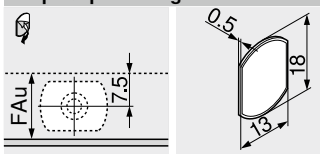


FAu Recobrimento frontal inferior

### Sumário


| | |
|---|---|
| Sinopse | 45 |

**Processamento**

| | |
|---|---|
| Gabarito de furações para **BLUMOTION** \| **TIP-ON** | 676 |
| Gabarito de posicionamento de plaquetas | 698 |
| **MINIPRESS top** para **EASYSTICK** | 622 |
| **MINIPRESS top** | 626 |

**Montagem, desmontagem e ajuste**

**URL curto**
**www.blum.com/a150**

## Calço adaptador reto – Versão standard – 20/17



- Montagem com parafusos autoatarraxantes Ø 3.5 ou Ø 4 mm
- Montagem alternativa com parafusos Euro
- **TIP-ON** deve ser solicitado adicionalmente

**Informações úteis para o pedido**

| Cor | Material | Ref. |
|---|---|---|
| SW \| R7036 \| CS | Matéria plástica | 956.1201 |

| Cor | |
|---|---|
| CS | Preto-carbono |
| R7036 | RAL 7036 cinza-platina |
| SW | Branco-seda |

**Planificação**

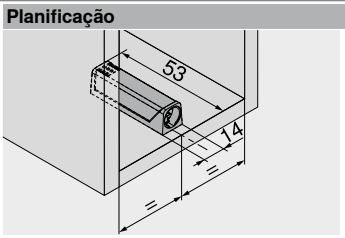


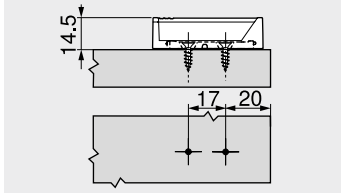


**Fresta da porta**

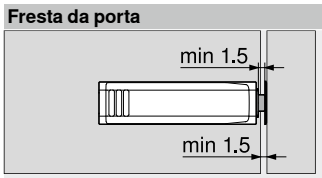


**Plaqueta**

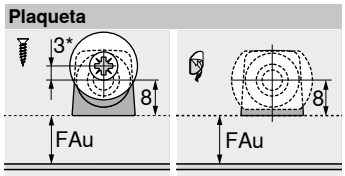


| | |
|---|---|
| FAu | Recobrimento frontal inferior |
| * | Montagem deslocada em 3 mm |

## Calço adaptador cruz – Versão longa – 37/32



- Montagem com parafusos autoatarraxantes Ø 3.5 ou Ø 4 mm
- Montagem alternativa com parafusos Euro
- **TIP-ON** deve ser solicitado adicionalmente

**Informações úteis para o pedido**

| Cor | Material | Ref. |
|---|---|---|
| R7036 | Matéria plástica | 956A1501 |

**Planificação**

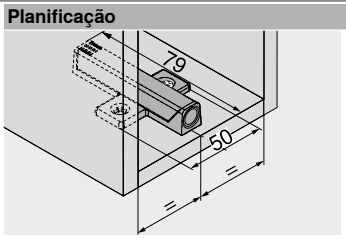


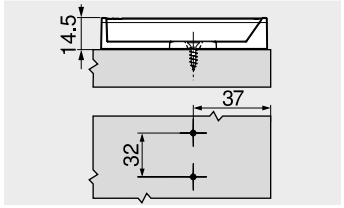


**Fresta da porta**

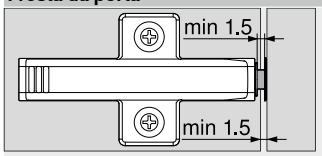


**Plaqueta**

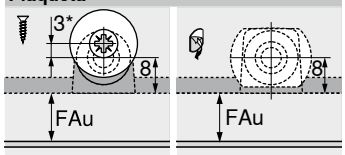


| | |
|---|---|
| FAu | Recobrimento frontal inferior |
| * | Montagem deslocada em 3 mm |

**Sumário**


| | |
|---|---|
| Sinopse | 45 |

| Processamento | |
|---|---|
| Esquadro de encosto | 674 |
| Gabarito de furações para calços | 675 |
| Gabarito de posicionamento de plaquetas | 698 |
| **MINIPRESS top** para **EASYSTICK** | 622 |
| **MINIPRESS top** | 626 |
| **MINIPRESS P** | 630 |

**Montagem, desmontagem e ajuste**

**URL curto**
www.blum.com/a150

## Ferragem para portas de elevação pequenas




Por seu formato fino de construção, o **AVENTOS HK-XS** oferece um grande espaço para composições em armários altos e superiores pequenos. Com isto, armários com profundidade livre menor também podem ser confortavelmente equipados.

- Especialmente para armários altos e superiores pequenos
- Também para armários com pouca profundidade livre
- Altura do armário KH 240–600 mm
- Profundidade livre do armário LT mín. 125 mm
- Acumulador de forças simétrico; aplicação unilateral ou bilateral
- **BLUMOTION** – fechamento leve e silencioso graças ao amortecimento
- Permanece em qualquer posição de abertura
- Bom acesso ao interior do armário
- Programa pequeno, grande variedade de aplicações
- Montagem e ajuste fáceis
- **TIP-ON** – sistema de auxílio de abertura mecânico

### Abrindo e fechando – Com facilidade e conforto





O **AVENTOS HK-XS** convence pelo conforto usual de movimento **AVENTOS**. A combinação com as dobradiças **CLIP top BLUMOTION** torna o fechamento leve e silencioso. A parada contínua permite que a frente permaneça firme em qualquer posição desejada.



**Opções versáteis**
Graças à pouca profundidade de instalação, o espaço sobre a coifa, por exemplo, pode ser aproveitado de forma otimizada com o **AVENTOS HK-XS**.



**Frentes amplas de portas de elevação**
Se o acumulador de forças for empregado bilateralmente, frentes maiores e mais amplas também poderão ser realizadas.

### Vantagens, que convencem você e seus clientes



**Fechamento amortecido**
Com as dobradiças **CLIP top BLUMOTION**, o **AVENTOS HK-XS** fecha sempre leve e silenciosamente.



**Mecanismo CLIP**
A montagem do acumulador de forças é realizada por meio do mecanismo **CLIP** sem a necessidade de ferramentas.



**Ajuste contínuo do acumulador de forças**
O ajuste contínuo é feito pela parte dianteira com parafuso de ajuste.

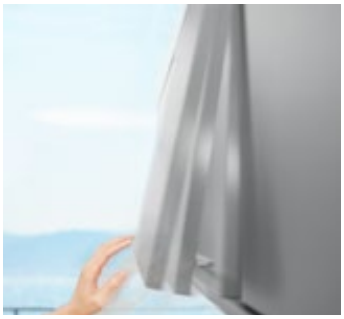

**Portas de elevação sem puxadores**
Basta um leve toque na frente e, graças ao **TIP-ON**, a porta de elevação já se abre de forma que possa ser confortavelmente movimentada para cima.

| Aplicações | Webcode | Página |
|---|---|---|
| **Standard \| TIP-ON** | | |
|  Imagem simbólica<br>Frentes em madeira, molduras largas e estreitas em alumínio | DQDDVY | 62 |
|  <br>**TIP-ON 956.** – Versão curta com ímã | | 66 |
| **Acessórios** | | |
|  Imagem simbólica<br>Limitador do ângulo de abertura | | 63 |
| Calços adaptadores | | 67 |
| Parafusos | | 68 |
| Broca de centrar | | 68 |
| Amortecedor | | 68 |
| Chave de fendas | | 69 |
| Bit fenda cruzada | | 69 |
| **Montagem, desmontagem e ajuste** | | |
|  Imagem simbólica<br>**Montagem, desmontagem e ajuste**<br>URL curto<br>www.blum.com/a160 | | |


| Pictogramas | | |
|---|---|---|
| Artigos somente sob consulta | | |
| Webcode – Digitar ou clicar no configurador de produtos | | |

## Frentes em madeira, molduras largas e estreitas em alumínio

Webcode – Digitar ou clicar no configurador de produtos: DQDDVY



- Solução ideal para alturas baixas de corpos de armários no armário superior, no armário vertical e sobre o refrigerador
- Altura do armário KH 240–600 mm
- Profundidade livre do armário LT mín. 125 mm
- Com uma posição de furação especial, é possível uma profundidade livre do armário LT de 100 mm
- Fecha leve e silenciosamente graças à combinação com as dobradiças **CLIP top BLUMOTION**
- **TIP-ON** para portas de elevação sem puxadores com dobradiças **CLIP top** sem molas
- Conforto harmonioso do movimento com parada contínua
- Ajuste simples e contínuo do acumulador de forças

**Fator de rendimento LF**

Altura do armário KH (mm) x peso frontal FG incl. peso em dobro do puxador (kg)

Nas áreas de sobreposição, recomendamos o acumulador de forças mais forte!

Nas áreas da borda do acumulador de forças avulso, recomendamos um teste de recobrimento!

### Informações úteis para o pedido

☐ Standard ■ TIP-ON

**1 ☐ Acumulador de forças simétrico**

| Fator de rendimento LF | Ângulo de abertura OW | Ref. |
|---|---|---|
| 200–1000 | 105° [1] | 20K1101 |
| 500–1500 | | 20K1301 |
| 800–1800 | | 20K1501 |

**Nota**
No emprego bilateral, o fator de rendimento LF duplica
[1] Em dobradiças com ângulo de abertura menor, este é limitado pela dobradiça

**1 ■ Acumulador de forças simétrico – TIP-ON**

| Fator de rendimento LF | Ângulo de abertura OW | Ref. |
|---|---|---|
| 180–800 | 105° [1] | 20K1101T |
| 500–1200 | | 20K1301T |
| 800–1600 | | 20K1501T |

**Nota**
No emprego bilateral, o fator de rendimento LF duplica
[1] Em dobradiças com ângulo de abertura menor, este é limitado pela dobradiça

**2 ☐■ Fixação do armário**

| Tipo de fixação | Ref. |
|---|---|
| Aparafusamento | 20K5101 |
| EXPANDO | 20K51E1 |

**4 ☐■ Fixação frontal**

| Versão | Tipo de fixação | Ref. |
|---|---|---|
| Frentes em madeira e molduras largas em alumínio [1] | Aparafusamento | 20K4101 |
| Frentes em madeira | EXPANDO | 20K41E1 |
| Molduras estreitas em alumínio | Aparafusamento | 20K4101A |

[1] Utilizar 2 parafusos autoatarraxantes (609.1x00) de cada lado para frentes de madeira
Para molduras largas em alumínio, utilizar 2 parafusos de folha metálica-cabeça embutida (660.0950) de cada lado

**6 ■ TIP-ON 956. – Versão curta com ímã**

| Altura do armário KH (mm) | Cor | Ref. |
|---|---|---|
| Até 600 | SW \| R7036 \| CS | 956.1004 |

**Consiste em:**

| | | |
|---|---|---|
| 6a | 1 x | **TIP-ON 956.** – Versão curta com ímã |
| 6b | 1 x | Plaqueta para aparafusar |
| 6c | 1 x | Plaqueta para colagem<br>Não indicado para superfícies com pintura eletrostática a pó, enceradas ou lubrificadas |
| – | 1 x | Parafuso autoatarraxante Ø 3.5 x 15 mm, ref. 609.1500 |

**10 ☐ Dobradiça CLIP top BLUMOTION 110°**

**Recomendação**

| Caneco | Mola | Ref. |
|---|---|---|
| INSERTA | Com mola | 71B3590 |
| Aparafusamento [1] | | 71B3550 |

3 dobradiças a partir de largura de armário KB de 900 mm ou a partir de fator de rendimento LF 1800
4 dobradiças a partir de largura de armário KB de 1200 mm ou a partir de fator de rendimento LF 2700

**Alternativa**
Dobradiças **CLIP top BLUMOTION**: 107°, para portas perfiladas, para molduras em alumínio 95° ou dobradiças **CLIP top**: 107°, para portas perfiladas, para molduras em alumínio 95° em combinação com **BLUMOTION 973A** – para encaixar ou dobradiças **CLIP**: 100°
[1] Utilizar parafusos autoatarraxantes (609.1x00) para frentes em madeira
Para molduras largas em alumínio, utilizar parafusos de folha metálica-cabeça embutida (660.0950)

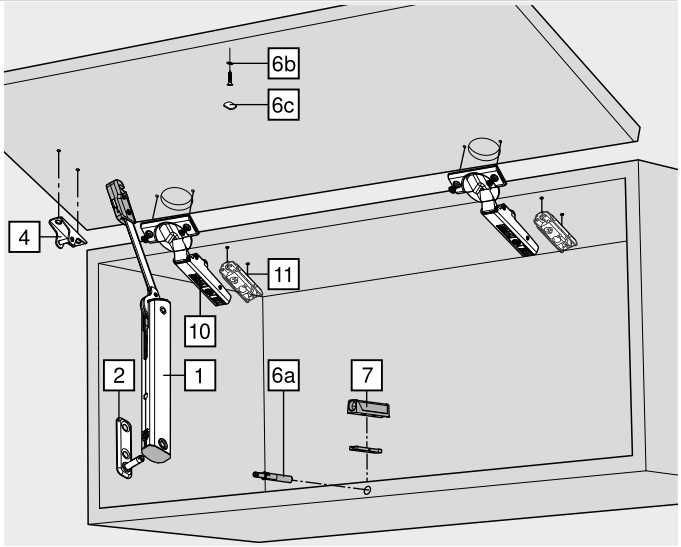


**10 ■ Dobradiça CLIP top 110°**

**Recomendação**

| Caneco | Mola | Ref. |
|---|---|---|
| INSERTA | Sem mola | 70T3590.TL |
| Aparafusamento [1] | | 70T3550.TL |

3 dobradiças a partir de largura de armário KB de 900 mm ou a partir de fator de rendimento LF 1800
4 dobradiças a partir de largura de armário KB de 1200 mm ou a partir de fator de rendimento LF 2700

**Alternativa**
Dobradiças **CLIP top**: 107°, para portas perfiladas, para molduras em alumínio 95° ou **CLIP** 100° (dobradiça sem mola)
[1] Utilizar parafusos autoatarraxantes (609.1x00) para frentes em madeira
Para molduras largas em alumínio, utilizar parafusos de folha metálica-cabeça embutida (660.0950)

**11 ☐■ Calço**

**Recomendação**

| Tipo de fixação | Distância (mm) | Ref. |
|---|---|---|
| Aparafusamento [1] | 0 | 175H3100 |
| EXPANDO | | 177H3100E |

Calços Standard, distância dependente da folga F superior
[1] Utilizar parafusos autoatarraxantes (609.1x00) para frentes em madeira
Para molduras largas em alumínio, utilizar parafusos de folha metálica-cabeça embutida (660.0950)

| Cor | | Cor | |
|---|---|---|---|
| CS | Preto-carbono | SW | Branco-seda |
| HGR | Cinza-claro | SZ | Preto |
| R7036 | RAL 7036 cinza-platina | | |

## Frentes em madeira, molduras largas e estreitas em alumínio

Webcode – Digitar ou clicar no configurador de produtos: DQDDVY

### Informações úteis para o pedido

**Acessórios**

**– Limitador do ângulo de abertura**



| Ângulo de abertura OW | Cor | Ref. |
|---|---|---|
| 86° | SZ | 70T3553 |

Para dobradiça **CLIP top BLUMOTION** 110° | **CLIP top** 110°

**7 Calço adaptador**



| Versão | Cor | Ref. |
|---|---|---|
| Calço adaptador reto – Versão standard | SW \| R7036 \| CS | 956.1201 |
| Calço adaptador cruz – Versão longa | R7036 | 956A1501 |

**Sumário**


| | |
|---|---|
| Sinopse | 61 |
| Calços | 150 |
| Planificação | 64 |
| Acessórios | 68 |
| Serviços Blum | 602 |
| Valores referenciais para o peso frontal FG (kg) | 716 |
| Outras informações técnicas | 708 |


**Montagem, desmontagem e ajuste**

**URL curto**
**www.blum.com/a160**

## Frentes em madeira, molduras largas e estreitas em alumínio

Webcode – Digitar ou clicar no configurador de produtos: DQDDVY

### Planificação

#### Posição do furo

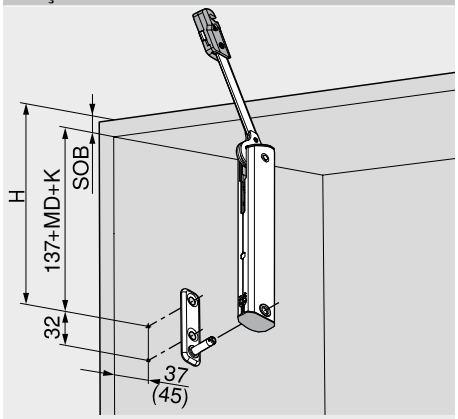


H = 137 + MD + K + SOB

| | |
|---|---|
| K | Curvatura do braço da dobradiça |
| | Braço baixo da dobradiça – 0 mm |
| | Braço alto da dobradiça – 9.5 mm |
| | Braço extra-alto da dobradiça – 18 mm |
| MD | Distância dos calços |
| SOB | Espessura do fundo superior |
| () | Profundidade livre do armário LT 100 mm |

#### Espaço necessário

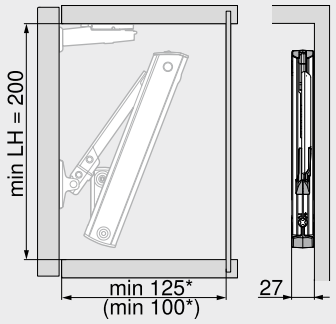


| | |
|---|---|
| LH | Altura livre do armário |
| * | Mín. 200 mm com dispositivo de suspensão aparente |
| () | Profundidade livre do armário LT 100 mm |

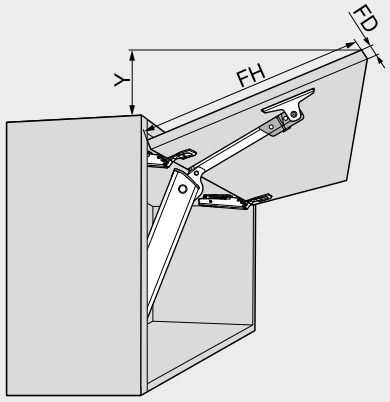


Y = (FH – X) x 0.3

| Dobradiça CLIP top BLUMOTION 110° | | | | |
|---|---|---|---|---|
| Espessura frontal FD (mm) | 16 | 19 | 22 | 24 |
| X (mm) | 45 | 34 | 23 | 15 |

FH Altura frontal

#### Trabalho com frentes – Frentes em madeira e molduras largas em alumínio

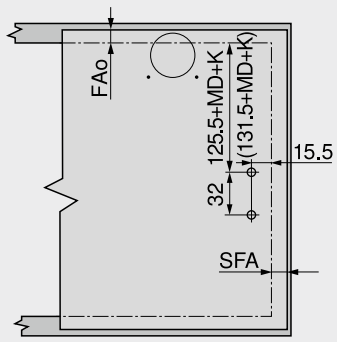


Utilizar 2 parafusos autoatarraxantes (609.1x00) para frentes em madeira
Para molduras largas em alumínio, utilizar 2 parafusos de folha metálica-cabeça embutida (660.0950)

| | |
|---|---|
| FAo | Recobrimento frontal superior |
| SFA | Recobrimento frontal na lateral |
| K | Curvatura do braço da dobradiça |
| | Braço baixo da dobradiça – 0 mm |
| | Braço alto da dobradiça – 9.5 mm |
| | Braço extra-alto da dobradiça – 18 mm |
| MD | Distância dos calços |
| () | Profundidade livre do armário LT 100 mm |

#### Trabalho com frentes – Molduras estreitas em alumínio

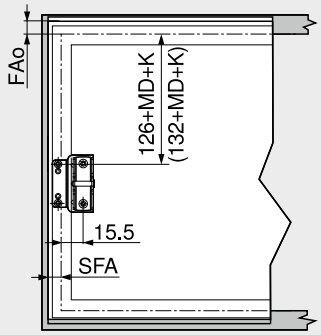


| | |
|---|---|
| FAo | Recobrimento frontal superior |
| SFA | Recobrimento frontal na lateral |
| K | Curvatura do braço da dobradiça |
| | Braço baixo da dobradiça – 0 mm |
| | Braço alto da dobradiça – 9.5 mm |
| | Braço extra-alto da dobradiça – 18 mm |
| MD | Distância dos calços |
| () | Profundidade livre do armário LT 100 mm |

#### Molduras estreitas em alumínio

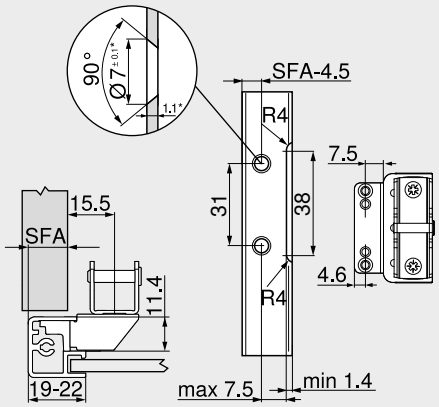


Na largura de moldura de 19 mm, é possível um recobrimento frontal lateral SFA de 11–18 mm

| | |
|---|---|
| * | Em caso de alteração da espessura do material, adaptar as medidas de trabalho |

#### Espaço necessário – Moldura de acabamento | Testeira

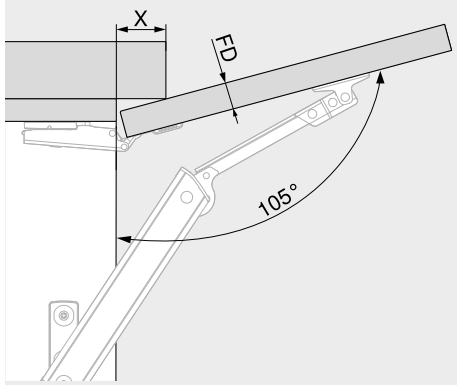


| Dobradiça CLIP top BLUMOTION 110° | | | | |
|---|---|---|---|---|
| Espessura frontal FD (mm) | 16 | 19 | 22 | 24 |
| X (mm) | 45 | 34 | 22 | 15 |

#### Folga mínima MF

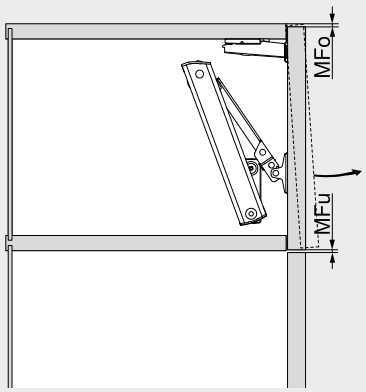


| | |
|---|---|
| MFo | Folga mínima superior |
| | Dependendo da dobradiça empregada |
| MFu | Folga mínima inferior |
| | 1.5 mm |

## Frentes em madeira, molduras largas e estreitas em alumínio

Webcode – Digitar ou clicar no configurador de produtos: DQDDVY

### Planificação

**CLIP top BLUMOTION 110° | CLIP top 110°**

**Dimensões da dobradiça e cálculo das folgas com ajuste de fábrica (Distância do calço = 0 mm)**

Reentrância da porta com ângulo de abertura total

#### Recobrimento total

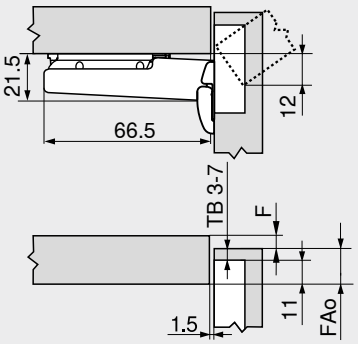


| | |
|---|---|
| F | Folga |
| FAo | Recobrimento frontal superior |
| TB | Distância de fixação do caneco |

#### Distância de fixação do caneco TB

| MD | Recobrimento frontal FA (mm) | | | | | | | | | | | | | |
|---|---|---|---|---|---|---|---|---|---|---|---|---|---|---|
| | 5 | 6 | 7 | 8 | 9 | 10 | 11 | 12 | 13 | 14 | 15 | 16 | 17 | 18 |
| 0 | | | | | | | | | | 3 | 4 | 5 | 6 | 7 |
| 3 | | | | | | | 3 | 4 | 5 | 6 | 7 | | | |
| 6 | | | | 3 | 4 | 5 | 6 | 7 | | | | | | |
| 9 | 3 | 4 | 5 | 6 | 7 | | | | | | | | | |

MD Distância dos calços (mm)

#### Folga mínima da folga F para frentes com raio frontal (R = 1 mm) com ajuste de fábrica




| Distância de fixação do caneco TB (mm) | Espessura frontal FD (mm) | | | | | | | | | | | |
|---|---|---|---|---|---|---|---|---|---|---|---|---|
| | 16 | 18 | 19 | 20 | 21 | 22 | 23 | 24 | 25 | 26 | 28 | 30 |
| 3 | 0.5 | 0.8 | 1.0 | 1.2 | 1.5 | 1.8 | 2.2 | 2.7 | 3.5 | 4.3 | △ | △ |
| 4 | 0.5 | 0.8 | 1.0 | 1.2 | 1.4 | 1.7 | 2.0 | 2.5 | 3.1 | 3.8 | △ | △ |
| 5 | 0.5 | 0.8 | 0.9 | 1.2 | 1.4 | 1.7 | 2.0 | 2.4 | 2.9 | 3.4 | △ | △ |
| 6 | 0.5 | 0.8 | 0.9 | 1.2 | 1.3 | 1.6 | 1.9 | 2.3 | 2.7 | 3.2 | △ | △ |
| 7 | 0.5 | 0.8 | 0.9 | 1.1 | 1.3 | 1.6 | 1.9 | 2.2 | 2.6 | 3.0 | △ | △ |
| Adicionalmente em regulagem de altura de +2 mm | | | | | | | | | | | | |
| | +0.2 | +0.4 | +0.4 | +0.5 | +0.5 | +0.5 | +0.5 | +0.5 | +0.5 | +0.5 | | |

△ Recomendamos um teste de recobrimento

#### Montagem com parafuso

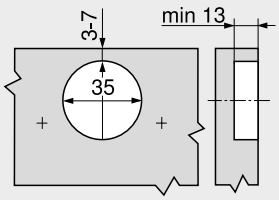


#### Montagem INSERTA

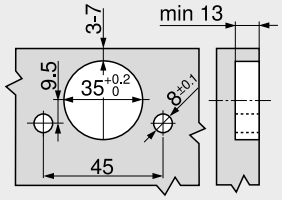


#### Dimensões do caneco

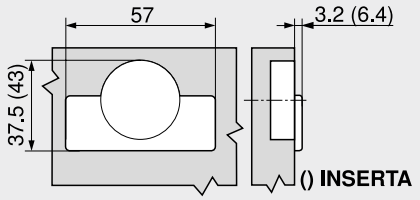


### Sumário


| | |
|---|---|
| Sinopse | 61 |
| Informações úteis para o pedido | 62 |
| Serviços Blum | 602 |
| Outras informações técnicas | 708 |
| Montagem, desmontagem e ajuste | |


URL curto
www.blum.com/a160

1

## TIP-ON 956. – Versão curta com ímã



- Para portas de elevação até uma altura de 600 mm inclusive
- Para o emprego com dobradiças Blum sem mola
- Para perfuração ou em combinação com calços adaptadores
- Curso de ejeção de aprox. 17 mm
- Material: matéria plástica

### Informações úteis para o pedido

| Cor | TIP-ON Mola | Ref. |
|---|---|---|
| SW \| R7036 \| CS | Mola standard | 956.1004 |

**Consiste em:**

| | |
|---|---|
| 1 x | **TIP-ON 956.** – Versão curta com ímã |
| 1 x | Plaqueta para aparafusar |
| 1 x | Plaqueta para colagem<br>Não indicado para superfícies com pintura eletrostática a pó, enceradas ou lubrificadas |
| 1 x | Parafuso autoatarraxante Ø 3.5 x 15 mm, ref. 609.1500 |

**Cor**

| | |
|---|---|
| CS | Preto-carbono |
| R7036 | RAL 7036 cinza-platina |
| SW | Branco-seda |

### Planificação

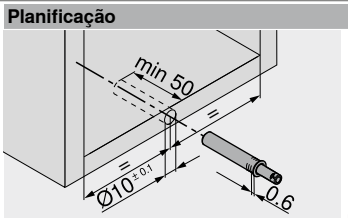


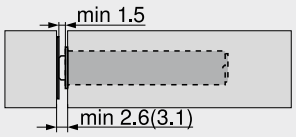


() Plaqueta para aparafusar

### Plaqueta para aparafusar

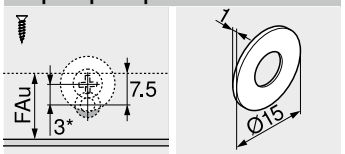


FAu Recobrimento frontal inferior
* Montagem deslocada em 3 mm

### Plaqueta para colagem

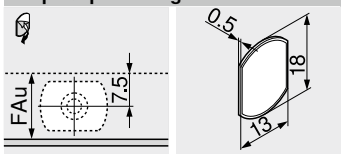


FAu Recobrimento frontal inferior

### Sumário


Sinopse 61

**Processamento**

Gabarito de furações para **BLUMOTION** \| **TIP-ON** 676
Gabarito de posicionamento de plaquetas 698
**MINIPRESS top** para **EASYSTICK** 622
**MINIPRESS top** 626

**Montagem, desmontagem e ajuste**

**URL curto**
**www.blum.com/a160**

## Calço adaptador reto – Versão standard – 20/17



- Montagem com parafusos autoatarraxantes Ø 3.5 ou Ø 4 mm
- Montagem alternativa com parafusos Euro
- **TIP-ON** deve ser solicitado adicionalmente

**Informações úteis para o pedido**

| Cor | Material | Ref. |
|---|---|---|
| SW \| R7036 \| CS | Matéria plástica | 956.1201 |

| Cor | |
|---|---|
| CS | Preto-carbono |
| R7036 | RAL 7036 cinza-platina |
| SW | Branco-seda |

**Planificação**

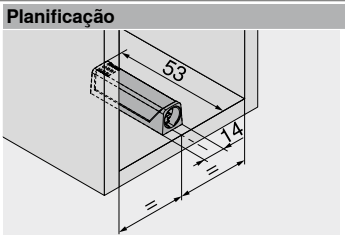


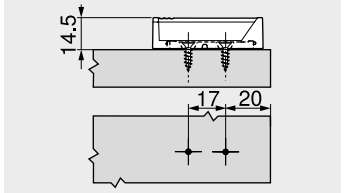


**Fresta da porta**

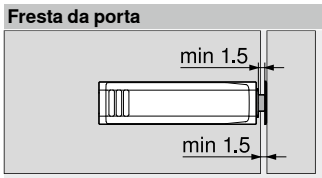


**Plaqueta**

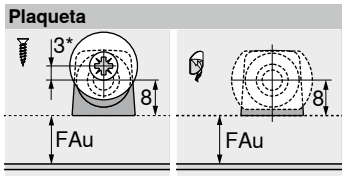


| | |
|---|---|
| FAu | Recobrimento frontal inferior |
| * | Montagem deslocada em 3 mm |

## Calço adaptador cruz – Versão longa – 37/32



- Montagem com parafusos autoatarraxantes Ø 3.5 ou Ø 4 mm
- Montagem alternativa com parafusos Euro
- **TIP-ON** deve ser solicitado adicionalmente

**Informações úteis para o pedido**

| Cor | Material | Ref. |
|---|---|---|
| R7036 | Matéria plástica | 956A1501 |

**Planificação**

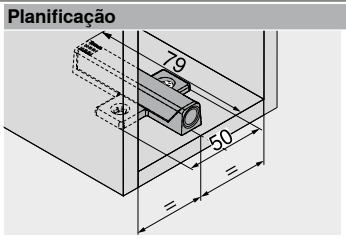


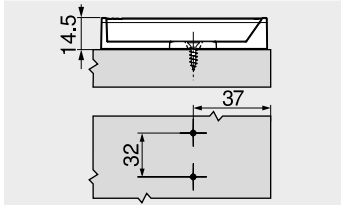


**Fresta da porta**

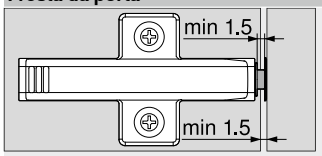


**Plaqueta**

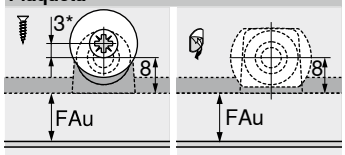


| | |
|---|---|
| FAu | Recobrimento frontal inferior |
| * | Montagem deslocada em 3 mm |

**Sumário**


| | |
|---|---|
| Sinopse | 61 |
| Esquadro de encosto | 674 |
| Gabarito de furações para calços | 675 |
| Gabarito de posicionamento de plaquetas | 698 |

**Processamento**

| | |
|---|---|
| **MINIPRESS top** para **EASYSTICK** | 622 |
| **MINIPRESS top** | 626 |
| **MINIPRESS P** | 630 |

**Montagem, desmontagem e ajuste**

URL curto
www.blum.com/a160

## Parafuso autoatarraxante – Ø 3.5 mm




- Cor: niquelado
- Material: aço

| Informações úteis para o pedido | | |
|---|---|---|
| **Comprimento X (mm)** | **Diâmetro (mm)** | **Ref.** |
| 15.0 | Ø 3.5 | 609.1500 |
| 17.0 | | 609.1700 |

## Parafuso autoatarraxante – Ø 4.0 mm




- Para fixação do acumulador de forças
- Cor: niquelado
- Material: aço

| Informações úteis para o pedido | | |
|---|---|---|
| **Comprimento X (mm)** | **Diâmetro (mm)** | **Ref.** |
| 35.0 | Ø 4.0 | 664.3500 |

## Parafuso de folha metálica cabeça embutida – Ø 3.5 mm

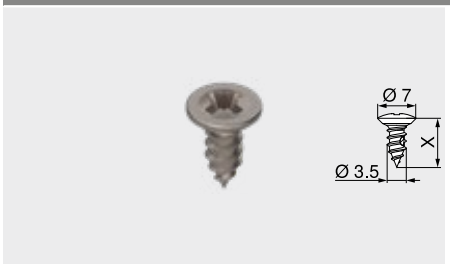


- Para fixação frontal em molduras largas em alumínio
- Diâmetro de perfuração Ø 2.8 mm
- Cor: niquelado
- Material: aço

| Informações úteis para o pedido | | |
|---|---|---|
| **Comprimento X (mm)** | **Diâmetro (mm)** | **Ref.** |
| 9.5 | Ø 3.5 | 660.0950 |

## Parafuso Euro – Ø 6.0 mm

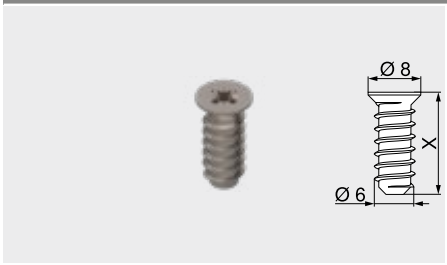


- Diâmetro de perfuração Ø 5 mm
- Cor: niquelado
- Material: aço

| Informações úteis para o pedido | | |
|---|---|---|
| **Comprimento X (mm)** | **Diâmetro (mm)** | **Ref.** |
| 10.0 | Ø 6.0 | 661.1000.HG |
| 11.5 | | 661.1150.HG |
| 13.0 | | 661.1300.HG |
| 14.5 | | 661.1450.HG |
| 20.0 | | 661.2000.HG |

## Broca de centrar



- Para a furação preliminar para parafusos autoatarraxantes Ø 3.5 mm
- Profundidade da furação até 8 mm
- Material: aço, temperado

| Informações úteis para o pedido | | |
|---|---|---|
| **Designação** | **Diâmetro (mm)** | **Ref.** |
| Broca de centrar | Ø 2.7 | M01.ZZ03.01 |
| Broca suplementar | | M01.ZZB3 |

## Amortecedor adesivo

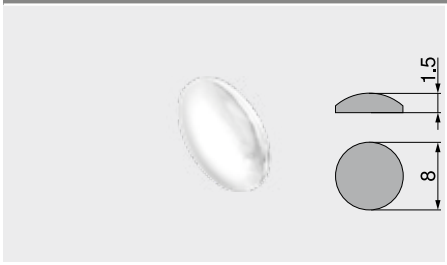


- Para amortecer ruídos
- Cor: branco natural
- Material: matéria plástica

| Informações úteis para o pedido | |
|---|---|
| **Diâmetro (mm)** | **Ref.** |
| Ø 8.0 | 993.710 |

## Amortecedor para embutir

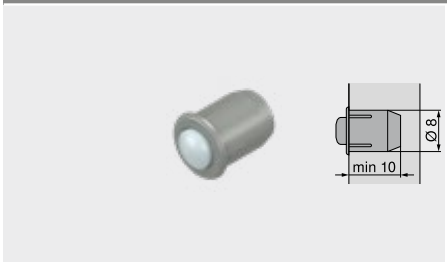


- Para amortecer ruídos
- Em 2 peças
- Cor: RAL 9006 cinza
- Material: matéria plástica

| Informações úteis para o pedido | |
|---|---|
| **Diâmetro (mm)** | **Ref.** |
| Ø 8.0 | 993.706 |

## Amortecedor espaçador Blum




- Para **SERVO-DRIVE**
- Cor: RAL 7037 cinza
- Material: matéria plástica

| Informações úteis para o pedido | |
|---|---|
| **Diâmetro (mm)** | **Ref.** |
| Ø 5.0 | 993.0530 |
| Ø 8.0 | 993.0830.01 |

## Chave de fenda TORX®



- Cabo laranja com impressão Blum
- Cor: preto/laranja
- Material: matéria plástica/aço

| Informações úteis para o pedido | | |
|---|---|---|
| **Porta-ferramentas** | **Comprimento total (mm)** | **Ref.** |
| TORX® T20 | 100 | 623.882.2 |
| | 210 | 209.093.7 |
| TORX® T8 | 200 | 771.843.5 |

## Chave Phillips



- Cabo laranja com impressão Blum
- Cor: preto/laranja
- Material: matéria plástica/aço

| Informações úteis para o pedido | | |
|---|---|---|
| **Porta-ferramentas** | **Comprimento total (mm)** | **Ref.** |
| Pozidriv PZ 2 | 210 | 303.756.1 |

## Chave de fenda



- Cabo laranja com impressão Blum
- Cor: preto/laranja
- Material: matéria plástica/aço

| Informações úteis para o pedido | | |
|---|---|---|
| **Porta-ferramentas** | **Comprimento total (mm)** | **Ref.** |
| Tamanho 1 | 200 | 314.928.1 |

## Bit fenda cruzada



- Bit da aparafusadeira
- Material: aço

| Informações úteis para o pedido | |
|---|---|
| **Porta-ferramentas** | **Ref.** |
| Pozidriv PZ 2 | 740.749.1 |



Existem muitos motivos para se decidir pelas dobradiças Blum: a alta qualidade, a montagem simples, o programa abrangente, a versatilidade em soluções especiais e o design atrativo.

- **BLUMOTION** – fechamento leve e silencioso graças ao amortecimento
- Na **CLIP top BLUMOTION**, vem integrado ao caneco da dobradiça
- Ou como peça adicional **BLUMOTION** para o emprego opcional em dobradiças **CLIP top**
- **TIP-ON** para portas sem puxadores
- Montagem e desmontagem fáceis e rápidas com a técnica **CLIP**
- Um programa abrangente de dobradiças, que oferece a solução adequada para cada aplicação

**CLIP top BLUMOTION – Dobradiças**



A dobradiça **CLIP top BLUMOTION** estabelece novos critérios: concentra o mais alto conforto de movimento em menor espaço. Graças ao **BLUMOTION** integrado à dobradiça em tamanho de construção inalterado.

**CLIP top – Dobradiças**



A clássica comprovada no programa de dobradiças Blum reúne função confiável, alto conforto na montagem e ajuste, além do design atrativo. Como opção podem ser empregados o **BLUMOTION** ou o **TIP-ON** para portas.

**MODUL – Dobradiças**



Montagem simples da porta no armário com um breve trajeto deslizante.

## CLIP top BLUMOTION | CLIP top – Dobradiças


Imagem simbólica


**CLIP top BLUMOTION | CLIP top** – Dobradiças 72
Sinopse 73
Sinopse – Dobradiças 74
Sinopse – Aplicação angular 122
Calços 150
Cunhas para ângulo 156
Acessórios 157


## MODUL – Dobradiças




**MODUL** – Dobradiças 162
Sinopse 163
Calços 170
Acessórios 173


## BLUMOTION para portas


Imagem simbólica


**BLUMOTION** para portas 176
Sinopse 177
Acessórios 188


## TIP-ON para portas


Imagem simbólica


**TIP-ON** para portas 190
Sinopse 191
Acessórios 193

## CLIP top BLUMOTION – Técnica inovadora em menor espaço




Na **CLIP top BLUMOTION** está "tudo interno": já que o **BLUMOTION** – nossa função para um fechamento leve e silencioso – vem agora integrado ao caneco da dobradiça.

- Com **BLUMOTION** integrado (com desativação)
- Ajuste tridimensional
- Mecanismo **CLIP** várias vezes comprovado
- Compatível com todos os calços **CLIP**
- Montagem e desmontagem sem ferramentas
- Dobradiças especiais disponíveis, por ex., para reentrância 0, portas de vidro e aplicações cantos falsos





Novas tendências de composição na construção de móveis oferecem ainda mais possibilidades de diferenciação. Incluem, além de frentes finas de diversos materiais, também móveis escuros. A dobradiça **CLIP top BLUMOTION** para portas finas com a fixação especial **EXPANDO T** e a variante de cor preto-ônix apoiam estas tendências em qualidade comprovada Blum.

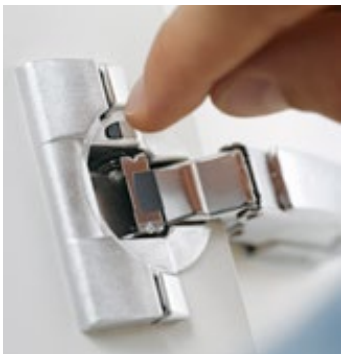

Possibilidade de desativar o **BLUMOTION**, se necessário.



O comprovado mecanismo **CLIP** para montagem fácil e sem uso de ferramentas da dobradiça.



Uma fixação da dobradiça sem uso de ferramentas é possível graças ao mecanismo **INSERTA**.



Dobradiça para soluções angulares de –50° até +50°.

## Sistemas de dobradiças


Imagem simbólica


Sistemas de dobradiças 70
**MODUL** – Dobradiças 162
**BLUMOTION** para portas 176
**TIP-ON** para portas 190


## Sinopse


Imagem simbólica


Sinopse – Dobradiças 74
Sinopse – Aplicação angular 122
Calços 150
Cunhas para ângulo 156


## Acessórios


Imagem simbólica


Capa para o braço da dobradiça 157
Capa-caneco da dobradiça 159
Distância-caneco da dobradiça 158
Parafusos 160
Broca de centrar 160
Amortecedor 160
Chave de fendas 161


## Montagem, desmontagem e ajuste


Imagem simbólica

**Montagem, desmontagem e ajuste**

**URL curto**
**www.blum.com/a210**

### Pictogramas

- Artigos somente sob consulta
- Webcode – Digitar ou clicar no configurador de produtos
- Circundante
- Lateral
- Recobrimento total
- Recobrimento central/parcial
- Porta embutida
- Aplicação especial
- Aplicação cantos falsos
- Armário de canto – Recobrimento para porta conjugada
- Aplicação angular, aplicação embutida
- Aplicação angular – Recobrimento parcial
- Aplicação angular – Recobrimento
- Aplicação angular – Recobrimento máximo
- Aplicação angular – Em meia esquadria
- Dobradiça com braço baixo
- Dobradiça com braço alto
- Dobradiça com braço extra-alto
- **EXPANDO T**
- Caneco **INSERTA**
- Caneco/parafuso
- Caneco/pressão
- Caneco/pressão – Trabalho somente com matriz
- Espelho do caneco **CRISTALLO**
- Comprimento mínimo de parafusos autoatarraxantes

| Aplicações de Dobradiças | OW | CLIP top BLUMOTION | CLIP top | Cor | Situação de recobrimento | Fixação do caneco | Webcode | Página |
|---|---|---|---|---|---|---|---|---|
| **Aplicação standard** | | | | | | | | |
|  Dobradiça 110° | 110° | ● | ● \| ○ | NI \| ONS | 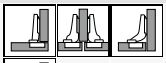 | 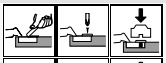 | DQDELA | 76 |
|  Dobradiça especial 110° | 110° | ● | ● \| ○ | NI \| ONS |  | 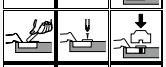 | DQDFAM | 78 |
|  Dobradiça 107° | 107° | ● | ● \| ○ | NI \| ONS | 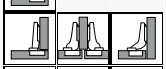 | 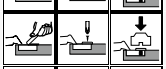 | DQDFZY | 80 |
|  Dobradiça **CLIP** 100° | 100° | | ● \| ○ | NI |  | 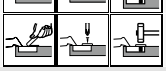 | DQDGPA | 82 |
| **Aplicação grandes ângulos** | | | | | | | | |
|  Dobradiça 155° Reentrância 0 em recobrimento total | 155° | ● | ● \| ○ | NI \| ONS |  | 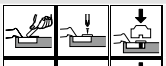 | DQDHEM | 84 |
|  Dobradiça 170° | 170° | | ● \| ○ | NI |  | 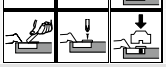 | DQDI3Y | 88 |
| **Aplicação portas perfiladas** | | | | | | | | |
|  Dobradiça para portas perfiladas | 95° | ● | ● \| ○ | NI \| ONS | 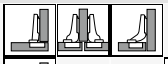 | 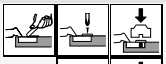 | DQDITA | 90 |
|  Dobradiça 125° Reentrância 0 em recobrimento total | 125° | ● | | NI \| ONS |  | 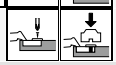 | DQDJIM | 92 |
| **Aplicação cantos falsos** | | | | | | | | |
|  Dobradiça para cantos falsos, aplicação embutida | 95° 83° | ● | ○ | NI \| ONS |  | 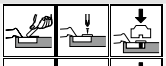 | DQDK7Y | 96 |
|  Dobradiça para cantos falsos, recobrimento | 95° | ● | | NI |  | 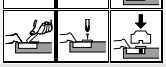 | DQDKXA | 98 |
| **Aplicação molduras em alumínio** | | | | | | | | |
|  Dobradiça **CLIP top BLUMOTION** 95° para molduras em alumínio | 95° | ● | | NI | 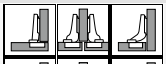 | 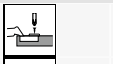 | DQDLMM | 100 |
|  Dobradiça **CLIP top** 95° para molduras em alumínio | 95° | | ● \| ○ | NI \| ONS | 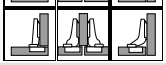 | 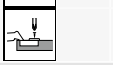 | DQDMBY | 102 |
| **Aplicação portas finas** | | | | | | | | |
|  Dobradiça para portas finas | 110° | ● | ● \| ○ | NI \| ONS | 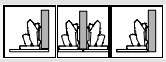 |  | DQGT1A | 104 |
| **Aplicação – Portas de vidro** | | | | | | | | |
|  Dobradiça **CRISTALLO** | 110° | ● | ● \| ○ | NI \| ONS |  |  | DQDN1A | 106 |
|  Dobradiça **CRISTALLO** – Vitrines moduladas de vidro | 110° | ● | ● \| ○ | NI |  |  | DQDNQM | 108 |
|  Armários espelhados para banheiros com frentes salientes por toda a volta | 95° | ● | ○ | NI |  |  | | 110 |
|  Dobradiça para portas de vidro | 94° | | ● | NI |  |  | DQDP5A | 112 |
| **Aplicação – Portas com molduras** | | | | | | | | |
|  Dobradiça mini | 94° | | ● | NI |  |  | DQDPUM | 114 |
| **Armário de canto – Recobrimento para porta conjugada** | | | | | | | | |
|  Dobradiça para móvel de canto | 60° | | ● | NI \| ONS |  |  | DQDQJY | 116 |
| **Aplicação para portas de móveis que abrem para dentro** | | | | | | | | |
|  Dobradiça 110° – Porta de móvel abrindo para dentro | 90° | ● | ● | NI \| ONS |  |  | DQECDC | 118 |
|  Dobradiça **COMPACT** 107° – 38B | 90° | | ● | NI |  |  | DQED2P | 120 |
| **Aplicação angular – Standard** | | | | | | | | |
|  +45° I – Dobradiça de ângulo – Recobrimento parcial | 95° | ● | ○ | NI \| ONS |  |  | DQDR9A | 124 |
|  +45° II – Dobradiça de ângulo – Recobrimento | 110° | ● | ○ | NI \| ONS |  |  | DQDRYM | 126 |
|  +45° III – Dobradiça de ângulo – Recobrimento máx. | 95° | ● | ○ | NI |  |  | DQDSNY | 128 |
|  +30° II – Dobradiça de ângulo – Recobrimento | 95° | ● | ○ | NI \| ONS |  |  | DQDTDA | 130 |
|  +30° III – Dobradiça de ângulo – Recobrimento máx. | 95° | ● | ○ | NI |  |  | DQDU2M | 132 |
|  +20° II – Dobradiça de ângulo – Recobrimento | 95° | ● | ○ | NI |  |  | DQDURY | 134 |

OW Ângulo de abertura ● Com mola ○ Sem mola NI Niquelado(a)
ONS Preto-ônix
Webcode – Digitar ou clicar no configurador de produtos

| Aplicações de Dobradiças | OW | CLIP top BLUMOTION | CLIP top | Cor | Situação de recobrimento | Fixação do caneco | Webcode | Página |
|---|---|---|---|---|---|---|---|---|
| **Aplicação angular – Standard** | | | | | | | | |
|  +15° III – Dobradiça de ângulo – Recobrimento máx. | 95° | ● | ○ | NI \| ONS | 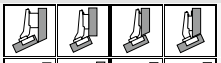 | 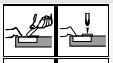 | DQDVHA | 136 |
|  Aplicação angular ±5° | 95° | ● | ● \| ○ | NI | 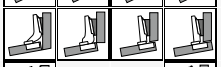 | 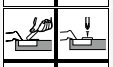 | DQDW6M | 138 |
|  –15° III – Dobradiça de ângulo – Recobrimento máx. | 110° | ● | ○ | NI |  | 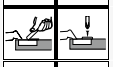 | DQDWVY | 140 |
|  –30° III – Dobradiça de ângulo – Recobrimento máx. | 110° | ● | ○ | NI |  | 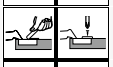 | DQDXLA | 142 |
|  –45° III – Dobradiça de ângulo – Recobrimento máx. | 110° | ● | ○ | NI |  | 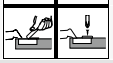 | DQDYAM | 144 |
| **Aplicação angular – Portas finas** | | | | | | | | |
|  Dobradiça para portas finas – Aplicação angular | 110° | ● | ● \| ○ | NI |  |  | | 146 |
| **Aplicação angular – Porta de vidro** | | | | | | | | |
|  Aplicação angular-**CRISTALLO** | 110° | ● | ● \| ○ | NI |  |  | | 148 |

OW Ângulo de abertura ● Com mola ○ Sem mola NI Niquelado(a)
ONS Preto-ônix
Webcode – Digitar ou clicar no configurador de produtos

| | | | | | | | | |
|---|---|---|---|---|---|---|---|---|
| **Sinopse – Aplicação angular** | | | | | | | | |
|  Aplicação angular Nº 1–117 | | | | |  | | | 122 |
| **Calços** | | | | | | | | |
|  Calços | | | | | | | | 150 |
| **Cunhas para ângulo** | | | | | | | | |
|  Cunhas para ângulo | | | | | | | | 156 |

**Quantidade de dobradiças**

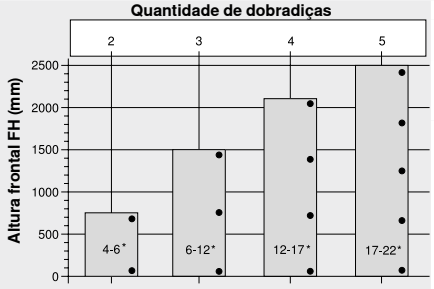


* Peso frontal FG (kg)

A quantidade de dobradiças depende do peso frontal FG e da altura frontal FH

Para uma boa estabilidade, deve ser selecionada a maior distância possível da dobradiça

As especificações de carga e altura referem-se a larguras frontais FB de 600 mm

## Dobradiça 110°

Webcode – Digitar ou clicar no configurador de produtos **DQDELA**



- **CLIP top BLUMOTION** com **BLUMOTION** integrado (com desativação)
- **CLIP top** com ou sem fechamento automático (mola)
- Ângulo de abertura 110°
- Ajuste frontal tridimensional
- Confortável ajuste de profundidade por meio de rosca sem fim
- Montagem e desmontagem sem ferramentas da porta no armário
- Na **INSERTA**, montagem adicional do caneco sem uso de ferramentas

**Aplicação**

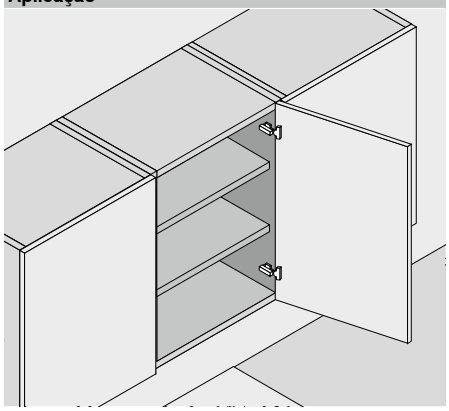

### Informações úteis para o pedido

**Recobrimento total**

| Caneco | | INSERTA | |
|---|---|---|---|
| Dobradiça | Mola | Cor | Ref. |
| CLIP top BLUMOTION | ● | NI \| ONS | 71B3590 |
| CLIP top | ● | NI | 71T3590 |
| | ○ | NI \| ONS | 70T3590.TL |

| Caneco | | Aparafusamento | |
|---|---|---|---|
| Dobradiça | Mola | Cor | Ref. |
| CLIP top BLUMOTION | ● | NI \| ONS | 71B3550 |
| CLIP top | ● | NI | 71T3550 |
| | ○ | NI \| ONS | 70T3550.TL |

| Caneco | | Fixação p/ pressão | |
|---|---|---|---|
| Dobradiça | Mola | Cor | Ref. |
| CLIP top BLUMOTION | ● | NI \| ONS | 71B3580 |
| CLIP top | ● | NI | 71T3580 |
| | ○ | NI \| ONS | 70T3580.TL |

**Recobrimento central/parcial**

| Caneco | | INSERTA | |
|---|---|---|---|
| Dobradiça | Mola | Cor | Ref. |
| CLIP top BLUMOTION | ● | NI \| ONS | 71B3690 |
| CLIP top | ● | NI | 71T3690 |
| | ○ | NI \| ONS | 70T3690.TL |

| Caneco | | Aparafusamento | |
|---|---|---|---|
| Dobradiça | Mola | Cor | Ref. |
| CLIP top BLUMOTION | ● | NI \| ONS | 71B3650 |
| CLIP top | ● | NI | 71T3650 |
| | ○ | NI \| ONS | 70T3650.TL |

| Caneco | | Fixação p/ pressão | |
|---|---|---|---|
| Dobradiça | Mola | Cor | Ref. |
| CLIP top BLUMOTION | ● | NI | 71B3680 |
| CLIP top | ● | NI | 71T3680 |

**Porta embutida**

| Caneco | | INSERTA | |
|---|---|---|---|
| Dobradiça | Mola | Cor | Ref. |
| CLIP top BLUMOTION | ● | NI \| ONS | 71B3790 |
| CLIP top | ● | NI | 71T3790 |
| | ○ | NI \| ONS | 70T3790.TL |

| Caneco | | Aparafusamento | |
|---|---|---|---|
| Dobradiça | Mola | Cor | Ref. |
| CLIP top BLUMOTION | ● | NI \| ONS | 71B3750 |
| CLIP top | ● | NI | 71T3750 |
| | ○ | NI \| ONS | 70T3750.TL |

| Caneco | | Fixação p/ pressão | |
|---|---|---|---|
| Dobradiça | Mola | Cor | Ref. |
| CLIP top BLUMOTION | ● | NI | 71B3780 |
| CLIP top | ● | NI | 71T3780 |

**Acessórios**

Capa para o braço da dobradiça

| Impressão \| Estampagem | Logo | Cor | Ref. |
|---|---|---|---|
| Sem impressão | – | NI \| ONS | 70.1503 |
| Com estampa | Blum | NI \| ONS | 70.1503.BP |

**Acessórios**

Capa para o braço da dobradiça

| Impressão \| Estampagem | Logo | Cor | Ref. |
|---|---|---|---|
| Sem impressão | – | NI \| ONS | 70.1663 |
| Com estampa | Blum | NI | 70.1663.BP |

**Acessórios**

Capa para o braço da dobradiça

| Impressão \| Estampagem | Logo | Cor | Ref. |
|---|---|---|---|
| Sem impressão | – | NI \| ONS | 70.1663 |
| Com estampa | Blum | NI | 70.1663.BP |

**Nota**

Na combinação de dobradiças com mola **CLIP top BLUMOTION** e **CLIP top** em frentes com pequena largura livre de aproximadamente 300 mm, recomenda-se um teste de recobrimento. Em larguras frontais FB maiores, não se recomenda uma combinação.

### Acessórios – Geral

Limitador do ângulo de abertura

| Ângulo de abertura OW | Cor | Ref. |
|---|---|---|
| 86° | SZ | 70T3553 |

TIP-ON para portas

| Versão | TIP-ON Mola | Mola | Ref. |
|---|---|---|---|
| Versão standard | ■ | ○ | 956.1004 |
| | ■ | ○ | 956A1004 |
| Versão longa | ■ | ● | 956A1006 |
| | ■■ | ● | 956A1006F |

Capa-caneco da dobradiça

| Dobradiça | Cor | Ref. |
|---|---|---|
| CLIP top BLUMOTION | NI \| ONS | 70T3504 |
| CLIP top | NI \| ONS | 70T3504 |

Distância-caneco da dobradiça

| Dobradiça | Distância (mm) | Ref. |
|---|---|---|
| CLIP top BLUMOTION | 1.5 | 70T3507.21 |
| CLIP top | | 70T3507.21 |

Parafuso autoatarraxante

| Comprimento (mm) | Diâmetro (mm) | Ref. |
|---|---|---|
| 15.0 | Ø 3.5 | 609.1500 |
| 17.0 | | 609.1700 |

Matriz de pressão

| Cor | Material | Ref. |
|---|---|---|
| OR | Matéria plástica | MZM.0040 |

**TIP-ON Mola**

| | |
|---|---|
| ■ | Mola standard |
| ■■ | Mola forte |

**Mola**

| | |
|---|---|
| ● | Dobradiça com mola |
| ○ | Dobradiça sem mola |

**Cor**

| | |
|---|---|
| NI | Niquelado(a) |
| ONS | Preto-ônix |
| OR | Laranja |
| SZ | Preto |

## Dobradiça 110°

Webcode – Digitar ou clicar no configurador de produtos | DQDELA

### Planificação

**Dimensões da dobradiça e cálculo das folgas com ajuste de fábrica (Distância do calço = 0 mm)**

Reentrância da porta com ângulo de abertura total

#### Recobrimento total

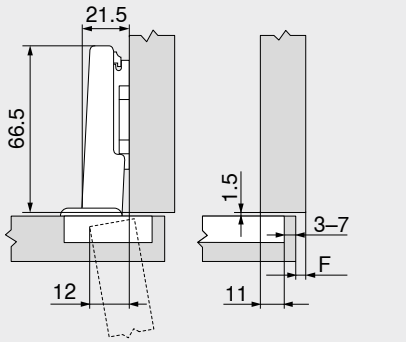


F Folga

#### Recobrimento central/parcial

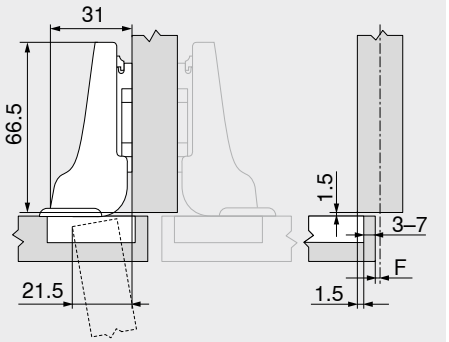


#### Porta embutida

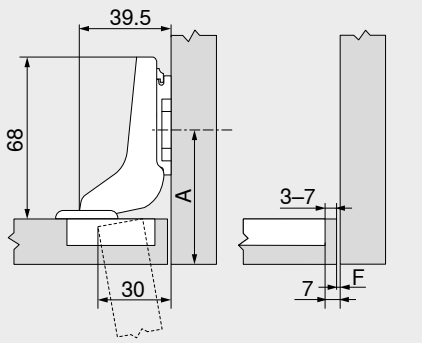


A Retroceder a posição de aparafusamento do calço para a espessura frontal FD + 1.5 mm

### Distância de fixação do caneco TB

| MD | Recobrimento frontal FA (mm) | | | | | | | | | | | | | |
|---|---|---|---|---|---|---|---|---|---|---|---|---|---|---|
| | 5 | 6 | 7 | 8 | 9 | 10 | 11 | 12 | 13 | 14 | 15 | 16 | 17 | 18 |
| 0 | | | | | | | | | | 3 | 4 | 5 | 6 | 7 |
| 3 | | | | | | | 3 | 4 | 5 | 6 | 7 | | | |
| 6 | | | | 3 | 4 | 5 | 6 | 7 | | | | | | |
| 9 | 3 | 4 | 5 | 6 | 7 | | | | | | | | | |

MD Distância dos calços (mm)

| MD | Recobrimento frontal FA (mm) | | | | | | | | | | | | | | | |
|---|---|---|---|---|---|---|---|---|---|---|---|---|---|---|---|---|
| | –4.5 | –3.5 | –2.5 | –1.5 | –0.5 | 0.5 | 1.5 | 2.5 | 3.5 | 4.5 | 5.5 | 6.5 | 7.5 | 8.5 |
| 0 | | | | | | | | | | 3 | 4 | 5 | 6 | 7 |
| 3 | | | | | | | 3 | 4 | 5 | 6 | 7 | | | |
| 6 | | | | 3 | 4 | 5 | 6 | 7 | | | | | | |
| 9 | 3 | 4 | 5 | 6 | 7 | | | | | | | | | |

MD Distância dos calços (mm)

| MD | Recobrimento frontal FA (mm) | | | | | | | | | | |
|---|---|---|---|---|---|---|---|---|---|---|---|
| | –7 | –6 | –5 | –4 | –3 | –2 | –1 | 0 | | | |
| 0 | | | | 3 | 4 | 5 | 6 | 7 | | | |
| 3 | 3 | 4 | 5 | 6 | 7 | | | | | | |
| 6 | | | | | | | | | | | |
| 9 | | | | | | | | | | | |

MD Distância dos calços (mm)

### Folga mínima da folga F para frentes com raio frontal (R = 1 mm) com ajuste de fábrica




| Distância de fixação do caneco TB (mm) | Espessura frontal FD (mm) | | | | | | | | | | | |
|---|---|---|---|---|---|---|---|---|---|---|---|---|
| | 16 | 18 | 19 | 20 | 21 | 22 | 23 | 24 | 25 | 26 | 28 | 30 |
| 3 | 0.5 | 0.8 | 1.0 | 1.2 | 1.5 | 1.8 | 2.2 | 2.7 | 3.5 | 4.3 | △ | △ |
| 4 | 0.5 | 0.8 | 1.0 | 1.2 | 1.4 | 1.7 | 2.0 | 2.5 | 3.1 | 3.8 | △ | △ |
| 5 | 0.5 | 0.8 | 0.9 | 1.2 | 1.4 | 1.7 | 2.0 | 2.4 | 2.9 | 3.4 | △ | △ |
| 6 | 0.5 | 0.8 | 0.9 | 1.2 | 1.3 | 1.6 | 1.9 | 2.3 | 2.7 | 3.2 | △ | △ |
| 7 | 0.5 | 0.8 | 0.9 | 1.1 | 1.3 | 1.6 | 1.9 | 2.2 | 2.6 | 3.0 | △ | △ |
| **Adicionalmente em +2 mm na regulagem lateral** | | | | | | | | | | | | |
| | +0.2 | +0.4 | +0.4 | +0.5 | +0.5 | +0.5 | +0.5 | +0.5 | +0.5 | +0.5 | | |

△ Recomendamos um teste de recobrimento

### Regulagem

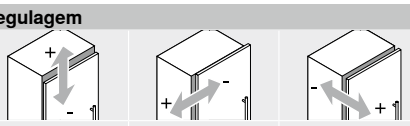


Máx. ±3.0 mm
Vide calços

±2.0 mm

+3.0 mm
–2.0 mm

### Montagem com parafuso

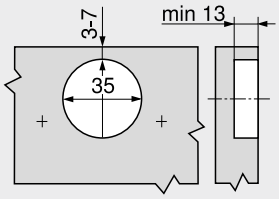


### Montagem INSERTA | por pressão

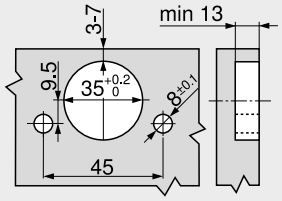


### Dimensões do caneco

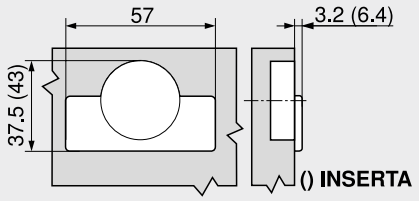


### Sumário


| | |
|---|---|
| Sinopse | 73 |
| Calços | 150 |
| Acessórios – Capa para o braço da dobradiça | 157 |
| Acessórios | 159 |
| **BLUMOTION** para portas | 176 |
| **TIP-ON** para portas | 190 |
| Serviços Blum | 602 |
| Outras informações técnicas | 708 |


**Montagem, desmontagem e ajuste**

URL curto
www.blum.com/a210

## Dobradiça especial 110°

Webcode – Digitar ou clicar no configurador de produtos **DQDFAM**



- Dobradiça para **grandes sobreposições** em laterais espessas de armários
- **CLIP top BLUMOTION** com **BLUMOTION** integrado (com desativação)
- **CLIP top** com ou sem fechamento automático (mola)
- Ângulo de abertura 110°
- Ajuste frontal tridimensional
- Confortável ajuste de profundidade por meio de rosca sem fim
- Montagem e desmontagem sem ferramentas da porta no armário
- Na **INSERTA**, montagem adicional do caneco sem uso de ferramentas

**Aplicação**

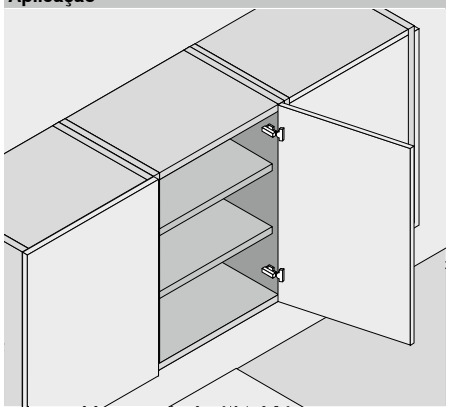

### Informações úteis para o pedido

**Recobrimento total**

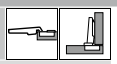

| Caneco Dobradiça | Mola | Cor | Ref. |
|---|---|---|---|
| **INSERTA** | | | |
| CLIP top BLUMOTION | ● | NI \| ONS | 73B3590 |
| CLIP top | ● | NI | 73T3590 |
| | ○ | NI | 72T3590.TL |
| **Aparafusamento** | | | |
| CLIP top BLUMOTION | ● | NI \| ONS | 73B3550 |
| CLIP top | ● | NI | 73T3550 |
| | ○ | NI | 72T3550.TL |
| **Fixação p/ pressão** | | | |
| CLIP top BLUMOTION | ● | NI | 73B3580 |
| CLIP top | ● | NI | 73T3580 |

### Acessórios

**Capa para o braço da dobradiça**

| Impressão \| Estampagem | Logo | Cor | Ref. |
|---|---|---|---|
| Sem impressão | – | NI \| ONS | 70.1503 |
| Com estampa | Blum | NI \| ONS | 70.1503.BP |

### Nota

Na combinação de dobradiças com mola **CLIP top BLUMOTION** e **CLIP top** em frentes com pequena largura livre de aproximadamente 300 mm, recomenda-se um teste de recobrimento. Em larguras frontais FB maiores, não se recomenda uma combinação.

### Acessórios – Geral

**Limitador do ângulo de abertura**

| Ângulo de abertura OW | Cor | Ref. |
|---|---|---|
| 86° | SZ | 70T3553 |

**TIP-ON para portas**

| Versão | TIP-ON Mola | Mola | Ref. |
|---|---|---|---|
| Versão standard | ■ | ○ | 956.1004 |
| | ■ | ○ | 956A1004 |
| Versão longa | ■ | ● | 956A1006 |
| | ■■ | ● | 956A1006F |

**Capa-caneco da dobradiça**

| Dobradiça | Cor | Ref. |
|---|---|---|
| CLIP top BLUMOTION | NI \| ONS | 70T3504 |
| CLIP top | NI | 70T3504 |

**Distância-caneco da dobradiça**

| Dobradiça | Distância (mm) | Ref. |
|---|---|---|
| CLIP top BLUMOTION | 1.5 | 70T3507.21 |
| CLIP top | | 70T3507.21 |

**Parafuso autoatarraxante**

| Comprimento (mm) | Diâmetro (mm) | Ref. |
|---|---|---|
| 15.0 | Ø 3.5 | 609.1500 |
| 17.0 | | 609.1700 |

**Matriz de pressão**

| Cor | Material | Ref. |
|---|---|---|
| OR | Matéria plástica | MZM.0040 |

**TIP-ON Mola**

| | |
|---|---|
| ■ | Mola standard |
| ■■ | Mola forte |

**Mola**

| | |
|---|---|
| ● | Dobradiça com mola |
| ○ | Dobradiça sem mola |

**Cor**

| | |
|---|---|
| NI | Niquelado(a) |
| ONS | Preto-ônix |
| OR | Laranja |
| SZ | Preto |

## Dobradiça especial 110°

Webcode – Digitar ou clicar no configurador de produtos: DQDFAM

### Planificação

**Dimensões da dobradiça e cálculo das folgas com ajuste de fábrica (Distância do calço = 0 mm)**

Reentrância da porta com ângulo de abertura total

### Recobrimento total

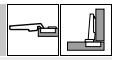

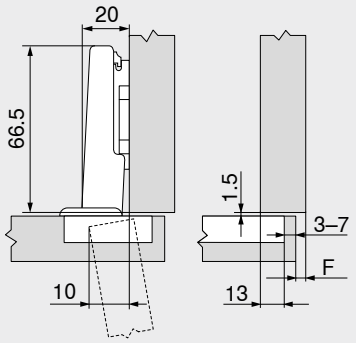


F Folga

### Distância de fixação do caneco TB

| MD | Recobrimento frontal FA (mm) | | | | | | | | | | | | | |
|---|---|---|---|---|---|---|---|---|---|---|---|---|---|---|
| | 7 | 8 | 9 | 10 | 11 | 12 | 13 | 14 | 15 | 16 | 17 | 18 | 19 | 20 |
| 0 | | | | | | | | | | 3 | 4 | 5 | 6 | 7 |
| 3 | | | | | | | 3 | 4 | 5 | 6 | 7 | | | |
| 6 | | | | 3 | 4 | 5 | 6 | 7 | | | | | | |
| 9 | 3 | 4 | 5 | 6 | 7 | | | | | | | | | |

MD Distância dos calços (mm)

### Folga mínima da folga F para frentes com raio frontal (R = 1 mm) com ajuste de fábrica




| Distância de fixação do caneco TB (mm) | Espessura frontal FD (mm) | | | | | | | | | | | |
|---|---|---|---|---|---|---|---|---|---|---|---|---|
| | 16 | 18 | 19 | 20 | 21 | 22 | 23 | 24 | 25 | 26 | 28 | 30 |
| 3 | 0.5 | 0.8 | 1.0 | 1.2 | 1.5 | 1.8 | 2.2 | 2.7 | 3.5 | 4.3 | △ | △ |
| 4 | 0.5 | 0.8 | 1.0 | 1.2 | 1.4 | 1.7 | 2.0 | 2.5 | 3.1 | 3.8 | △ | △ |
| 5 | 0.5 | 0.8 | 0.9 | 1.2 | 1.4 | 1.7 | 2.0 | 2.4 | 2.9 | 3.4 | △ | △ |
| 6 | 0.5 | 0.8 | 0.9 | 1.2 | 1.3 | 1.6 | 1.9 | 2.3 | 2.7 | 3.2 | △ | △ |
| 7 | 0.5 | 0.8 | 0.9 | 1.1 | 1.3 | 1.6 | 1.9 | 2.2 | 2.6 | 3.0 | △ | △ |
| Adicionalmente em +2 mm na regulagem lateral | | | | | | | | | | | | |
| | +0.2 | +0.4 | +0.4 | +0.5 | +0.5 | +0.5 | +0.5 | +0.5 | +0.5 | +0.5 | | |

△ Recomendamos um teste de recobrimento

### Regulagem

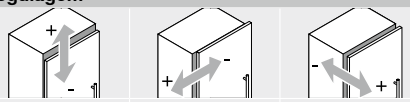

Máx. ±3.0 mm
Vide calços

±2.0 mm

+3.0 mm
–2.0 mm

### Montagem com parafuso

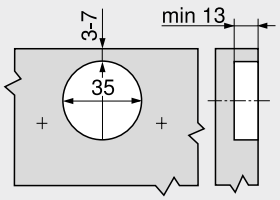


### Montagem INSERTA | por pressão

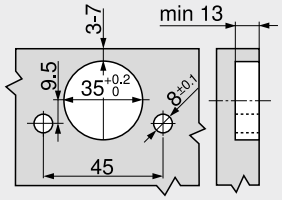


### Dimensões do caneco

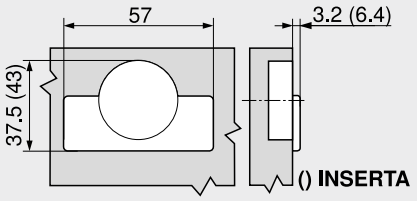


### Sumário


| | |
|---|---|
| Sinopse | 73 |
| Calços | 150 |
| Acessórios – Capa para o braço da dobradiça | 157 |
| Acessórios | 159 |
| **BLUMOTION** para portas | 176 |
| **TIP-ON** para portas | 190 |
| Serviços Blum | 602 |
| Outras informações técnicas | 708 |


**Montagem, desmontagem e ajuste**

URL curto
www.blum.com/a210

2

## Dobradiça 107°

Webcode – Digitar ou clicar no configurador de produtos: DQDFZY



- **Para espessuras de frente FD a partir de 15 mm**
- **CLIP top BLUMOTION** com **BLUMOTION** integrado (com desativação)
- **CLIP top** com ou sem fechamento automático (mola)
- Ângulo de abertura 107°
- Ajuste frontal tridimensional
- Confortável ajuste de profundidade por meio de rosca sem fim
- Montagem e desmontagem sem ferramentas da porta no armário
- Na **INSERTA**, montagem adicional do caneco sem uso de ferramentas

**Aplicação**

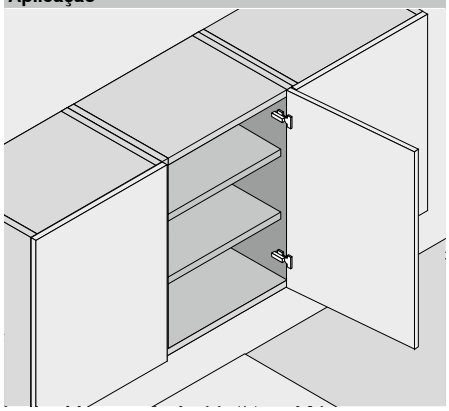

### Informações úteis para o pedido

**Recobrimento total**

| Caneco | | INSERTA | |
|---|---|---|---|
| Dobradiça | Mola | Cor | Ref. |
| CLIP top | ● | NI | ☎ 75T1590B |
| | ○ | NI | ☎ 74T1590BTL |

| Caneco | | Aparafusamento | |
|---|---|---|---|
| Dobradiça | Mola | Cor | Ref. |
| CLIP top BLUMOTION | ● | NI \| ONS | ☎ 75B1550 |
| CLIP top | ● | NI | ☎ 75T1550 |
| | ○ | NI | ☎ 74T1550.TL |

| Caneco | | Fixação p/ pressão | |
|---|---|---|---|
| Dobradiça | Mola | Cor | Ref. |
| CLIP top BLUMOTION | ● | NI | ☎ 75B1580 |
| CLIP top | ● | NI | ☎ 75T1580 |

**Recobrimento central/parcial**

| Caneco | | INSERTA | |
|---|---|---|---|
| Dobradiça | Mola | Cor | Ref. |
| CLIP top | ● | NI | ☎ 75T1690B |

| Caneco | | Aparafusamento | |
|---|---|---|---|
| Dobradiça | Mola | Cor | Ref. |
| CLIP top BLUMOTION | ● | NI \| ONS | ☎ 75B1650 |
| CLIP top | ● | NI | ☎ 75T1650 |
| | ○ | NI | ☎ 74T1650.TL |

| Caneco | | Fixação p/ pressão | |
|---|---|---|---|
| Dobradiça | Mola | Cor | Ref. |
| CLIP top BLUMOTION | ● | NI | ☎ 75B1680 |
| CLIP top | ● | NI | ☎ 75T1680 |

**Porta embutida**

| Caneco | | INSERTA | |
|---|---|---|---|
| Dobradiça | Mola | Cor | Ref. |
| CLIP top | ● | NI | ☎ 75T1790B |

| Caneco | | Aparafusamento | |
|---|---|---|---|
| Dobradiça | Mola | Cor | Ref. |
| CLIP top BLUMOTION | ● | NI \| ONS | ☎ 75B1750 |
| CLIP top | ● | NI | ☎ 75T1750 |
| | ○ | NI | ☎ 74T1750.TL |

| Caneco | | Fixação p/ pressão | |
|---|---|---|---|
| Dobradiça | Mola | Cor | Ref. |
| CLIP top BLUMOTION | ● | NI | ☎ 75B1780 |
| CLIP top | ● | NI | ☎ 75T1780 |

**Acessórios**

| Capa para o braço da dobradiça | | | |
|---|---|---|---|
| Impressão \| Estampagem | Logo | Cor | Ref. |
| Sem impressão | – | NI \| ONS | 70.1503 |
| Com estampa | Blum | NI \| ONS | 70.1503.BP |

**Acessórios**

| Capa para o braço da dobradiça | | | |
|---|---|---|---|
| Impressão \| Estampagem | Logo | Cor | Ref. |
| Sem impressão | – | NI \| ONS | 70.1663 |
| Com estampa | Blum | NI | 70.1663.BP |

**Acessórios**

| Capa para o braço da dobradiça | | | |
|---|---|---|---|
| Impressão \| Estampagem | Logo | Cor | Ref. |
| Sem impressão | – | NI \| ONS | 70.1663 |
| Com estampa | Blum | NI | 70.1663.BP |

**Nota**

Na combinação de dobradiças com mola **CLIP top BLUMOTION** e **CLIP top** em frentes com pequena largura livre de aproximadamente 300 mm, recomenda-se um teste de recobrimento. Em larguras frontais FB maiores, não se recomenda uma combinação.

### Acessórios – Geral

| Limitador do ângulo de abertura | | |
|---|---|---|
| Ângulo de abertura OW | Cor | Ref. |
| 86° | SZ | ☎ 74.1103 |

| TIP-ON para portas | | | |
|---|---|---|---|
| Versão | TIP-ON Mola | Mola | Ref. |
| Versão standard | ■ | ○ | 956.1004 |
| | ■ | ○ | 956A1004 |
| Versão longa | ■ | ● | 956A1006 |
| | ■■ | ● | 956A1006F |

| Capa-caneco da dobradiça | | |
|---|---|---|
| Dobradiça | Cor | Ref. |
| CLIP top BLUMOTION | NI \| ONS | 70T3504 |
| CLIP top | NI | 70T1504 |

| Distância-caneco da dobradiça | | |
|---|---|---|
| Dobradiça | Distância (mm) | Ref. |
| CLIP top BLUMOTION | 1.5 | 70T3507.21 |

| Parafuso autoatarraxante | | |
|---|---|---|
| Comprimento (mm) | Diâmetro (mm) | Ref. |
| 15.0 | Ø 3.5 | 609.1500 |
| 17.0 | | 609.1700 |

| Matriz de pressão | | |
|---|---|---|
| Cor | Material | Ref. |
| OR | Matéria plástica | MZM.0040 |

| TIP-ON Mola | |
|---|---|
| ■ | Mola standard |
| ■■ | Mola forte |

| Mola | |
|---|---|
| ● | Dobradiça com mola |
| ○ | Dobradiça sem mola |

| Cor | |
|---|---|
| NI | Niquelado(a) |
| ONS | Preto-ônix |
| OR | Laranja |
| SZ | Preto |

## Dobradiça 107°

Webcode – Digitar ou clicar no configurador de produtos: DQDFZY

### Planificação

**Dimensões da dobradiça e cálculo das folgas com ajuste de fábrica (Distância do calço = 0 mm)**

Reentrância da porta com ângulo de abertura total

#### Recobrimento total

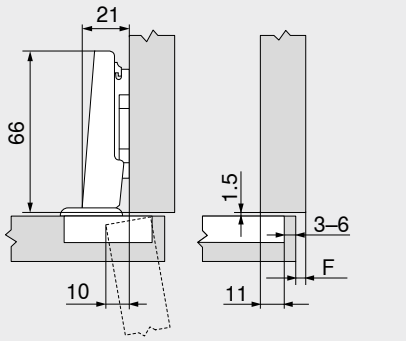


F Folga

#### Recobrimento central/parcial

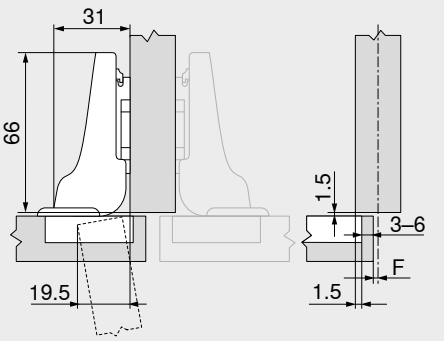


#### Porta embutida

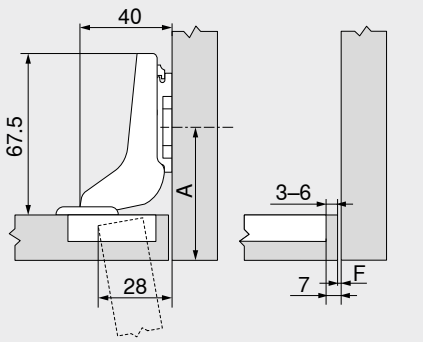


A Retroceder a posição de aparafusamento do calço para a espessura frontal FD + 1.5 mm

### Distância de fixação do caneco TB

| MD | Recobrimento frontal FA (mm) | | | | | | | | | | | | |
|---|---|---|---|---|---|---|---|---|---|---|---|---|---|
| | 5 | 6 | 7 | 8 | 9 | 10 | 11 | 12 | 13 | 14 | 15 | 16 | 17 |
| 0 | | | | | | | | | | 3 | 4 | 5 | 6 |
| 3 | | | | | | | 3 | 4 | 5 | 6 | | | |
| 6 | | | | 3 | 4 | 5 | 6 | | | | | | |
| 9 | 3 | 4 | 5 | 6 | | | | | | | | | |

MD Distância dos calços (mm)

| MD | Recobrimento frontal FA (mm) | | | | | | | | | | | | |
|---|---|---|---|---|---|---|---|---|---|---|---|---|---|
| | –4.5 | –3.5 | –2.5 | –1.5 | –0.5 | 0.5 | 1.5 | 2.5 | 3.5 | 4.5 | 5.5 | 6.5 | 7.5 |
| 0 | | | | | | | | | | 3 | 4 | 5 | 6 |
| 3 | | | | | | | 3 | 4 | 5 | 6 | | | |
| 6 | | | | 3 | 4 | 5 | 6 | | | | | | |
| 9 | 3 | 4 | 5 | 6 | | | | | | | | | |

MD Distância dos calços (mm)

| MD | Recobrimento frontal FA (mm) | | | | | | | | | | | | |
|---|---|---|---|---|---|---|---|---|---|---|---|---|---|
| | | | | | | | –7 | –6 | –5 | –4 | –3 | –2 | –1 |
| 0 | | | | | | | | | | 3 | 4 | 5 | 6 |
| 3 | | | | | | | 3 | 4 | 5 | 6 | | | |
| 6 | | | | | | | | | | | | | |
| 9 | | | | | | | | | | | | | |

MD Distância dos calços (mm)

### Folga mínima da folga F para frentes com raio frontal (R = 1 mm) com ajuste de fábrica

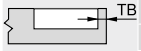


| Distância de fixação do caneco TB (mm) | Espessura frontal FD (mm) | | | | | | | | | | | |
|---|---|---|---|---|---|---|---|---|---|---|---|---|
| | 15 | 16 | 18 | 19 | 20 | 21 | 22 | 24 | 26 | 28 | 30 | 32 |
| 3 | 0.4 | 0.5 | 1.0 | 1.3 | 1.6 | 2.1 | 2.7 | 4.3 | △ | △ | △ | △ |
| 4 | 0.4 | 0.5 | 0.9 | 1.2 | 1.5 | 2.0 | 2.5 | 3.9 | △ | △ | △ | △ |
| 5 | 0.3 | 0.5 | 0.9 | 1.2 | 1.4 | 1.8 | 2.3 | 3.6 | △ | △ | △ | △ |
| 6 | 0.3 | 0.5 | 0.8 | 1.1 | 1.4 | 1.7 | 2.2 | 3.3 | △ | △ | △ | △ |
| | Adicionalmente em +2 mm na regulagem lateral | | | | | | | | | | | |
| | +0.1 | +0.1 | +0.2 | +0.2 | +0.3 | +0.3 | +0.3 | +0.3 | | | | |

△ Recomendamos um teste de recobrimento

### Regulagem

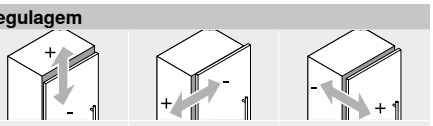


Máx. ±3.0 mm
Vide calços

±2.0 mm

+3.0 mm
–2.0 mm

### Montagem com parafuso

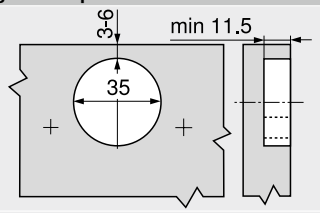


### Montagem INSERTA | por pressão

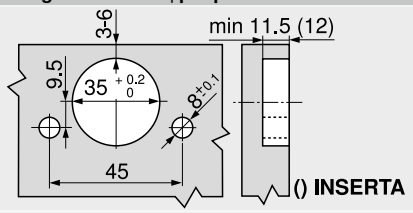


### Dimensões do caneco

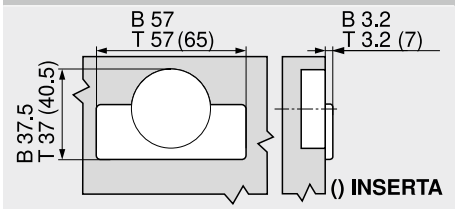


B **CLIP top BLUMOTION**
T **CLIP top**

### Sumário


| | |
|---|---|
| Sinopse | 73 |
| Calços | 150 |
| Acessórios – Capa para o braço da dobradiça | 157 |
| Acessórios | 159 |
| **BLUMOTION** para portas | 176 |
| **TIP-ON** para portas | 190 |
| Serviços Blum | 602 |
| Outras informações técnicas | 708 |


**Montagem, desmontagem e ajuste**

URL curto
www.blum.com/a210

2

## Dobradiça CLIP 100°

Webcode – Digitar ou clicar no configurador de produtos: DQDGPA



- **CLIP** com ou sem fechamento automático (mola)
- Ângulo de abertura 100°
- Ajuste frontal tridimensional
- Montagem e desmontagem sem ferramentas da porta no armário

**Aplicação**

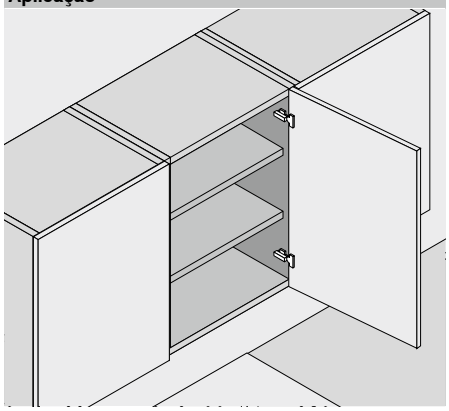

### Informações úteis para o pedido

**Recobrimento total**

Caneco / Aparafusamento

| Dobradiça | Mola | Cor | Ref. |
|---|---|---|---|
| CLIP | ● | NI | 71M2550 |
| | ○ | NI | 70M2550.TL |

Caneco / Fixação p/ pressão

| Dobradiça | Mola | Cor | Ref. |
|---|---|---|---|
| CLIP | ● | NI | 71M2580 |
| | ○ | NI | 70M2580.TL |

**Recobrimento central/parcial**

Caneco / Aparafusamento

| Dobradiça | Mola | Cor | Ref. |
|---|---|---|---|
| CLIP | ● | NI | 71M2650 |
| | ○ | NI | 70M2650.TL |

Caneco / Fixação p/ pressão

| Dobradiça | Mola | Cor | Ref. |
|---|---|---|---|
| CLIP | ● | NI | 71M2680 |

**Porta embutida**

Caneco / Aparafusamento

| Dobradiça | Mola | Cor | Ref. |
|---|---|---|---|
| CLIP | ● | NI | 71M2750 |
| | ○ | NI | 70M2750.TL |

Caneco / Fixação p/ pressão

| Dobradiça | Mola | Cor | Ref. |
|---|---|---|---|
| CLIP | ● | NI | 71M2780 |

### Acessórios

**BLUMOTION 973A**

| Versão | Ref. |
|---|---|
| Por encaixe | 973A0500.01 |

**Capa para o braço da dobradiça**

| Impressão \| Estampagem | Logo | Cor | Ref. |
|---|---|---|---|
| Sem impressão | – | NI | 90M2503 |
| Com estampa | Blum | NI | 90M2503.BP |

### Acessórios

**BLUMOTION 973A**

| Versão | Ref. |
|---|---|
| Por encaixe | 973A0600 |

**Capa para o braço da dobradiça**

| Impressão \| Estampagem | Logo | Cor | Ref. |
|---|---|---|---|
| Sem impressão | – | NI | 94M3603 |
| Com estampa | Blum | NI | 94M3603.BP |

### Acessórios

**BLUMOTION 973A**

| Versão | Ref. |
|---|---|
| Por encaixe | 973A0700 |

**Capa para o braço da dobradiça**

| Impressão \| Estampagem | Logo | Cor | Ref. |
|---|---|---|---|
| Sem impressão | – | NI | 94M3603 |
| Com estampa | Blum | NI | 94M3603.BP |

### Acessórios – Geral

**TIP-ON para portas**

| Versão | TIP-ON Mola | Mola | Ref. |
|---|---|---|---|
| Versão standard | ■ | ○ | 956.1004 |
| Versão longa | ■ | ○ | 956A1004 |
| | ■ | ● | 956A1006 |
| | ■■ | ● | 956A1006F |

**Parafuso autoatarraxante**

| Comprimento (mm) | Diâmetro (mm) | Ref. |
|---|---|---|
| 15.0 | Ø 3.5 | 609.1500 |
| 17.0 | | 609.1700 |

**Matriz de pressão**

| Cor | Material | Ref. |
|---|---|---|
| OR | Matéria plástica | MZM.0040 |

**TIP-ON Mola**

| | |
|---|---|
| ■ | Mola standard |
| ■■ | Mola forte |

**Mola**

| | |
|---|---|
| ● | Dobradiça com mola |
| ○ | Dobradiça sem mola |

**Cor**

| | |
|---|---|
| NI | Niquelado(a) |
| OR | Laranja |

## Dobradiça CLIP 100°

Webcode – Digitar ou clicar no configurador de produtos: DQDGPA

### Planificação

**Dimensões da dobradiça e cálculo das folgas com ajuste de fábrica (Distância do calço = 0 mm)**

Reentrância da porta com ângulo de abertura total

#### Recobrimento total

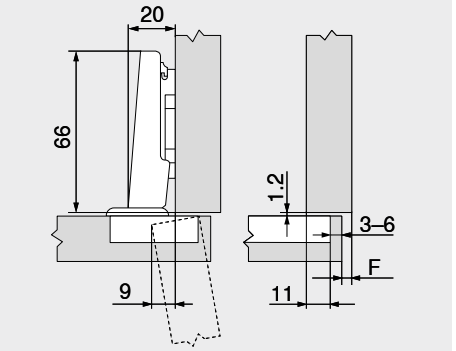


F Folga

#### Recobrimento central/parcial

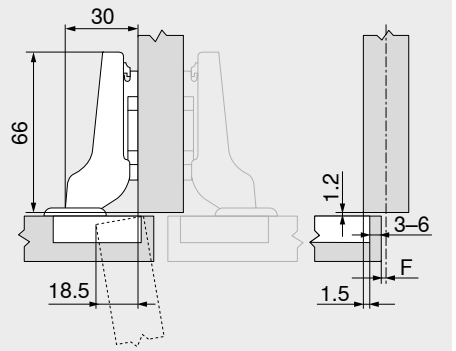


#### Porta embutida

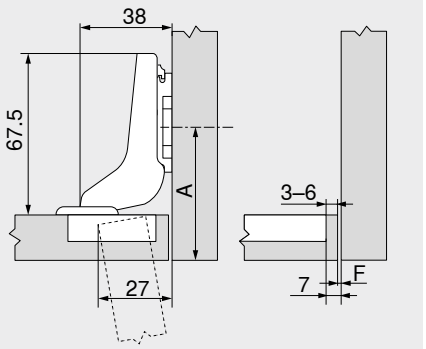


A Retroceder a posição de aparafusamento do calço para a espessura frontal FD + 1.2 mm

### Distância de fixação do caneco TB

| MD | Recobrimento frontal FA (mm) | | | | | | | | | | | | |
|---|---|---|---|---|---|---|---|---|---|---|---|---|---|
| | 5 | 6 | 7 | 8 | 9 | 10 | 11 | 12 | 13 | 14 | 15 | 16 | 17 |
| 0 | | | | | | | | | | 3 | 4 | 5 | 6 |
| 3 | | | | | | | 3 | 4 | 5 | 6 | | | |
| 6 | | | | 3 | 4 | 5 | 6 | | | | | | |
| 9 | 3 | 4 | 5 | 6 | | | | | | | | | |

MD Distância dos calços (mm)

| MD | Recobrimento frontal FA (mm) | | | | | | | | | | | | | | |
|---|---|---|---|---|---|---|---|---|---|---|---|---|---|---|---|
| | –4.5 | –3.5 | –2.5 | –1.5 | –0.5 | 0.5 | 1.5 | 2.5 | 3.5 | 4.5 | 5.5 | 6.5 | 7.5 | | |
| 0 | | | | | | | | | | 3 | 4 | 5 | 6 | | |
| 3 | | | | | | | 3 | 4 | 5 | 6 | | | | | |
| 6 | | | | 3 | 4 | 5 | 6 | | | | | | | | |
| 9 | 3 | 4 | 5 | 6 | | | | | | | | | | | |

MD Distância dos calços (mm)

| MD | Recobrimento frontal FA (mm) | | | | | | | | | | | | | | |
|---|---|---|---|---|---|---|---|---|---|---|---|---|---|---|---|
| | | | | | | | –7 | –6 | –5 | –4 | –3 | –2 | –1 | | |
| 0 | | | | | | | | | | 3 | 4 | 5 | 6 | | |
| 3 | | | | | | | 3 | 4 | 5 | 6 | | | | | |
| 6 | | | | | | | | | | | | | | | |
| 9 | | | | | | | | | | | | | | | |

MD Distância dos calços (mm)

### Folga mínima da folga F para frentes com raio frontal (R = 1 mm) com ajuste de fábrica

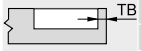


| Distância de fixação do caneco TB (mm) | Espessura frontal FD (mm) | | | | | | | | | | | |
|---|---|---|---|---|---|---|---|---|---|---|---|---|
| | 16 | 18 | 19 | 20 | 21 | 22 | 24 | 26 | 28 | 30 | 31 | 32 |
| 3 | 0.3 | 0.5 | 0.7 | 1.0 | 1.3 | 1.6 | 3.3 | △ | △ | △ | △ | △ |
| 4 | 0.3 | 0.5 | 0.7 | 1.0 | 1.2 | 1.6 | 3.2 | △ | △ | △ | △ | △ |
| 5 | 0.3 | 0.5 | 0.7 | 0.9 | 1.2 | 1.5 | 2.6 | △ | △ | △ | △ | △ |
| 6 | 0.3 | 0.5 | 0.7 | 0.9 | 1.1 | 1.4 | 2.4 | △ | △ | △ | △ | △ |
| | Adicionalmente em +2 mm na regulagem lateral | | | | | | | | | | | |
| | +0.1 | +0.3 | +0.3 | +0.4 | +0.4 | +0.5 | +0.4 | | | | | |

△ Recomendamos um teste de recobrimento

### Regulagem

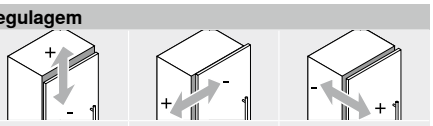


Máx. ±3.0 mm
Vide calços

±2.0 mm

+3.0 mm
–1.0 mm

### Montagem com parafuso

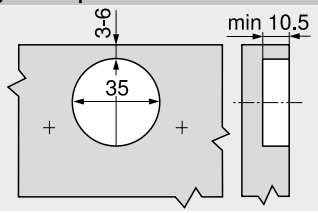


### Montagem por pressão

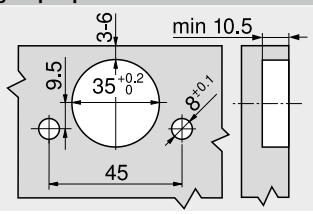


### Dimensões do caneco

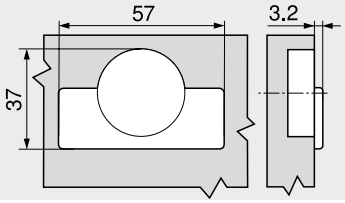


### Sumário


| | |
|---|---|
| Sinopse | 73 |
| Calços | 150 |
| Acessórios – Capa para o braço da dobradiça | 157 |
| Acessórios | 159 |
| **BLUMOTION** para portas | 176 |
| **TIP-ON** para portas | 190 |
| Serviços Blum | 602 |
| Outras informações técnicas | 708 |


**Montagem, desmontagem e ajuste**

URL curto
www.blum.com/a210

## Dobradiça 155°

Webcode – Digitar ou clicar no configurador de produtos **DQDHEM**



- **Reentrância 0 (para armários com extensões internas ou prateleiras extensíveis)**
- **CLIP top BLUMOTION** com **BLUMOTION** integrado (com desativação)
- **CLIP top** com ou sem fechamento automático (mola)
- Ângulo de abertura 155°
- Ajuste frontal tridimensional
- Confortável ajuste de profundidade por meio de rosca sem fim
- Montagem e desmontagem sem ferramentas da porta no armário
- Na **INSERTA**, montagem adicional do caneco sem uso de ferramentas
- Para aplicações especiais, tais como portas em meia esquadria

**Aplicação**

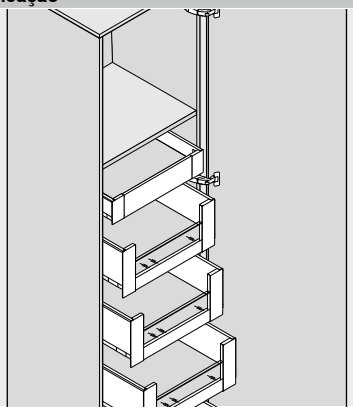

### Informações úteis para o pedido

**Recobrimento total**
**Reentrância 0**

| Caneco | | INSERTA | |
|---|---|---|---|
| Dobradiça | Mola | Cor | Ref. |
| CLIP top BLUMOTION | ● | NI \| ONS | 71B7590 |
| CLIP top | ● | NI | 71T7590 |
| | ○ | NI \| ONS | 70T7590.TL |

| Caneco | | Aparafusamento | |
|---|---|---|---|
| Dobradiça | Mola | Cor | Ref. |
| CLIP top BLUMOTION | ● | NI \| ONS | 71B7550 |
| CLIP top | ● | NI | 71T7550 |
| | ○ | NI \| ONS | 70T7550.TL |

| Caneco | | Fixação p/ pressão | |
|---|---|---|---|
| Dobradiça | Mola | Cor | Ref. |
| CLIP top BLUMOTION | ● | NI \| ONS | 71B7580 |
| CLIP top | ● | NI | 71T7580 |

**Recobrimento central/parcial**

| Caneco | | INSERTA | |
|---|---|---|---|
| Dobradiça | Mola | Cor | Ref. |
| CLIP top BLUMOTION | ● | NI \| ONS | 71B7690 |
| CLIP top | ○ | NI | 70T7690.TL |

| Caneco | | Aparafusamento | |
|---|---|---|---|
| Dobradiça | Mola | Cor | Ref. |
| CLIP top BLUMOTION | ● | NI \| ONS | 71B7650 |
| CLIP top | ● | NI | 71T7650 |
| | ○ | NI | 70T7650.TL |

**Porta embutida**

**Aplicar dobradiças para recobrimento central/ parcial e calço com 9 mm de elevação**

**Acessórios**

**Capa para o braço da dobradiça**

| Impressão \| Estampagem | Logo | Cor | Ref. |
|---|---|---|---|
| Sem impressão | – | NI \| ONS | 70.4503 |
| Com estampa | Blum | NI | 70.4503.BP |

**Acessórios**

**Capa para o braço da dobradiça**

| Impressão \| Estampagem | Logo | Cor | Ref. |
|---|---|---|---|
| Sem impressão | – | NI \| ONS | 70.4503 |
| Com estampa | Blum | NI | 70.4503.BP |

**Nota**

Na combinação de dobradiças com mola **CLIP top BLUMOTION** e **CLIP top** em frentes com pequena largura livre de aproximadamente 300 mm, recomenda-se um teste de recobrimento. Em larguras frontais FB maiores, não se recomenda uma combinação.

### Acessórios – Geral

**Limitador do ângulo de abertura**

| Ângulo de abertura OW | Cor | Ref. |
|---|---|---|
| 92° | TGR | 70T7553.09 |
| 110° | R7037 | 70T7553 |

**Capa-caneco da dobradiça**

| Dobradiça | Cor | Ref. |
|---|---|---|
| CLIP top BLUMOTION | NI \| ONS | 70T7504 |
| CLIP top | NI \| ONS | 70T7504 |

**Parafuso autoatarraxante**

| Comprimento (mm) | Diâmetro (mm) | Ref. |
|---|---|---|
| 15.0 | Ø 3.5 | 609.1500 |
| 17.0 | | 609.1700 |

**TIP-ON para portas**

| Versão | TIP-ON Mola | Mola | Ref. |
|---|---|---|---|
| Versão standard | ■ | ○ | 956.1004 |
| | ■ | ○ | 956A1004 |
| Versão longa | ■ | ● | 956A1006 |
| | ■■ | ● | 956A1006F |

**Distância-caneco da dobradiça**

| Dobradiça | Distância (mm) | Ref. |
|---|---|---|
| CLIP top BLUMOTION | 1.5 | 70T3507.21 |
| CLIP top | | 70T3507.21 |

**Matriz de pressão**

| Cor | Material | Ref. |
|---|---|---|
| OR | Matéria plástica | MZM.0040 |

**TIP-ON Mola**

| | |
|---|---|
| ■ | Mola standard |
| ■■ | Mola forte |

**Mola**

| | |
|---|---|
| ● | Dobradiça com mola |
| ○ | Dobradiça sem mola |

**Cor**

| | |
|---|---|
| NI | Niquelado(a) |
| ONS | Preto-ônix |
| OR | Laranja |
| R7037 | RAL 7037 cinza |
| TGR | Cinza-escuro |

## Dobradiça 155°

Webcode – Digitar ou clicar no configurador de produtos: DQDHEM

### Planificação

**Dimensões da dobradiça e cálculo das folgas com ajuste de fábrica (Distância do calço = 0 ou 9 mm)**

Reentrância da porta com ângulo de abertura de 90°

**Recobrimento total**
**Reentrância 0**

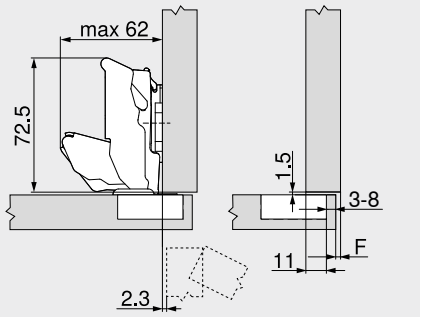


F Folga

**Recobrimento central/parcial**

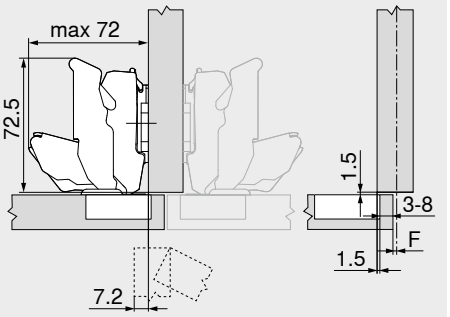


**Porta embutida**

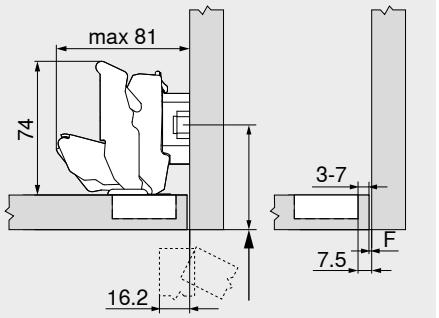


A Retroceder a posição de aparafusamento do calço para a espessura frontal FD + 1.5 mm

### Distância de fixação do caneco TB

| MD | Recobrimento frontal FA (mm) | | | | | | | | | | | | | | |
|---|---|---|---|---|---|---|---|---|---|---|---|---|---|---|---|
| | 5 | 6 | 7 | 8 | 9 | 10 | 11 | 12 | 13 | 14 | 15 | 16 | 17 | 18 | 19 |
| 0 | | | | | | | | | | 3 | 4 | 5 | 6 | 7 | 8 |
| 3 | | | | | | | 3 | 4 | 5 | 6 | 7 | 8 | | | |
| 6 | | | | 3 | 4 | 5 | 6 | 7 | 8 | | | | | | |
| 9 | 3 | 4 | 5 | 6 | 7 | 8 | | | | | | | | | |

MD Distância dos calços (mm)

| MD | Recobrimento frontal FA (mm) | | | | | | | | | | | | | | |
|---|---|---|---|---|---|---|---|---|---|---|---|---|---|---|---|
| | –4.5 | –3.5 | –2.5 | –1.5 | –0.5 | 0.5 | 1.5 | 2.5 | 3.5 | 4.5 | 5.5 | 6.5 | 7.5 | 8.5 | 9.5 |
| 0 | | | | | | | | | | 3 | 4 | 5 | 6 | 7 | 8 |
| 3 | | | | | | | 3 | 4 | 5 | 6 | 7 | 8 | | | |
| 6 | | | | 3 | 4 | 5 | 6 | 7 | 8 | | | | | | |
| 9 | 3 | 4 | 5 | 6 | 7 | 8 | | | | | | | | | |

MD Distância dos calços (mm)

| MD | Recobrimento frontal FA (mm) | | | | | |
|---|---|---|---|---|---|---|
| | –4.5 | –3.5 | –2.5 | –1.5 | –0.5 | |
| 0 | | | | | | |
| 3 | | | | | | |
| 6 | | | | | | |
| 9 | 3 | 4 | 5 | 6 | 7 | |

MD Distância dos calços (mm)

### Folga mínima da folga F para frentes com raio frontal (R = 1 mm) com ajuste de fábrica

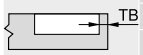


| Distância de fixação do caneco TB (mm) | Espessura frontal FD (mm) | | | | | | | | | | | |
|---|---|---|---|---|---|---|---|---|---|---|---|---|
| | 20 | 21 | 22 | 23 | 24 | 25 | 26 | 27 | 28 | 29 | 30 | 31 |
| 3 | 0 | 0 | 0 | 0 | 0 | 0.5 | 0.5 | 1.0 | 2.0 | 2.0 | 3.0 | 4.5 |
| 4 | 0 | 0 | 0 | 0 | 0 | 0.5 | 1.0 | 2.0 | 2.0 | 2.5 | 4.0 | |
| 5 | 0 | 0 | 0 | 0 | 0 | 0.5 | 1.0 | 2.0 | 2.0 | 3.5 | | |
| 6 | 0 | 0 | 0 | 0 | 0 | 1.0 | 1.5 | 2.0 | 3.0 | | | |
| 7 | 0 | 0 | 0 | 0 | 0 | 1.0 | 1.5 | 2.5 | | | | |
| 8 | 0 | 0 | 0 | 0 | 0 | 1.0 | 1.5 | | | | | |

Em um recobrimento total na parede, recomendamos um teste de recobrimento

110° Limitador do ângulo de abertura

92° Limitador do ângulo de abertura

### Regulagem

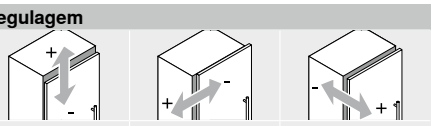


Máx. ±3.0 mm
Vide calços

±2.0 mm

+3.0 mm
–2.0 mm

### Montagem com parafuso

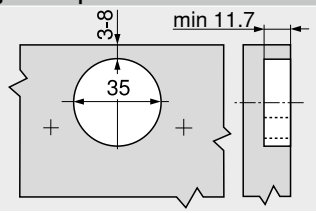


### Montagem INSERTA | por pressão

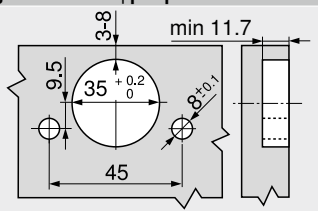


### Dimensões do caneco

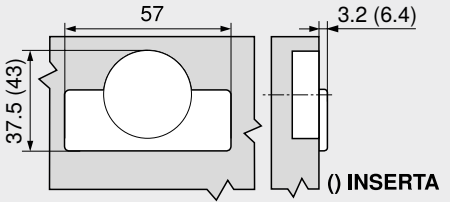


### Sumário


| | |
|---|---|
| Sinopse | 73 |
| Calços | 150 |
| Acessórios – Capa para o braço da dobradiça | 157 |
| Acessórios | 159 |
| **TIP-ON** para portas | 190 |
| Serviços Blum | 602 |
| Outras informações técnicas | 708 |


**Montagem, desmontagem e ajuste**

URL curto
www.blum.com/a210

## Dobradiça 155°

Webcode – Digitar ou clicar no configurador de produtos: DQDHEM

**Planificação**

**Aplicação especial**

**Recobrimento meia-esquadria – Circundante**

| 19 mm | 22 mm | 24 mm |
|---|---|---|
| 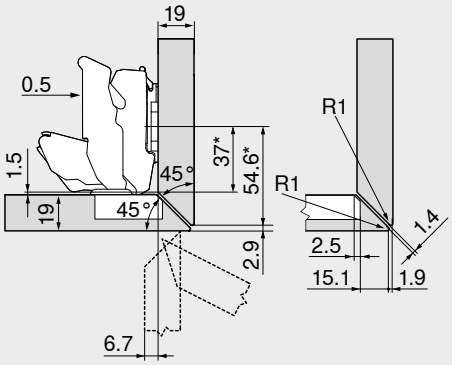 | 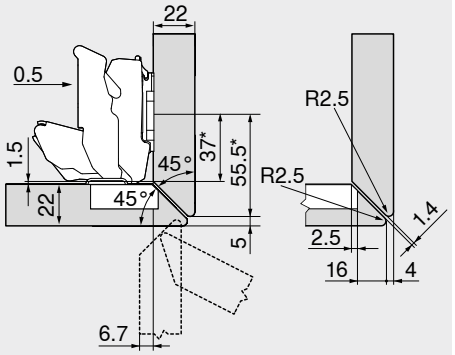 | 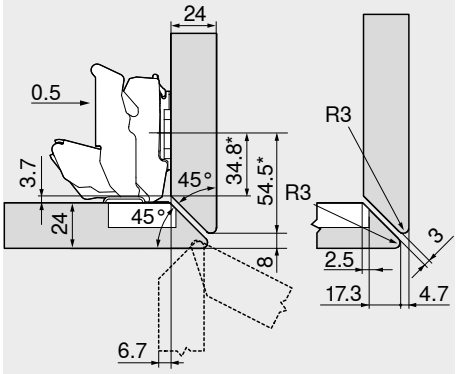 |
| **Dobradiça para recobrimento central/parcial** | **Dobradiça para recobrimento central/parcial** | **Dobradiça para recobrimento central/parcial** |
| **Calços standard com distância 0 mm** | **Calços standard com distância 0 mm** | **Calços standard com distância 0 mm** |
| * Medida em calço com medida A = 37 mm | * Medida em calço com medida A = 37 mm | * Medida em calço com medida A = 37 mm |

**Recobrimento meia-esquadria – Lateral**

| 19 mm | 22 mm | 24 mm |
|---|---|---|
| 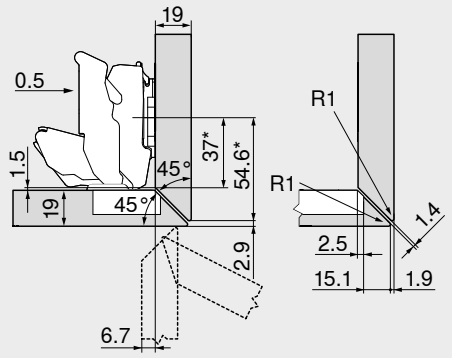 | 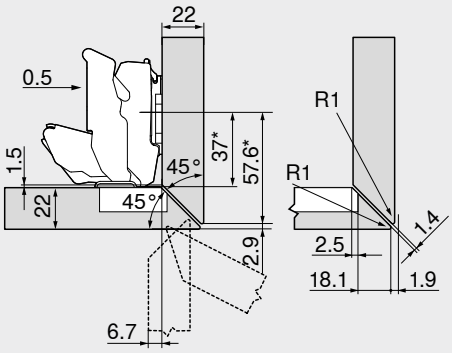 | 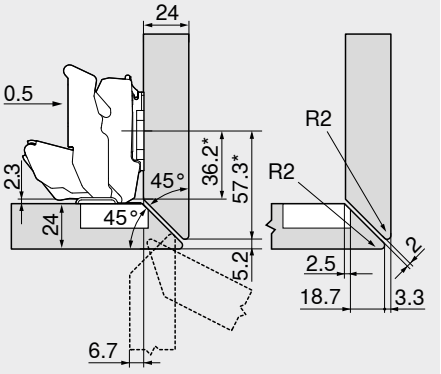 |
| **Dobradiça para recobrimento central/parcial** | **Dobradiça para recobrimento central/parcial** | **Dobradiça para recobrimento central/parcial** |
| **Calços standard com distância 0 mm** | **Calços standard com distância 0 mm** | **Calços standard com distância 0 mm** |
| * Medida em calço com medida A = 37 mm | * Medida em calço com medida A = 37 mm | * Medida em calço com medida A = 37 mm |

## Dobradiça 155°

Webcode – Digitar ou clicar no configurador de produtos: DQDHEM

### Planificação

### Aplicação especial

#### Recobrimento meia-esquadria – Lateral, com grande recobrimento

**16/19 mm**

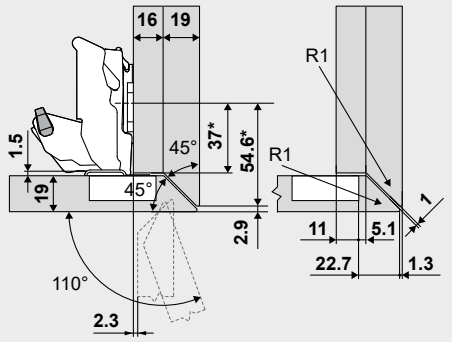


**Dobradiça para recobrimento total**
**Calços standard com distância 0 mm**

* Medida em calço com medida A = 37 mm

| Designação | Ângulo de abertura OW | Ref. |
|---|---|---|
| Limitador do ângulo de abertura | 110° | 70T7553 |

**19/19 mm**

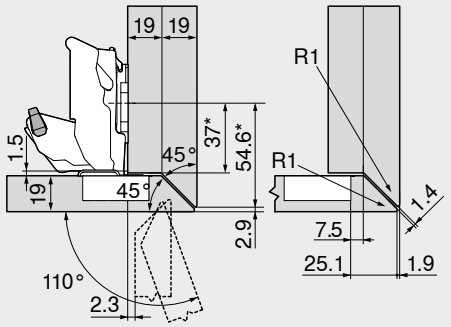


**Dobradiça para recobrimento total**
**Calços standard com distância 0 mm**

* Medida em calço com medida A = 37 mm

| Designação | Ângulo de abertura OW | Ref. |
|---|---|---|
| Limitador do ângulo de abertura | 110° | 70T7553 |

#### Recobrimento frontal máx.

**34 mm**

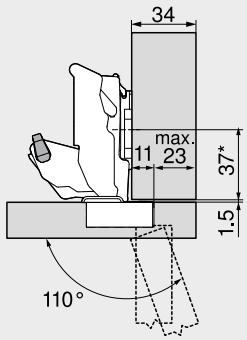


**Dobradiça para recobrimento total**
**Calços standard com distância 0 mm**

* Medida em calço com medida A = 37 mm

| Designação | Ângulo de abertura OW | Ref. |
|---|---|---|
| Limitador do ângulo de abertura | 110° | 70T7553 |

Para armário independente, a espessura frontal FD pode ser escolhida aleatoriamente

Para frente adjacente ou recobrimento total na parede, recomendamos um teste de recobrimento

#### Aplicações – Rebaixo

**10 mm**

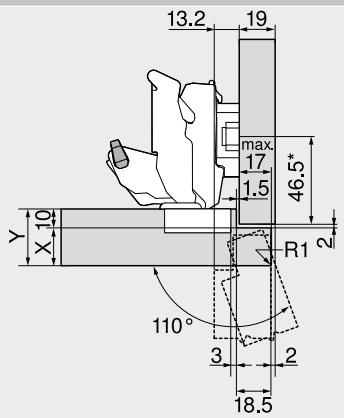


**Dobradiça para recobrimento central/parcial**

| Designação | Distância (mm) | Ref. |
|---|---|---|
| Calço | 6 | 175H9160 |

* Medida em calço com medida A = 37 mm

| Designação | Ângulo de abertura OW | Ref. |
|---|---|---|
| Limitador do ângulo de abertura | 110° | 70T7553 |

| Situação do armário | X máx. (mm) | Y máx. (mm) |
|---|---|---|
| | 18 | 28 |
| | 20 | 30 |
| | 25 | 35 |

**13 mm**

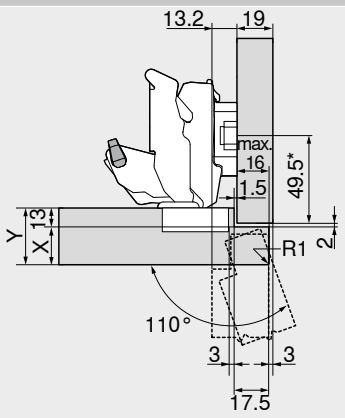


**Dobradiça para recobrimento central/parcial**

| Designação | Distância (mm) | Ref. |
|---|---|---|
| Calço | 6 | 175H9160 |

* Medida em calço com medida A = 37 mm

| Designação | Ângulo de abertura OW | Ref. |
|---|---|---|
| Limitador do ângulo de abertura | 110° | 70T7553 |

| Situação do armário | X máx. (mm) | Y máx. (mm) |
|---|---|---|
| | 16 | 29 |
| | 17 | 30 |
| | 17 | 30 |

**16 mm**

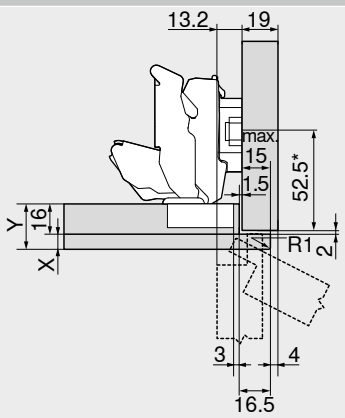


**Dobradiça para recobrimento central/parcial**

| Designação | Distância (mm) | Ref. |
|---|---|---|
| Calço | 6 | 175H9160 |

* Medida em calço com medida A = 37 mm

| Situação do armário | X máx. (mm) | Y máx. (mm) |
|---|---|---|
| | 8 | 24 |
| | 8 | 24 |
| | 8 | 24 |

## Dobradiça 170°

Webcode – Digitar ou clicar no configurador de produtos DQDI3Y



- **CLIP top** com ou sem fechamento automático (mola)
- Ângulo de abertura 170°
- Ajuste frontal tridimensional
- Confortável ajuste de profundidade por meio de rosca sem fim
- Montagem e desmontagem sem ferramentas da porta no armário
- Na **INSERTA**, montagem adicional do caneco sem uso de ferramentas

**Aplicação**

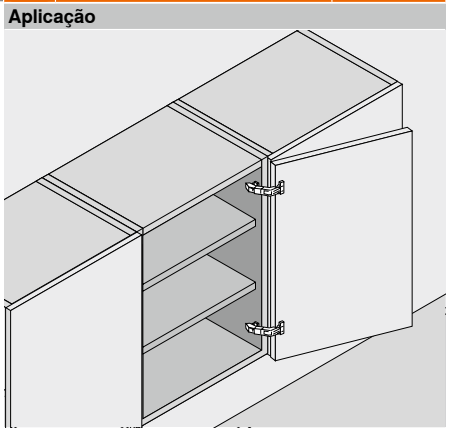

### Informações úteis para o pedido

**Recobrimento total**

Caneco: INSERTA

| Dobradiça | Mola | Cor | Ref. |
|---|---|---|---|
| CLIP top | ● | Nl | 71T6540B |
| | ○ | Nl | 70T6540BTL |

Caneco: Aparafusamento

| Dobradiça | Mola | Cor | Ref. |
|---|---|---|---|
| CLIP top | ● | Nl | 71T6550 |
| | ○ | Nl | 70T6550.TL |

Caneco: Fixação p/ pressão

| Dobradiça | Mola | Cor | Ref. |
|---|---|---|---|
| CLIP top | ● | Nl | 71T6580 |

**Recobrimento central/parcial**

Caneco: INSERTA

| Dobradiça | Mola | Cor | Ref. |
|---|---|---|---|
| CLIP top | ● | Nl | 71T6640B |

Caneco: Aparafusamento

| Dobradiça | Mola | Cor | Ref. |
|---|---|---|---|
| CLIP top | ● | Nl | 71T6650 |
| | ○ | Nl | 70T6650.TL |

Caneco: Fixação p/ pressão

| Dobradiça | Mola | Cor | Ref. |
|---|---|---|---|
| CLIP top | ● | Nl | 71T6680 |

**Porta embutida**

Aplicar dobradiças para recobrimento central/parcial e calço com 9 mm de elevação

**Acessórios**

BLUMOTION 973A

| Versão | Ref. |
|---|---|
| Por encaixe | 973A6000 |

Capa para o braço da dobradiça

| Impressão \| Estampagem | Logo | Cor | Ref. |
|---|---|---|---|
| Sem impressão | – | Nl | 80.6507 |
| Com estampa | Blum | Nl | 80.6507.BP |

**Acessórios**

BLUMOTION 973A

| Versão | Ref. |
|---|---|
| Por encaixe | 973A6000 |

Capa para o braço da dobradiça

| Impressão \| Estampagem | Logo | Cor | Ref. |
|---|---|---|---|
| Sem impressão | – | Nl | 80.6507 |
| Com estampa | Blum | Nl | 80.6507.BP |

### Aviso de segurança

Se crianças pequenas tiverem acesso a móveis com dobradiças de grande angulação, deve-se utilizar a dobradiça 155° com reentrância 0.

### Acessórios – Geral

Limitador do ângulo de abertura

| Ângulo de abertura OW | Cor | Ref. |
|---|---|---|
| 130° | SZ | ☎ 70.6103 |

TIP-ON para portas

| Versão | TIP-ON Mola | Mola | Ref. |
|---|---|---|---|
| Versão standard | ■ | ○ | 956.1004 |
| Versão longa | ■ | ○ | 956A1004 |
| | ■ | ● | 956A1006 |
| | ■■ | ● | 956A1006F |

Parafuso autoatarraxante

| Comprimento (mm) | Diâmetro (mm) | Ref. |
|---|---|---|
| 15.0 | Ø 3.5 | 609.1500 |
| 17.0 | | 609.1700 |

Matriz de pressão

| Cor | Material | Ref. |
|---|---|---|
| OR | Matéria plástica | MZM.0040 |

**TIP-ON Mola**

| | |
|---|---|
| ■ | Mola standard |
| ■■ | Mola forte |

**Mola**

| | |
|---|---|
| ● | Dobradiça com mola |
| ○ | Dobradiça sem mola |

**Cor**

| | |
|---|---|
| Nl | Niquelado(a) |
| OR | Laranja |
| SZ | Preto |

## Dobradiça 170°

Webcode – Digitar ou clicar no configurador de produtos: DQDI3Y

### Planificação

**Dimensões da dobradiça e cálculo das folgas com ajuste de fábrica (Distância do calço = 0 ou 9 mm)**

Reentrância da porta com ângulo de abertura de 90°

#### Recobrimento total

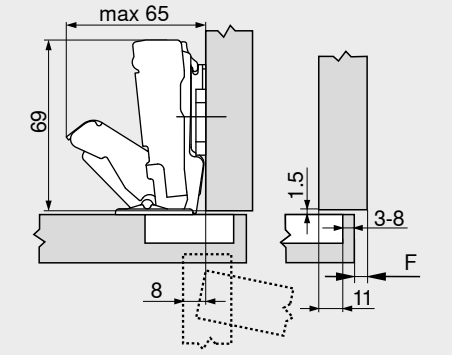


F Folga

#### Recobrimento central/parcial

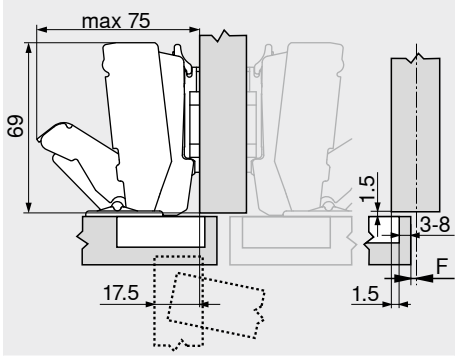


#### Porta embutida

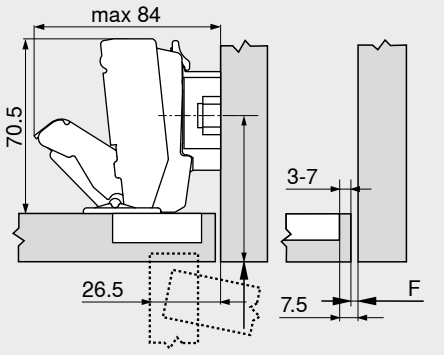


A Retroceder a posição de aparafusamento do calço para a espessura frontal FD + 1.5 mm

### Distância de fixação do caneco TB

| MD | Recobrimento frontal FA (mm) | | | | | | | | | | | | | | |
|---|---|---|---|---|---|---|---|---|---|---|---|---|---|---|---|
| | 5 | 6 | 7 | 8 | 9 | 10 | 11 | 12 | 13 | 14 | 15 | 16 | 17 | 18 | 19 |
| 0 | | | | | | | | | | 3 | 4 | 5 | 6 | 7 | 8 |
| 3 | | | | | | | 3 | 4 | 5 | 6 | 7 | 8 | | | |
| 6 | | | | 3 | 4 | 5 | 6 | 7 | 8 | | | | | | |
| 9 | 3 | 4 | 5 | 6 | 7 | 8 | | | | | | | | | |

MD Distância dos calços (mm)

| MD | Recobrimento frontal FA (mm) | | | | | | | | | | | | | | |
|---|---|---|---|---|---|---|---|---|---|---|---|---|---|---|---|
| | -4.5 | -3.5 | -2.5 | -1.5 | -0.5 | 0.5 | 1.5 | 2.5 | 3.5 | 4.5 | 5.5 | 6.5 | 7.5 | 8.5 | 9.5 |
| 0 | | | | | | | | | | 3 | 4 | 5 | 6 | 7 | 8 |
| 3 | | | | | | | 3 | 4 | 5 | 6 | 7 | 8 | | | |
| 6 | | | | 3 | 4 | 5 | 6 | 7 | 8 | | | | | | |
| 9 | 3 | 4 | 5 | 6 | 7 | 8 | | | | | | | | | |

MD Distância dos calços (mm)

| MD | Recobrimento frontal FA (mm) | | | | | |
|---|---|---|---|---|---|---|
| | -4.5 | -3.5 | -2.5 | -1.5 | -0.5 | |
| 0 | | | | | | |
| 3 | | | | | | |
| 6 | | | | | | |
| 9 | 3 | 4 | 5 | 6 | 7 | |

MD Distância dos calços (mm)

### Folga mínima da folga F para frentes com raio frontal (R = 1 mm) com ajuste de fábrica

Até espessura frontal FD de 21 mm, nenhuma folga F é necessária

A partir de espessura frontal FD de 22 mm, recomenda-se um teste de recobrimento

### Regulagem

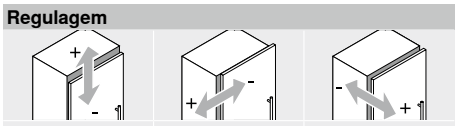


Máx. ±3.0 mm
Vide calços

±2.0 mm

+3.0 mm
–2.0 mm

### Montagem com parafuso

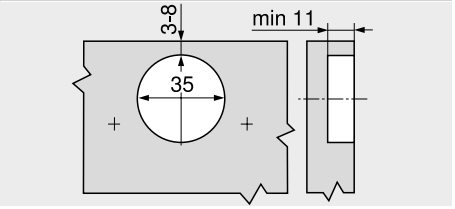


### Montagem INSERTA | por pressão

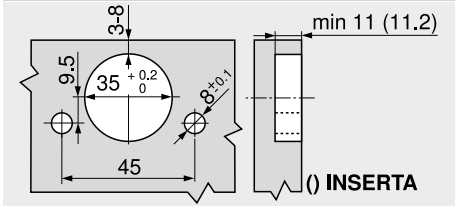


### Dimensões do caneco

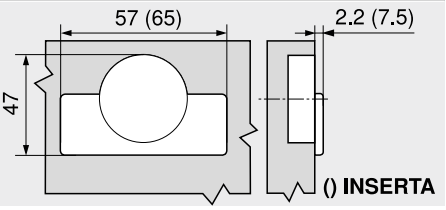


### Sumário


| | | | | | |
|---|---|---|---|---|---|
| Aviso de segurança | 711 | Outras informações técnicas | 708 | **Montagem, desmontagem e ajuste** | |
| Sinopse | 73 | | | | |
| Calços | 150 | | | | |
| Acessórios – Capa para o braço da dobradiça | 157 | | | URL curto | |
| Acessórios | 159 | | | www.blum.com/a210 | |
| **BLUMOTION** para portas | 176 | | | | |
| **TIP-ON** para portas | 190 | | | | |
| Recobrimento meia-esquadria – Circundante | 86 | | | | |
| Serviços Blum | 602 | | | | |

## Dobradiça para portas perfiladas

Webcode – Digitar ou clicar no configurador de produtos: DQDITA



- Dobradiça para **portas espessas e perfiladas**
- **CLIP top BLUMOTION** com **BLUMOTION** integrado (com desativação)
- **CLIP top** com ou sem fechamento automático (mola)
- Ângulo de abertura 95°
- Ajuste frontal tridimensional
- Confortável ajuste de profundidade por meio de rosca sem fim
- Montagem e desmontagem sem ferramentas da porta no armário
- Na **INSERTA**, montagem adicional do caneco sem uso de ferramentas

**Aplicação**

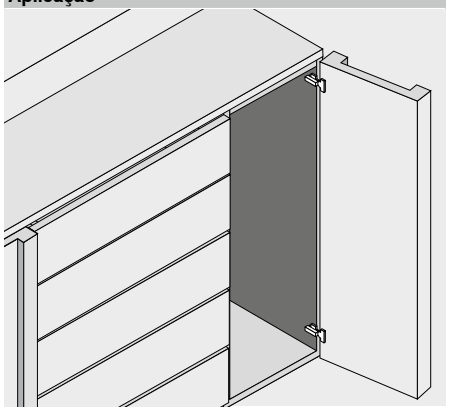

### Informações úteis para o pedido

**Recobrimento total**

| Caneco / Dobradiça | Mola | INSERTA Cor | Ref. |
|---|---|---|---|
| CLIP top BLUMOTION | ● | NI \| ONS | 71B9590 |
| CLIP top | ● | NI | 71T9590B |
| | ○ | NI \| ONS | 70T9590BTL |

| Caneco / Dobradiça | Mola | Aparafusamento Cor | Ref. |
|---|---|---|---|
| CLIP top BLUMOTION | ● | NI \| ONS | 71B9550 |
| CLIP top | ● | NI | 71T9550 |
| | ○ | NI \| ONS | 70T9550.TL |

| Caneco / Dobradiça | Mola | Fixação p/ pressão Cor | Ref. |
|---|---|---|---|
| CLIP top BLUMOTION | ● | NI \| ONS | 71B9580 |
| CLIP top | ● | NI | 71T9580 |
| | ○ | ONS | 70T9580.TL |

**Recobrimento central/parcial**

| Caneco / Dobradiça | Mola | INSERTA Cor | Ref. |
|---|---|---|---|
| CLIP top BLUMOTION | ● | NI \| ONS | 71B9690 |

| Caneco / Dobradiça | Mola | Aparafusamento Cor | Ref. |
|---|---|---|---|
| CLIP top BLUMOTION | ● | NI \| ONS | 71B9650 |
| CLIP top | ● | NI | 71T9650 |
| | ○ | NI \| ONS | 70T9650.TL |

| Caneco / Dobradiça | Mola | Fixação p/ pressão Cor | Ref. |
|---|---|---|---|
| CLIP top BLUMOTION | ● | NI | 71B9680 |

**Porta embutida**

| Caneco / Dobradiça | Mola | INSERTA Cor | Ref. |
|---|---|---|---|
| CLIP top BLUMOTION | ● | NI \| ONS | 71B9790 |

| Caneco / Dobradiça | Mola | Aparafusamento Cor | Ref. |
|---|---|---|---|
| CLIP top BLUMOTION | ● | NI \| ONS | 71B9750 |
| CLIP top | ● | NI | 71T9750 |
| | ○ | NI \| ONS | 70T9750.TL |

| Caneco / Dobradiça | Mola | Fixação p/ pressão Cor | Ref. |
|---|---|---|---|
| CLIP top BLUMOTION | ● | NI | 71B9780 |

**Acessórios**

Capa para o braço da dobradiça

| Impressão \| Estampagem | Logo | Cor | Ref. |
|---|---|---|---|
| Sem impressão | – | NI \| ONS | 70.1553 |
| Com estampa | Blum | NI | 70.1553.BP |

Capa para o braço da dobradiça

| Impressão \| Estampagem | Logo | Cor | Ref. |
|---|---|---|---|
| Sem impressão | – | NI \| ONS | 70.1663 |
| Com estampa | Blum | NI | 70.1663.BP |

Capa para o braço da dobradiça

| Impressão \| Estampagem | Logo | Cor | Ref. |
|---|---|---|---|
| Sem impressão | – | NI \| ONS | 70.1663 |
| Com estampa | Blum | NI | 70.1663.BP |

**Nota**

Dobradiças **CLIP top BLUMOTION** e **CLIP top** não podem ser combinadas umas com as outras em uma frente.

### Acessórios – Geral

TIP-ON para portas

| Versão | TIP-ON Mola | Mola | Ref. |
|---|---|---|---|
| Versão standard | ■ | ○ | 956.1004 |
| Versão longa | ■ | ○ | 956A1004 |
| | ■ | ● | 956A1006 |
| | ■■ | ● | 956A1006F |

Capa-caneco da dobradiça

| Dobradiça | Cor | Ref. |
|---|---|---|
| CLIP top BLUMOTION | NI \| ONS | 70T3504 |
| CLIP top | NI \| ONS | 70T1504 |

Distância-caneco da dobradiça

| Dobradiça | Distância (mm) | Ref. |
|---|---|---|
| CLIP top BLUMOTION | 1.5 | 70T3507.21 |

Parafuso autoatarraxante

| Comprimento (mm) | Diâmetro (mm) | Ref. |
|---|---|---|
| 15.0 | Ø 3.5 | 609.1500 |
| 17.0 | | 609.1700 |

Matriz de pressão

| Cor | Material | Ref. |
|---|---|---|
| OR | Matéria plástica | MZM.0040 |

**TIP-ON Mola**

| | |
|---|---|
| ■ | Mola standard |
| ■■ | Mola forte |

**Mola**

| | |
|---|---|
| ● | Dobradiça com mola |
| ○ | Dobradiça sem mola |

**Cor**

| | |
|---|---|
| NI | Niquelado(a) |
| ONS | Preto-ônix |
| OR | Laranja |

## Dobradiça para portas perfiladas

Webcode – Digitar ou clicar no configurador de produtos: DQDITA

### Planificação

**Dimensões da dobradiça e cálculo das folgas com ajuste de fábrica (Distância do calço = 0 mm)**

Reentrância da porta com ângulo de abertura total

#### Recobrimento total

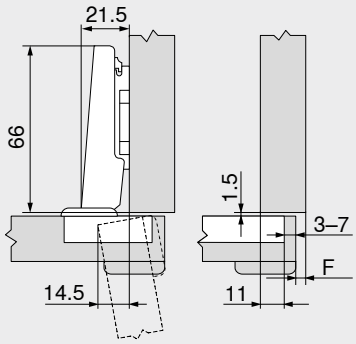


F Folga

#### Recobrimento central/parcial

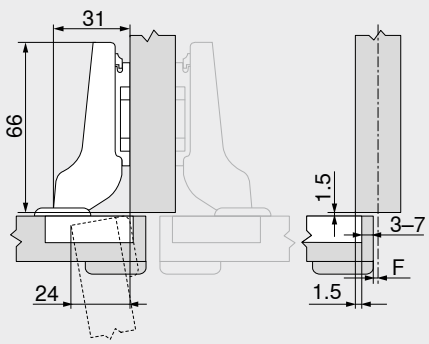


#### Porta embutida

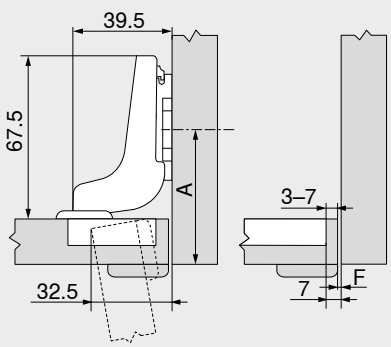


A Retroceder a posição de aparafusamento do calço para a espessura frontal FD + 1.5 mm

### Distância de fixação do caneco TB

| MD | Recobrimento frontal FA (mm) | | | | | | | | | | | | | |
|---|---|---|---|---|---|---|---|---|---|---|---|---|---|---|
| | 5 | 6 | 7 | 8 | 9 | 10 | 11 | 12 | 13 | 14 | 15 | 16 | 17 | 18 |
| 0 | | | | | | | | | | 3 | 4 | 5 | 6 | 7 |
| 3 | | | | | | | 3 | 4 | 5 | 6 | 7 | | | |
| 6 | | | | 3 | 4 | 5 | 6 | 7 | | | | | | |
| 9 | 3 | 4 | 5 | 6 | 7 | | | | | | | | | |

MD Distância dos calços (mm)

| MD | Recobrimento frontal FA (mm) | | | | | | | | | | | | | |
|---|---|---|---|---|---|---|---|---|---|---|---|---|---|---|
| | -4.5 | -3.5 | -2.5 | -1.5 | -0.5 | 0.5 | 1.5 | 2.5 | 3.5 | 4.5 | 5.5 | 6.5 | 7.5 | 8.5 |
| 0 | | | | | | | | | | 3 | 4 | 5 | 6 | 7 |
| 3 | | | | | | | 3 | 4 | 5 | 6 | 7 | | | |
| 6 | | | | 3 | 4 | 5 | 6 | 7 | | | | | | |
| 9 | 3 | 4 | 5 | 6 | 7 | | | | | | | | | |

MD Distância dos calços (mm)

| MD | Recobrimento frontal FA (mm) | | | | | | | | | | |
|---|---|---|---|---|---|---|---|---|---|---|---|
| | –7 | –6 | –5 | –4 | –3 | –2 | –1 | 0 | | | |
| 0 | | | | 3 | 4 | 5 | 6 | 7 | | | |
| 3 | 3 | 4 | 5 | 6 | 7 | | | | | | |
| 6 | | | | | | | | | | | |
| 9 | | | | | | | | | | | |

MD Distância dos calços (mm)

### Folga mínima da folga F para frentes com raio frontal (R = 1 mm) com ajuste de fábrica




| Distância de fixação do caneco TB (mm) | Espessura frontal FD (mm) | | | | | | | | | | | |
|---|---|---|---|---|---|---|---|---|---|---|---|---|
| | 16 | 18 | 19 | 20 | 22 | 24 | 26 | 28 | 29 | 30 | 31 | 32 |
| 3 | 0.2 | 0.3 | 0.4 | 0.5 | 0.8 | 1.0 | 1.5 | 1.9 | 2.8 | 3.6 | 4.5 | 5.4 |
| 4 | 0.2 | 0.3 | 0.4 | 0.5 | 0.7 | 1.0 | 1.4 | 1.8 | 2.5 | 3.1 | 4.0 | 4.8 |
| 5 | 0.2 | 0.3 | 0.4 | 0.5 | 0.7 | 1.0 | 1.4 | 1.8 | 2.3 | 2.7 | 3.5 | 4.3 |
| 6 | 0.2 | 0.3 | 0.4 | 0.5 | 0.7 | 1.0 | 1.4 | 1.8 | 2.2 | 2.5 | 3.2 | 3.8 |
| 7 | 0.2 | 0.3 | 0.4 | 0.5 | 0.7 | 0.9 | 1.4 | 1.7 | 2.1 | 2.4 | 3.0 | 3.5 |
| **Adicionalmente em +2 mm na regulagem lateral** | | | | | | | | | | | | |
| | +0.1 | +0.2 | +0.2 | +0.2 | +0.3 | +0.4 | +0.4 | +0.5 | +0.4 | +0.4 | +0.4 | +0.3 |

### Regulagem

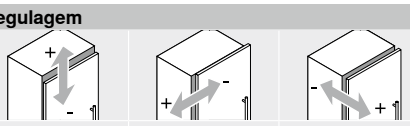


Máx. ±3.0 mm
Vide calços

±2.0 mm

+3.0 mm
–2.0 mm

### Montagem com parafuso

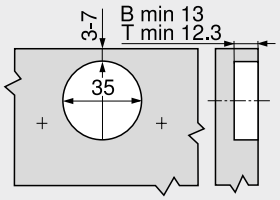


B **CLIP top BLUMOTION**
T **CLIP top**

### Montagem INSERTA | por pressão

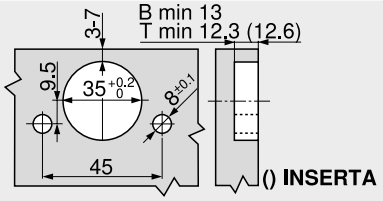


B **CLIP top BLUMOTION**
T **CLIP top**

### Dimensões do caneco

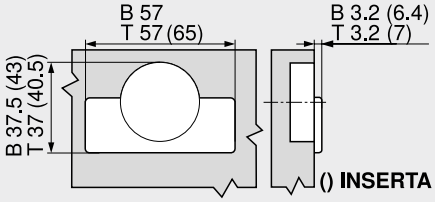


B **CLIP top BLUMOTION**
T **CLIP top**

### Sumário


| | |
|---|---|
| Sinopse | 73 |
| Calços | 150 |
| Acessórios – Capa para o braço da dobradiça | 157 |
| Acessórios | 159 |
| **BLUMOTION** para portas | 176 |
| **TIP-ON** para portas | 190 |
| Serviços Blum | 602 |
| Outras informações técnicas | 708 |


**Montagem, desmontagem e ajuste**

URL curto
www.blum.com/a210

## Dobradiça 125°

Webcode – Digitar ou clicar no configurador de produtos: DQDJIM



- **Reentrância 0 (para armários com extensões internas ou prateleiras extensíveis)**
- Dobradiça para **portas espessas e perfiladas**
- **CLIP top BLUMOTION** com **BLUMOTION** integrado (com desativação)
- Ângulo de abertura 125°
- Ajuste frontal tridimensional
- Confortável ajuste de profundidade por meio de rosca sem fim
- Montagem e desmontagem sem ferramentas da porta no armário
- Para aplicações especiais, tais como portas em meia esquadria

**Aplicação**

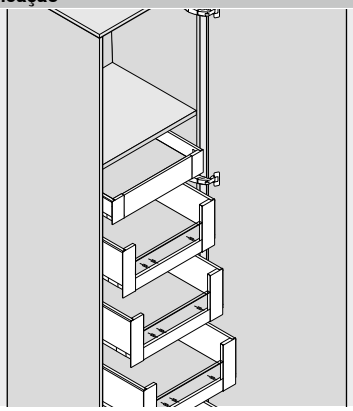

### Informações úteis para o pedido

**Recobrimento total**
**Reentrância 0**

**Recobrimento central/parcial**

**Aplicar dobradiças para recobrimento total e calço com 9 mm de elevação**

**Porta embutida**

**Aplicar dobradiças para recobrimento total e calço com 18 mm de elevação**

**Caneco** | **Aparafusamento**

| Dobradiça | Mola | Cor | Ref. |
|---|---|---|---|
| CLIP top BLUMOTION | ● | NI \| ONS | 71B7550D |

**Caneco** | **Fixação p/ pressão**

| Dobradiça | Mola | Cor | Ref. |
|---|---|---|---|
| CLIP top BLUMOTION | ● | NI | 71B7580D |

### Acessórios

**Capa para o braço da dobradiça**

| Impressão \| Estampagem | Logo | Cor | Ref. |
|---|---|---|---|
| Sem impressão | – | NI \| ONS | 70.4503 |
| Com estampa | Blum | NI | 70.4503.BP |

### Acessórios – Geral

**TIP-ON para portas**

| Versão | TIP-ON Mola | Mola | Ref. |
|---|---|---|---|
| Versão longa | ■ | ● | 956A1006 |
| | ■■ | ● | 956A1006F |

**Parafuso autoatarraxante**

| Comprimento (mm) | Diâmetro (mm) | Ref. |
|---|---|---|
| 15.0 | Ø 3.5 | 609.1500 |
| 17.0 | | 609.1700 |

**Distância-caneco da dobradiça**

| Dobradiça | Distância (mm) | Ref. |
|---|---|---|
| CLIP top BLUMOTION | 1.5 | 70T3507.21 |

**Limitador do ângulo de abertura**

| Ângulo de abertura OW | Cor | Ref. |
|---|---|---|
| 92° | R7037 | 70T7553 |

**Capa-caneco da dobradiça**

| Dobradiça | Cor | Ref. |
|---|---|---|
| CLIP top BLUMOTION | NI \| ONS | 70T7504 |

**Matriz de pressão**

| Cor | Material | Ref. |
|---|---|---|
| OR | Matéria plástica | MZM.0040 |

**TIP-ON Mola**

| | |
|---|---|
| ■ | Mola standard |
| ■■ | Mola forte |

**Mola**

| | |
|---|---|
| ● | Dobradiça com mola |

**Cor**

| | |
|---|---|
| NI | Niquelado(a) |
| ONS | Preto-ônix |
| OR | Laranja |
| R7037 | RAL 7037 cinza |

## Dobradiça 125°

Webcode – Digitar ou clicar no configurador de produtos: DQDJIM

### Planificação

**Dimensões da dobradiça e cálculo das folgas com ajuste de fábrica (Distância do calço = 0, 9 ou 18 mm)**

Reentrância da porta com ângulo de abertura de 90°

#### Recobrimento total
**Reentrância 0**

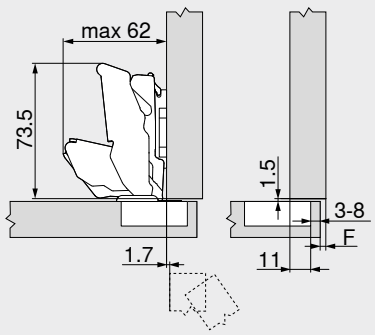


F Folga

#### Recobrimento central/parcial

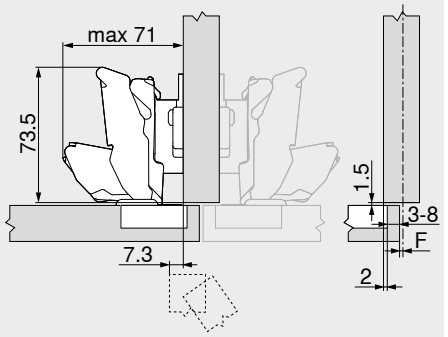


F Folga

#### Porta embutida

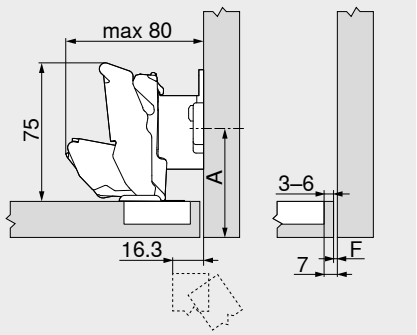


A Retroceder a posição de aparafusamento do calço para a espessura frontal FD + 1.5 mm

F Folga

### Distância de fixação do caneco TB

**Recobrimento total**

| MD | Recobrimento frontal FA (mm) | | | | | | | | | | | | | |
|---|---|---|---|---|---|---|---|---|---|---|---|---|---|---|
| | 5 | 6 | 7 | 8 | 9 | 10 | 11 | 12 | 13 | 14 | 15 | 16 | 17 | 18 | 19 |
| 0 | | | | | | | | | | 3 | 4 | 5 | 6 | 7 | 8 |
| 3 | | | | | | | 3 | 4 | 5 | 6 | 7 | 8 | | | |
| 6 | | | | 3 | 4 | 5 | 6 | 7 | 8 | | | | | | |
| 9 | 3 | 4 | 5 | 6 | 7 | 8 | | | | | | | | | |

MD Distância dos calços (mm)

**Recobrimento central/parcial**

| MD | Recobrimento frontal FA (mm) | | | | | | | | | | | | | | |
|---|---|---|---|---|---|---|---|---|---|---|---|---|---|---|---|
| | –4 | –3 | –2 | –1 | 0 | 1 | 2 | 3 | 4 | 5 | 6 | 7 | 8 | 9 | 10 |
| 0 | | | | | | | | | | | | | | | |
| 3 | | | | | | | | | | | | | | | |
| 6 | | | | | | | | | | | | | 3 | 4 | 5 |
| 9 | | | | | | | | | | 3 | 4 | 5 | 6 | 7 | 8 |

MD Distância dos calços (mm)

**Porta embutida**

| MD | Recobrimento frontal FA (mm) | | | | | | | | | | | | | | |
|---|---|---|---|---|---|---|---|---|---|---|---|---|---|---|---|
| | –4 | –3 | –2 | –1 | | | | | | | | | | | |
| 0 | | | | | | | | | | | | | | | |
| 3 | | | | | | | | | | | | | | | |
| 6 | | | | | | | | | | | | | | | |
| 18 | 3 | 4 | 5 | 6 | | | | | | | | | | | |

MD Distância dos calços (mm)

### Folga mínima da folga F para frentes com raio frontal (R = 1 mm) com ajuste de fábrica




| Distância de fixação do caneco TB (mm) | Espessura frontal FD (mm) | | | | | | | | | | | | |
|---|---|---|---|---|---|---|---|---|---|---|---|---|---|
| | 29 | 30 | 31 | 32 | 33 | 34 | 35 | 36 | 37 | 38 | 39 | 40 |
| 3 | 0 | 0 | 0 | 0.1 | 0.3 | 0.7 | 1.2 | 2.0 | 2.8 | 4.1 | 5.7 | |
| 4 | 0 | 0 | 0 | 0.1 | 0.4 | 0.8 | 1.5 | 2.3 | 3.4 | 4.9 | | |
| 5 | 0 | 0 | 0 | 0.1 | 0.4 | 1.0 | 1.7 | 2.8 | 4.2 | | | |
| 6 | 0 | 0 | 0 | 0.1 | 0.6 | 1.2 | 2.1 | 3.5 | | | | |
| 7 | 0 | 0 | 0 | 0.2 | 0.7 | 1.6 | 2.8 | | | | | |
| 8 | 0 | 0 | 0 | 0.3 | 1.0 | 2.0 | | | | | | |

Em um recobrimento total na parede, recomendamos um teste de recobrimento

92° Limitador do ângulo de abertura

### Regulagem

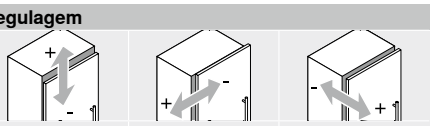


Máx. ±3.0 mm
Vide calços

±2.0 mm

+3.0 mm
–2.0 mm

### Montagem com parafuso

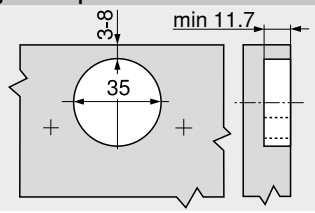


### Montagem por pressão

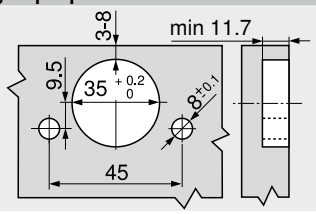


### Dimensões do caneco

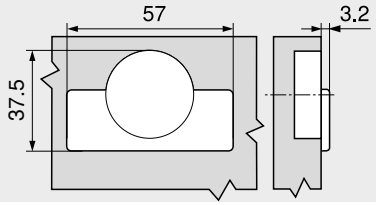


### Sumário


| | |
|---|---|
| Sinopse | 73 |
| Calços | 150 |
| Acessórios – Capa para o braço da dobradiça | 157 |
| Acessórios | 159 |
| **TIP-ON** para portas | 190 |
| Serviços Blum | 602 |
| Outras informações técnicas | 708 |


**Montagem, desmontagem e ajuste**

URL curto
www.blum.com/a210

## Dobradiça 125°

Webcode – Digitar ou clicar no configurador de produtos: DQDJIM

**Planificação**

**Aplicação especial**

### Recobrimento meia-esquadria – Circundante

#### 22 mm

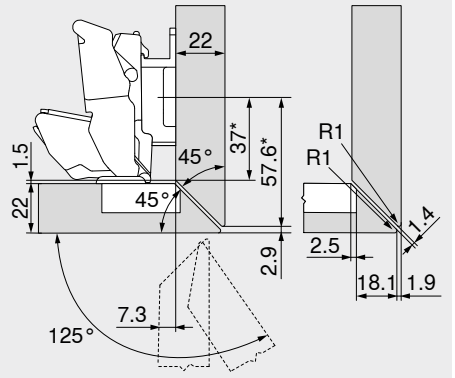


**Dobradiça para recobrimento total**

* Medida em calço com medida A = 37 mm

| Designação | Distância (mm) | Ref. |
|---|---|---|
| Calço | 9 | 175H7190 |

#### 25 mm

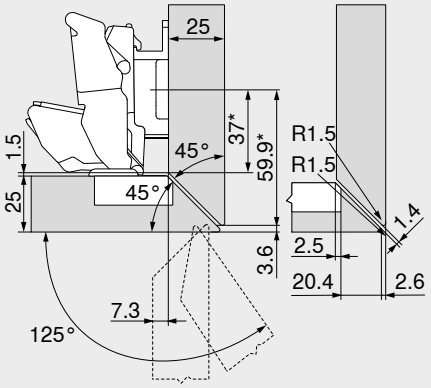


**Dobradiça para recobrimento total**

* Medida em calço com medida A = 37 mm

| Designação | Distância (mm) | Ref. |
|---|---|---|
| Calço | 9 | 175H7190 |

#### 28 mm

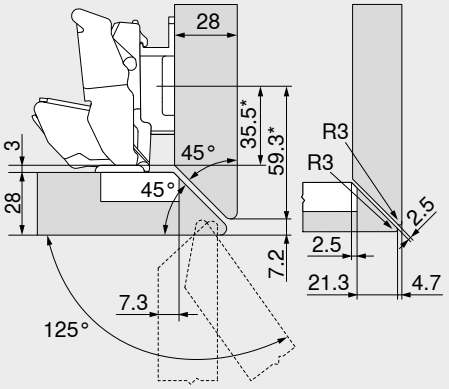


**Dobradiça para recobrimento total**

* Medida em calço com medida A = 37 mm

| Designação | Distância (mm) | Ref. |
|---|---|---|
| Calço | 9 | 175H7190 |

### Recobrimento meia-esquadria – Lateral

#### 22 mm

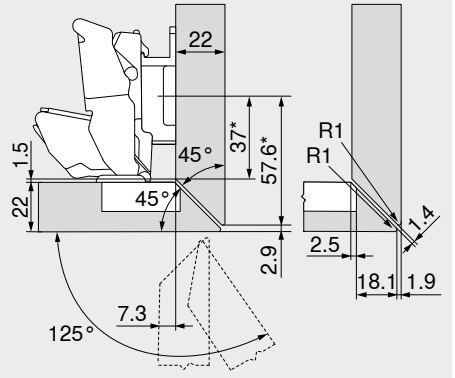


**Dobradiça para recobrimento total**

* Medida em calço com medida A = 37 mm

| Designação | Distância (mm) | Ref. |
|---|---|---|
| Calço | 9 | 175H7190 |

#### 25 mm

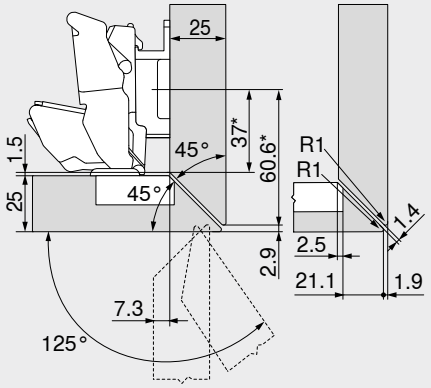


**Dobradiça para recobrimento total**

* Medida em calço com medida A = 37 mm

| Designação | Distância (mm) | Ref. |
|---|---|---|
| Calço | 9 | 175H7190 |

#### 30 mm

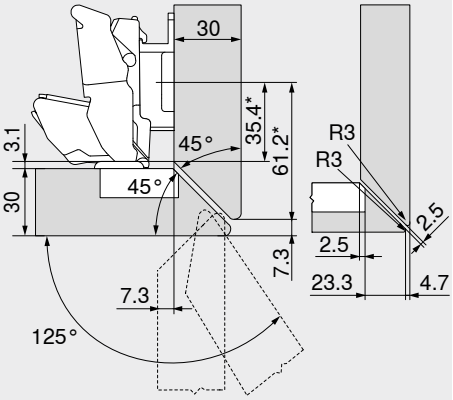


**Dobradiça para recobrimento total**

* Medida em calço com medida A = 37 mm

| Designação | Distância (mm) | Ref. |
|---|---|---|
| Calço | 9 | 175H7190 |

## Dobradiça 125°

Webcode – Digitar ou clicar no configurador de produtos: DQDJIM

### Planificação

Aplicação especial

#### Recobrimento meia-esquadria – Lateral, com grande recobrimento

19/24 mm

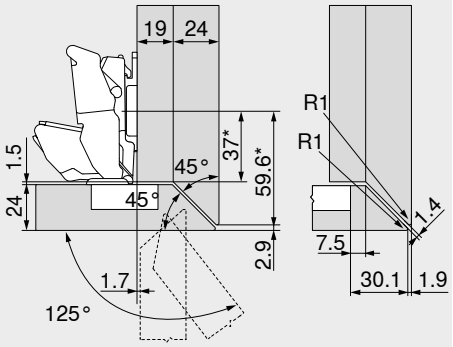


**Dobradiça para recobrimento total**
**Calços standard com distância 0 mm**

* Medida em calço com medida A = 37 mm

#### Recobrimento meia-esquadria – Circundante, com grande recobrimento

19/19 mm

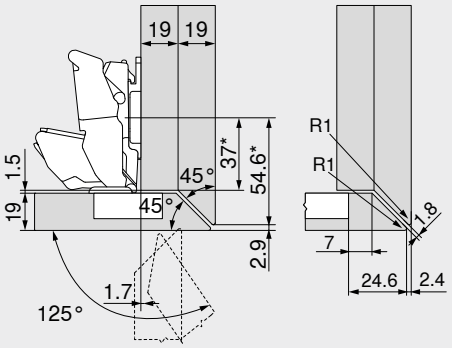


**Dobradiça para recobrimento total**
**Calços standard com distância 0 mm**

* Medida em calço com medida A = 37 mm

#### Recobrimento frontal máx.

39 mm

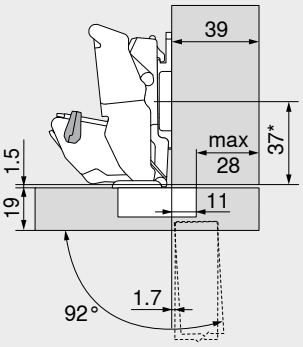


**Dobradiça para recobrimento total**
**Calços standard com distância 0 mm**

* Medida em calço com medida A = 37 mm

| Designação | Ângulo de abertura OW | Ref. |
|---|---|---|
| Limitador do ângulo de abertura | 92° | 70T7553 |

Para armário independente, a espessura frontal FD pode ser escolhida aleatoriamente

Para frente adjacente ou recobrimento total na parede, recomendamos um teste de recobrimento

### Materiais finos – Salientes

#### 16 + 6 mm

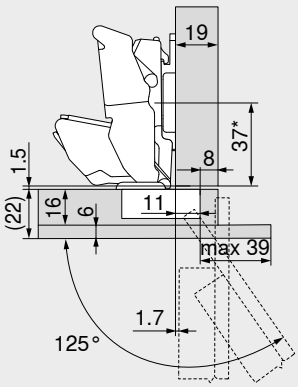


**Dobradiça para recobrimento total**
**Calços standard com distância 0 mm**

* Medida em calço com medida A = 37 mm

#### 16 + 6 mm

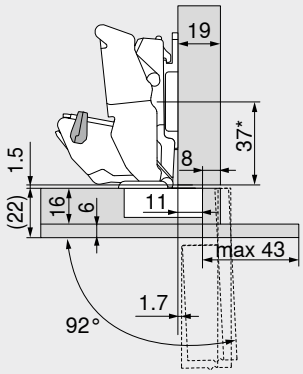


**Dobradiça para recobrimento total**
**Calços standard com distância 0 mm**

* Medida em calço com medida A = 37 mm

| Designação | Ângulo de abertura OW | Ref. |
|---|---|---|
| Limitador do ângulo de abertura | 92° | 70T7553 |

## Dobradiça para cantos falsos, aplicação embutida

Webcode – Digitar ou clicar no configurador de produtos DQDK7Y



- Dobradiça para **construções com cantos falsos**
- **CLIP top BLUMOTION** com **BLUMOTION** integrado (com desativação)
- **CLIP top** sem fechamento automático (mola)
- Ângulo de abertura 95° | 83°
- Ajuste frontal tridimensional
- Confortável ajuste de profundidade por meio de rosca sem fim
- Montagem e desmontagem sem ferramentas da porta no armário
- Na **INSERTA**, montagem adicional do caneco sem uso de ferramentas

**Aplicação**

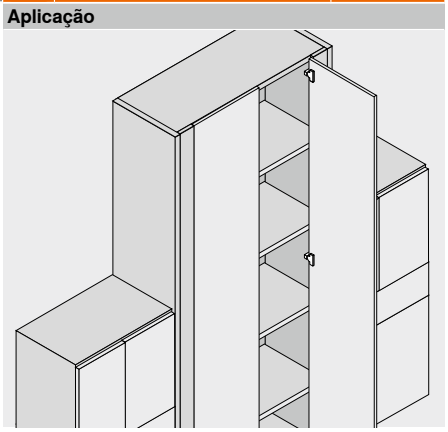

### Informações úteis para o pedido

**Aplicação embutida**
**Ângulo de abertura 95°**

| Caneco | | INSERTA | |
|---|---|---|---|
| Dobradiça | Mola | Cor | Ref. |
| CLIP top BLUMOTION | ● | NI \| ONS | 79B9590 |

| Caneco | | Aparafusamento | |
|---|---|---|---|
| Dobradiça | Mola | Cor | Ref. |
| CLIP top BLUMOTION | ● | NI \| ONS | 79B9550 |
| CLIP top | ○ | NI | 78T9550.TL |

| Caneco | | Fixação p/ pressão | |
|---|---|---|---|
| Dobradiça | Mola | Cor | Ref. |
| CLIP top BLUMOTION | ● | NI \| ONS | 79B9580 |

**Aplicação embutida**
**Ângulo de abertura 83°**

| Caneco | | Aparafusamento | |
|---|---|---|---|
| Dobradiça | Mola | Cor | Ref. |
| CLIP top BLUMOTION | ● | NI | ☎ 79B9550.83 |
| CLIP top | ○ | NI | ☎ 78T9550.83 |

### Acessórios

**Capa para o braço da dobradiça**

| Impressão \| Estampagem | Logo | Cor | Ref. |
|---|---|---|---|
| Sem impressão | – | NI \| ONS | 70.1503 |
| Com estampa | Blum | NI \| ONS | 70.1503.BP |

### Nota

Dobradiças **CLIP top BLUMOTION** e **CLIP top** não podem ser combinadas umas com as outras em uma frente.

### Acessórios – Geral

**TIP-ON para portas**

| Versão | TIP-ON Mola | Mola | Ref. |
|---|---|---|---|
| Versão standard | ■ | ○ | 956.1004 |
| | ■ | ○ | 956A1004 |
| Versão longa | ■ | ● | 956A1006 |
| | ■■ | ● | 956A1006F |

**Capa-caneco da dobradiça**

| Dobradiça | Cor | Ref. |
|---|---|---|
| CLIP top BLUMOTION | NI \| ONS | 70T3504 |
| CLIP top | NI | 70T1504 |

**Parafuso autoatarraxante**

| Comprimento (mm) | Diâmetro (mm) | Ref. |
|---|---|---|
| 15.0 | Ø 3.5 | 609.1500 |
| 17.0 | | 609.1700 |

**Matriz de pressão**

| Cor | Material | Ref. |
|---|---|---|
| OR | Matéria plástica | MZM.0040 |

**TIP-ON Mola**

| | |
|---|---|
| ■ | Mola standard |
| ■■ | Mola forte |

**Mola**

| | |
|---|---|
| ● | Dobradiça com mola |
| ○ | Dobradiça sem mola |

**Cor**

| | |
|---|---|
| NI | Niquelado(a) |
| ONS | Preto-ônix |
| OR | Laranja |

## Dobradiça para cantos falsos, aplicação embutida

Webcode – Digitar ou clicar no configurador de produtos: DQDK7Y

### Planificação

**Dimensões da dobradiça e cálculo das folgas com ajuste de fábrica (Distância do calço = 3 mm)**

Reentrância da porta com ângulo de abertura total

### Aplicação embutida

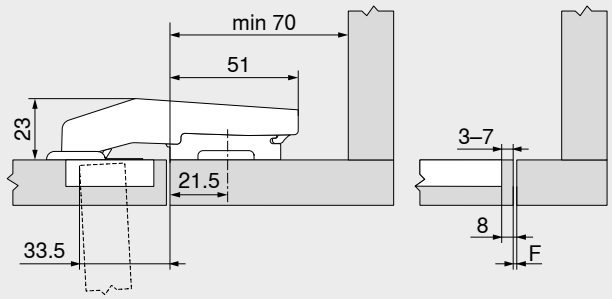


Deslocar a posição de fixação standard do calço para 15.5 mm (≒ 21.5 mm) em relação à aresta da moldura!
Utilizar somente calços standard, com elevação de 3 mm, para que a superfície interna da porta se alinhe à superfície interna da moldura!

F = 8 mm – TB

| | |
|---|---|
| F | Folga |
| TB | Distância de fixação do caneco |

### Folga mínima da folga F para frentes com raio frontal (R = 1 mm) com ajuste de fábrica




| Distância de fixação do caneco TB (mm) | Espessura frontal FD (mm) | | | | | | | | | | | |
|---|---|---|---|---|---|---|---|---|---|---|---|---|
| | 16 | 18 | 19 | 20 | 22 | 24 | 26 | 28 | 29 | 30 | 31 | 32 |
| 3 | 0.2 | 0.3 | 0.4 | 0.5 | 0.8 | 1.0 | 1.5 | 1.9 | ∆ | ∆ | ∆ | ∆ |
| 4 | 0.2 | 0.3 | 0.4 | 0.5 | 0.7 | 1.0 | 1.4 | 1.8 | ∆ | ∆ | ∆ | ∆ |
| 5 | 0.2 | 0.3 | 0.4 | 0.5 | 0.7 | 1.0 | 1.4 | 1.8 | ∆ | ∆ | ∆ | ∆ |
| 6 | 0.2 | 0.3 | 0.4 | 0.5 | 0.7 | 1.0 | 1.4 | 1.8 | ∆ | ∆ | ∆ | ∆ |
| 7 | 0.2 | 0.3 | 0.4 | 0.5 | 0.7 | 0.9 | 1.4 | 1.7 | ∆ | ∆ | ∆ | ∆ |

∆ Recomendamos um teste de recobrimento

### Regulagem

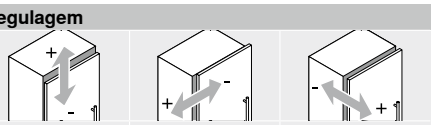

Máx. ±3.0 mm
Vide calços

±2.5 mm

±1.0 mm

### Montagem com parafuso

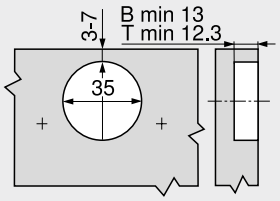


| | |
|---|---|
| B | **CLIP top BLUMOTION** |
| T | **CLIP top** |

### Montagem INSERTA | por pressão

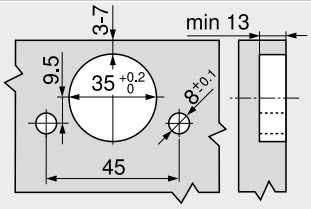


### Dimensões do caneco

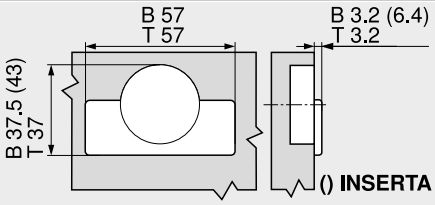


| | |
|---|---|
| B | **CLIP top BLUMOTION** |
| T | **CLIP top** |

### Sumário


| | |
|---|---|
| Sinopse | 73 |
| Calços | 150 |
| Acessórios – Capa para o braço da dobradiça | 157 |
| Acessórios | 159 |
| **TIP-ON** para portas | 190 |
| Serviços Blum | 602 |
| Outras informações técnicas | 708 |


**Montagem, desmontagem e ajuste**

**URL curto**
**www.blum.com/a210**

## Dobradiça para cantos falsos, recobrimento

Webcode – Digitar ou clicar no configurador de produtos: DQDKXA



- Dobradiça para **construções com cantos falsos, recobrimento**
- **CLIP top BLUMOTION** com **BLUMOTION** integrado (com desativação)
- Ângulo de abertura 95°
- Ajuste frontal tridimensional
- Confortável ajuste de profundidade por meio de rosca sem fim
- Montagem e desmontagem sem ferramentas da porta no armário
- Na **INSERTA**, montagem adicional do caneco sem uso de ferramentas

**Aplicação**

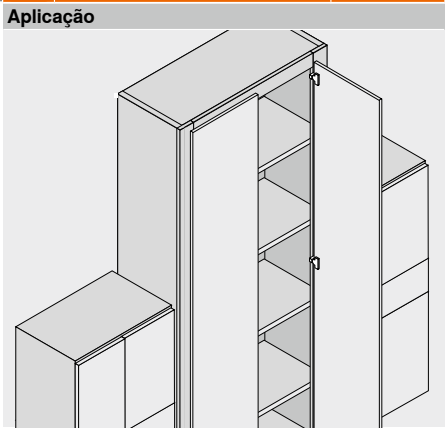

### Informações úteis para o pedido

**Recobrimento**

**Caneco** | **INSERTA**

| Dobradiça | Mola | Cor | Ref. |
|---|---|---|---|
| CLIP top BLUMOTION | ● | NI | ☎ 79B9990 |

**Caneco** | **Aparafusamento**

| Dobradiça | Mola | Cor | Ref. |
|---|---|---|---|
| CLIP top BLUMOTION | ● | NI | 79B9950 |

**Caneco** | **Fixação p/ pressão**

| Dobradiça | Mola | Cor | Ref. |
|---|---|---|---|
| CLIP top BLUMOTION | ● | NI | ☎ 79B9980 |

### Acessórios

**Capa para o braço da dobradiça**

| Impressão \| Estampagem | Logo | Cor | Ref. |
|---|---|---|---|
| Sem impressão | – | NI | 70.1503 |
| Com estampa | Blum | NI | 70.1503.BP |

### Acessórios – Geral

**TIP-ON para portas**

| Versão | TIP-ON Mola | Mola | Ref. |
|---|---|---|---|
| Versão longa | ■ | ● | 956A1006 |
| | ■■ | ● | 956A1006F |

**Parafuso autoatarraxante**

| Comprimento (mm) | Diâmetro (mm) | Ref. |
|---|---|---|
| 15.0 | Ø 3.5 | 609.1500 |
| 17.0 | | 609.1700 |

**Matriz de pressão**

| Cor | Material | Ref. |
|---|---|---|
| OR | Matéria plástica | MZM.0040 |

**Capa-caneco da dobradiça**

| Dobradiça | Cor | Ref. |
|---|---|---|
| CLIP top BLUMOTION | NI | 70T3504 |

**TIP-ON Mola**

| | |
|---|---|
| ■ | Mola standard |
| ■■ | Mola forte |

**Mola**

| | |
|---|---|
| ● | Dobradiça com mola |

**Cor**

| | |
|---|---|
| NI | Niquelado(a) |
| OR | Laranja |

## Dobradiça para cantos falsos, recobrimento

Webcode – Digitar ou clicar no configurador de produtos: DQDKXA

### Planificação

**Dimensões da dobradiça e cálculo das folgas com ajuste de fábrica (Distância do calço = 3 mm)**

Reentrância da porta com ângulo de abertura total

### Recobrimento

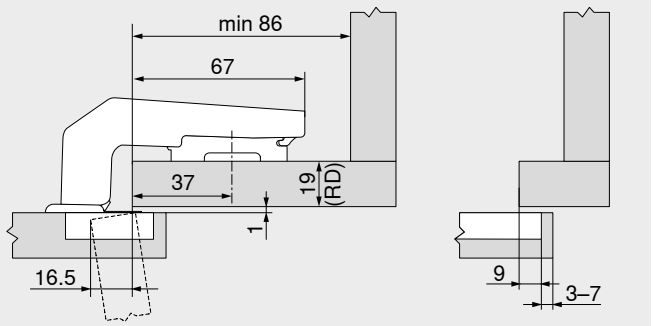


| Espessura/moldura RD (mm) | Distância dos calços MD (mm) |
|---|---|
| 16 | 6 |
| 19 | 3 |
| 22 | 0 |

### Folga mínima da folga F para frentes com raio frontal (R = 1 mm) com ajuste de fábrica




| Distância de fixação do caneco TB (mm) | Espessura frontal FD (mm) | | | | | | | | | | | |
|---|---|---|---|---|---|---|---|---|---|---|---|---|
| | 16 | 18 | 19 | 20 | 22 | 24 | 26 | 28 | 29 | 30 | 31 | 32 |
| 3 | 0.2 | 0.3 | 0.4 | 0.5 | 0.8 | 1.0 | 1.5 | 1.9 | △ | △ | △ | △ |
| 4 | 0.2 | 0.3 | 0.4 | 0.5 | 0.7 | 1.0 | 1.4 | 1.8 | △ | △ | △ | △ |
| 5 | 0.2 | 0.3 | 0.4 | 0.5 | 0.7 | 1.0 | 1.4 | 1.8 | △ | △ | △ | △ |
| 6 | 0.2 | 0.3 | 0.4 | 0.5 | 0.7 | 1.0 | 1.4 | 1.8 | △ | △ | △ | △ |
| 7 | 0.2 | 0.3 | 0.4 | 0.5 | 0.7 | 0.9 | 1.4 | 1.7 | △ | △ | △ | △ |

△ Recomendamos um teste de recobrimento

### Regulagem

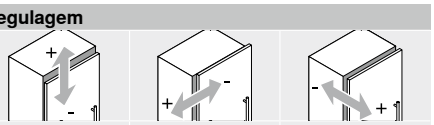


### Montagem com parafuso

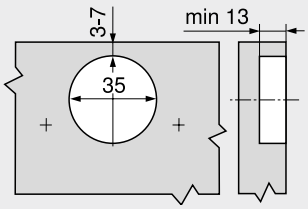


### Montagem INSERTA | por pressão

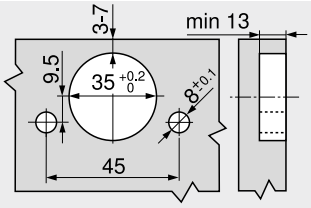


### Dimensões do caneco

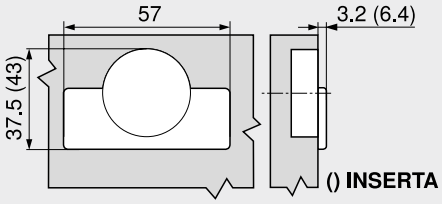


### Sumário


| | |
|---|---|
| Sinopse | 73 |
| Calços | 150 |
| Acessórios – Capa para o braço da dobradiça | 157 |
| Acessórios | 159 |
| **TIP-ON** para portas | 190 |
| Serviços Blum | 602 |
| Outras informações técnicas | 708 |


**Montagem, desmontagem e ajuste**

URL curto
www.blum.com/a210

## Dobradiça CLIP top BLUMOTION 95° para molduras em alumínio

Webcode – Digitar ou clicar no configurador de produtos: DQDLMM



- Dobradiça para portas com **moldura estreita em alumínio**
- **CLIP top BLUMOTION** com **BLUMOTION** integrado (com desativação)
- Ângulo de abertura 95°
- Ajuste frontal tridimensional
- Confortável ajuste de profundidade por meio de rosca sem fim
- Montagem e desmontagem sem ferramentas da porta no armário
- Parafusos de fixação incluídos

**Aplicação**

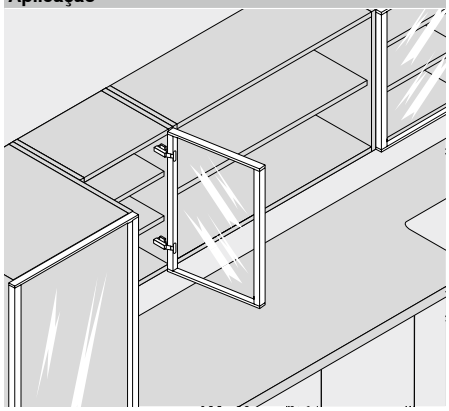

### Informações úteis para o pedido

**Recobrimento total**

| Caneco Dobradiça | Mola | Cor | Ref. |
|---|---|---|---|
| CLIP top BLUMOTION | ● | NI | 71B950A |

**Recobrimento central/parcial**

| Caneco Dobradiça | Mola | Cor | Ref. |
|---|---|---|---|
| CLIP top BLUMOTION | ● | NI | 71B960A |

**Porta embutida**

| Caneco Dobradiça | Mola | Cor | Ref. |
|---|---|---|---|
| CLIP top BLUMOTION | ● | NI | 71B970A |

### Acessórios

**Capa para o braço da dobradiça**

| Impressão \| Estampagem | Logo | Cor | Ref. |
|---|---|---|---|
| Sem impressão | – | NI | 70.1553 |
| Com estampa | Blum | NI | 70.1553.BP |

**Acessórios**

**Capa para o braço da dobradiça**

| Impressão \| Estampagem | Logo | Cor | Ref. |
|---|---|---|---|
| Sem impressão | – | NI | 70.1663 |
| Com estampa | Blum | NI | 70.1663.BP |

**Acessórios**

**Capa para o braço da dobradiça**

| Impressão \| Estampagem | Logo | Cor | Ref. |
|---|---|---|---|
| Sem impressão | – | NI | 70.1663 |
| Com estampa | Blum | NI | 70.1663.BP |

### Acessórios – Geral

**TIP-ON para portas**

| Versão | TIP-ON Mola | Mola | Ref. |
|---|---|---|---|
| Versão longa | ■ | ● | 956A1006 |
| | ■■ | ● | 956A1006F |

**TIP-ON Mola**

| | |
|---|---|
| ■ | Mola standard |
| ■■ | Mola forte |

**Mola**

| | |
|---|---|
| ● | Dobradiça com mola |

**Cor**

| | |
|---|---|
| NI | Niquelado(a) |

## Dobradiça CLIP top BLUMOTION 95° para molduras em alumínio

Webcode – Digitar ou clicar no configurador de produtos: DQDLMM

### Planificação

**Dimensões da dobradiça e cálculo das folgas com ajuste de fábrica (Distância do calço = 0 mm)**

Reentrância da porta com ângulo de abertura total

#### Recobrimento total

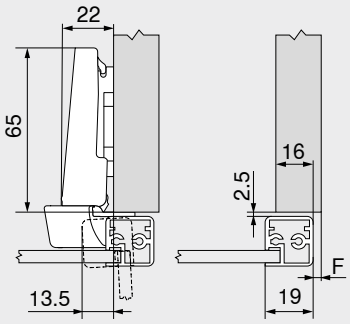


F Folga

#### Recobrimento central/parcial

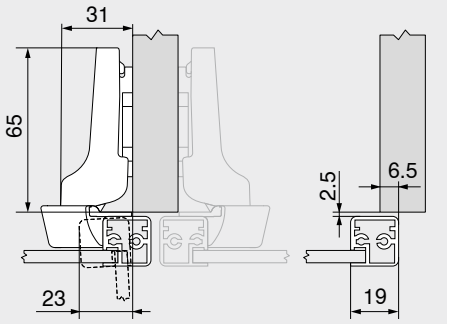


#### Porta embutida

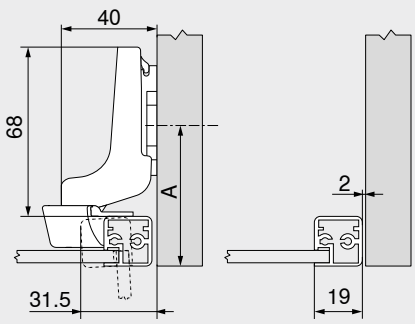


A Retroceder a posição de fixação do calço na espessura da moldura + 2.5 mm

### Folga mínima da folga F para frentes com moldura em Al (R = 1 mm) com ajuste de fábrica

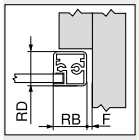


| Largura lateral da moldura RB (mm) | Espessura/moldura RD (mm) | | | | | | | | | | | |
|---|---|---|---|---|---|---|---|---|---|---|---|---|
| | 18 | 19 | 20 | 21 | 22 | 24 | 25 | 26 | 27 | 28 | 30 | 32 |
| 18 | 0.2 | 0.3 | 0.4 | 0.6 | 0.7 | 1.2 | △ | △ | △ | △ | △ | △ |
| 19 | 0.2 | 0.3 | 0.4 | 0.6 | 0.7 | 1.2 | △ | △ | △ | △ | △ | △ |
| 20 | 0.2 | 0.3 | 0.4 | 0.5 | 0.7 | 1.1 | △ | △ | △ | △ | △ | △ |
| 21 | 0.2 | 0.3 | 0.4 | 0.5 | 0.7 | 1.0 | △ | △ | △ | △ | △ | △ |
| 22 | 0.2 | 0.3 | 0.4 | 0.5 | 0.7 | 1.1 | △ | △ | △ | △ | △ | △ |
| | Adicionalmente em +2 mm na regulagem lateral | | | | | | | | | | | |
| | +0.1 | +0.2 | +0.3 | +0.3 | +0.3 | +0.4 | | | | | | |

△ Recomendamos um teste de recobrimento

### Regulagem

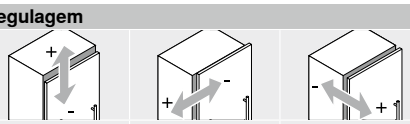

Máx. ±3.0 mm
Vide calços

±2.0 mm

+3.0 mm
–2.0 mm

### Montagem com parafuso

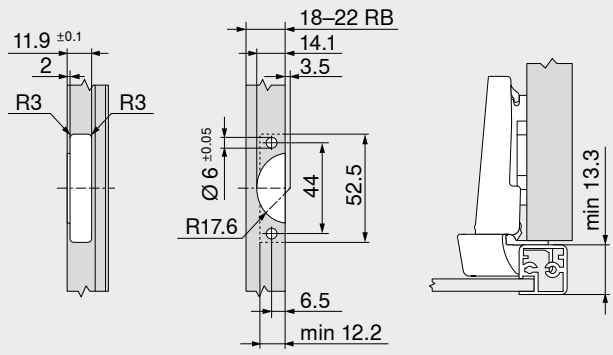


RB Largura lateral da moldura

### Sumário


| | |
|---|---|
| Sinopse | 73 |
| Calços | 150 |
| Acessórios – Capa para o braço da dobradiça | 157 |
| Acessórios | 159 |
| **TIP-ON** para portas | 190 |
| Serviços Blum | 602 |
| Outras informações técnicas | 708 |


**Montagem, desmontagem e ajuste**

URL curto
www.blum.com/a210

2

## Dobradiça CLIP top 95° para molduras em alumínio

Webcode – Digitar ou clicar no configurador de produtos: DQDMBY

### CLIP top para 973A



- Dobradiça para portas com **moldura estreita em alumínio**
- **CLIP top** com fechamento automático (mola) – **BLUMOTION 973A**
- **CLIP top** com ou sem fechamento automático (mola)
- Ângulo de abertura 95°
- Ajuste frontal tridimensional
- Confortável ajuste de profundidade por meio de rosca sem fim
- Montagem e desmontagem sem ferramentas da porta no armário
- Parafusos de fixação incluídos

### CLIP top



### Informações úteis para o pedido

**Recobrimento total**

| Caneco | | Aparafusamento | |
|---|---|---|---|
| Dobradiça | Mola | Cor | Ref. |
| **CLIP top** para **973A** | ● | NI | 71T950AB |
| **CLIP top** | ● | NI \| ONS | 71T950A |
| | ○ | NI \| ONS | 70T950A.TL |

**Recobrimento central/parcial**

| Caneco | | Aparafusamento | |
|---|---|---|---|
| Dobradiça | Mola | Cor | Ref. |
| **CLIP top** | ● | NI \| ONS | 71T960A |

**Porta embutida**

| Caneco | | Aparafusamento | |
|---|---|---|---|
| Dobradiça | Mola | Cor | Ref. |
| **CLIP top** | ● | NI \| ONS | 71T970A |

### Acessórios

**BLUMOTION 973A**

| Versão | Ref. |
|---|---|
| Por encaixe | 973A0500.01 |

**Capa para o braço da dobradiça**

| Impressão \| Estampagem | Logo | Cor | Ref. |
|---|---|---|---|
| Sem impressão | – | NI \| ONS | 70.1553 |
| Com estampa | Blum | NI | 70.1553.BP |

### Acessórios

**Capa para o braço da dobradiça**

| Impressão \| Estampagem | Logo | Cor | Ref. |
|---|---|---|---|
| Sem impressão | – | NI \| ONS | 70.1663 |
| Com estampa | Blum | NI | 70.1663.BP |

### Acessórios

**Capa para o braço da dobradiça**

| Impressão \| Estampagem | Logo | Cor | Ref. |
|---|---|---|---|
| Sem impressão | – | NI \| ONS | 70.1663 |
| Com estampa | Blum | NI | 70.1663.BP |

### Acessórios – Geral

**TIP-ON para portas**

| Versão | TIP-ON Mola | Mola | Ref. |
|---|---|---|---|
| Versão standard | ■ | ○ | 956.1004 |
| | ■ | ○ | 956A1004 |
| Versão longa | ■ | ● | 956A1006 |
| | ■■ | ● | 956A1006F |

| TIP-ON Mola | |
|---|---|
| ■ | Mola standard |
| ■■ | Mola forte |

| Mola | |
|---|---|
| ● | Dobradiça com mola |
| ○ | Dobradiça sem mola |

| Cor | |
|---|---|
| NI | Niquelado(a) |
| ONS | Preto-ônix |

## Dobradiça CLIP top 95° para molduras em alumínio

Webcode – Digitar ou clicar no configurador de produtos: DQDMBY

### Planificação

**Dimensões da dobradiça e cálculo das folgas com ajuste de fábrica (Distância do calço = 0 mm)**

Reentrância da porta com ângulo de abertura total

#### Recobrimento total

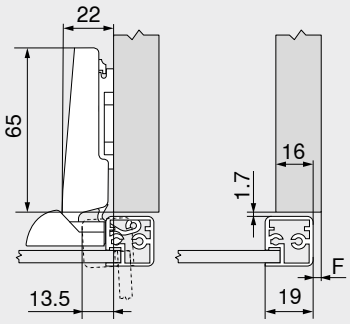


F Folga

#### Recobrimento central/parcial

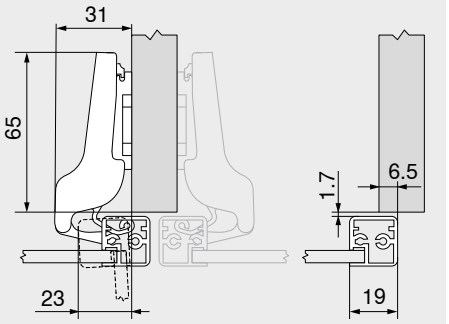


#### Porta embutida

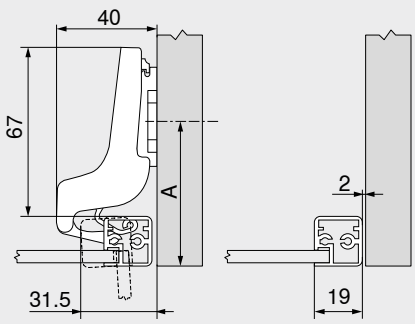


A Retroceder a posição de fixação do calço na espessura da moldura + 1.7 mm

### Folga mínima da folga F para frentes com moldura em Al (R = 1 mm) com ajuste de fábrica

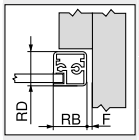


| Largura lateral da moldura RB (mm) | Espessura/moldura RD (mm) | | | | | | | | | | | |
|---|---|---|---|---|---|---|---|---|---|---|---|---|
| | 18 | 19 | 20 | 21 | 22 | 24 | 25 | 26 | 27 | 28 | 30 | 32 |
| 19 | 0.2 | 0.3 | 0.4 | 0.6 | 0.7 | 1.2 | △ | △ | △ | △ | △ | △ |
| 20 | 0.2 | 0.3 | 0.4 | 0.5 | 0.7 | 1.1 | △ | △ | △ | △ | △ | △ |
| 21 | 0.2 | 0.3 | 0.4 | 0.5 | 0.7 | 1.0 | △ | △ | △ | △ | △ | △ |
| 22 | 0.2 | 0.3 | 0.4 | 0.5 | 0.7 | 1.1 | △ | △ | △ | △ | △ | △ |
| **Adicionalmente em +2 mm na regulagem lateral** | | | | | | | | | | | | |
| | +0.1 | +0.2 | +0.3 | +0.3 | +0.3 | +0.4 | | | | | | |

△ Recomendamos um teste de recobrimento

### Regulagem

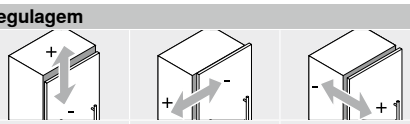

Máx. ±3.0 mm
Vide calços

±2.0 mm

+3.0 mm
–2.0 mm

### Montagem com parafuso

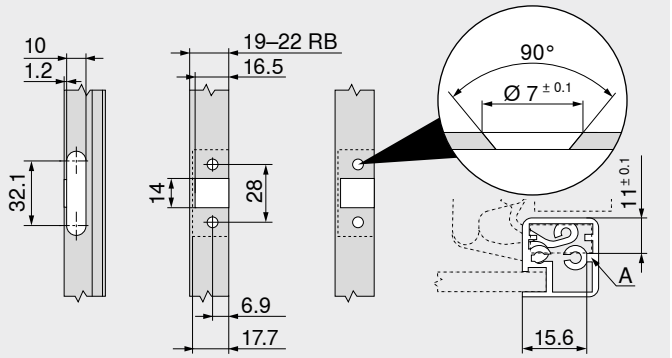


RB Largura lateral da moldura
A O caneco da dobradiça deve ter um perfeito apoio no rebaixo preparado

### Sumário


| | |
|---|---|
| Sinopse | 73 |
| Calços | 150 |
| Acessórios – Capa para o braço da dobradiça | 157 |
| Acessórios | 159 |
| **BLUMOTION** para portas | 176 |
| **TIP-ON** para portas | 190 |
| Serviços Blum | 602 |
| Outras informações técnicas | 708 |


**Montagem, desmontagem e ajuste**

URL curto
www.blum.com/a210

## Dobradiça para portas finas

Webcode – Digitar ou clicar no configurador de produtos: DQGT1A



- **Frentes finas de 8–14 mm**
- **Sistema de fixação EXPANDO T** para diversos materiais frontais
- **CLIP top BLUMOTION** com **BLUMOTION** integrado (com desativação)
- **CLIP top** com ou sem fechamento automático (mola)
- Reentrância 0 (para armários com extensões internas ou prateleiras extensíveis)
- Ângulo de abertura 110°
- Ajuste frontal tridimensional
- Montagem e desmontagem sem ferramentas da porta no armário

**Aplicação**

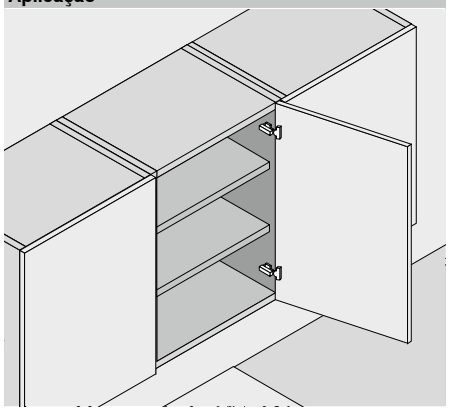

### Informações úteis para o pedido

| Caneco / Dobradiça | Mola | Cor | Ref. |
|---|---|---|---|
| **CLIP top BLUMOTION** | ● | NI \| ONS | **71B453T** |
| **CLIP top** | ● | NI | **71T453T** |
| | ○ | NI | **70T453T.TL** |

**As diferentes situações de recobrimento são obtidas pelas posições de aparafusamento correspondentes**

**Área de emprego – EXPANDO T**

**EXPANDO T** é ideal para a fixação de ferragens Blum em materiais finos de placa na construção de móveis

Para uma estabilidade e firmeza suficientes, podem ser empregados materiais de placa a partir de 8 mm de espessura

**Área de aplicação e recomendação de processamento**

| Materiais testados pela Blum | Resistência à tração transversal (N/mm²) | Torque de aperto mínimo (Nm) |
|---|---|---|
| Aglomerado | > 0.40 | 1.5 |
| MDF | > 0.60 | 1.5 |
| HDF | | 2 |
| HPL | | 2 |
| Matéria-prima de origem mineral | | 2 |
| Granito de pedra natural Nero Assoluto | | 3 |
| Pedra artificial – Compósito de quartzo | | 3 |
| Placas de cerâmica | | 3 |

**Isenção de responsabilidade**

A Blum não assume qualquer responsabilidade na utilização do sistema **EXPANDO T** em combinação com materiais não indicados ou em combinação com ferragens de outros fabricantes

Recomenda-se que a montagem seja realizada por um fabricante de móveis qualificado

### Acessórios

**Capa para o braço da dobradiça**

| Impressão \| Estampagem | Logo | Cor | Ref. |
|---|---|---|---|
| Sem impressão | – | NI \| ONS | **70.4503** |
| Com estampa | Blum | NI | **70.4503.BP** |

### Nota

Na combinação de dobradiças com mola **CLIP top BLUMOTION** e **CLIP top** em frentes com pequena largura livre de aproximadamente 300 mm, recomenda-se um teste de recobrimento. Em larguras frontais FB maiores, não se recomenda uma combinação.

### Acessórios – Geral

**Limitador do ângulo de abertura**

| Ângulo de abertura OW | Cor | Ref. |
|---|---|---|
| 85° | TGR | **70T4503** |
| 92° | R7037 | **70T4503.09** |

**TIP-ON para portas**

| Versão | TIP-ON Mola | Mola | Ref. |
|---|---|---|---|
| Versão standard | ■ | ○ | **956.1004** |
| | ■ | ○ | **956A1004** |
| Versão longa | ■ | ● | **956A1006** |
| | ■■ | ● | **956A1006F** |

**Capa-caneco da dobradiça**

| Dobradiça | Cor | Ref. |
|---|---|---|
| **CLIP top BLUMOTION** | NI \| ONS | **70T4504** |
| **CLIP top** | NI | **70T4504** |

**TIP-ON Mola**

| | |
|---|---|
| ■ | Mola standard |
| ■■ | Mola forte |

**Mola**

| | |
|---|---|
| ● | Dobradiça com mola |
| ○ | Dobradiça sem mola |

**Cor**

| | |
|---|---|
| NI | Niquelado(a) |
| ONS | Preto-ônix |
| R7037 | RAL 7037 cinza |
| TGR | Cinza-escuro |

## Dobradiça para portas finas

Webcode – Digitar ou clicar no configurador de produtos: DQGT1A

### Planificação

**Dimensões da dobradiça e cálculo das folgas com ajuste de fábrica (Distância do calço = 0 mm)**

Reentrância da porta com ângulo de abertura de 90°

#### Recobrimento total

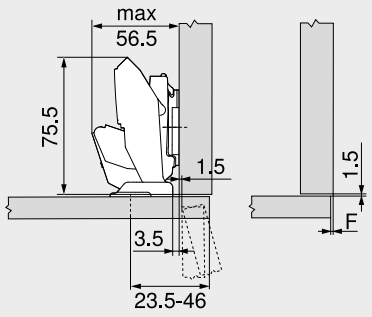


F Folga

#### Recobrimento central/parcial

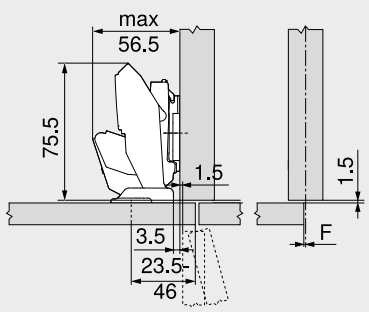


F Folga

#### Porta embutida

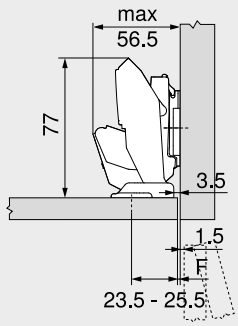


A Retroceder a posição de aparafusamento do calço para a espessura frontal FD + 1.5 mm

F Folga

### Posição de fixação

| MD | Recobrimento frontal FA (mm) | | | | | | | | | | | | | | | | | |
|---|---|---|---|---|---|---|---|---|---|---|---|---|---|---|---|---|---|---|
| | –3.5 | –3 | –2.5 | –2 | –1.5 | –1 | 2.5 | 4 | 5.5 | 7 | 8.5 | 10 | 11.5 | 13 | 14.5 | 16 | 17.5 | 19 |
| 0 | 23.5 | 24 | 24.5 | 25 | 25.5 | 26 | 29.5 | 31 | 32.5 | 34 | 35.5 | 37 | 38.5 | 40 | 41.5 | 43 | 44.5 | 46 |
| 3 | 26.5 | 27 | 27.5 | 28 | 28.5 | 29 | 32.5 | 34 | 35.5 | 37 | 38.5 | 40 | 41.5 | 43 | 44.5 | 46 | | |
| 6 | 29.5 | 30 | 30.5 | 31 | 31.5 | 32 | 35.5 | 37 | 38.5 | 40 | 41.5 | 43 | 44.5 | 46 | | | | |
| 9 | 32.5 | 33 | 33.5 | 34 | 34.5 | 35 | 38.5 | 40 | 41.5 | 43 | 44.5 | 46 | | | | | | |

MD Distância dos calços (mm)

### Posição de fixação

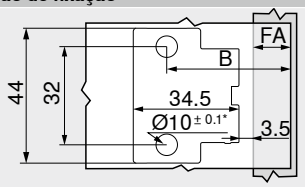


B Posição de fixação
B = FA + 27 mm + MD

FA Recobrimento frontal

MD Distância dos calços

* Pedra e cerâmica +0.2/–0.1 mm

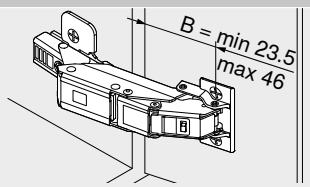


B Posição de fixação

### Regulagem

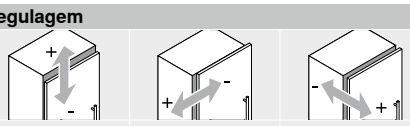

Máx. ±3.0 mm
Vide calços

±2.0 mm

+3.0 mm
–2.0 mm

### Profundidade de furação

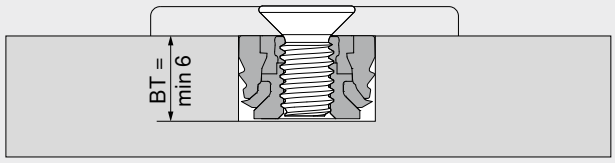


BT Profundidade de furação

### Distância dos calços MD – Armário no lado da dobradiça na parede

| SWD (mm) | Espessura frontal FD (mm) | | | | | | |
|---|---|---|---|---|---|---|---|
| | 8 | 9 | 10 | 11 | 12 | 13 | 14 |
| 12 | | | | | | | |
| 13 | | | | | | | |
| 14 | | | | | | | |
| 15 | | | | | | | |
| 16 | | | | | | | |
| 17 | | | | | | | |
| 18 | | | | | | | |
| 19 | | | | | | | |
| 20 | | | | | | | |

SWD Espessura da parede lateral do armário

Distância dos calços MD possível 0 mm

Distância dos calços MD necessária 3 mm

Distância dos calços MD necessária 6 mm

### Sumário


| | | | |
|---|---|---|---|
| Sinopse | 73 | Serviços Blum | 602 |
| Calços | 150 | Outras informações técnicas | 708 |
| Acessórios – Capa para o braço da dobradiça | 157 | | |
| Acessórios | 159 | | |
| **TIP-ON** para portas | 190 | | |
| Recomendação de processamento e isenção de responsabilidade – **EXPANDO T** | 597 | | |
| Sistema de fixação para frentes finas – **EXPANDO T** | 596 | | |


**Montagem, desmontagem e ajuste**

URL curto
www.blum.com/a210

2

## Dobradiça CRISTALLO

Webcode – Digitar ou clicar no configurador de produtos: DQDN1A



- Dobradiça para **portas de vidro e espelhadas**
- Fixação do espelho do caneco por **colagem** na porta, sem furações no vidro
- Montagem sem ferramentas da dobradiça no espelho do caneco
- **CLIP top BLUMOTION** com **BLUMOTION** integrado (com desativação)
- **CLIP top** com ou sem fechamento automático (mola)
- Reentrância 0 (para armários com extensões internas ou prateleiras extensíveis)
- Ângulo de abertura 110°
- Ajuste frontal tridimensional
- Confortável ajuste de profundidade por meio de rosca sem fim
- Montagem e desmontagem sem ferramentas da porta no armário

**Aplicação**

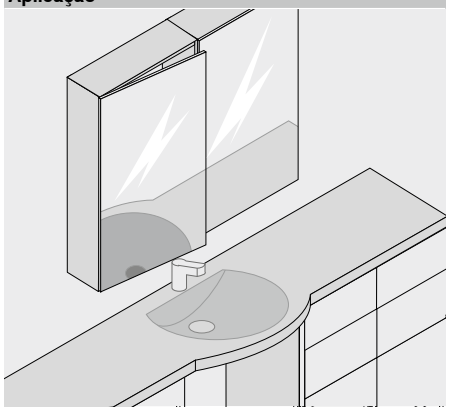

### Informações úteis para o pedido

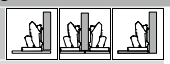

**As diferentes situações de recobrimento são obtidas pelas posições de colagem correspondentes**

**Isenção de responsabilidade**

Havendo um processamento tecnicamente correto nas frentes de vidro e espelhadas adequadas para tanto, as ferragens Blum cumprirão perfeitamente as exigências em termos de consistência da fixação

Esta fiscalização é realizada por meio de testes internos e provas externas

É necessário esclarecer que a Blum não se responsabiliza pela matéria adesiva aplicada e pelo sistema de colagem utilizado, assim como por quaisquer reivindicações posteriores

Recomenda-se que a colagem seja realizada por um fabricante de vidros qualificado



**Caneco** – ☐ **Para colagem**

| Dobradiça | Mola | Cor | Ref. |
|---|---|---|---|
| CLIP top BLUMOTION | ● | NI \| ONS | 71B4500C |
| CLIP top | ● | NI | 71T4500C |
| | ○ | NI | 70T4500CTL |



**Espelho do caneco CRISTALLO** – ☐ **Para colagem**

| Material frontal | Cor | Ref. |
|---|---|---|
| Vidro \| Espelho | NI-M | 70T4568C |
| Espelho | NI-S | 70T4568C |

### Acessórios



**Capa para o braço da dobradiça** – ☐

| Impressão \| Estampagem | Logo | Cor | Ref. |
|---|---|---|---|
| Sem impressão | – | NI \| ONS | 70.4503 |
| Com estampa | Blum | NI | 70.4503.BP |

### Nota

Na combinação de dobradiças com mola **CLIP top BLUMOTION** e **CLIP top** em frentes com pequena largura livre de aproximadamente 300 mm, recomenda-se um teste de recobrimento. Em larguras frontais FB maiores, não se recomenda uma combinação.

### Acessórios – Geral



**Limitador do ângulo de abertura** – ☐

| Ângulo de abertura OW | Cor | Ref. |
|---|---|---|
| 85° | TGR | 70T4503 |
| 92° | R7037 | 70T4503.09 |



**TIP-ON para portas** – ☐

| Versão | TIP-ON Mola | Mola | Ref. |
|---|---|---|---|
| Versão standard | ■ | ○ | 956.1004 |
| | ■ | ○ | 956A1004 |
| Versão longa | ■ | ● | 956A1006 |
| | ■■ | ● | 956A1006F |

| TIP-ON Mola | |
|---|---|
| ■ | Mola standard |
| ■■ | Mola forte |

| Mola | |
|---|---|
| ● | Dobradiça com mola |
| ○ | Dobradiça sem mola |

| Cor | |
|---|---|
| NI | Niquelado(a) |
| NI-M | Níquel-fosco |
| NI-S | Extra-niquelado |
| R7037 | RAL 7037 cinza |
| TGR | Cinza-escuro |

## Dobradiça CRISTALLO

Webcode – Digitar ou clicar no configurador de produtos: DQDN1A

### Planificação

**Dimensões da dobradiça e cálculo das folgas com ajuste de fábrica (Distância do calço = 0 mm)**

Reentrância da porta com ângulo de abertura total

#### Recobrimento total

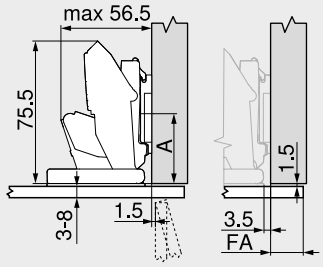


FA Recobrimento frontal

#### Recobrimento central/parcial

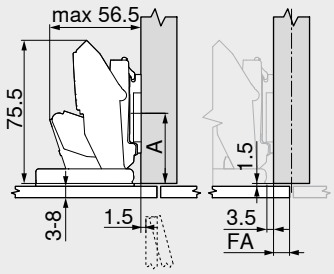


FA Recobrimento frontal

#### Porta embutida

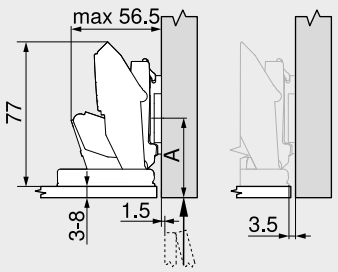


A Retroceder a posição de aparafusamento do calço para a espessura frontal FD + 1.5 mm

### Medida para colagem

| MD | Recobrimento frontal FA (mm) | | | | | | | | | | | | | | | | | |
|---|---|---|---|---|---|---|---|---|---|---|---|---|---|---|---|---|---|---|
| | –3.5 | –3 | –2.5 | –2 | –1.5 | –1 | 2.5 | 4 | 5.5 | 7 | 8.5 | 10 | 11.5 | 13 | 14.5 | 16 | 17.5 | 19 |
| 0 | 0 | 0.5 | 1 | 1.5 | 2 | 2.5 | 6 | 7.5 | 9 | 10.5 | 12 | 13.5 | 15 | 16.5 | 18 | 19.5 | 21 | 22.5 |
| 3 | 3 | 3.5 | 4 | 4.5 | 5 | 5.5 | 9 | 10.5 | 12 | 13.5 | 15 | 16.5 | 18 | 19.5 | 21 | 22.5 | | |
| 6 | 6 | 6.5 | 7 | 7.5 | 8 | 8.5 | 12 | 13.5 | 15 | 16.5 | 18 | 19.5 | 21 | 22.5 | | | | |
| 9 | 9 | 9.5 | 10 | 10.5 | 11 | 11.5 | 15 | 16.5 | 18 | 19.5 | 21 | 22.5 | | | | | | |

MD Distância dos calços (mm)

Devido ao perigo de ruptura das portas de vidro e espelhadas, as frestas circundantes devem ser selecionadas com folgas maiores (valor de referência mín. 2 mm)

### Medida para colagem

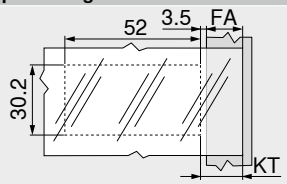


FA Recobrimento frontal

KT Medida para colagem – Espelho do caneco
KT = FA + 3.5 mm + MD

MD Distância dos calços

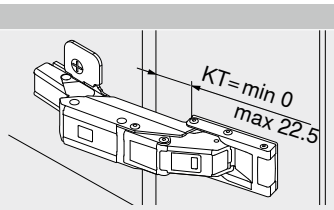


KT Medida para colagem – Espelho do caneco

### Regulagem

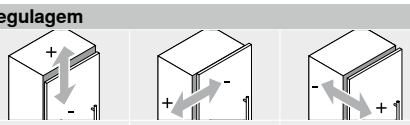

| Máx. ±3.0 mm<br>Vide calços | ±2.0 mm | +3.0 mm<br>–2.0 mm |
|---|---|---|

### Nota

Para a escolha e processamento do material adesivo para a fixação do espelho do caneco | calço em vidro e espelho, favor dirigir-se aos seus fornecedores de frentes ou vidros.

### Sumário


| | |
|---|---|
| Sinopse | 73 |
| Calços | 150 |
| Acessórios – Capa para o braço da dobradiça | 157 |
| Acessórios | 159 |
| **TIP-ON** para portas | 190 |
| Serviços Blum | 602 |
| Outras informações técnicas | 708 |


**Montagem, desmontagem e ajuste**

URL curto
www.blum.com/a210

## Dobradiça CRISTALLO – Vitrines moduladas de vidro

Webcode – Digitar ou clicar no configurador de produtos: DQDNQM



- Dobradiça para **vitrines moduladas de vidro**
- Fixação do calço | espelho do caneco por colagem na porta, sem furações no vidro
- **CLIP top BLUMOTION** com **BLUMOTION** integrado (com desativação)
- **CLIP top** com ou sem fechamento automático (mola)
- Ângulo de abertura 110°
- Ajuste frontal tridimensional
- Confortável ajuste de profundidade por meio de rosca sem fim
- Montagem e desmontagem sem ferramentas da porta no armário

**Aplicação**

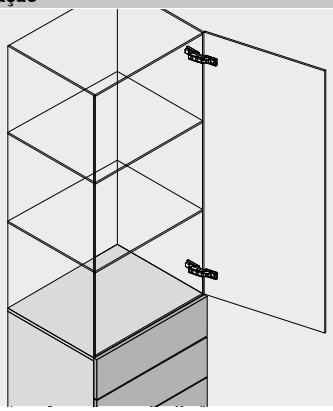

### Informações úteis para o pedido

**Recobrimento total | Porta embutida**

**Caneco** ☐ **Para colagem**

| Dobradiça | Mola | Cor | Ref. |
|---|---|---|---|
| CLIP top BLUMOTION | ● | NI | 71B4500C |
| CLIP top | ● | NI | 71T4500C |
| | ○ | NI | 70T4500CTL |

**Espelho do caneco CRISTALLO** ☐

**Para colagem**

| Material frontal | Cor | Ref. |
|---|---|---|
| Vidro \| Espelho | NI-M | 70T4568C |
| Espelho | NI-S | 70T4568C |

**Calço CRISTALLO** ☐

**Para colagem**

| Material frontal | Cor | Ref. |
|---|---|---|
| Vidro \| Espelho | NI-M | 175M4C20N |

### Acessórios

**Capa para o braço da dobradiça** ☐

| Impressão \| Estampagem | Logo | Cor | Ref. |
|---|---|---|---|
| Sem impressão | – | NI | 70.4503 |
| Com estampa | Blum | NI | 70.4503.BP |

**Isenção de responsabilidade**

Havendo um processamento tecnicamente correto nas frentes de vidro e espelhadas adequadas para tanto, as ferragens Blum cumprirão perfeitamente as exigências em termos de consistência da fixação

Esta fiscalização é realizada por meio de testes internos e provas externas

É necessário esclarecer que a Blum não se responsabiliza pela matéria adesiva aplicada e pelo sistema de colagem utilizado, assim como por quaisquer reivindicações posteriores

Recomenda-se que a colagem seja realizada por um fabricante de vidros qualificado

### Acessórios – Geral

Na combinação de dobradiças com mola **CLIP top BLUMOTION** e **CLIP top** em frentes com pequena largura livre de aproximadamente 300 mm, recomenda-se um teste de recobrimento. Em larguras frontais FB maiores, não se recomenda uma combinação.

### Nota

**Limitador do ângulo de abertura** ☐

| Ângulo de abertura OW | Cor | Ref. |
|---|---|---|
| 85° | TGR | 70T4503 |
| 92° | R7037 | 70T4503.09 |

| Mola | |
|---|---|
| ● | Dobradiça com mola |
| ○ | Dobradiça sem mola |

| Cor | |
|---|---|
| NI | Niquelado(a) |
| NI-M | Níquel-fosco |
| NI-S | Extra-niquelado |
| R7037 | RAL 7037 cinza |
| TGR | Cinza-escuro |

## Dobradiça CRISTALLO – Vitrines moduladas de vidro

Webcode – Digitar ou clicar no configurador de produtos: DQDNQM

### Planificação

**Dimensões da dobradiça e cálculo das folgas com ajuste de fábrica**

Reentrância da porta com ângulo de abertura total

#### Recobrimento total

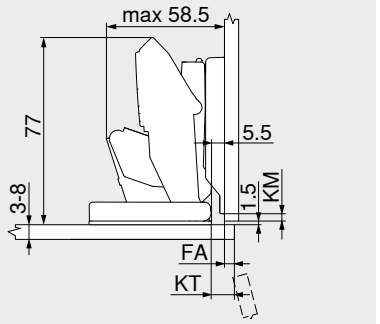


| | |
|---|---|
| FA | Recobrimento frontal |
| KM | Medida para colagem – Calço |
| KT | Medida para colagem – Espelho do caneco |

#### Porta embutida

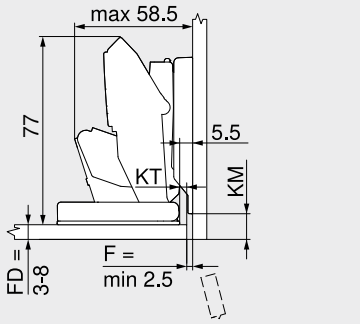


| | |
|---|---|
| FD | Espessura frontal |
| F | Folga |
| KM | Medida para colagem – Calço |
| KT | Medida para colagem – Espelho do caneco |

#### Medida para colagem – Calço

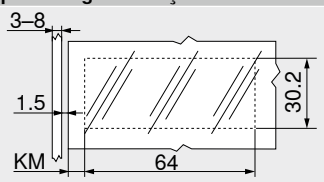


| | |
|---|---|
| KM | Medida para colagem – Calço<br>KM = 3 mm |

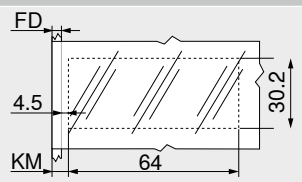


| | |
|---|---|
| FD | Espessura frontal |
| KM | Medida para colagem – Calço<br>KM = FD + 4.5 mm |

#### Regulagem

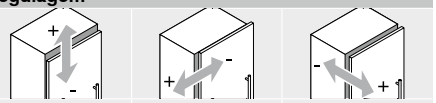

| Máx. ±2.0 mm | ±2.0 mm | +3.0 mm<br>–2.0 mm |
|---|---|---|

#### Medida para colagem – Espelho do caneco

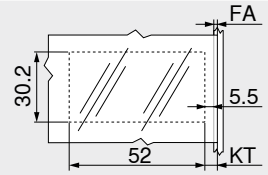


| | |
|---|---|
| FA | Recobrimento frontal |
| KT | Medida para colagem – Espelho do caneco<br>KT = FA + 5.5 mm |

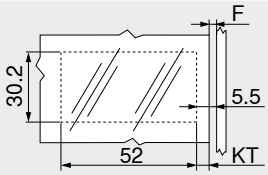


| | |
|---|---|
| F | Folga |
| KT | Medida para colagem – Espelho do caneco<br>KT = 5.5 mm – F |

#### Nota

Para a escolha e processamento do material adesivo para a fixação do espelho do caneco | calço em vidro e espelho, favor dirigir-se aos seus fornecedores de frentes ou vidros. Devido ao perigo de ruptura das portas de vidro e espelhadas, as frestas circundantes devem ser selecionadas com folgas maiores (valor de referência mín. 2 mm).

### Sumário


| | |
|---|---|
| Sinopse | 73 |
| Calços | 150 |
| Acessórios – Capa para o braço da dobradiça | 157 |
| Acessórios | 159 |
| Serviços Blum | 602 |
| Outras informações técnicas | 708 |


**Montagem, desmontagem e ajuste**

URL curto
www.blum.com/a210

## Armários espelhados para banheiros com frentes salientes por toda a volta



- Fixação do calço por colagem na frente
- Furação do caneco no armário
- **CLIP top BLUMOTION** com **BLUMOTION** integrado (com desativação)
- **CLIP top** sem fechamento automático (mola)
- Ângulo de abertura 95°
- Ajuste frontal tridimensional
- Confortável regulagem lateral por meio de rosca sem fim
- Montagem e desmontagem sem ferramentas da porta no armário
- Na **INSERTA**, montagem adicional do caneco sem uso de ferramentas

**Aplicação**

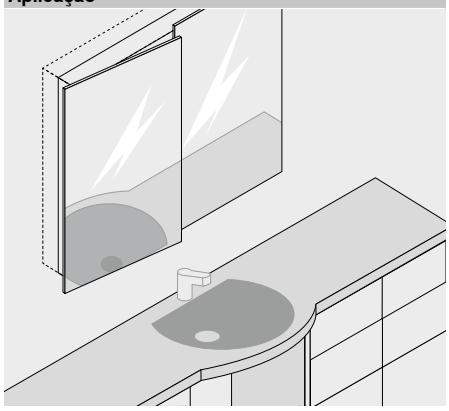

### Informações úteis para o pedido

**Dobradiça com braço extra-alto**

**Caneco** | **INSERTA**

| Dobradiça | Mola | Cor | Ref. |
|---|---|---|---|
| CLIP top BLUMOTION | ● | NI | 71B9790 |

**Caneco** | **Aparafusamento**

| Dobradiça | Mola | Cor | Ref. |
|---|---|---|---|
| CLIP top BLUMOTION | ● | NI | 71B9750 |
| CLIP top | ○ | NI | 70T9750.TL |

**Calço CRISTALLO**

**Para colagem**

| Material frontal | Cor | Ref. |
|---|---|---|
| Vidro \| Espelho | NI-M | 175M4C20N |

**Isenção de responsabilidade**

Havendo um processamento tecnicamente correto nas frentes de vidro e espelhadas adequadas para tanto, as ferragens Blum cumprirão perfeitamente as exigências em termos de consistência da fixação

Esta fiscalização é realizada por meio de testes internos e provas externas

É necessário esclarecer que a Blum não se responsabiliza pela matéria adesiva aplicada e pelo sistema de colagem utilizado, assim como por quaisquer reivindicações posteriores

Recomenda-se que a colagem seja realizada por um fabricante de vidros qualificado

### Acessórios

**Capa para o braço da dobradiça**

| Impressão \| Estampagem | Logo | Cor | Ref. |
|---|---|---|---|
| Sem impressão | – | NI | 70.1663 |
| Com estampa | Blum | NI | 70.1663.BP |

### Nota

Recomendado apenas para armários superiores, devido aos limites mais baixos de carga.

### Acessórios – Geral

**TIP-ON para portas**

| Versão | TIP-ON Mola | Mola | Ref. |
|---|---|---|---|
| Versão standard | ■ | ○ | 956.1004 |
| | ■ | ○ | 956A1004 |
| Versão longa | ■ | ● | 956A1006 |
| | ■■ | ● | 956A1006F |

**Capa-caneco da dobradiça**

| Dobradiça | Cor | Ref. |
|---|---|---|
| CLIP top BLUMOTION | NI | 70T3504 |
| CLIP top | NI | 70T1504 |

**Parafuso autoatarraxante**

| Comprimento (mm) | Diâmetro (mm) | Ref. |
|---|---|---|
| 15.0 | Ø 3.5 | 609.1500 |
| 17.0 | | 609.1700 |

**TIP-ON Mola**

| | |
|---|---|
| ■ | Mola standard |
| ■■ | Mola forte |

**Mola**

| | |
|---|---|
| ● | Dobradiça com mola |
| ○ | Dobradiça sem mola |

**Cor**

| | |
|---|---|
| NI | Niquelado(a) |
| NI-M | Níquel-fosco |

## Armários espelhados para banheiros com frentes salientes por toda a volta

### Planificação

**Dimensões da dobradiça e cálculo das folgas com ajuste de fábrica**

**Dobradiça com braço extra-alto**



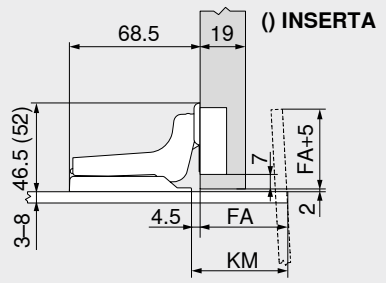


| | |
|---|---|
| FA | Recobrimento frontal |
| KM | Medida para colagem – Calço |

**Medida para colagem**

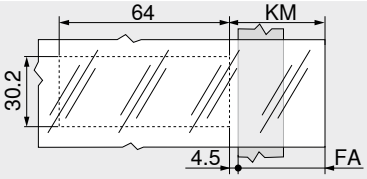


| | |
|---|---|
| FA | Recobrimento frontal<br>Máx. 70 mm |
| KM | Medida para colagem – Calço<br>KM = FA + 4.5 mm |

**Regulagem**

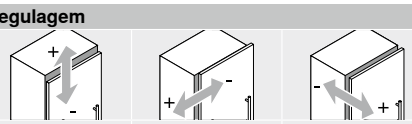

| Máx. ±2.0 mm | +2.0 mm<br>–3.0 mm | ±2.0 mm |
|---|---|---|

**Nota**

Para a escolha e processamento do material adesivo para a fixação do espelho do caneco | calço em vidro e espelho, favor dirigir-se aos seus fornecedores de frentes ou vidros.

**Montagem com parafuso**

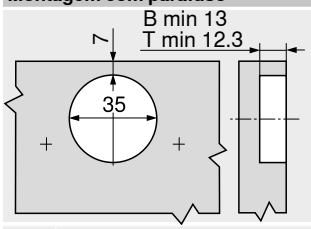


| | |
|---|---|
| B | **CLIP top BLUMOTION** |
| T | **CLIP top** |

**Montagem INSERTA | por pressão**

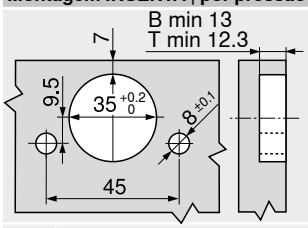


| | |
|---|---|
| B | **CLIP top BLUMOTION** |
| T | **CLIP top** |

**Sumário**


| | |
|---|---|
| Sinopse | 73 |
| Calços | 150 |
| Acessórios – Capa para o braço da dobradiça | 157 |
| Acessórios | 159 |
| **TIP-ON** para portas | 190 |
| Serviços Blum | 602 |
| Outras informações técnicas | 708 |


**Montagem, desmontagem e ajuste**

**URL curto**

**www.blum.com/a210**

## Dobradiça para portas de vidro

Webcode – Digitar ou clicar no configurador de produtos: DQDP5A



- **Dobradiça para portas de vidro**
- Para espessuras frontais FD 4.5–7 mm
- **CLIP top** com fechamento automático (mola)
- Ângulo de abertura 94°
- Ajuste frontal tridimensional
- Confortável ajuste de profundidade por meio de rosca sem fim
- Montagem e desmontagem sem ferramentas da porta no armário
- Parafusos de fixação do caneco incluídos

**Aplicação**

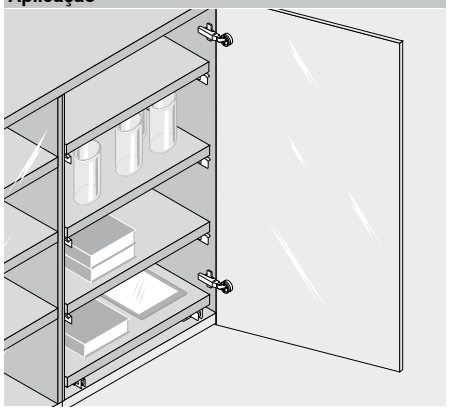

### Informações úteis para o pedido

**Recobrimento total**

| Caneco: Dobradiça | Mola | Cor | Ref. |
|---|---|---|---|
| CLIP top | ● | NI | 75T4100 |

**Capa-caneco da dobradiça**

| Dobradiça | Cor | Ref. |
|---|---|---|
| CLIP top | SZ \| CR \| NI-M | 84.4120 |

**Capa-caneco da dobradiça**

| Dobradiça | Cor | Ref. |
|---|---|---|
| CLIP top | SZ \| CR \| NI-M | 84.4140 |

**Acessórios**

**BLUMOTION 971A**

| Versão | Ref. |
|---|---|
| Em calço adaptador para recobrimento total | 971Axxxx |

**Capa para o braço da dobradiça**

| Impressão \| Estampagem | Logo | Cor | Ref. |
|---|---|---|---|
| Sem impressão | – | NI | 70.1553 |
| Com estampa | Blum | NI | 70.1553.BP |

**Recobrimento central/parcial**

| Caneco: Dobradiça | Mola | Cor | Ref. |
|---|---|---|---|
| CLIP top | ● | NI | 75T4200 |

**Capa-caneco da dobradiça**

| Dobradiça | Cor | Ref. |
|---|---|---|
| CLIP top | SZ \| CR \| NI-M | 84.4120 |

**Capa-caneco da dobradiça**

| Dobradiça | Cor | Ref. |
|---|---|---|
| CLIP top | SZ \| CR \| NI-M | 84.4140 |

**Acessórios**

**BLUMOTION 970A**

| Versão | Ref. |
|---|---|
| Para perfurar | 970A1002 |

**Capa para o braço da dobradiça**

| Impressão \| Estampagem | Logo | Cor | Ref. |
|---|---|---|---|
| Sem impressão | – | NI | 70.1553 |
| Com estampa | Blum | NI | 70.1553.BP |

**Porta embutida**

| Caneco: Dobradiça | Mola | Cor | Ref. |
|---|---|---|---|
| CLIP top | ● | NI | 75T4300 |

**Capa-caneco da dobradiça**

| Dobradiça | Cor | Ref. |
|---|---|---|
| CLIP top | SZ \| CR \| NI-M | 84.4120 |

**Capa-caneco da dobradiça**

| Dobradiça | Cor | Ref. |
|---|---|---|
| CLIP top | SZ \| CR \| NI-M | 84.4140 |

**Acessórios**

**BLUMOTION 970A**

| Versão | Ref. |
|---|---|
| Para perfurar | 970A1002 |

**Capa para o braço da dobradiça**

| Impressão \| Estampagem | Logo | Cor | Ref. |
|---|---|---|---|
| Sem impressão | – | NI | 70.1553 |
| Com estampa | Blum | NI | 70.1553.BP |

### Acessórios – Geral

**TIP-ON para portas**

| Versão | TIP-ON Mola | Mola | Ref. |
|---|---|---|---|
| Versão longa | ■ | ● | 956A1006 |
| | ■■ | ● | 956A1006F |

**TIP-ON Mola**

| | |
|---|---|
| ■ | Mola standard |
| ■■ | Mola forte |

**Mola**

| | |
|---|---|
| ● | Dobradiça com mola |

**Cor**

| | |
|---|---|
| CR | Cromado |
| NI | Niquelado(a) |
| NI-M | Níquel-fosco |
| SZ | Preto |

## Dobradiça para portas de vidro

Webcode – Digitar ou clicar no configurador de produtos: DQDP5A

### Planificação

**Dimensões da dobradiça e cálculo das folgas com ajuste de fábrica (Distância do calço = 0 mm)**

Reentrância da porta com ângulo de abertura total

#### Recobrimento total

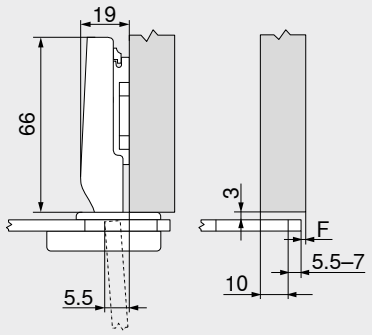


F Folga

#### Recobrimento central/parcial

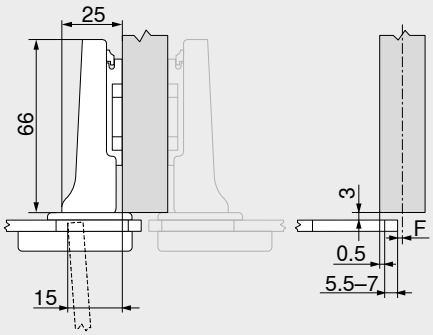


F Folga

#### Porta embutida

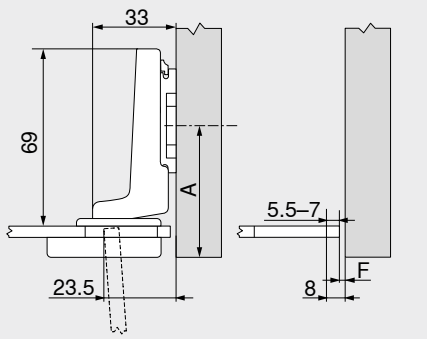


F Folga

A Retroceder a posição de fixação do calço para a espessura frontal FD do vidro e altura da capa do caneco + 3 mm

### Distância de fixação do caneco TB

| MD | Recobrimento frontal FA (mm) | | | | | | | | | | |
|---|---|---|---|---|---|---|---|---|---|---|---|
| | 7 | 8 | 9 | 10 | 11 | 12 | 13 | 14 | 15 | 16 | 17 |
| 0 | | | | | | | | | | 6 | 7 |
| 3 | | | | | | | 6 | 7 | | | |
| 6 | | | | 6 | 7 | | | | | | |
| 9 | 6 | 7 | | | | | | | | | |

MD Distância dos calços (mm)

| MD | Recobrimento frontal FA (mm) | | | | | | | | | | | | |
|---|---|---|---|---|---|---|---|---|---|---|---|---|---|
| | –2.5 | –1.5 | –0.5 | 0.5 | 1.5 | 2.5 | 3.5 | 4.5 | 5.5 | 6.5 | 7.5 |
| 0 | | | | | | | | | | 6 | 7 |
| 3 | | | | | | | 6 | 7 | | | |
| 6 | | | | 6 | 7 | | | | | | |
| 9 | 6 | 7 | | | | | | | | | |

MD Distância dos calços (mm)

| MD | Recobrimento frontal FA (mm) | | | | | | | | | | |
|---|---|---|---|---|---|---|---|---|---|---|---|
| | –5.5 | –5 | –4.5 | –4 | –3.5 | –3 | –2.5 | –2 | –1.5 | –1 | |
| 0 | | | | | | 5.5 | 6 | 6.5 | 7 | | |
| 3 | 5.5 | 6 | 6.5 | 7 | | | | | | | |
| 6 | | | | | | | | | | | |
| 9 | | | | | | | | | | | |

MD Distância dos calços (mm)

### Folga mínima da folga F para frentes com raio frontal (R = 1 mm) com ajuste de fábrica

Em espessuras frontais FD entre 4.5 e 7 mm, não é necessária uma folga F

### Regulagem

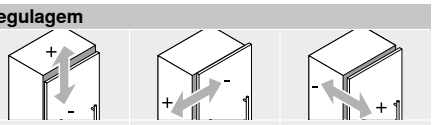


Máx. ±3.0 mm
Vide calços

+0.5 mm
–3.5 mm

±2.0 mm

### Montagem com parafuso

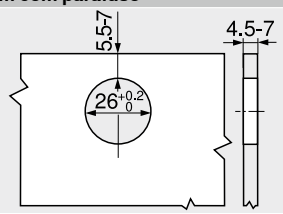


### Dimensões do caneco

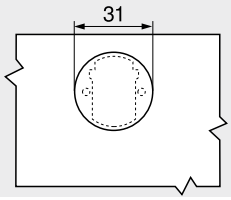


### Capa-caneco da dobradiça

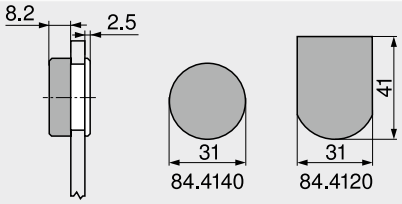


### Sumário


| | |
|---|---|
| Sinopse | 73 |
| Calços | 150 |
| Acessórios – Capa para o braço da dobradiça | 157 |
| Acessórios | 159 |
| **BLUMOTION** para portas | 176 |
| **TIP-ON** para portas | 190 |
| Serviços Blum | 602 |
| Outras informações técnicas | 708 |


**Montagem, desmontagem e ajuste**

URL curto
www.blum.com/a210

## Dobradiça mini

Webcode – Digitar ou clicar no configurador de produtos: DQDPUM



- Dobradiça para **portas com moldura estreita**
- **CLIP top** com fechamento automático (mola)
- Ângulo de abertura 94°
- Ajuste frontal tridimensional
- Confortável ajuste de profundidade por meio de rosca sem fim
- Montagem e desmontagem sem ferramentas da porta no armário

**Aplicação**

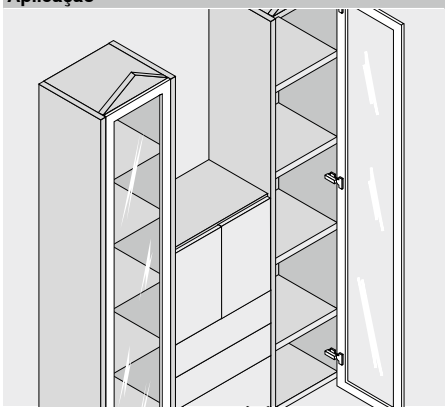

### Informações úteis para o pedido

**Recobrimento total**

| Caneco: Dobradiça | Mola | Cor | Ref. |
|---|---|---|---|
| CLIP top | ● | NI | 71T0550 |

**Recobrimento central/parcial**

| Caneco: Dobradiça | Mola | Cor | Ref. |
|---|---|---|---|
| CLIP top | ● | NI | 71T0650 |

**Porta embutida**

| Caneco: Dobradiça | Mola | Cor | Ref. |
|---|---|---|---|
| CLIP top | ● | NI | 71T0750 |

**Acessórios**

**BLUMOTION 971A**

| Versão | Ref. |
|---|---|
| Em calço adaptador para recobrimento total | 971Axxxx |

**Acessórios**

**BLUMOTION 970A**

| Versão | Ref. |
|---|---|
| Para perfurar | 970A1002 |

**Acessórios**

**BLUMOTION 970A**

| Versão | Ref. |
|---|---|
| Para perfurar | 970A1002 |

**Capa para o braço da dobradiça**

| Impressão \| Estampagem | Logo | Cor | Ref. |
|---|---|---|---|
| Sem impressão | – | NI | 70.1553 |
| Com estampa | Blum | NI | 70.1553.BP |

**Capa para o braço da dobradiça**

| Impressão \| Estampagem | Logo | Cor | Ref. |
|---|---|---|---|
| Sem impressão | – | NI | 70.1553 |
| Com estampa | Blum | NI | 70.1553.BP |

**Capa para o braço da dobradiça**

| Impressão \| Estampagem | Logo | Cor | Ref. |
|---|---|---|---|
| Sem impressão | – | NI | 70.1553 |
| Com estampa | Blum | NI | 70.1553.BP |

### Acessórios – Geral

**TIP-ON para portas**

| Versão | TIP-ON Mola | Mola | Ref. |
|---|---|---|---|
| Versão longa | ■ | ● | 956A1006 |
| | ■■ | ● | 956A1006F |

**Parafuso autoatarraxante**

| Comprimento (mm) | Diâmetro (mm) | Ref. |
|---|---|---|
| 15.0 | Ø 3.5 | 609.1500 |
| 17.0 | | 609.1700 |

**TIP-ON Mola**

| | |
|---|---|
| ■ | Mola standard |
| ■■ | Mola forte |

**Mola**

| | |
|---|---|
| ● | Dobradiça com mola |

**Cor**

| | |
|---|---|
| NI | Niquelado(a) |

## Dobradiça mini

Webcode – Digitar ou clicar no configurador de produtos: DQDPUM

### Planificação

**Dimensões da dobradiça e cálculo das folgas com ajuste de fábrica (Distância do calço = 0 mm)**

Reentrância da porta com ângulo de abertura total

#### Recobrimento total

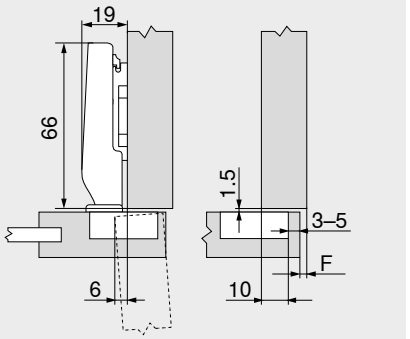


F Folga

#### Recobrimento central/parcial

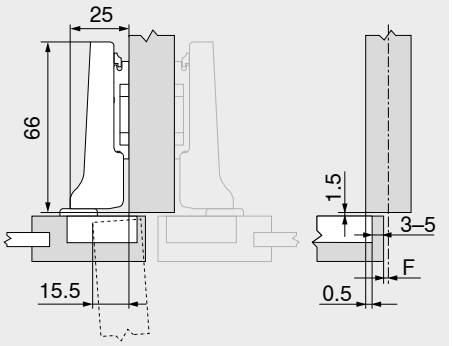


F Folga

#### Porta embutida

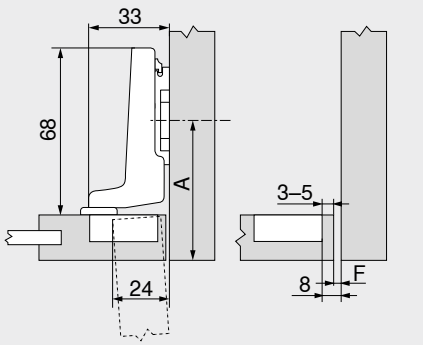


F Folga
A Retroceder a posição de aparafusamento do calço para a espessura frontal FD + 1.5 mm

### Distância de fixação do caneco TB

| MD | Recobrimento frontal FA (mm) | | | | | | | | | | | |
|---|---|---|---|---|---|---|---|---|---|---|---|---|
| | 4 | 5 | 6 | 7 | 8 | 9 | 10 | 11 | 12 | 13 | 14 | 15 |
| 0 | | | | | | | | | | 3 | 4 | 5 |
| 3 | | | | | | | 3 | 4 | 5 | | | |
| 6 | | | | 3 | 4 | 5 | | | | | | |
| 9 | 3 | 4 | 5 | | | | | | | | | |

MD Distância dos calços (mm)

| MD | Recobrimento frontal FA (mm) | | | | | | | | | | | |
|---|---|---|---|---|---|---|---|---|---|---|---|---|
| | –5.5 | –4.5 | –3.5 | –2.5 | –1.5 | –0.5 | 0.5 | 1.5 | 2.5 | 3.5 | 4.5 | 5.5 |
| 0 | | | | | | | | | | 3 | 4 | 5 |
| 3 | | | | | | | 3 | 4 | 5 | | | |
| 6 | | | | 3 | 4 | 5 | | | | | | |
| 9 | 3 | 4 | 5 | | | | | | | | | |

MD Distância dos calços (mm)

| MD | Recobrimento frontal FA (mm) | | | | | | | | | | | |
|---|---|---|---|---|---|---|---|---|---|---|---|---|
| | | | | | | –8 | –7 | –6 | –5 | –4 | –3 | |
| 0 | | | | | | | | | 3 | 4 | 5 | |
| 3 | | | | | | 3 | 4 | 5 | | | | |
| 6 | | | | | | | | | | | | |
| 9 | | | | | | | | | | | | |

MD Distância dos calços (mm)

### Folga mínima da folga F para frentes com raio frontal (R = 1 mm) com ajuste de fábrica

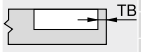


| Distância de fixação do caneco TB (mm) | Espessura frontal FD (mm) | | | | | | | | | | | |
|---|---|---|---|---|---|---|---|---|---|---|---|---|
| | 16 | 18 | 19 | 20 | 22 | 23 | 24 | 26 | 28 | 30 | 31 | 32 |
| 3 | 1.1 | 2.2 | 3.0 | 3.8 | 5.5 | △ | △ | △ | △ | △ | △ | △ |
| 4 | 1.1 | 2.0 | 2.7 | 3.5 | 5.0 | △ | △ | △ | △ | △ | △ | △ |
| 5 | 1.1 | 1.8 | 2.4 | 3.0 | 4.6 | △ | △ | △ | △ | △ | △ | △ |

△ Recomendamos um teste de recobrimento

### Regulagem

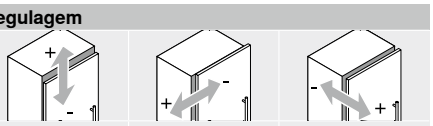


Máx. ±3.0 mm
Vide calços

+0.5 mm
–3.5 mm

+3.0 mm
–1.0 mm

### Montagem com parafuso

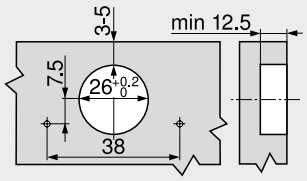


### Dimensões do caneco

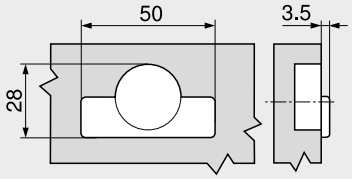


### Sumário


| | |
|---|---|
| Sinopse | 73 |
| Calços | 150 |
| Acessórios – Capa para o braço da dobradiça | 157 |
| Acessórios | 159 |
| **BLUMOTION** para portas | 176 |
| **TIP-ON** para portas | 190 |
| Serviços Blum | 602 |
| Outras informações técnicas | 708 |


**Montagem, desmontagem e ajuste**

URL curto
www.blum.com/a210

## Dobradiça para móvel de canto



- **Dobradiça especial para armários de canto com portas conjugadas**
- Para espessura frontal FD de 15–23 mm, ajuste de fábrica para 19 mm
- Em combinação com dobradiça para móveis 155° ou 170°
- **CLIP top** com fechamento automático (mola)
- Ângulo de abertura 60°
- Ajuste frontal tridimensional
- Confortável ajuste das folgas e profundidades com rosca sem-fim
- Montagem e desmontagem sem ferramentas da porta no armário

Webcode – Digitar ou clicar no configurador de produtos **DQDQJY**

**Aplicação**

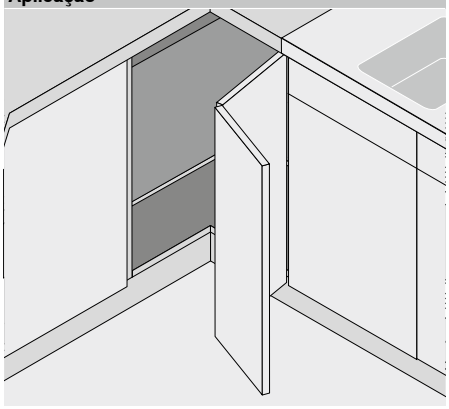

### Informações úteis para o pedido

**Base-Situações de recobrimento**

**Caneco Dobradiça** | **Mola** | **Aparafusamento Cor** | **Ref.**

| | | | |
|---|---|---|---|
| **CLIP top** | ● | NI \| ONS | **79T8500** |

**Caneco Dobradiça** | **Mola** | **Fixação p/ pressão Cor** | **Ref.**

| | | | |
|---|---|---|---|
| **CLIP top** | ● | NI | **79T8530** |

### Acessórios

**BLUMOTION 970.**

| Versão | Ref. |
|---|---|
| Para perfurar | **970.1002** |

**Capa para o braço da dobradiça**

| Impressão \| Estampagem | Logo | Cor | Ref. |
|---|---|---|---|
| Sem impressão | – | NI \| ONS | **70.1503** |
| Com estampa | Blum | NI \| ONS | **70.1503.BP** |

### Necessário como adicional

| | |
|---|---|
| Dobradiça **CLIP top** 155° | **84** |
| Dobradiça **CLIP top** 170° | **88** |

### Acessórios – Geral

**Parafuso autoatarraxante**

| Comprimento (mm) | Diâmetro (mm) | Ref. |
|---|---|---|
| 15.0 | Ø 3.5 | **609.1500** |
| 17.0 | | **609.1700** |

**Matriz de pressão**

| Cor | Material | Ref. |
|---|---|---|
| OR | Matéria plástica | **MZM.0040** |

**Mola**

| | |
|---|---|
| ● | Dobradiça com mola |

**Cor**

| | |
|---|---|
| NI | Niquelado(a) |
| ONS | Preto-ônix |
| OR | Laranja |

## Dobradiça para móvel de canto

Webcode – Digitar ou clicar no configurador de produtos: DQDQJY

### Planificação

**Dimensões da dobradiça e cálculo das folgas com ajuste de fábrica**

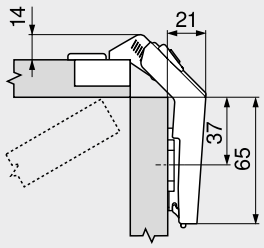


Situação de montagem para espessura frontal FD de 19 mm na utilização de um calço Standard com elevação de 0 mm

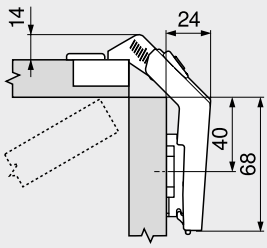


Situação de montagem para espessura frontal FD de 19 mm na utilização de um calço Standard com elevação de 3 mm
Para espessura frontal FD de 15–19 mm, ajuste de fábrica para 19 mm

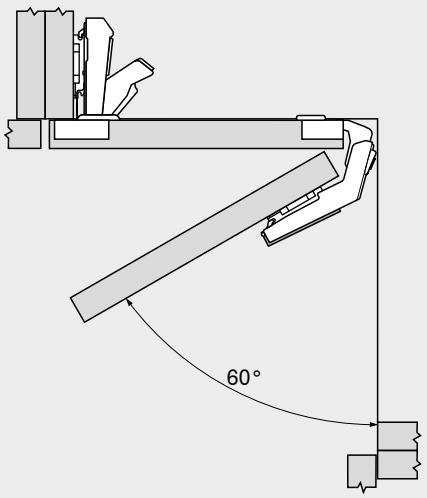


O caneco da dobradiça para portas conjugadas é montado na mesma frente que o da dobradiça 170° ou 155°

### Regulagem

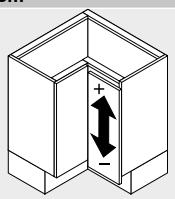

| Altura |
|---|
| Máx. ±3.0 mm |
| Vide calços |

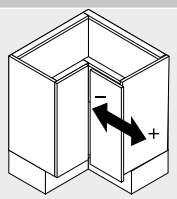

| Página |
|---|
| +3.0 mm |
| –2.0 mm |

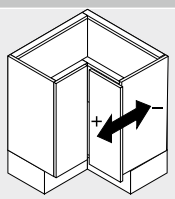

| Profundidade |
|---|
| ±2.0 mm |

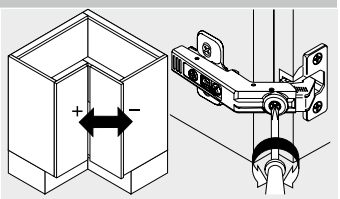

| Folga F |
|---|
| +7.2 mm |
| –4.2 mm |

### Montagem com parafuso

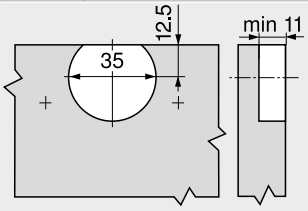


### Montagem por pressão

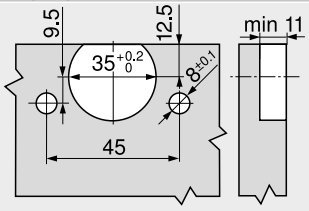


### Dimensões do caneco

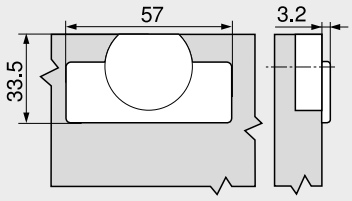


### Sumário


| | |
|---|---|
| Sinopse | 73 |
| Calços | 150 |
| Acessórios – Capa para o braço da dobradiça | 157 |
| Acessórios | 159 |
| **BLUMOTION** para portas | 176 |
| Serviços Blum | 602 |
| Outras informações técnicas | 708 |


**Montagem, desmontagem e ajuste**

URL curto
www.blum.com/a210

## Dobradiça 110° – Porta de móvel abrindo para dentro

Webcode – Digitar ou clicar no configurador de produtos: DQECDC



- Ideal para portas de abertura interna na construção de móveis
- Furação do caneco no armário
- **CLIP top BLUMOTION** com **BLUMOTION** integrado (com desativação)
- Ângulo de abertura aprox. 90°
- Para larguras frontais de até 900 mm inclusive
- Ajuste frontal tridimensional
- Confortável regulagem lateral por meio de rosca sem fim
- Montagem e desmontagem sem ferramentas da porta no armário
- Na **INSERTA**, montagem adicional do caneco sem uso de ferramentas

**Aplicação**

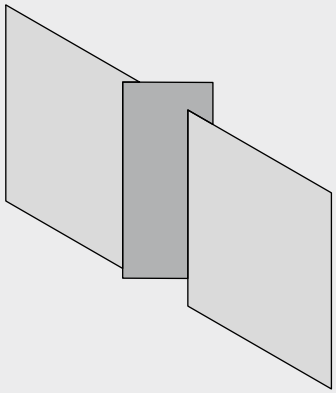

### Informações úteis para o pedido

**Porta embutida**

**Caneco** | **INSERTA**

| Dobradiça | Mola | Cor | Ref. |
|---|---|---|---|
| CLIP top BLUMOTION | ● | NI \| ONS | 71B3790 |
| CLIP top | ● | NI | 71T3790 |

**Caneco** | **Aparafusamento**

| Dobradiça | Mola | Cor | Ref. |
|---|---|---|---|
| CLIP top BLUMOTION | ● | NI \| ONS | 71B3750 |
| CLIP top | ● | NI | 71T3750 |

**Caneco** | **Fixação p/ pressão**

| Dobradiça | Mola | Cor | Ref. |
|---|---|---|---|
| CLIP top BLUMOTION | ● | NI | 71B3780 |
| CLIP top | ● | NI | 71T3780 |

### Acessórios

**Capa para o braço da dobradiça**

| Impressão \| Estampagem | Logo | Cor | Ref. |
|---|---|---|---|
| Sem impressão | – | NI \| ONS | 70.1663 |
| Com estampa | Blum | NI | 70.1663.BP |

### Acessórios – Geral

**Capa-caneco da dobradiça**

| Dobradiça | Cor | Ref. |
|---|---|---|
| CLIP top BLUMOTION | NI \| ONS | 70T3504 |
| CLIP top | NI | 70T3504 |

**Parafuso autoatarraxante**

| Comprimento (mm) | Diâmetro (mm) | Ref. |
|---|---|---|
| 15.0 | Ø 3.5 | 609.1500 |
| 17.0 | | 609.1700 |

**Distância-caneco da dobradiça**

| Dobradiça | Distância (mm) | Ref. |
|---|---|---|
| CLIP top BLUMOTION | 1.5 | 70T3507.21 |
| CLIP top | | 70T3507.21 |

**Matriz de pressão**

| Cor | Material | Ref. |
|---|---|---|
| OR | Matéria plástica | MZM.0040 |

**Mola**

| | |
|---|---|
| ● | Dobradiça com mola |

**Cor**

| | |
|---|---|
| NI | Niquelado(a) |
| ONS | Preto-ônix |
| OR | Laranja |

## Dobradiça 110° – Porta de móvel abrindo para dentro

Webcode – Digitar ou clicar no configurador de produtos: DQECDC

### Planificação

**Dimensões da dobradiça e cálculo das folgas com ajuste de fábrica (Distância do calço = 0 mm)**

#### Porta embutida

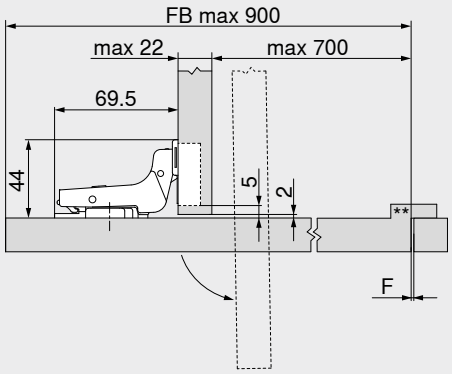


| | |
|---|---|
| F | Folga<br>Devido às grandes dimensões da porta, as frestas circundantes devem ser selecionadas de forma proporcional<br>Valor de referência: mín. 2 mm |
| ** | Para portas de móveis que abrem para dentro, recomendamos um recobrimento de porta no lado oposto da dobradiça – Resolvido individualmente pelo fabricante do móvel. Isto evita que a porta do móvel seja empurrada para fora. |

### Posição de fixação

#### Calço reto – 20/32

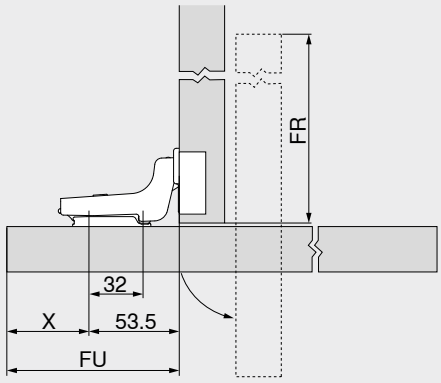


X = FU – 53.5 mm
FR = FB – FU – 3 mm

| | |
|---|---|
| FB | Largura frontal |
| FU | Saliência frontal |
| FR | Recuo frontal |

#### Calço cruz – 37/32

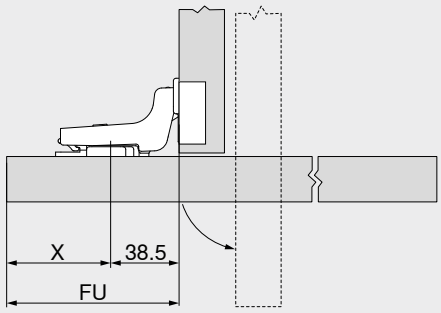


X = FU – 38.5 mm

| | |
|---|---|
| FU | Saliência frontal |

### Quantidade de dobradiças

| Peso frontal FG (kg) | Quantidade de dobradiças |
|---|---|
| Até 22 | 5 |
| Até 27 | 6 |
| Até 32 | 7 |

Aplicação testada em 80.000 ciclos de movimento

### Regulagem

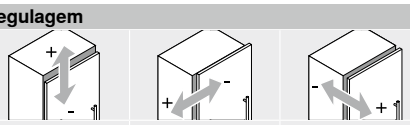


| Máx. ±3.0 mm<br>Vide calços | +2.0 mm<br>–3.0 mm | ±2.0 mm |
|---|---|---|

### Montagem com parafuso

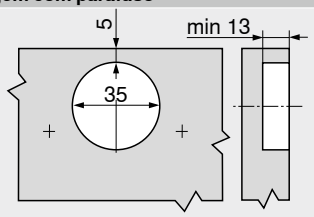


### Montagem INSERTA | por pressão

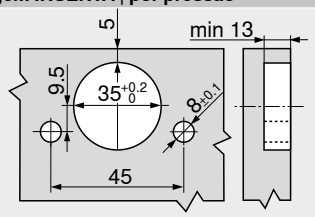


### Dimensões do caneco

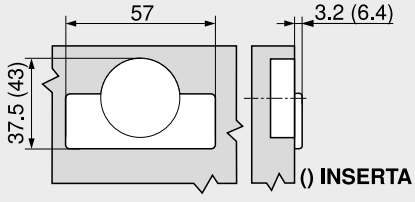


### Sumário


| | |
|---|---|
| Sinopse | 73 |
| Calços | 150 |
| Acessórios – Capa para o braço da dobradiça | 157 |
| Acessórios | 159 |
| **BLUMOTION** para portas | 176 |
| Serviços Blum | 602 |
| Outras informações técnicas | 708 |


**Montagem, desmontagem e ajuste**

URL curto
www.blum.com/a210

## Dobradiça COMPACT 107° – 38B

Webcode – Digitar ou clicar no configurador de produtos: DQED2P



- Ideal para portas de abertura interna na construção de móveis
- **COMPACT** com fechamento automático (mola)
- Dobradiça de peça única, incluindo calço
- Ângulo de abertura aprox. 90°
- Para larguras frontais de até 800 mm inclusive
- Ajuste frontal bidimensional

**Aplicação**

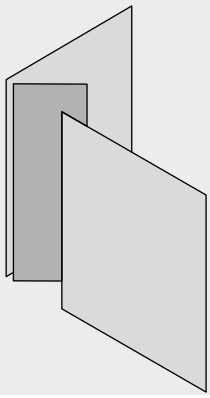

### Informações úteis para o pedido

**Recobrimento total**

| Caneco Dobradiça | Mola | Cor | Ref. |
|---|---|---|---|
| COMPACT | ● | NI | 38B355AF22 |

### Nota

Ao utilizar a **dobradiça COMPACT 107° – 38B** em móveis, que estejam ao alcance de crianças pequenas, recomendamos a aplicação **porta que abre para dentro** com dobradiças **CLIP top BLUMOTION | CLIP top** 110°

### Acessórios – Geral

**Parafuso autoatarraxante**

| Comprimento (mm) | Diâmetro (mm) | Ref. |
|---|---|---|
| 15.0 | Ø 3.5 | 609.1500 |
| 17.0 | | 609.1700 |

| Mola | |
|---|---|
| ● | Dobradiça com mola |

| Cor | |
|---|---|
| NI | Niquelado(a) |

## Dobradiça COMPACT 107° – 38B

Webcode – Digitar ou clicar no configurador de produtos: DQED2P

### Planificação

**Dimensões da dobradiça e cálculo das folgas com ajuste de fábrica**

### Recobrimento total

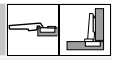

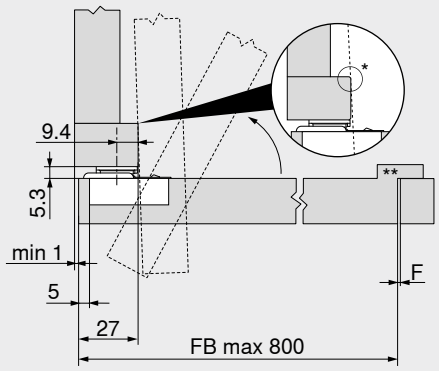


| | |
|---|---|
| F | Folga<br>Devido às grandes dimensões da porta, as frestas circundantes devem ser selecionadas de forma proporcional<br>Valor de referência: mín. 2 mm |
| * | Evitar colisão |
| ** | Para portas de móveis que abrem para dentro, é necessário um recobrimento de porta no lado oposto da dobradiça – resolvido individualmente pelo fabricante do móvel. Isto evita que a porta do móvel seja empurrada para fora. |

### Recuo frontal FR

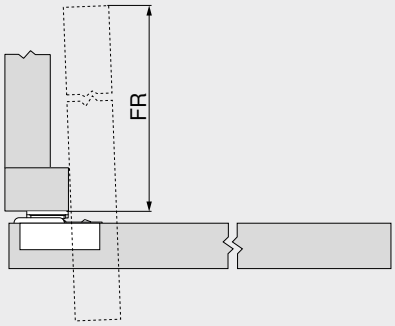


FR = FB – 48 mm

| | |
|---|---|
| FB | Largura frontal |
| FR | Recuo frontal |

### Quantidade de dobradiças

| Peso frontal FG (kg) | Quantidade de dobradiças |
|---|---|
| Até 22 | 5 |
| Até 27 | 6 |
| Até 32 | 7 |

Aplicação testada em 80.000 ciclos de movimento

### Regulagem

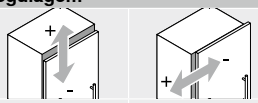


Máx. ±2.0 mm | ±1.6 mm

### Montagem com parafuso

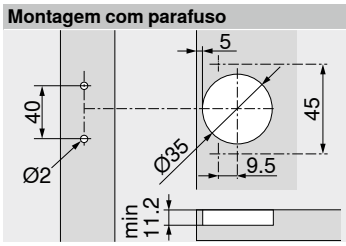


### Dimensões do caneco

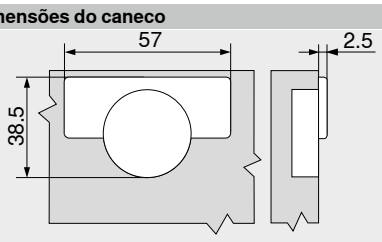


### Sumário


| | |
|---|---|
| Sinopse | 73 |
| Porta de móvel abrindo para dentro | 118 |
| Acessórios | 159 |
| Serviços Blum | 602 |
| Outras informações técnicas | 708 |


**Montagem, desmontagem e ajuste**

URL curto
www.blum.com/a210

| Ângulo | Aplicação embutida | | Recobrimento parcial | | Recobrimento | | Recobrimento máx. | | Meia-esquadria | |
|---|---|---|---|---|---|---|---|---|---|---|
| **Aplicação angular – Standard** | | | | | | | | | | |
| 50° | Nº 25 | 125 | Nº 54 | 125 | Nº 10 | 127 | Nº 45 | 129 | Nº 61 | 125 |
| 45° | Nº 24 | 127 | Nº 53 | 125 | Nº 9 | 127 | Nº 44 | 129 | Nº 60 | 127 |
| 40° | Nº 23 | 125 | Nº 108 | 128 | Nº 8 | 128 | Nº 43 | 128 | Nº 109 | 129 |
| 35° | Nº 22 | 131 | Nº 52 | 131 | Nº 7 | 131 | Nº 42 | 132 | Nº 59 | 131 |
| 30° | Nº 21 | 131 | Nº 51 | 131 | Nº 6 | 133 | Nº 41 | 132 | Nº 58 | 131 |
| 25° | Nº 20 | 130 | Nº 50 | 130 | Nº 5 | 135 | Nº 40 | 132 | Nº 57 | 130 |
| 20° | Nº 19 | 135 | Nº 49 | 135 | Nº 4 | 135 | Nº 39 | 137 | Nº 56 | 135 |
| 15° | Nº 18 | 134 | Nº 48 | 134 | Nº 3 | 137 | Nº 38 | 137 | Nº 55 | 134 |
| 10° | Nº 17 | 136 | Nº 47 | 136 | Nº 2 | 136 | Nº 37 | 137 | | |
| 5° | Nº 16 | 139 | Nº 46 | 139 | Nº 1 | 139 | Nº 36 | 139 | | |
| –5° | Nº 15 | 139 | | | | | Nº 35 | 139 | | |
| –10° | Nº 14 | 141 | | | | | Nº 34 | 141 | | |
| –15° | Nº 13 | 140 | | | | | Nº 33 | 141 | | |
| –20° | Nº 12 | 140 | | | | | Nº 32 | 140 | | |
| –25° | Nº 11 | 142 | | | | | Nº 31 | 143 | | |
| –30° | | | | | | | Nº 30 | 142 | | |
| –35° | | | | | | | Nº 29 | 142 | | |
| –40° | | | | | | | Nº 28 | 144 | | |
| –45° | | | | | | | Nº 27 | 144 | | |
| –50° | | | | | | | Nº 26 | 144 | | |
| **Aplicação angular – Portas finas** | | | | | | | | | | |
| 15° | Nº 117 | 147 | | | Nº 113 | 147 | | | | |
| 10° | Nº 116 | 147 | | | Nº 112 | 147 | | | | |
| 5° | Nº 115 | 146 | | | Nº 111 | 147 | | | | |
| –5° | Nº 114 | 146 | | | Nº 110 | 146 | | | | |
| **Aplicação angular – Porta de vidro** | | | | | | | | | | |
| **Aplicação angular-CRISTALLO** | | | | | | | | | | |
| 15° | Nº 105 | 149 | | | Nº 102 | 149 | | | | |
| 10° | Nº 104 | 149 | | | Nº 101 | 149 | | | | |
| 5° | Nº 103 | 148 | | | Nº 100 | 149 | | | | |
| –5° | Nº 106 | 148 | | | Nº 107 | 148 | | | | |

| Designação | Material | Regulagem | Altura (mm) |  |  |  |  |  |  |
|---|---|---|---|---|---|---|---|---|---|
| **Calços** | | | | | | | | | |
| Calço reto excêntrico – 20/32 | Aço | Excêntrico | ±2.0 | 150 | | 150 | 151 | 151 | |
| Calço reto excêntrico – Recobrimento parcial duplo – 20/32 | Aço | Excêntrico | ±2.0 | | | | 151 | | |
| Calço cruz – **INSERTA** – 37/32 | Aço | Excêntrico | ±2.0 | | 152 | | | | |
| Calço cruz excêntrico – 37/32 | Aço | Excêntrico | ±2.0 | 152 | | 152 | | | |
| Calço cruz excêntrico – Recobrimento parcial duplo – 37/32 | Aço | Excêntrico | ±2.0 | | | 152 | | | |
| Calço cruz – 37/32 | Zamak | Parafusos (em 2 peças) | ±2.0 | 153 | | | 153 | | |
| Calço cruz – 37/32 | Aço | Furação oblonga | ±2.0 | | | 153 | | | |
| Calço cruz – 37/32 | Aço | Furação oblonga | ±3.0 | 153 | | | 154 | | 154 |
| Calço cruz – Recobrimento parcial duplo – 37/32 | Aço | Furação oblonga | ±3.0 | | | | 154 | | |
| Calço cruz – 28/32 | Aço | Furação oblonga | ±3.0 | | | | 154 | | |
| Calço cruz – 37/32 | Zamak | Furação oblonga | ±3.0 | | | | 155 | | |
| **Cunhas para ângulo** | | | | | | | | | |
| Cunha para ângulo +5° – 37/32 | Zamak | | | 156 | | | | | |
| Cunha para ângulo –5° – 37/32 | Zamak | | | 156 | | | | | |

**Quantidade de dobradiças**

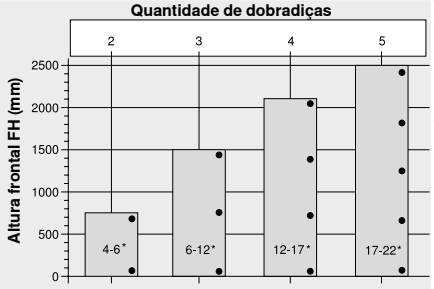


* Peso frontal FG (kg)

A quantidade de dobradiças depende do peso frontal FG e da altura frontal FH

Para uma boa estabilidade, deve ser selecionada a maior distância possível da dobradiça

As especificações de carga e altura referem-se a larguras frontais FB de 600 mm

## +45° I – Dobradiça de ângulo – Recobrimento parcial



- **Para armários de canto com frentes recuadas**
- **CLIP top BLUMOTION** com **BLUMOTION** integrado (com desativação)
- **CLIP top** sem fechamento automático (mola)
- Dobradiça de ângulo +45° I
- Ângulo de abertura 95°
- Ajuste frontal tridimensional
- Confortável ajuste de profundidade por meio de rosca sem fim
- Montagem e desmontagem sem ferramentas da porta no armário
- Na **INSERTA**, montagem adicional do caneco sem uso de ferramentas

Webcode – Digitar ou clicar no configurador de produtos: DQDR9A

**Sumário**

| WA | Ângulo | | |
|---|---|---|---|
| | 40° | 45° | 50° |
| | Nº 23 | Nº 24 | Nº 25 |
| | 125 | 127 | 125 |
| | Nº 108 | Nº 53 | Nº 54 |
| | 128 | 125 | 125 |
| | Nº 8 | Nº 9 | Nº 10 |
| | 128 | 127 | 127 |
| | Nº 43 | Nº 44 | Nº 45 |
| | 128 | 129 | 129 |
| | Nº 109 | Nº 60 | Nº 61 |
| | 129 | 125 | 125 |

Sinopse – Aplicação angular 122

WA Aplicação angular

### Informações úteis para o pedido

**Caneco Dobradiça – INSERTA**

| Dobradiça | Mola | Cor | Ref. |
|---|---|---|---|
| CLIP top BLUMOTION | ● | NI | 79B9698 |

**Caneco Dobradiça – Aparafusamento**

| Dobradiça | Mola | Cor | Ref. |
|---|---|---|---|
| CLIP top BLUMOTION | ● | NI \| ONS | 79B9658 |
| CLIP top | ○ | NI | 78A9658.T |

**Acessórios**

**Capa para o braço da dobradiça**

| Impressão \| Estampagem | Logo | Cor | Ref. |
|---|---|---|---|
| Sem impressão | – | NI \| ONS | 70.1553 |
| Com estampa | Blum | NI | 70.1553.BP |

**Capa-caneco da dobradiça**

| Dobradiça | Cor | Ref. |
|---|---|---|
| CLIP top BLUMOTION | NI \| ONS | 70T3504 |
| CLIP top | NI | 70T1504 |

**TIP-ON para portas**

| Versão | TIP-ON Mola | Mola | Ref. |
|---|---|---|---|
| Versão standard | ■ | ○ | 956.1004 |
| | ■ | ○ | 956A1004 |
| Versão longa | ■ | ● | 956A1006 |
| | ■■ | ● | 956A1006F |

**Parafuso autoatarraxante**

| Comprimento (mm) | Diâmetro (mm) | Ref. |
|---|---|---|
| 15.0 | Ø 3.5 | 609.1500 |
| 17.0 | | 609.1700 |

**TIP-ON Mola**

| | |
|---|---|
| ■ | Mola standard |
| ■■ | Mola forte |

**Mola**

| | |
|---|---|
| ● | Dobradiça com mola |
| ○ | Dobradiça sem mola |

**Cor**

| | |
|---|---|
| NI | Niquelado(a) |
| ONS | Preto-ônix |

**Nota**

Dobradiças **CLIP top BLUMOTION** e **CLIP top** não podem ser combinadas umas com as outras em uma frente.

**Sumário**


Sinopse 73
Calços 150
Acessórios – Capa para o braço da dobradiça 157
Acessórios 159
**TIP-ON** para portas 190
Serviços Blum 602
Outras informações técnicas 708
**Montagem, desmontagem e ajuste**
URL curto
www.blum.com/a210


**Planificação**

**Nota**

As medidas são válidas em ajuste de fábrica. Em caso de divergências, altera-se a posição de montagem. Recomendamos um teste de recobrimento. A posição de fixação do calço diverge-se em parte da posição de fixação standard.

**Armário de canto**

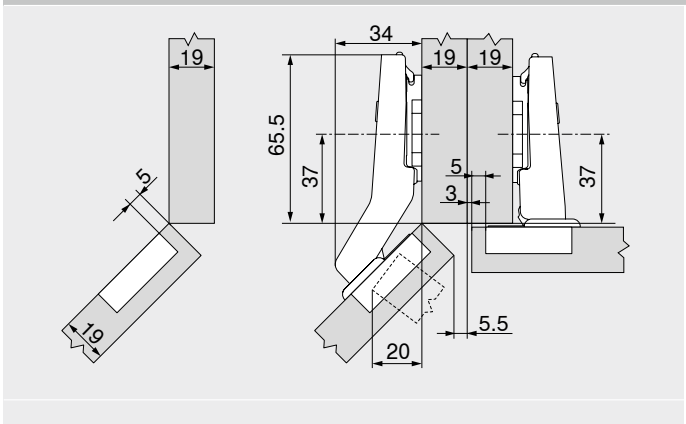


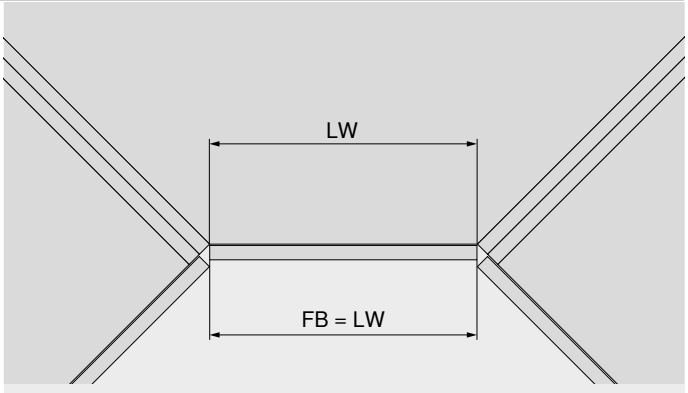


FB Largura frontal
LW Largura livre do armário

## +45° I – Dobradiça de ângulo – Recobrimento parcial

Webcode – Digitar ou clicar no configurador de produtos: DQDR9A

### Planificação

**Nº 23** **40°**

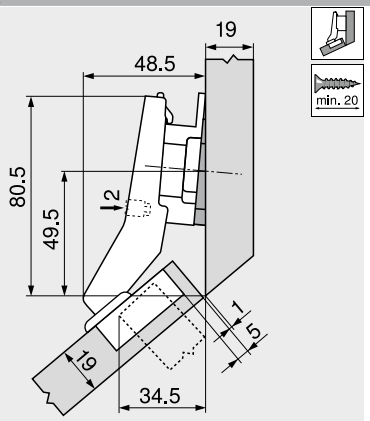


| Designação | Distância (mm) | Ângulo da cunha | Ref. |
|---|---|---|---|
| Calço | 9 | – | 175H7190 |
| Cunha para ângulo | 6 | –5° | 171A5500 |

**Nº 53** **45°**

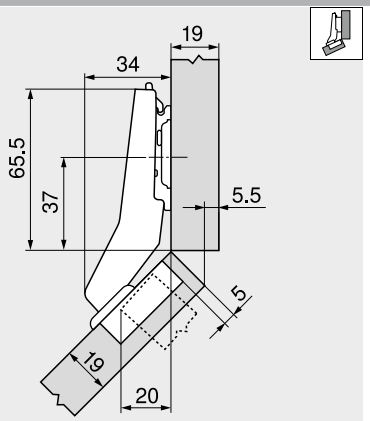


| Designação | Distância (mm) | Ângulo da cunha | Ref. |
|---|---|---|---|
| Calço | 0 | – | 173H7100 |

**Nº 60** **45°**

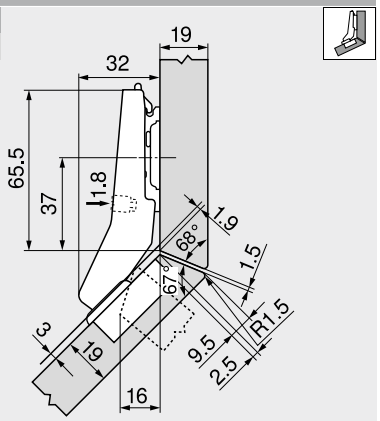


| Designação | Distância (mm) | Ângulo da cunha | Ref. |
|---|---|---|---|
| Calço | 0 | – | 173H7100 |

**Nº 25** **50°**

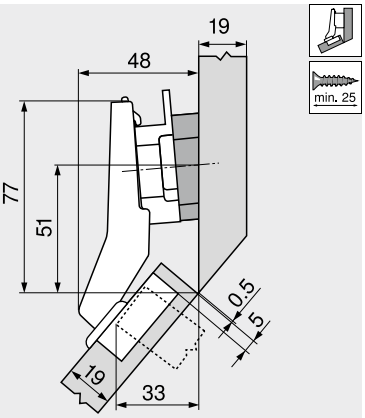


| Designação | Distância (mm) | Ângulo da cunha | Ref. |
|---|---|---|---|
| Calço | 9 | – | 175H7190 |
| Cunha para ângulo | 6 | +5° | 171A5070 |

**Nº 54** **50°**

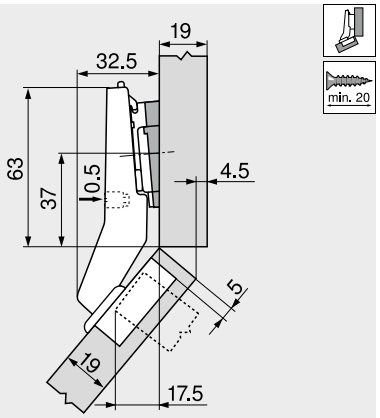


| Designação | Distância (mm) | Ângulo da cunha | Ref. |
|---|---|---|---|
| Calço | 0 | – | 173H7100 |
| Cunha para ângulo | 0.8 | +5° | 171A5010 |

**Nº 61** **50°**

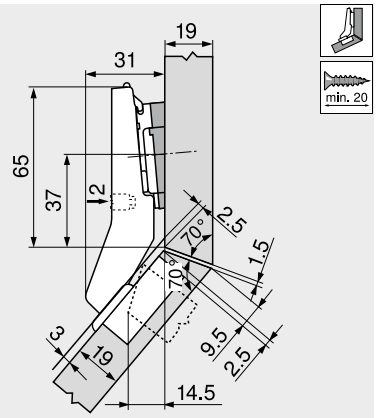


| Designação | Distância (mm) | Ângulo da cunha | Ref. |
|---|---|---|---|
| Calço | 0 | – | 173H7100 |
| Cunha para ângulo | 0.8 | +5° | 171A5010 |

### Regulagem

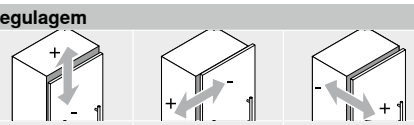

| Máx. ±3.0 mm Vide calços | ±1.8 mm | ±2.0 mm |
|---|---|---|

### Montagem com parafuso

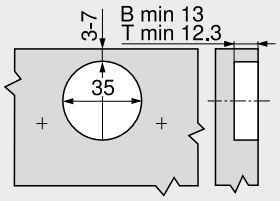


B **CLIP top BLUMOTION**
T **CLIP top**

### Montagem INSERTA

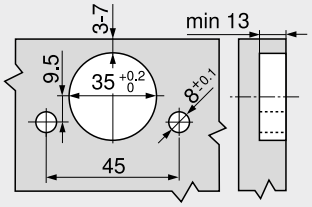


### Dimensões do caneco

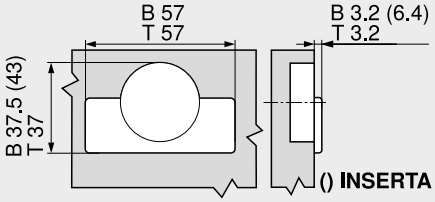


B **CLIP top BLUMOTION**
T **CLIP top**

## +45° II – Dobradiça de ângulo – Recobrimento



- **Para armários de canto com frentes alinhadas**
- **CLIP top BLUMOTION** com **BLUMOTION** integrado (com desativação)
- **CLIP top** sem fechamento automático (mola)
- Dobradiça de ângulo +45° II
- Ângulo de abertura 110°
- Ajuste frontal tridimensional
- Confortável ajuste de profundidade por meio de rosca sem fim
- Montagem e desmontagem sem ferramentas da porta no armário
- Na **INSERTA**, montagem adicional do caneco sem uso de ferramentas

Webcode – Digitar ou clicar no configurador de produtos: **DQDRYM**

### Sumário

| WA | Ângulo | | |
|---|---|---|---|
| | 40° | 45° | 50° |
| | Nº 23 | Nº 24 | Nº 25 |
| | 125 | 127 | 125 |
| | Nº 108 | Nº 53 | Nº 54 |
| | 128 | 125 | 125 |
| | Nº 8 | Nº 9 | Nº 10 |
| | 128 | 127 | 127 |
| | Nº 43 | Nº 44 | Nº 45 |
| | 128 | 129 | 129 |
| | Nº 109 | Nº 60 | Nº 61 |
| | 129 | 125 | 125 |

Sinopse – Aplicação angular 122

WA Aplicação angular

### Informações úteis para o pedido

| Caneco / Dobradiça | Mola | INSERTA Cor | Ref. |
|---|---|---|---|
| CLIP top BLUMOTION | ● | NI | 79B3598 |

| Caneco / Dobradiça | Mola | Aparafusamento Cor | Ref. |
|---|---|---|---|
| CLIP top BLUMOTION | ● | NI \| ONS | 79B3558 |
| CLIP top | ○ | NI | 78T3558 |

### Acessórios

**Capa para o braço da dobradiça**

| Impressão \| Estampagem | Logo | Cor | Ref. |
|---|---|---|---|
| Sem impressão | – | NI \| ONS | 70.1503 |
| Com estampa | Blum | NI \| ONS | 70.1503.BP |

**Capa-caneco da dobradiça**

| Dobradiça | Cor | Ref. |
|---|---|---|
| CLIP top BLUMOTION | NI \| ONS | 70T3504 |
| CLIP top | NI | 70T3504 |

**TIP-ON para portas**

| Versão | TIP-ON Mola | Mola | Ref. |
|---|---|---|---|
| Versão standard | ■ | ○ | 956.1004 |
| | ■ | ○ | 956A1004 |
| Versão longa | ■ | ● | 956A1006 |
| | ■■ | ● | 956A1006F |

**Parafuso autoatarraxante**

| Comprimento (mm) | Diâmetro (mm) | Ref. |
|---|---|---|
| 15.0 | Ø 3.5 | 609.1500 |
| 17.0 | | 609.1700 |

**TIP-ON Mola**
■ Mola standard
■■ Mola forte

**Mola**
● Dobradiça com mola
○ Dobradiça sem mola

**Cor**
NI Niquelado(a)
ONS Preto-ônix

### Nota

Dobradiças **CLIP top BLUMOTION** e **CLIP top** não podem ser combinadas umas com as outras em uma frente.

### Sumário


Sinopse 73
Calços 150
Acessórios – Capa para o braço da dobradiça 157
Acessórios 159
**TIP-ON** para portas 190
Serviços Blum 602
Outras informações técnicas 708
**Montagem, desmontagem e ajuste**
URL curto
www.blum.com/a210


### Planificação

#### Nota

As medidas são válidas em ajuste de fábrica. Em caso de divergências, altera-se a posição de montagem. Recomendamos um teste de recobrimento. A posição de fixação do calço diverge-se em parte da posição de fixação standard.

### Armário de canto

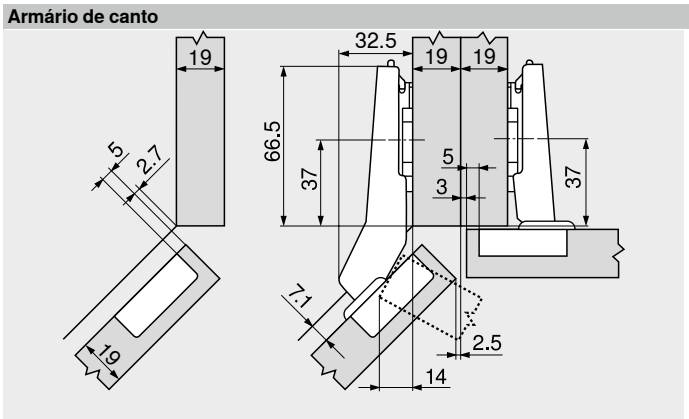


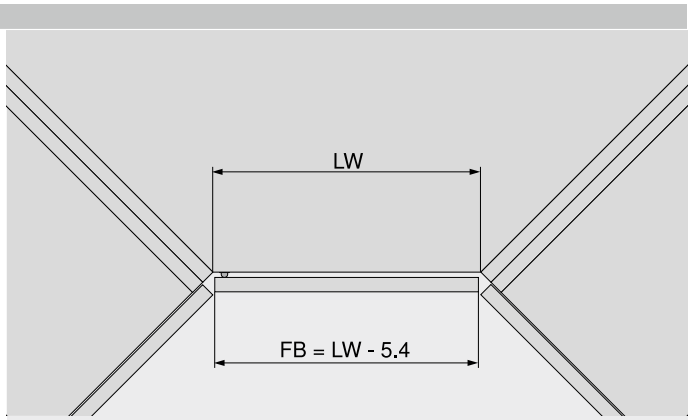


FB Largura frontal
LW Largura livre do armário

## +45° II – Dobradiça de ângulo – Recobrimento

Webcode – Digitar ou clicar no configurador de produtos: DQDRYM

### Planificação

**Nº 24**
**45°**

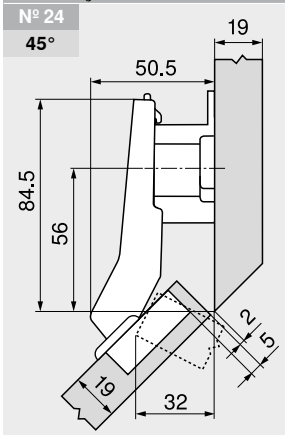


| Designação | Distância (mm) | Ângulo da cunha | Ref. |
|---|---|---|---|
| Calço | 18 | – | 175H7190.22 |

**Nº 9**
**45°**

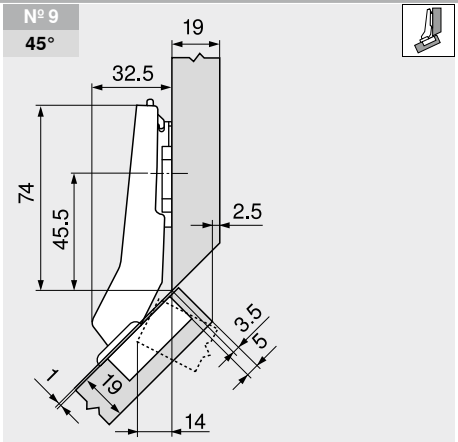


| Designação | Distância (mm) | Ângulo da cunha | Ref. |
|---|---|---|---|
| Calço | 0 | – | 173H7100 |

**Nº 10**
**50°**

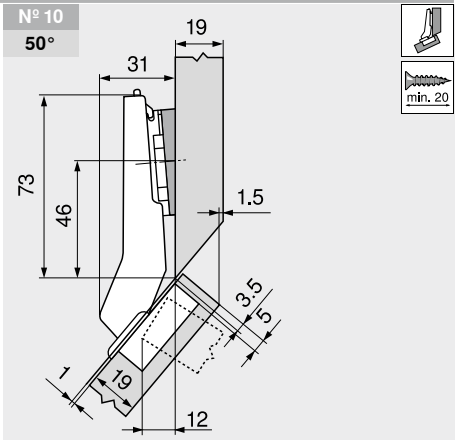


| Designação | Distância (mm) | Ângulo da cunha | Ref. |
|---|---|---|---|
| Calço | 0 | – | 173H7100 |
| Cunha para ângulo | 0.8 | +5° | 171A5010 |

### Regulagem

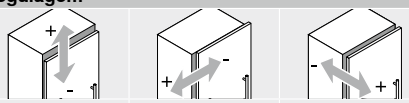

| Máx. ±3.0 mm<br>Vide calços | ±1.8 mm | ±2.0 mm |
|---|---|---|

### Montagem com parafuso

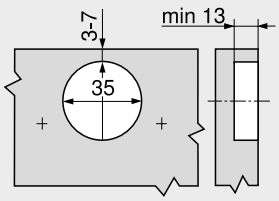


### Montagem INSERTA

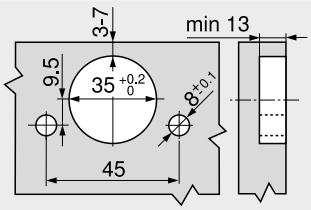


### Dimensões do caneco

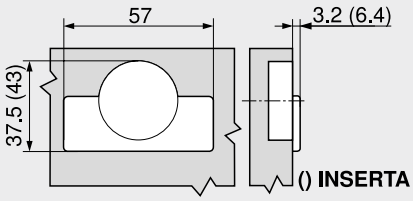

2

## +45° III – Dobradiça de ângulo – Recobrimento máx.



- **CLIP top BLUMOTION** com **BLUMOTION** integrado (com desativação)
- **CLIP top** sem fechamento automático (mola)
- Dobradiça de ângulo +45° III
- Ângulo de abertura 95°
- Ajuste frontal tridimensional
- Confortável ajuste de profundidade por meio de rosca sem fim
- Montagem e desmontagem sem ferramentas da porta no armário
- Na **INSERTA**, montagem adicional do caneco sem uso de ferramentas

Webcode – Digitar ou clicar no configurador de produtos: **DQDSNY**

**Sumário**

| WA | Ângulo | | |
|---|---|---|---|
| | 40° | 45° | 50° |
| | Nº 23 | Nº 24 | Nº 25 |
| | 125 | 127 | 125 |
| | Nº 108 | Nº 53 | Nº 54 |
| | 128 | 125 | 125 |
| | Nº 8 | Nº 9 | Nº 10 |
| | 128 | 127 | 127 |
| | Nº 43 | Nº 44 | Nº 45 |
| | 128 | 129 | 129 |
| | Nº 109 | Nº 60 | Nº 61 |
| | 129 | 125 | 125 |

Sinopse – Aplicação angular 122

WA Aplicação angular

### Informações úteis para o pedido

**Caneco Dobradiça / INSERTA**

| Mola | Cor | Ref. |
|---|---|---|
| CLIP top BLUMOTION ● | NI | 79B9498 |

**Caneco Dobradiça / Aparafusamento**

| Mola | Cor | Ref. |
|---|---|---|
| CLIP top BLUMOTION ● | NI | 79B9458 |
| CLIP top ○ | NI | 78A9458.T |

**Acessórios**

**Capa para o braço da dobradiça**

| Impressão \| Estampagem | Logo | Cor | Ref. |
|---|---|---|---|
| Sem impressão | – | NI | 70.1553 |
| Com estampa | Blum | NI | 70.1553.BP |

**Capa-caneco da dobradiça**

| Dobradiça | Cor | Ref. |
|---|---|---|
| CLIP top BLUMOTION | NI | 70T3504 |
| CLIP top | NI | 70T1504 |

**TIP-ON para portas**

| Versão | TIP-ON Mola | Mola | Ref. |
|---|---|---|---|
| Versão standard | ■ | ○ | 956.1004 |
| | ■ | ○ | 956A1004 |
| Versão longa | ■ | ● | 956A1006 |
| | ■■ | ● | 956A1006F |

**Parafuso autoatarraxante**

| Comprimento (mm) | Diâmetro (mm) | Ref. |
|---|---|---|
| 15.0 | Ø 3.5 | 609.1500 |
| 17.0 | | 609.1700 |

**TIP-ON Mola**

| | |
|---|---|
| ■ | Mola standard |
| ■■ | Mola forte |

**Mola**

| | |
|---|---|
| ● | Dobradiça com mola |
| ○ | Dobradiça sem mola |

**Cor**

| | |
|---|---|
| NI | Niquelado(a) |

### Nota

Dobradiças **CLIP top BLUMOTION** e **CLIP top** não podem ser combinadas umas com as outras em uma frente.

### Sumário


| | | | | | |
|---|---|---|---|---|---|
| Sinopse | 73 | **TIP-ON** para portas | 190 | **Montagem, desmontagem e ajuste** | |
| Calços | 150 | Serviços Blum | 602 | | |
| Acessórios – Capa para o braço da dobradiça | 157 | Outras informações técnicas | 708 | URL curto | |
| Acessórios | 159 | | | www.blum.com/a210 | |


### Planificação

**Nota**

As medidas são válidas em ajuste de fábrica. Em caso de divergências, altera-se a posição de montagem. Recomendamos um teste de recobrimento. A posição de fixação do calço diverge-se em parte da posição de fixação standard.

**Nº 108 / 40°**

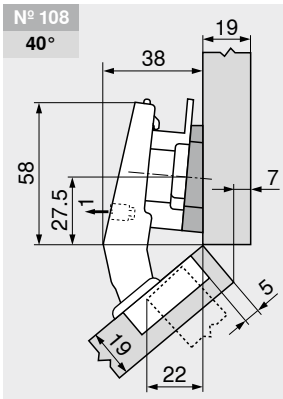


| Designação | Distância (mm) | Ângulo da cunha | Ref. |
|---|---|---|---|
| Calço | 9 | – | 175H7190 |
| Cunha para ângulo | 3 | +5° | 171A5040 |

A cunha angular é montada voltada a 180° (a seta aponta para o armário)!

**Nº 8 / 40°**

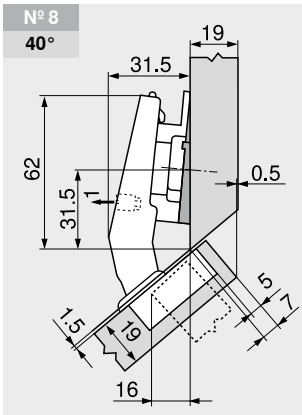


| Designação | Distância (mm) | Ângulo da cunha | Ref. |
|---|---|---|---|
| Calço | 6 | – | 175H9160 |
| Cunha para ângulo | 6 | –5° | 171A5500 |

**Nº 43 / 40°**

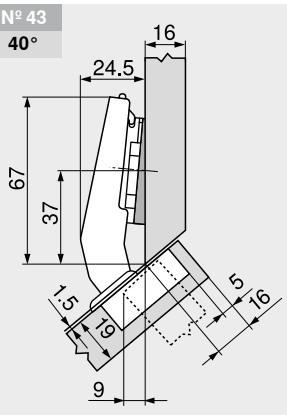


| Designação | Distância (mm) | Ângulo da cunha | Ref. |
|---|---|---|---|
| Calço | 0 | – | 173H7100 |
| Cunha para ângulo | 6 | –5° | 171A5500 |

## +45° III – Dobradiça de ângulo – Recobrimento máx.

Webcode – Digitar ou clicar no configurador de produtos: DQDSNY

### Planificação

**Nº 109**
**40°**

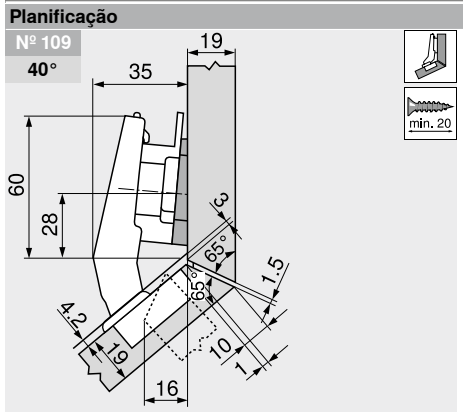


| Designação | Distância (mm) | Ângulo da cunha | Ref. |
|---|---|---|---|
| Calço | 9 | – | 175H7190 |
| Cunha para ângulo | 0.8 | +5° | 171A5010 |

A cunha angular é montada voltada a 180° (a seta aponta para o armário)!

**Nº 44**
**45°**

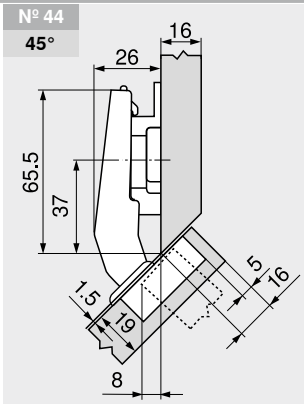


| Designação | Distância (mm) | Ângulo da cunha | Ref. |
|---|---|---|---|
| Calço | 6 | – | 175H9160 |

**Nº 45**
**50°**

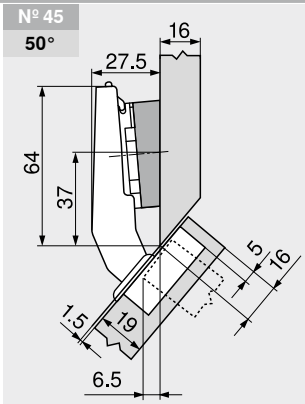


| Designação | Distância (mm) | Ângulo da cunha | Ref. |
|---|---|---|---|
| Calço | 0 | – | 173H7100 |
| Cunha para ângulo | 6 | +5° | 171A5070 |

### Regulagem

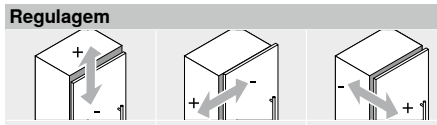


Máx. ±3.0 mm
Vide calços

±2.0 mm

±2.0 mm

### Montagem com parafuso

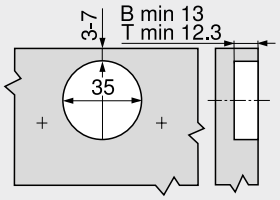


B **CLIP top BLUMOTION**
T **CLIP top**

### Montagem INSERTA

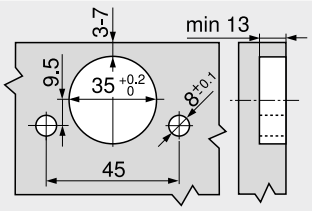


### Dimensões do caneco

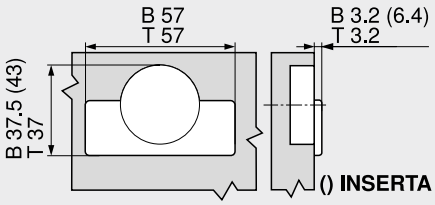


B **CLIP top BLUMOTION**
T **CLIP top**

2

## +30° II – Dobradiça de ângulo – Recobrimento



- **CLIP top BLUMOTION** com **BLUMOTION** integrado (com desativação)
- **CLIP top** sem fechamento automático (mola)
- Dobradiça de ângulo +30° II
- Ângulo de abertura 95°
- Ajuste frontal tridimensional
- Confortável ajuste de profundidade por meio de rosca sem fim
- Montagem e desmontagem sem ferramentas da porta no armário
- Na **INSERTA**, montagem adicional do caneco sem uso de ferramentas

Webcode – Digitar ou clicar no configurador de produtos: **DQDTDA**

**Sumário**

| WA | Ângulo | | |
|---|---|---|---|
| | 25° | 30° | 35° |
| | Nº 20 | Nº 21 | Nº 22 |
| | 130 | 131 | 131 |
| | Nº 50 | Nº 51 | Nº 52 |
| | 130 | 131 | 131 |
| | Nº 5 | Nº 6 | Nº 7 |
| | 135 | 131 | 131 |
| | Nº 40 | Nº 41 | Nº 42 |
| | 132 | 134 | 132 |
| | Nº 57 | Nº 58 | Nº 59 |
| | 130 | 131 | 131 |

Sinopse – Aplicação angular 122

WA Aplicação angular

### Informações úteis para o pedido

**Caneco INSERTA**

| Dobradiça | Mola | Cor | Ref. |
|---|---|---|---|
| CLIP top BLUMOTION | ● | NI | 79B9596 |

**Caneco Aparafusamento**

| Dobradiça | Mola | Cor | Ref. |
|---|---|---|---|
| CLIP top BLUMOTION | ● | NI \| ONS | 79B9556 |
| CLIP top | ○ | NI | 78A9556.T |

**Acessórios**

**Capa para o braço da dobradiça**

| Impressão \| Estampagem | Logo | Cor | Ref. |
|---|---|---|---|
| Sem impressão | – | NI \| ONS | 70.1553 |
| Com estampa | Blum | NI | 70.1553.BP |

**Capa-caneco da dobradiça**

| Dobradiça | Cor | Ref. |
|---|---|---|
| CLIP top BLUMOTION | NI \| ONS | 70T3504 |
| CLIP top | NI | 70T1504 |

**TIP-ON para portas**

| Versão | TIP-ON Mola | Mola | Ref. |
|---|---|---|---|
| Versão standard | ■ | ○ | 956.1004 |
| | ■ | ○ | 956A1004 |
| Versão longa | ■ | ● | 956A1006 |
| | ■■ | ● | 956A1006F |

**Parafuso autoatarraxante**

| Comprimento (mm) | Diâmetro (mm) | Ref. |
|---|---|---|
| 15.0 | Ø 3.5 | 609.1500 |
| 17.0 | | 609.1700 |

**TIP-ON Mola**

| | |
|---|---|
| ■ | Mola standard |
| ■■ | Mola forte |

**Mola**

| | |
|---|---|
| ● | Dobradiça com mola |
| ○ | Dobradiça sem mola |

**Cor**

| | |
|---|---|
| NI | Niquelado(a) |
| ONS | Preto-ônix |

### Nota

Dobradiças **CLIP top BLUMOTION** e **CLIP top** não podem ser combinadas umas com as outras em uma frente.

### Sumário


Sinopse 73
Calços 150
Acessórios – Capa para o braço da dobradiça 157
Acessórios 159
**TIP-ON** para portas 190
Serviços Blum 602
Outras informações técnicas 708
**Montagem, desmontagem e ajuste**
URL curto
www.blum.com/a210


### Planificação

**Nota**

As medidas são válidas em ajuste de fábrica. Em caso de divergências, altera-se a posição de montagem. Recomendamos um teste de recobrimento. A posição de fixação do calço diverge-se em parte da posição de fixação standard.

**Nº 20 25°**

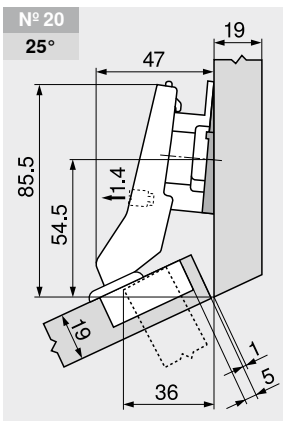


| Designação | Distância (mm) | Ângulo da cunha | Ref. |
|---|---|---|---|
| Calço | 9 | – | 175H7190 |
| Cunha para ângulo | 6 | –5° | 171A5500 |

**Nº 50 25°**

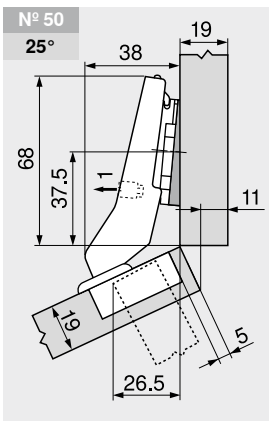


| Designação | Distância (mm) | Ângulo da cunha | Ref. |
|---|---|---|---|
| Calço | 0 | – | 173H7100 |
| Cunha para ângulo | 6 | –5° | 171A5500 |

**Nº 57 25°**

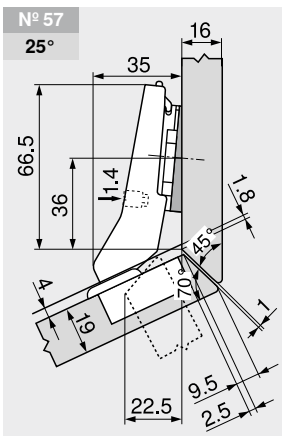


| Designação | Distância (mm) | Ângulo da cunha | Ref. |
|---|---|---|---|
| Calço | 0 | – | 173H7100 |
| Cunha para ângulo | 6 | –5° | 171A5500 |

## +30° II – Dobradiça de ângulo – Recobrimento

Webcode – Digitar ou clicar no configurador de produtos: DQDTDA

### Planificação

**Nº 21** 30°

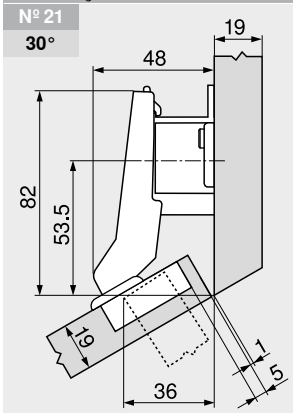


| Designação | Distância (mm) | Ângulo da cunha | Ref. |
|---|---|---|---|
| Calço | 18 | – | 175H7190.22 |

**Nº 51** 30°

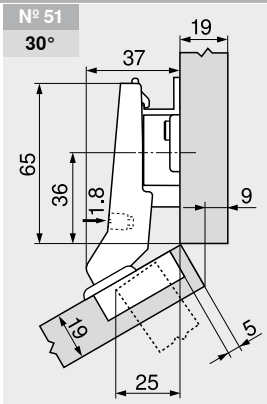


| Designação | Distância (mm) | Ângulo da cunha | Ref. |
|---|---|---|---|
| Calço | 9 | – | 175H7190 |

**Nº 6** 30°

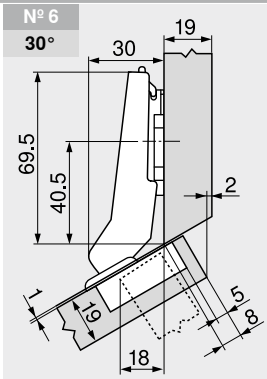


| Designação | Distância (mm) | Ângulo da cunha | Ref. |
|---|---|---|---|
| Calço | 0 | – | 173H7100 |

**Nº 58** 30°

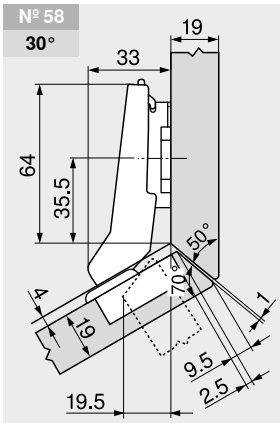


| Designação | Distância (mm) | Ângulo da cunha | Ref. |
|---|---|---|---|
| Calço | 3 | – | 173H7130 |

**Nº 22** 35°

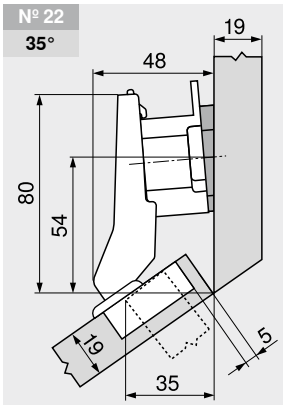


| Designação | Distância (mm) | Ângulo da cunha | Ref. |
|---|---|---|---|
| Calço | 18 | – | 175H7190.22 |
| Cunha para ângulo | 0.8 | +5° | 171A5010 |

**Nº 52** 35°

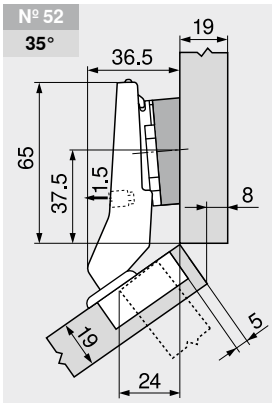


| Designação | Distância (mm) | Ângulo da cunha | Ref. |
|---|---|---|---|
| Calço | 0 | – | 173H7100 |
| Cunha para ângulo | 6 | +5° | 171A5070 |

**Nº 7** 35°

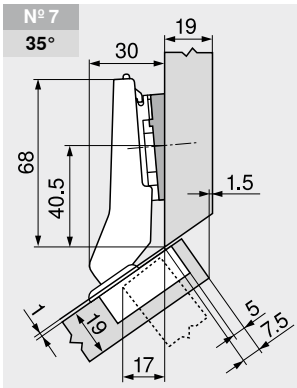


| Designação | Distância (mm) | Ângulo da cunha | Ref. |
|---|---|---|---|
| Calço | 0 | – | 173H7100 |
| Cunha para ângulo | 0.8 | +5° | 171A5010 |

**Nº 59** 35°

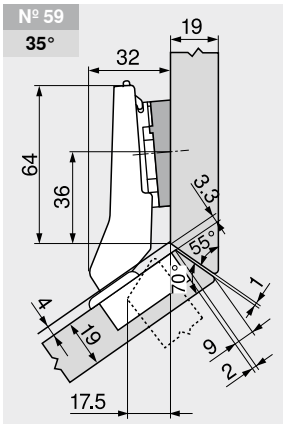


| Designação | Distância (mm) | Ângulo da cunha | Ref. |
|---|---|---|---|
| Calço | 0 | – | 173H7100 |
| Cunha para ângulo | 3 | +5° | 171A5040 |

### Regulagem

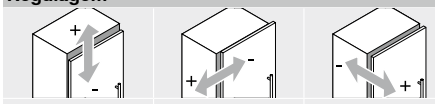


Máx. ±3.0 mm
Vide calços

±1.8 mm

±2.0 mm

### Sumário

Montagem do caneco 133

## +30° III – Dobradiça de ângulo – Recobrimento máx.



- **CLIP top BLUMOTION** com **BLUMOTION** integrado (com desativação)
- **CLIP top** sem fechamento automático (mola)
- Dobradiça de ângulo +30° III
- Ângulo de abertura 95°
- Ajuste frontal tridimensional
- Confortável ajuste de profundidade por meio de rosca sem fim
- Montagem e desmontagem sem ferramentas da porta no armário
- Na **INSERTA**, montagem adicional do caneco sem uso de ferramentas

Webcode – Digitar ou clicar no configurador de produtos: **DQDU2M**

**Sumário**

| WA | Ângulo | | |
|---|---|---|---|
| | 25° | 30° | 35° |
| | Nº 20 | Nº 21 | Nº 22 |
| | 130 | 131 | 131 |
| | Nº 50 | Nº 51 | Nº 52 |
| | 130 | 131 | 131 |
| | Nº 5 | Nº 6 | Nº 7 |
| | 135 | 131 | 131 |
| | Nº 40 | Nº 41 | Nº 42 |
| | 132 | 134 | 132 |
| | Nº 57 | Nº 58 | Nº 59 |
| | 130 | 131 | 131 |

Sinopse – Aplicação angular 122

WA Aplicação angular

## Informações úteis para o pedido

**Caneco Dobradiça: INSERTA**

| Mola | Cor | Ref. |
|---|---|---|
| CLIP top BLUMOTION ● | NI | 79B9496 |

**Caneco Dobradiça: Aparafusamento**

| Mola | Cor | Ref. |
|---|---|---|
| CLIP top BLUMOTION ● | NI | 79B9456 |
| CLIP top ○ | NI | 78A9456.T |

**TIP-ON Mola**
- ■ Mola standard
- ■■ Mola forte

**Mola**
- ● Dobradiça com mola
- ○ Dobradiça sem mola

### Acessórios

**Capa para o braço da dobradiça**

| Impressão \| Estampagem | Logo | Cor | Ref. |
|---|---|---|---|
| Sem impressão | – | NI | 70.1553 |
| Com estampa | Blum | NI | 70.1553.BP |

**Capa-caneco da dobradiça**

| Dobradiça | Cor | Ref. |
|---|---|---|
| CLIP top BLUMOTION | NI | 70T3504 |
| CLIP top | NI | 70T1504 |

**TIP-ON para portas**

| Versão | TIP-ON Mola | Mola | Ref. |
|---|---|---|---|
| Versão standard | ■ | ○ | 956.1004 |
| | ■ | ○ | 956A1004 |
| Versão longa | ■ | ● | 956A1006 |
| | ■■ | ● | 956A1006F |

**Parafuso autoatarraxante**

| Comprimento (mm) | Diâmetro (mm) | Ref. |
|---|---|---|
| 15.0 | Ø 3.5 | 609.1500 |
| 17.0 | | 609.1700 |

**Cor**
- NI Niquelado(a)

**Nota**

Dobradiças **CLIP top BLUMOTION** e **CLIP top** não podem ser combinadas umas com as outras em uma frente.

**Sumário**


| | | | | | |
|---|---|---|---|---|---|
| Sinopse | 73 | **TIP-ON** para portas | 190 | **Montagem, desmontagem e ajuste** | |
| Calços | 150 | Serviços Blum | 602 | | |
| Acessórios – Capa para o braço da dobradiça | 157 | Outras informações técnicas | 708 | **URL curto** | |
| Acessórios | 159 | | | www.blum.com/a210 | |


## Planificação

**Nota**

As medidas são válidas em ajuste de fábrica. Em caso de divergências, altera-se a posição de montagem. Recomendamos um teste de recobrimento. A posição de fixação do calço diverge-se em parte da posição de fixação standard.

**Nº 40 | 25°**

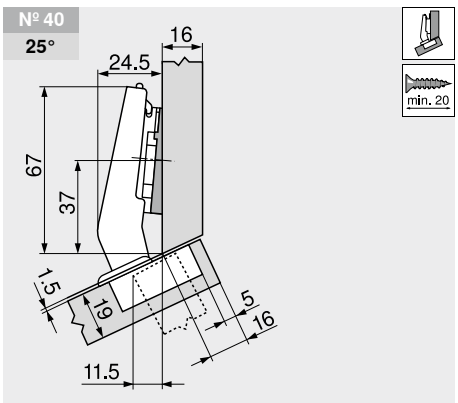


| Designação | Distância (mm) | Ângulo da cunha | Ref. |
|---|---|---|---|
| Calço | 0 | – | 173H7100 |
| Cunha para ângulo | 6 | –5° | 171A5500 |

**Nº 41 | 30°**

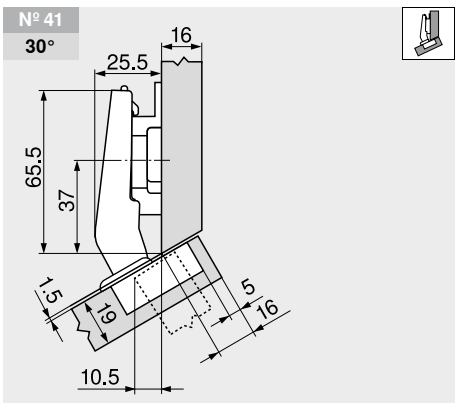


| Designação | Distância (mm) | Ângulo da cunha | Ref. |
|---|---|---|---|
| Calço | 6 | – | 175H9160 |

**Nº 42 | 35°**

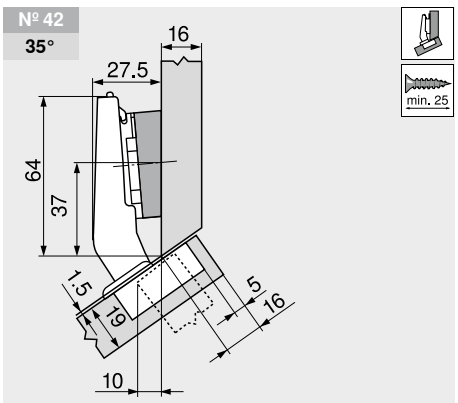


| Designação | Distância (mm) | Ângulo da cunha | Ref. |
|---|---|---|---|
| Calço | 0 | – | 173H7100 |
| Cunha para ângulo | 6 | +5° | 171A5070 |

## +30° III – Dobradiça de ângulo – Recobrimento máx.

Webcode – Digitar ou clicar no configurador de produtos: DQDU2M

### Planificação

#### Regulagem

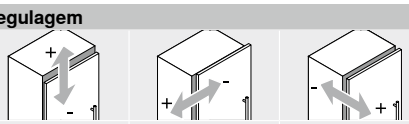

| Máx. ±3.0 mm<br>Vide calços | ±2.0 mm | ±2.0 mm |
|---|---|---|

#### Montagem com parafuso

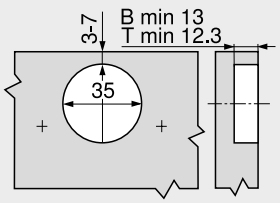


| | |
|---|---|
| B | **CLIP top BLUMOTION** |
| T | **CLIP top** |

#### Montagem INSERTA

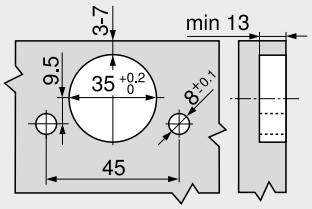


#### Dimensões do caneco

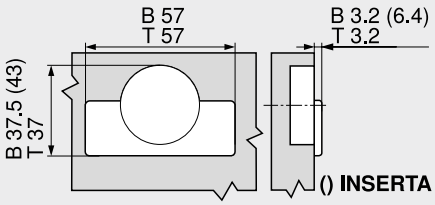


| | |
|---|---|
| B | **CLIP top BLUMOTION** |
| T | **CLIP top** |

2

## +20° II – Dobradiça de ângulo – Recobrimento



- **CLIP top BLUMOTION** com **BLUMOTION** integrado (com desativação)
- **CLIP top** sem fechamento automático (mola)
- Dobradiça de ângulo +20° II
- Ângulo de abertura 95°
- Ajuste frontal tridimensional
- Confortável ajuste de profundidade por meio de rosca sem fim
- Montagem e desmontagem sem ferramentas da porta no armário
- Na **INSERTA**, montagem adicional do caneco sem uso de ferramentas

Webcode – Digitar ou clicar no configurador de produtos: **DQDURY**

**Sumário**

| WA | Ângulo | | |
|---|---|---|---|
| | 15° | 20° | 25° |
| | Nº 18 | Nº 19 | Nº 20 |
| | 134 | 135 | 130 |
| | Nº 48 | Nº 49 | Nº 50 |
| | 134 | 135 | 130 |
| | Nº 3 | Nº 4 | Nº 5 |
| | 137 | 135 | 135 |
| | Nº 38 | Nº 39 | Nº 40 |
| | 137 | 137 | 132 |
| | Nº 55 | Nº 56 | Nº 57 |
| | 134 | 135 | 130 |

Sinopse – Aplicação angular 122

WA Aplicação angular

### Informações úteis para o pedido

**Caneco Dobradiça – INSERTA**

| Mola | Cor | Ref. |
|---|---|---|
| CLIP top BLUMOTION ● | NI | 79B9595 |

**Caneco Dobradiça – Aparafusamento**

| Mola | Cor | Ref. |
|---|---|---|
| CLIP top BLUMOTION ● | NI | 79B9555 |
| CLIP top ○ | NI | 78A9555.T |

**TIP-ON Mola**
■ Mola standard
■■ Mola forte

**Mola**
● Dobradiça com mola
○ Dobradiça sem mola

### Acessórios

**Capa para o braço da dobradiça**

| Impressão \| Estampagem | Logo | Cor | Ref. |
|---|---|---|---|
| Sem impressão | – | NI | 70.1553 |
| Com estampa | Blum | NI | 70.1553.BP |

**Capa-caneco da dobradiça**

| Dobradiça | Cor | Ref. |
|---|---|---|
| CLIP top BLUMOTION | NI | 70T3504 |
| CLIP top | NI | 70T1504 |

**TIP-ON para portas**

| Versão | TIP-ON Mola | Mola | Ref. |
|---|---|---|---|
| Versão standard | ■ | ○ | 956.1004 |
| | ■ | ○ | 956A1004 |
| Versão longa | ■ | ● | 956A1006 |
| | ■■ | ● | 956A1006F |

**Parafuso autoatarraxante**

| Comprimento (mm) | Diâmetro (mm) | Ref. |
|---|---|---|
| 15.0 | Ø 3.5 | 609.1500 |
| 17.0 | | 609.1700 |

**Cor**
NI Niquelado(a)

### Nota

Dobradiças **CLIP top BLUMOTION** e **CLIP top** não podem ser combinadas umas com as outras em uma frente.

### Sumário


| | | | | | |
|---|---|---|---|---|---|
| Sinopse | 73 | **TIP-ON** para portas | 190 | **Montagem, desmontagem e ajuste** | |
| Calços | 150 | Serviços Blum | 602 | | |
| Acessórios – Capa para o braço da dobradiça | 157 | Outras informações técnicas | 708 | **URL curto** | |
| Acessórios | 159 | | | www.blum.com/a210 | |


### Planificação

**Nota**

As medidas são válidas em ajuste de fábrica. Em caso de divergências, altera-se a posição de montagem. Recomendamos um teste de recobrimento. A posição de fixação do calço diverge-se em parte da posição de fixação standard.

**Nº 18 – 15°**

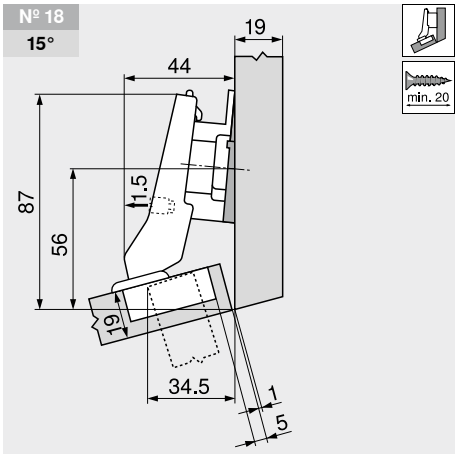


| Designação | Distância (mm) | Ângulo da cunha | Ref. |
|---|---|---|---|
| Calço | 9 | – | 175H7190 |
| Cunha para ângulo | 6 | –5° | 171A5500 |

**Nº 48 – 15°**

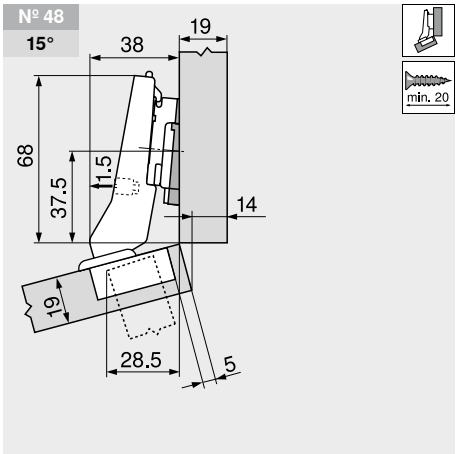


| Designação | Distância (mm) | Ângulo da cunha | Ref. |
|---|---|---|---|
| Calço | 3 | – | 173H7130 |
| Cunha para ângulo | 6 | –5° | 171A5500 |

**Nº 55 – 15°**

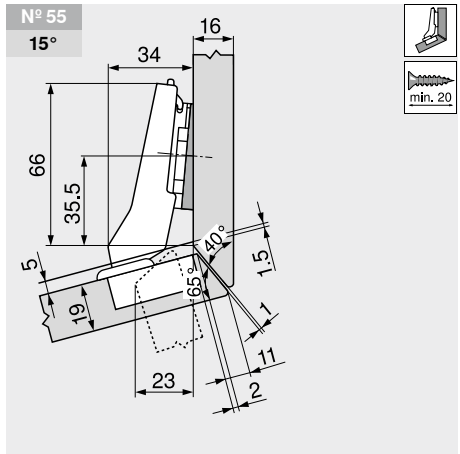


| Designação | Distância (mm) | Ângulo da cunha | Ref. |
|---|---|---|---|
| Calço | 0 | – | 173H7100 |
| Cunha para ângulo | 6 | –5° | 171A5500 |

## +20° II – Dobradiça de ângulo – Recobrimento

Webcode – Digitar ou clicar no configurador de produtos: DQDURY

### Planificação

**Nº 19**
**20°**

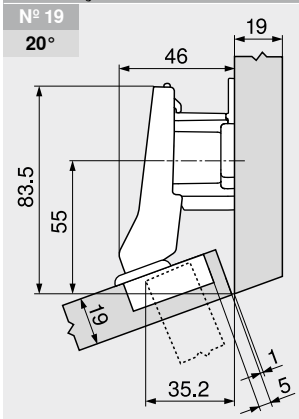


| Designação | Distância (mm) | Ângulo da cunha | Ref. |
|---|---|---|---|
| Calço | 18 | – | 175H7190.22 |

**Nº 49**
**20°**

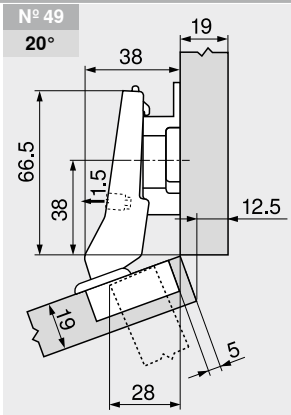


| Designação | Distância (mm) | Ângulo da cunha | Ref. |
|---|---|---|---|
| Calço | 9 | – | 175H7190 |

**Nº 4**
**20°**

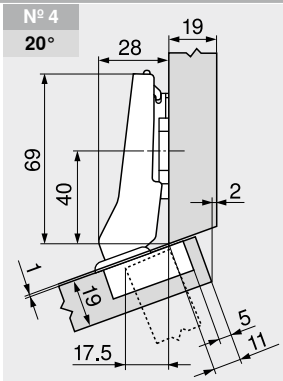


| Designação | Distância (mm) | Ângulo da cunha | Ref. |
|---|---|---|---|
| Calço | 0 | – | 173H7100 |

**Nº 56**
**20°**

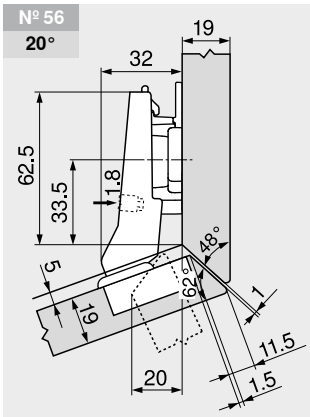


| Designação | Distância (mm) | Ângulo da cunha | Ref. |
|---|---|---|---|
| Calço | 6 | – | 175H9160 |

**Nº 5**
**25°**

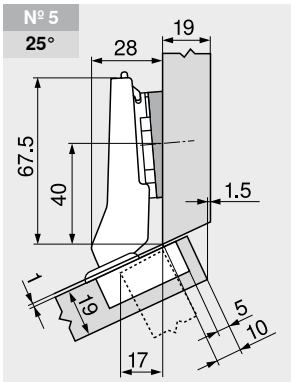


| Designação | Distância (mm) | Ângulo da cunha | Ref. |
|---|---|---|---|
| Calço | 0 | – | 173H7100 |
| Cunha para ângulo | 0.8 | +5° | 171A5010 |

### Regulagem

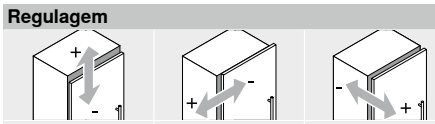


| Máx. ±3.0 mm Vide calços | ±1.8 mm | ±2.0 mm |
|---|---|---|

### Montagem com parafuso

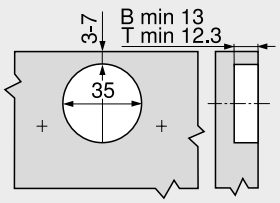


| | |
|---|---|
| B | CLIP top BLUMOTION |
| T | CLIP top |

### Montagem INSERTA

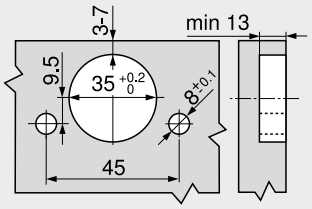


### Dimensões do caneco

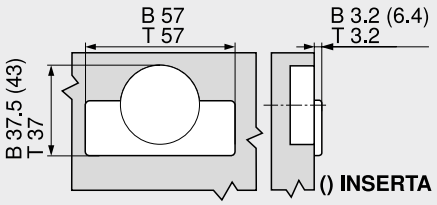


| | |
|---|---|
| B | CLIP top BLUMOTION |
| T | CLIP top |

2

## +15° III – Dobradiça de ângulo – Recobrimento máx.

Webcode – Digitar ou clicar no configurador de produtos | DQDVHA



- **CLIP top BLUMOTION** com **BLUMOTION** integrado (com desativação)
- **CLIP top** sem fechamento automático (mola)
- Dobradiça de ângulo +15° III
- Ângulo de abertura 95°
- Ajuste frontal tridimensional
- Confortável ajuste de profundidade por meio de rosca sem fim
- Montagem e desmontagem sem ferramentas da porta no armário
- Na **INSERTA**, montagem adicional do caneco sem uso de ferramentas

**Sumário**

| WA | Ângulo 10° | 15° | 20° |
|---|---|---|---|
| | Nº 17 136 | Nº 18 134 | Nº 19 135 |
| | Nº 47 136 | Nº 48 134 | Nº 49 135 |
| | Nº 2 136 | Nº 3 137 | Nº 4 135 |
| | Nº 37 137 | Nº 38 137 | Nº 39 137 |
| | | Nº 55 134 | Nº 56 135 |

Sinopse – Aplicação angular 122
WA Aplicação angular

### Informações úteis para o pedido

**Caneco** – **INSERTA**

| Dobradiça | Mola | Cor | Ref. |
|---|---|---|---|
| CLIP top BLUMOTION | ● | NI | 79B9494 |

**Caneco** – **Aparafusamento**

| Dobradiça | Mola | Cor | Ref. |
|---|---|---|---|
| CLIP top BLUMOTION | ● | NI \| ONS | 79B9454 |
| CLIP top | ○ | NI | 78A9454.T |

### Acessórios

**Capa para o braço da dobradiça**

| Impressão \| Estampagem | Logo | Cor | Ref. |
|---|---|---|---|
| Sem impressão | – | NI \| ONS | 70.1553 |
| Com estampa | Blum | NI | 70.1553.BP |

**Capa-caneco da dobradiça**

| Dobradiça | Cor | Ref. |
|---|---|---|
| CLIP top BLUMOTION | NI \| ONS | 70T3504 |
| CLIP top | NI | 70T1504 |

**TIP-ON para portas**

| Versão | TIP-ON Mola | Mola | Ref. |
|---|---|---|---|
| Versão standard | ■ | ○ | 956.1004 |
| | ■ | ○ | 956A1004 |
| Versão longa | ■ | ● | 956A1006 |
| | ■■ | ● | 956A1006F |

**Parafuso autoatarraxante**

| Comprimento (mm) | Diâmetro (mm) | Ref. |
|---|---|---|
| 15.0 | Ø 3.5 | 609.1500 |
| 17.0 | | 609.1700 |

**TIP-ON Mola**
■ Mola standard
■■ Mola forte

**Mola**
● Dobradiça com mola
○ Dobradiça sem mola

**Cor**
NI Niquelado(a)
ONS Preto-ônix

### Nota

Dobradiças **CLIP top BLUMOTION** e **CLIP top** não podem ser combinadas umas com as outras em uma frente.

### Sumário

Sinopse 73
Calços 150
Acessórios – Capa para o braço da dobradiça 157
Acessórios 159
**TIP-ON** para portas 190
Serviços Blum 602
Outras informações técnicas 708

**Montagem, desmontagem e ajuste**

URL curto
www.blum.com/a210

### Planificação

**Nota**

As medidas são válidas em ajuste de fábrica. Em caso de divergências, altera-se a posição de montagem. Recomendamos um teste de recobrimento. A posição de fixação do calço diverge-se em parte da posição de fixação standard.

**Nº 17**
**10°**

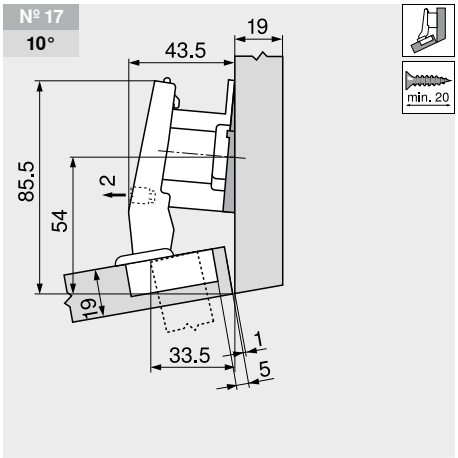


| Designação | Distância (mm) | Ângulo da cunha | Ref. |
|---|---|---|---|
| Calço | 18 | – | 175H7190.22 |
| Cunha para ângulo | 6 | –5° | 171A5500 |

**Nº 47**
**10°**

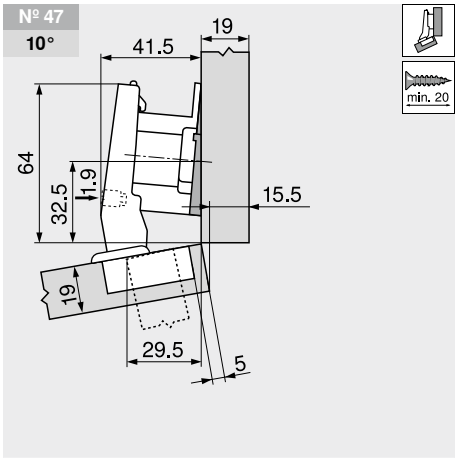


| Designação | Distância (mm) | Ângulo da cunha | Ref. |
|---|---|---|---|
| Calço | 18 | – | 175H7190.22 |
| Cunha para ângulo | 6 | –5° | 171A5500 |

**Nº 2**
**10°**

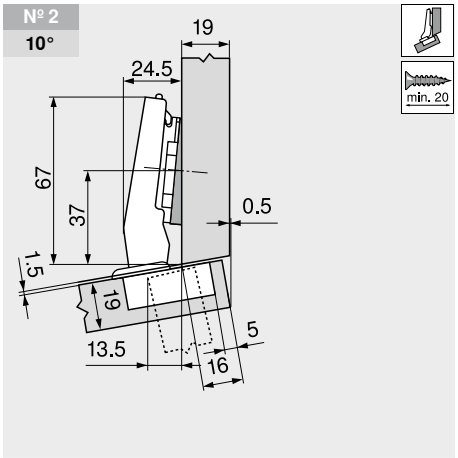


| Designação | Distância (mm) | Ângulo da cunha | Ref. |
|---|---|---|---|
| Calço | 0 | – | 173H7100 |
| Cunha para ângulo | 6 | –5° | 171A5500 |

## +15° III – Dobradiça de ângulo – Recobrimento máx.

Webcode – Digitar ou clicar no configurador de produtos: DQDVHA

### Planificação

**Nº 37**
**10°**

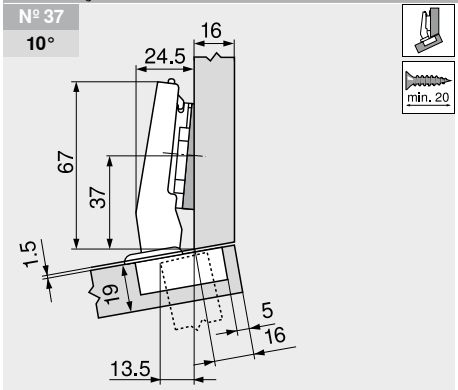


| Designação | Distância (mm) | Ângulo da cunha | Ref. |
|---|---|---|---|
| Calço | 0 | – | 173H7100 |
| Cunha para ângulo | 6 | –5° | 171A5500 |

**Nº 3**
**15°**

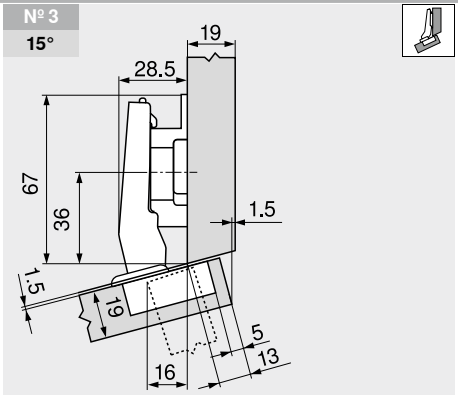


| Designação | Distância (mm) | Ângulo da cunha | Ref. |
|---|---|---|---|
| Calço | 9 | – | 175H7190 |

**Nº 38**
**15°**

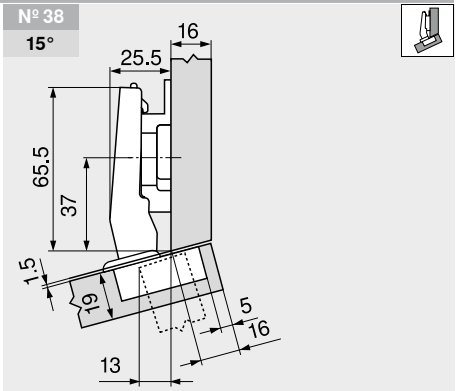


| Designação | Distância (mm) | Ângulo da cunha | Ref. |
|---|---|---|---|
| Calço | 6 | – | 175H9160 |

**Nº 39**
**20°**

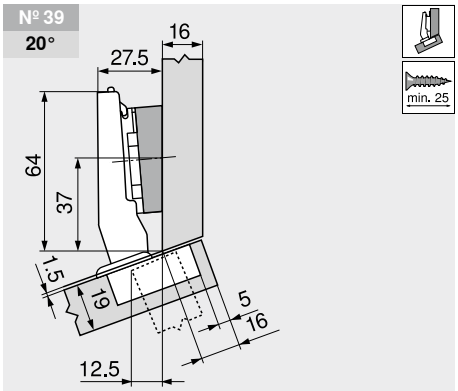


| Designação | Distância (mm) | Ângulo da cunha | Ref. |
|---|---|---|---|
| Calço | 0 | – | 173H7100 |
| Cunha para ângulo | 6 | +5° | 171A5070 |

### Regulagem

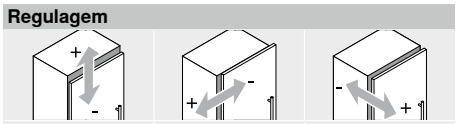


| Máx. ±3.0 mm<br>Vide calços | ±2.0 mm | ±2.0 mm |
|---|---|---|

### Montagem com parafuso

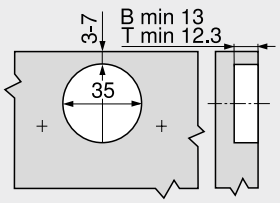


| | |
|---|---|
| B | CLIP top BLUMOTION |
| T | CLIP top |

### Montagem INSERTA

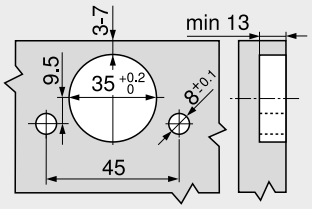


### Dimensões do caneco

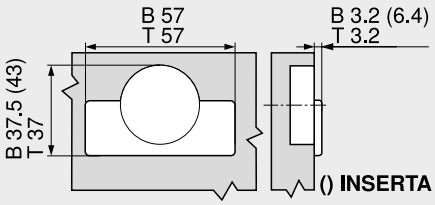


| | |
|---|---|
| B | CLIP top BLUMOTION |
| T | CLIP top |

2

## Aplicação angular ±5°



- **CLIP top BLUMOTION** com **BLUMOTION** integrado (com desativação)
- **CLIP top** com ou sem fechamento automático (mola)
- Aplicações angulares ±5°
- Ângulo de abertura 95°
- Ajuste frontal tridimensional
- Confortável ajuste de profundidade por meio de rosca sem fim
- Montagem e desmontagem sem ferramentas da porta no armário
- Na **INSERTA**, montagem adicional do caneco sem uso de ferramentas

Webcode – Digitar ou clicar no configurador de produtos: DQDW6M

**Sumário**

| WA | Ângulo –5° | WA | Ângulo 5° |
|---|---|---|---|
| | Nº 15 139 | | Nº 16 139 |
| | | | Nº 46 139 |
| | | | Nº 1 139 |
| | Nº 35 139 | | Nº 36 139 |
| | | | |

Sinopse – Aplicação angular 122
WA Aplicação angular

### Informações úteis para o pedido

**Recobrimento total**

| Caneco Dobradiça | Mola | INSERTA Cor | Ref. |
|---|---|---|---|
| CLIP top BLUMOTION | ● | NI | 71B9590 |
| CLIP top | ● | NI | 71T9590B |
| | ○ | NI | 70T9590BTL |

| Caneco Dobradiça | Mola | Aparafusamento Cor | Ref. |
|---|---|---|---|
| CLIP top BLUMOTION | ● | NI | 71B9550 |
| CLIP top | ● | NI | 71T9550 |
| | ○ | NI | 70T9550.TL |

**Recobrimento central/parcial**

| Caneco Dobradiça | Mola | INSERTA Cor | Ref. |
|---|---|---|---|
| CLIP top BLUMOTION | ● | NI | 71B9690 |
| CLIP top | ● | NI | 71T9690B |

| Caneco Dobradiça | Mola | Aparafusamento Cor | Ref. |
|---|---|---|---|
| CLIP top BLUMOTION | ● | NI | 71B9650 |
| CLIP top | ● | NI | 71T9650 |
| | ○ | NI | 70T9650.TL |

**Porta embutida**

| Caneco Dobradiça | Mola | INSERTA Cor | Ref. |
|---|---|---|---|
| CLIP top BLUMOTION | ● | NI | 71B9790 |
| CLIP top | ● | NI | 71T9790B |

| Caneco Dobradiça | Mola | Aparafusamento Cor | Ref. |
|---|---|---|---|
| CLIP top BLUMOTION | ● | NI | 71B9750 |
| CLIP top | ● | NI | 71T9750 |
| | ○ | NI | 70T9750.TL |

**Acessórios**

Capa para o braço da dobradiça

| Impressão \| Estampagem | Logo | Cor | Ref. |
|---|---|---|---|
| Sem impressão | – | NI | 70.1553 |
| Com estampa | Blum | NI | 70.1553.BP |

**Acessórios**

Capa para o braço da dobradiça

| Impressão \| Estampagem | Logo | Cor | Ref. |
|---|---|---|---|
| Sem impressão | – | NI | 70.1663 |
| Com estampa | Blum | NI | 70.1663.BP |

**Acessórios**

Capa para o braço da dobradiça

| Impressão \| Estampagem | Logo | Cor | Ref. |
|---|---|---|---|
| Sem impressão | – | NI | 70.1663 |
| Com estampa | Blum | NI | 70.1663.BP |

**Nota**

Dobradiças **CLIP top BLUMOTION** e **CLIP top** não podem ser combinadas umas com as outras em uma frente.

### Acessórios – Geral

**TIP-ON para portas**

| Versão | TIP-ON Mola | Mola | Ref. |
|---|---|---|---|
| Versão standard | ■ | ○ | 956.1004 |
| | ■ | ○ | 956A1004 |
| Versão longa | ■ | ● | 956A1006 |
| | ■■ | ● | 956A1006F |

**Capa-caneco da dobradiça**

| Dobradiça | Cor | Ref. |
|---|---|---|
| CLIP top BLUMOTION | NI | 70T3504 |
| CLIP top | NI | 70T1504 |

**Parafuso autoatarraxante**

| Comprimento (mm) | Diâmetro (mm) | Ref. |
|---|---|---|
| 15.0 | Ø 3.5 | 609.1500 |
| 17.0 | | 609.1700 |

**TIP-ON Mola**

■ Mola standard
■■ Mola forte

**Mola**

● Dobradiça com mola
○ Dobradiça sem mola

**Cor**

NI Niquelado(a)

**Sumário**

Sinopse 73
Calços 150
Acessórios – Capa para o braço da dobradiça 157
Acessórios 159
**BLUMOTION** para portas 176
**TIP-ON** para portas 190
Serviços Blum 602
Outras informações técnicas 708
**Montagem, desmontagem e ajuste**
URL curto
www.blum.com/a210

### Planificação

**Nota**

As medidas são válidas em ajuste de fábrica. Em caso de divergências, altera-se a posição de montagem. Recomendamos um teste de recobrimento. A posição de fixação do calço diverge-se em parte da posição de fixação standard.

## Aplicação angular ±5°

Webcode – Digitar ou clicar no configurador de produtos: DQDW6M

### Planificação

**Nº 15** –5°

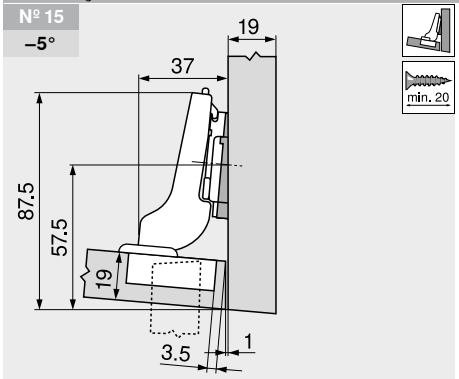


**Dobradiça com braço alto**

| Designação | Distância (mm) | Ângulo da cunha | Ref. |
|---|---|---|---|
| Calço | 0 | – | 173H7100 |
| Cunha para ângulo | 6 | –5° | 171A5500 |

**Nº 35** –5°

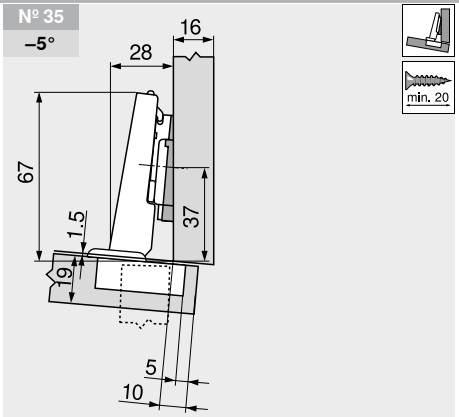


**Dobradiça com braço baixo**

| Designação | Distância (mm) | Ângulo da cunha | Ref. |
|---|---|---|---|
| Calço | 0 | – | 173H7100 |
| Cunha para ângulo | 6 | –5° | 171A5500 |

**Nº 16** 5°

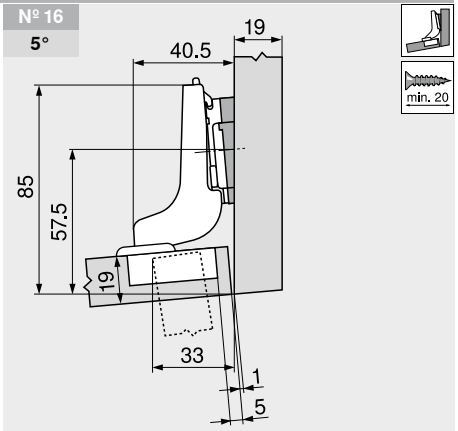


**Dobradiça com braço extra-alto**

| Designação | Distância (mm) | Ângulo da cunha | Ref. |
|---|---|---|---|
| Calço | 0 | – | 173H7100 |
| Cunha para ângulo | 0.8 | +5° | 171A5010 |

**Nº 46** 5°

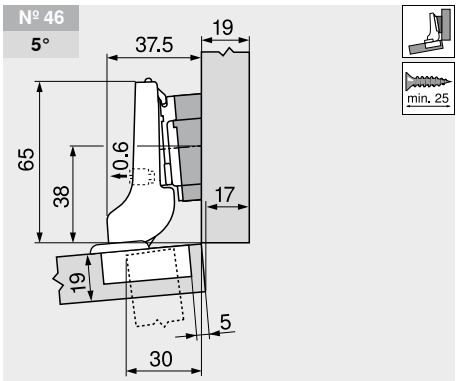


**Dobradiça com braço alto**

| Designação | Distância (mm) | Ângulo da cunha | Ref. |
|---|---|---|---|
| Calço | 0 | – | 173H7100 |
| Cunha para ângulo | 6 | +5° | 171A5070 |

**Nº 1** 5°

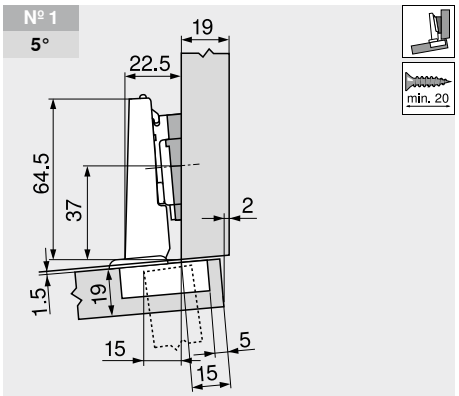


**Dobradiça com braço baixo**

| Designação | Distância (mm) | Ângulo da cunha | Ref. |
|---|---|---|---|
| Calço | 0 | – | 173H7100 |
| Cunha para ângulo | 0.8 | +5° | 171A5010 |

**Nº 36** 5°

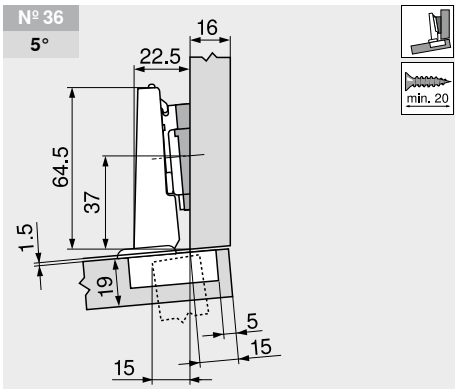


**Dobradiça com braço baixo**

| Designação | Distância (mm) | Ângulo da cunha | Ref. |
|---|---|---|---|
| Calço | 0 | – | 173H7100 |
| Cunha para ângulo | 0.8 | +5° | 171A5010 |

### Regulagem

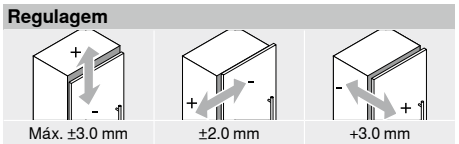

| Máx. ±3.0 mm<br>Vide calços | ±2.0 mm | +3.0 mm<br>–2.0 mm |
|---|---|---|

### Montagem com parafuso

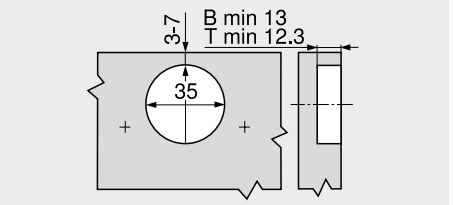


B **CLIP top BLUMOTION**
T **CLIP top**

### Montagem INSERTA

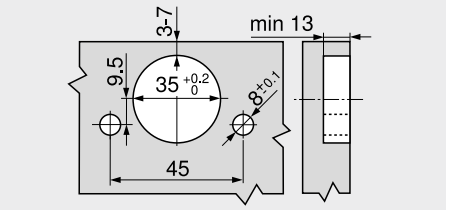


### Dimensões do caneco

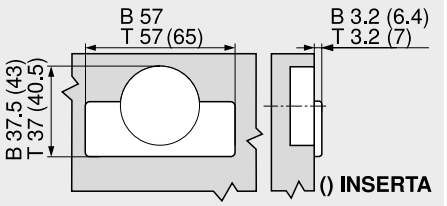


B **CLIP top BLUMOTION**
T **CLIP top**

2

## –15° III – Dobradiça de ângulo – Recobrimento máx.

Webcode – Digitar ou clicar no configurador de produtos | DQDWVY



- **CLIP top BLUMOTION** com **BLUMOTION** integrado (com desativação)
- **CLIP top** sem fechamento automático (mola)
- Dobradiça de ângulo –15° III
- Ângulo de abertura 110°
- Ajuste frontal tridimensional
- Confortável ajuste de profundidade por meio de rosca sem fim
- Montagem e desmontagem sem ferramentas da porta no armário
- Na **INSERTA**, montagem adicional do caneco sem uso de ferramentas

**Sumário**

| WA | Ângulo | | |
|---|---|---|---|
| | –20° | –15° | –10° |
| | Nº 12 | Nº 13 | Nº 14 |
| | 140 | 140 | 141 |
| | | | |
| | | | |
| | Nº 32 | Nº 33 | Nº 34 |
| | 140 | 141 | 141 |
| | | | |

Sinopse – Aplicação angular 122
WA Aplicação angular

### Informações úteis para o pedido

**Caneco** – **INSERTA**

| Dobradiça | Mola | Cor | Ref. |
|---|---|---|---|
| CLIP top BLUMOTION | ● | NI | 79B3493 |

**Caneco** – **Aparafusamento**

| Dobradiça | Mola | Cor | Ref. |
|---|---|---|---|
| CLIP top BLUMOTION | ● | NI | 79B3453 |
| CLIP top | ○ | NI | 78T3453 |

### Acessórios

**Capa para o braço da dobradiça**

| Impressão \| Estampagem | Logo | Cor | Ref. |
|---|---|---|---|
| Sem impressão | – | NI | 70.1553 |
| Com estampa | Blum | NI | 70.1553.BP |

**Capa-caneco da dobradiça**

| Dobradiça | Cor | Ref. |
|---|---|---|
| CLIP top BLUMOTION | NI | 70T3504 |
| CLIP top | NI | 70T3504 |

**TIP-ON para portas**

| Versão | TIP-ON Mola | Mola | Ref. |
|---|---|---|---|
| Versão standard | ■ | ○ | 956.1004 |
| | ■ | ○ | 956A1004 |
| Versão longa | ■ | ● | 956A1006 |
| | ■■ | ● | 956A1006F |

**Parafuso autoatarraxante**

| Comprimento (mm) | Diâmetro (mm) | Ref. |
|---|---|---|
| 15.0 | Ø 3.5 | 609.1500 |
| 17.0 | | 609.1700 |

**TIP-ON Mola**
■ Mola standard
■■ Mola forte

**Mola**
● Dobradiça com mola
○ Dobradiça sem mola

**Cor**
NI Niquelado(a)

### Nota

Dobradiças **CLIP top BLUMOTION** e **CLIP top** não podem ser combinadas umas com as outras em uma frente.

### Sumário

Sinopse 73
Calços 150
Acessórios – Capa para o braço da dobradiça 157
Acessórios 159
**TIP-ON** para portas 190
Serviços Blum 602
Outras informações técnicas 708

**Montagem, desmontagem e ajuste**

URL curto
www.blum.com/a210

### Planificação

**Nota**

As medidas são válidas em ajuste de fábrica. Em caso de divergências, altera-se a posição de montagem. Recomendamos um teste de recobrimento. A posição de fixação do calço diverge-se em parte da posição de fixação standard.

**Nº 12**
**–20°**

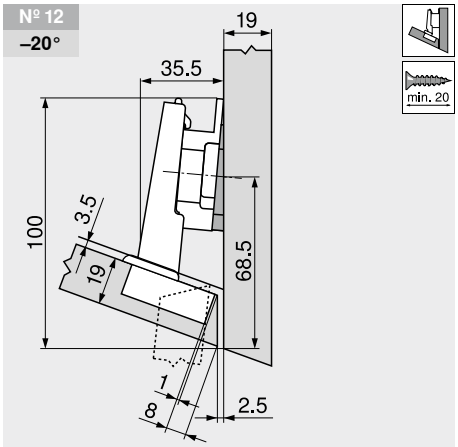


| Designação | Distância (mm) | Ângulo da cunha | Ref. |
|---|---|---|---|
| Calço | 6 | – | 175H9160 |
| Cunha para ângulo | 6 | –5° | 171A5500 |

**Nº 32**
**–20°**

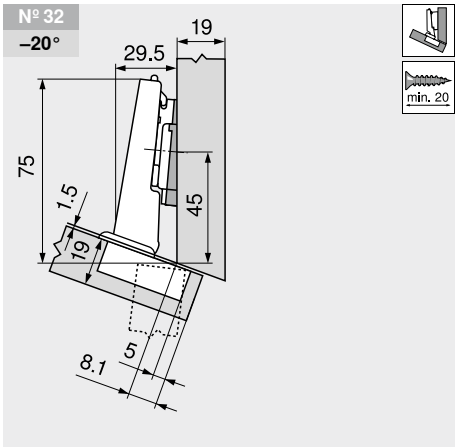


| Designação | Distância (mm) | Ângulo da cunha | Ref. |
|---|---|---|---|
| Calço | 0 | – | 173H7100 |
| Cunha para ângulo | 6 | –5° | 171A5500 |

**Nº 13**
**–15°**

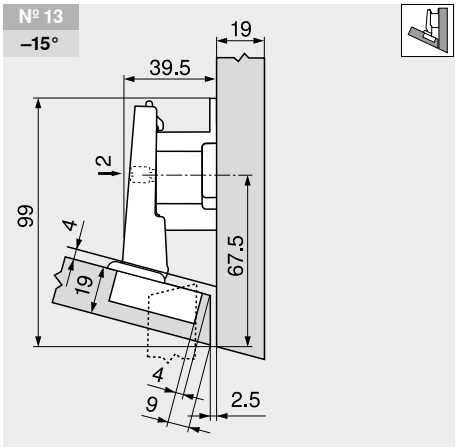


| Designação | Distância (mm) | Ângulo da cunha | Ref. |
|---|---|---|---|
| Calço | 18 | – | 175H7190.22 |

## –15° III – Dobradiça de ângulo – Recobrimento máx.

Webcode – Digitar ou clicar no configurador de produtos: DQDWVY

### Planificação

**Nº 33 –15°**

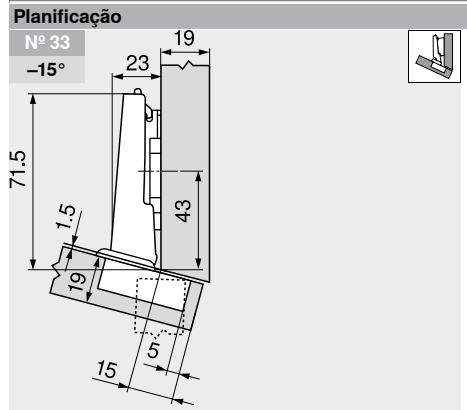


| Designação | Distância (mm) | Ângulo da cunha | Ref. |
|---|---|---|---|
| Calço | 0 | – | 173H7100 |

**Nº 14 –10°**

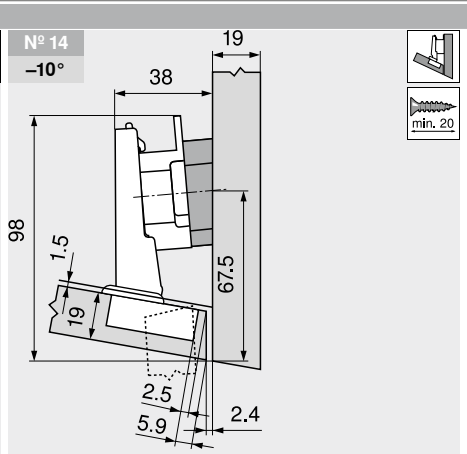


| Designação | Distância (mm) | Ângulo da cunha | Ref. |
|---|---|---|---|
| Calço | 9 | – | 175H7190 |
| Cunha para ângulo | 6 | +5° | 171A5070 |

**Nº 34 –10°**

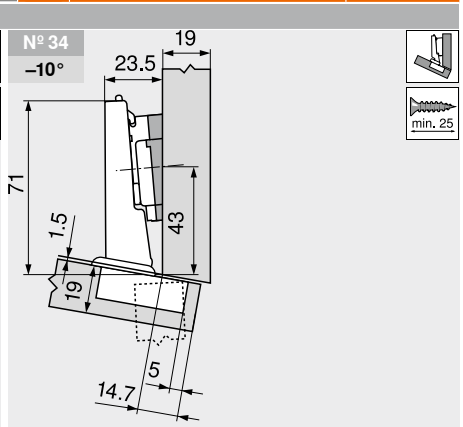


| Designação | Distância (mm) | Ângulo da cunha | Ref. |
|---|---|---|---|
| Calço | 0 | – | 173H7100 |
| Cunha para ângulo | 0.8 | +5° | 171A5010 |

### Regulagem

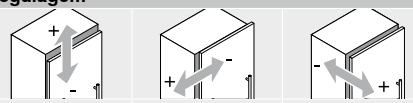

Máx. ±3.0 mm
Vide calços

±2.0 mm

±2.0 mm

### Montagem com parafuso

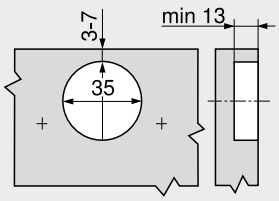


### Montagem INSERTA

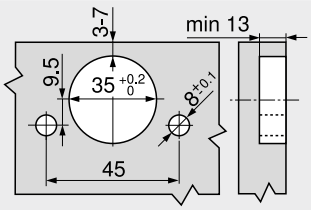


### Dimensões do caneco

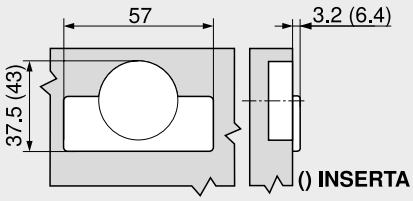

## –30° III – Dobradiça de ângulo – Recobrimento máx.



- **CLIP top BLUMOTION** com **BLUMOTION** integrado (com desativação)
- **CLIP top** sem fechamento automático (mola)
- Dobradiça de ângulo –30° III
- Ângulo de abertura 110°
- Ajuste frontal tridimensional
- Confortável ajuste de profundidade por meio de rosca sem fim
- Montagem e desmontagem sem ferramentas da porta no armário
- Na **INSERTA**, montagem adicional do caneco sem uso de ferramentas

Webcode – Digitar ou clicar no configurador de produtos: **DQDXLA**

**Sumário**

| WA | Ângulo | | |
|---|---|---|---|
| | –35° | –30° | –25° |
| | | | Nº 11 |
| | | | 143 |
| | Nº 29 | Nº 30 | Nº 31 |
| | 142 | 142 | 142 |

Sinopse – Aplicação angular 122

WA Aplicação angular

### Informações úteis para o pedido

**Caneco INSERTA**

| Dobradiça | Mola | Cor | Ref. |
|---|---|---|---|
| CLIP top BLUMOTION | ● | NI | 79B3491 |

**Caneco Aparafusamento**

| Dobradiça | Mola | Cor | Ref. |
|---|---|---|---|
| CLIP top BLUMOTION | ● | NI | 79B3451 |
| CLIP top | ○ | NI | 78T3451 |

**Acessórios**

**Capa para o braço da dobradiça**

| Impressão \| Estampagem | Logo | Cor | Ref. |
|---|---|---|---|
| Sem impressão | – | NI | 70.1553 |
| Com estampa | Blum | NI | 70.1553.BP |

**Capa-caneco da dobradiça**

| Dobradiça | Cor | Ref. |
|---|---|---|
| CLIP top BLUMOTION | NI | 70T3504 |
| CLIP top | NI | 70T3504 |

**TIP-ON para portas**

| Versão | TIP-ON Mola | Mola | Ref. |
|---|---|---|---|
| Versão standard | ■ | ○ | 956.1004 |
| | ■ | ○ | 956A1004 |
| Versão longa | ■ | ● | 956A1006 |
| | ■■ | ● | 956A1006F |

**Parafuso autoatarraxante**

| Comprimento (mm) | Diâmetro (mm) | Ref. |
|---|---|---|
| 15.0 | Ø 3.5 | 609.1500 |
| 17.0 | | 609.1700 |

**TIP-ON Mola**

| | |
|---|---|
| ■ | Mola standard |
| ■■ | Mola forte |

**Mola**

| | |
|---|---|
| ● | Dobradiça com mola |
| ○ | Dobradiça sem mola |

**Cor**

| | |
|---|---|
| NI | Niquelado(a) |

### Nota

Dobradiças **CLIP top BLUMOTION** e **CLIP top** não podem ser combinadas umas com as outras em uma frente.

### Sumário


| | | | | | |
|---|---|---|---|---|---|
| Sinopse | 73 | **TIP-ON** para portas | 190 | **Montagem, desmontagem e ajuste** | |
| Calços | 150 | Serviços Blum | 602 | | |
| Acessórios – Capa para o braço da dobradiça | 157 | Outras informações técnicas | 708 | **URL curto** | |
| Acessórios | 159 | | | www.blum.com/a210 | |


### Planificação

**Nota**

As medidas são válidas em ajuste de fábrica. Em caso de divergências, altera-se a posição de montagem. Recomendamos um teste de recobrimento. A posição de fixação do calço diverge-se em parte da posição de fixação standard.

Nº 29 –35°

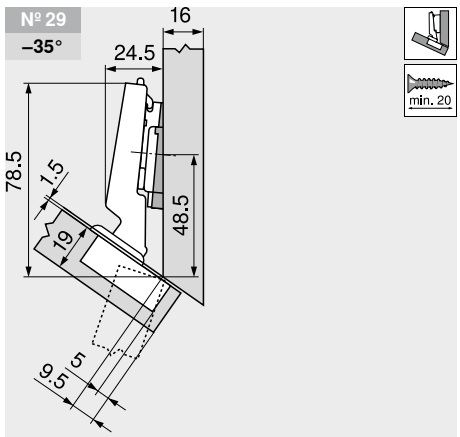


| Designação | Distância (mm) | Ângulo da cunha | Ref. |
|---|---|---|---|
| Calço | 0 | – | 173H7100 |
| Cunha para ângulo | 6 | –5° | 171A5500 |

Nº 30 –30°

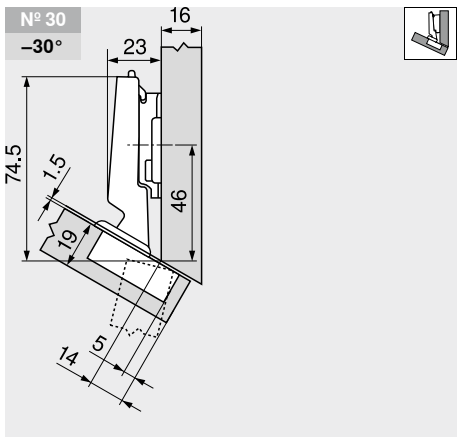


| Designação | Distância (mm) | Ângulo da cunha | Ref. |
|---|---|---|---|
| Calço | 3 | – | 173H7130 |

Nº 11 –25°

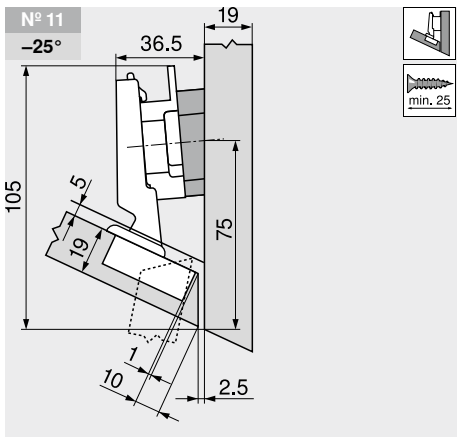


| Designação | Distância (mm) | Ângulo da cunha | Ref. |
|---|---|---|---|
| Calço | 9 | – | 175H7190 |
| Cunha para ângulo | 6 | +5° | 171A5070 |

## –30° III – Dobradiça de ângulo – Recobrimento máx.

Webcode – Digitar ou clicar no configurador de produtos: DQDXLA

### Planificação

Nº 31
–25°

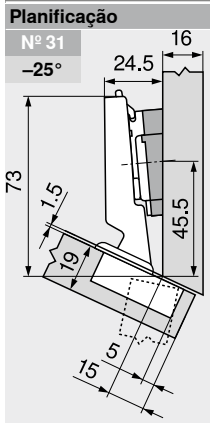


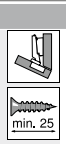


| Designação | Distância (mm) | Ângulo da cunha | Ref. |
|---|---|---|---|
| Calço | 0 | – | 173H7100 |
| Cunha para ângulo | 3 | +5° | 171A5040 |

### Regulagem

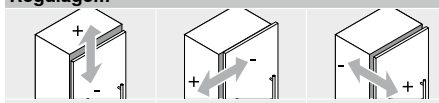

| Máx. ±3.0 mm<br>Vide calços | ±2.0 mm | ±2.0 mm |
|---|---|---|

### Montagem com parafuso

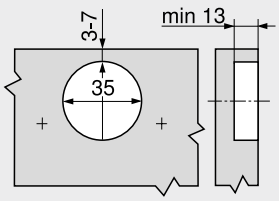


### Montagem INSERTA

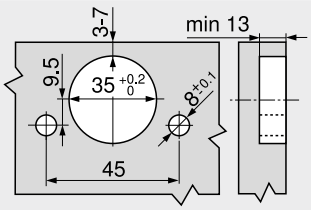


### Dimensões do caneco

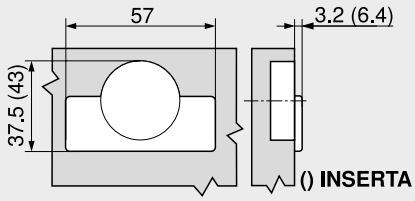

## –45° III – Dobradiça de ângulo – Recobrimento máx.



- **CLIP top BLUMOTION** com **BLUMOTION** integrado (com desativação)
- **CLIP top** sem fechamento automático (mola)
- Dobradiça de ângulo –45° III
- Ângulo de abertura 110°
- Ajuste frontal tridimensional
- Confortável ajuste de profundidade por meio de rosca sem fim
- Montagem e desmontagem sem ferramentas da porta no armário
- Na **INSERTA**, montagem adicional do caneco sem uso de ferramentas

Webcode – Digitar ou clicar no configurador de produtos: **DQDYAM**

**Sumário**

| WA | Ângulo | | |
|---|---|---|---|
| | –50° | –45° | –40° |
| | Nº 26 | Nº 27 | Nº 28 |
| | 144 | 144 | 144 |

Sinopse – Aplicação angular 122
WA Aplicação angular

### Informações úteis para o pedido

| Caneco / Dobradiça | Mola | INSERTA Cor | Ref. |
|---|---|---|---|
| CLIP top BLUMOTION | ● | NI | 79B3490 |

| Caneco / Dobradiça | Mola | Aparafusamento Cor | Ref. |
|---|---|---|---|
| CLIP top BLUMOTION | ● | NI | 79B3450 |
| CLIP top | ○ | NI | 78T3450 |

### Acessórios

**Capa para o braço da dobradiça**

| Impressão \| Estampagem | Logo | Cor | Ref. |
|---|---|---|---|
| Sem impressão | – | NI | 70.1553 |
| Com estampa | Blum | NI | 70.1553.BP |

**Capa-caneco da dobradiça**

| Dobradiça | Cor | Ref. |
|---|---|---|
| CLIP top BLUMOTION | NI | 70T3504 |
| CLIP top | NI | 70T3504 |

**TIP-ON para portas**

| Versão | TIP-ON Mola | Mola | Ref. |
|---|---|---|---|
| Versão standard | ■ | ○ | 956.1004 |
| | ■ | ○ | 956A1004 |
| Versão longa | ■ | ● | 956A1006 |
| | ■■ | ● | 956A1006F |

**Parafuso autoatarraxante**

| Comprimento (mm) | Diâmetro (mm) | Ref. |
|---|---|---|
| 15.0 | Ø 3.5 | 609.1500 |
| 17.0 | | 609.1700 |

**TIP-ON Mola**
■ Mola standard
■■ Mola forte

**Mola**
● Dobradiça com mola
○ Dobradiça sem mola

**Cor**
NI Niquelado(a)

### Nota

Dobradiças **CLIP top BLUMOTION** e **CLIP top** não podem ser combinadas umas com as outras em uma frente.

### Sumário

Sinopse 73
Calços 150
Acessórios – Capa para o braço da dobradiça 157
Acessórios 159
**TIP-ON** para portas 190
Serviços Blum 602
Outras informações técnicas 708
**Montagem, desmontagem e ajuste**
URL curto
www.blum.com/a210

### Planificação

#### Nota

As medidas são válidas em ajuste de fábrica. Em caso de divergências, altera-se a posição de montagem. Recomendamos um teste de recobrimento. A posição de fixação do calço diverge-se em parte da posição de fixação standard.

Nº 26 –50°

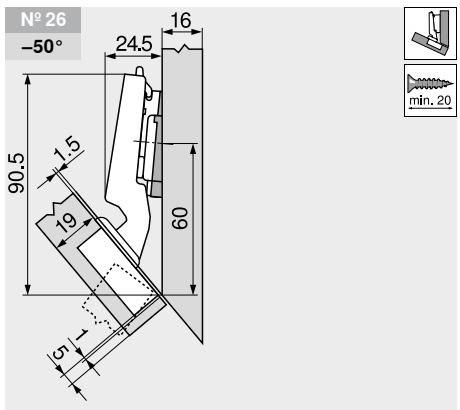


| Designação | Distância (mm) | Ângulo da cunha | Ref. |
|---|---|---|---|
| Calço | 0 | – | 173H7100 |
| Cunha para ângulo | 6 | –5° | 171A5500 |

Nº 27 –45°

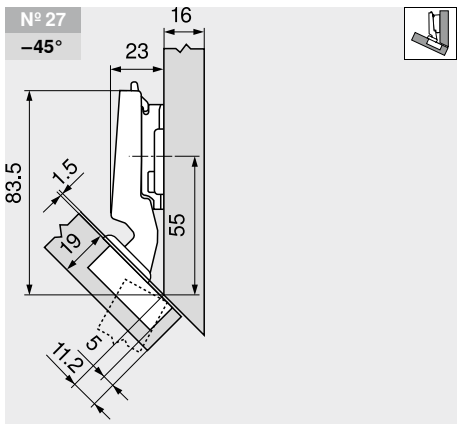


| Designação | Distância (mm) | Ângulo da cunha | Ref. |
|---|---|---|---|
| Calço | 3 | – | 173H7130 |

Nº 28 –40°

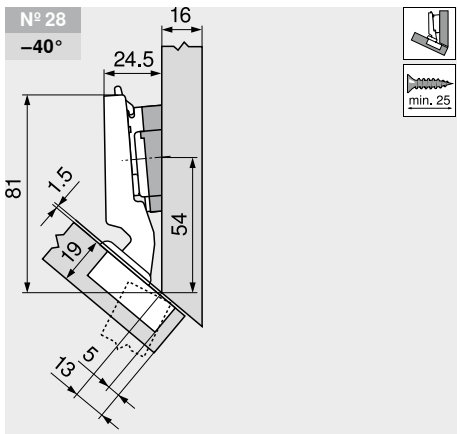


| Designação | Distância (mm) | Ângulo da cunha | Ref. |
|---|---|---|---|
| Calço | 0 | – | 173H7100 |
| Cunha para ângulo | 3 | +5° | 171A5040 |

## –45° III – Dobradiça de ângulo – Recobrimento máx.

Webcode – Digitar ou clicar no configurador de produtos: DQDYAM

### Planificação

#### Regulagem

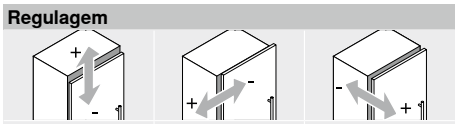


| Máx. ±3.0 mm<br>Vide calços | ±2.0 mm | ±2.0 mm |
|---|---|---|

#### Montagem com parafuso

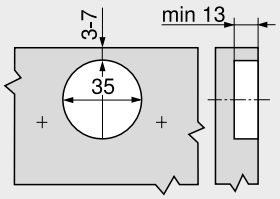


#### Montagem INSERTA

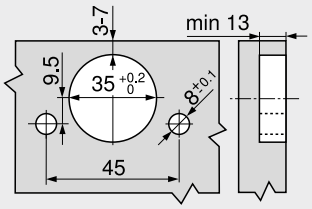


#### Dimensões do caneco

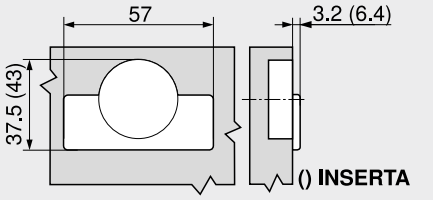

## Dobradiça para portas finas – Aplicação angular



- **Frentes finas de 8–14 mm**
- **Sistema de fixação EXPANDO T** para diversos materiais frontais
- **CLIP top BLUMOTION** com **BLUMOTION** integrado (com desativação)
- **CLIP top** com ou sem fechamento automático (mola)
- Reentrância 0 (para armários com extensões internas ou prateleiras extensíveis)
- Ângulo de abertura 110°
- Ajuste frontal tridimensional
- Montagem e desmontagem sem ferramentas da porta no armário

**Sumário**

| WA | Ângulo –5° | WA | Ângulo 5° | 10° | 15° |
|---|---|---|---|---|---|
| | Nº 114 146 | | Nº 115 146 | Nº 116 147 | Nº 117 147 |
| | | | | | |
| | Nº 110 146 | | Nº 111 147 | Nº 112 147 | Nº 113 147 |
| | | | | | |

Sinopse – Aplicação angular 122

WA Aplicação angular

### Informações úteis para o pedido

**Caneco** ☐ **EXPANDO T**

| Dobradiça | Mola | Cor | Ref. |
|---|---|---|---|
| CLIP top BLUMOTION | ● | NI | 71B453T |
| CLIP top | ● | NI | 71T453T |
| | ○ | NI | 70T453T.TL |

**Acessórios**

**Capa para o braço da dobradiça** ☐

| Impressão \| Estampagem | Logo | Cor | Ref. |
|---|---|---|---|
| Sem impressão | – | NI | 70.4503 |
| Com estampa | Blum | | 70.4503.BP |

**Capa-caneco da dobradiça** ☐

| Dobradiça | Cor | Ref. |
|---|---|---|
| CLIP top BLUMOTION | NI | 70T4504 |
| CLIP top | | 70T4504 |

**TIP-ON para portas** ☐

| Versão | TIP-ON Mola | Mola | Ref. |
|---|---|---|---|
| Versão standard | ■ | ○ | 956.1004 |
| | ■ | ○ | 956A1004 |
| Versão longa | ■ | ● | 956A1006 |
| | ■■ | ● | 956A1006F |

**TIP-ON Mola**
- ■ Mola standard
- ■■ Mola forte

**Mola**
- ● Dobradiça com mola
- ○ Dobradiça sem mola

**Cor**
- NI Niquelado(a)

### Nota

Na combinação de dobradiças com mola **CLIP top BLUMOTION** e **CLIP top** em frentes com pequena largura livre de aproximadamente 300 mm, recomenda-se um teste de recobrimento. Em larguras frontais FB maiores, não se recomenda uma combinação.

### Sumário


| | | | |
|---|---|---|---|
| Sinopse | 73 | Recomendação de processamento e isenção de responsabilidade – **EXPANDO T** | 597 |
| **TIP-ON** para portas | 190 | Dobradiça para portas finas | 104 |
| Calços | 150 | | |
| Sistema de fixação para frentes finas – **EXPANDO T** | 596 | | |

**Montagem, desmontagem e ajuste**

**URL curto**
www.blum.com/a210


### Planificação

**Nota**

As medidas são válidas em ajuste de fábrica para espessura lateral frontal de 12 mm e espessura lateral de armários de 19 mm. Em caso de divergências, altera-se a posição de montagem. Recomendamos um teste de recobrimento. A posição de fixação do calço diverge-se em parte da posição de fixação standard.

**Nº 114 –5°**

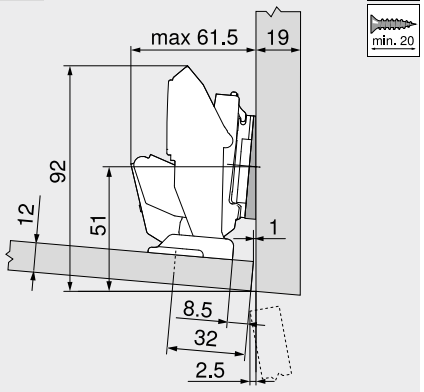


| Designação | Distância (mm) | Ângulo da cunha | Ref. |
|---|---|---|---|
| Calço | 0 | – | 173H7100 |
| Cunha para ângulo | 6 | –5° | 171A5500 |

**Nº 110 –5°**

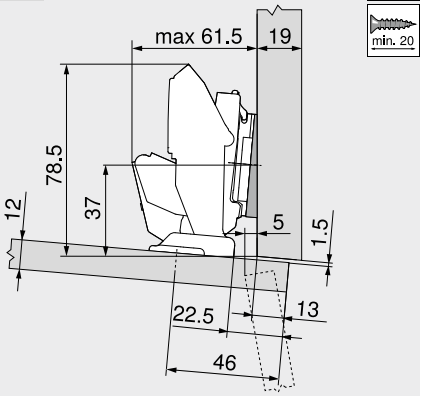


| Designação | Distância (mm) | Ângulo da cunha | Ref. |
|---|---|---|---|
| Calço | 0 | – | 173H7100 |
| Cunha para ângulo | 6 | –5° | 171A5500 |

**Nº 115 5°**

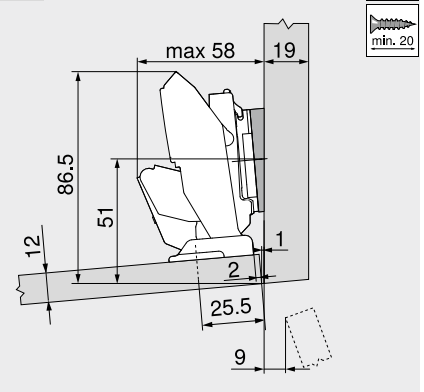


| Designação | Distância (mm) | Ângulo da cunha | Ref. |
|---|---|---|---|
| Calço | 0 | – | 173H7100 |
| Cunha para ângulo | 0.8 | +5° | 171A5010 |

## Dobradiça para portas finas – Aplicação angular

### Planificação

**Nº 111**
**5°**

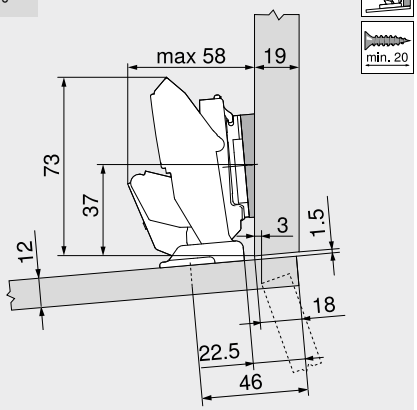


| Designação | Distância (mm) | Ângulo da cunha | Ref. |
|---|---|---|---|
| Calço | 0 | – | 173H7100 |
| Cunha para ângulo | 0.8 | +5° | 171A5010 |

**Nº 116**
**10°**

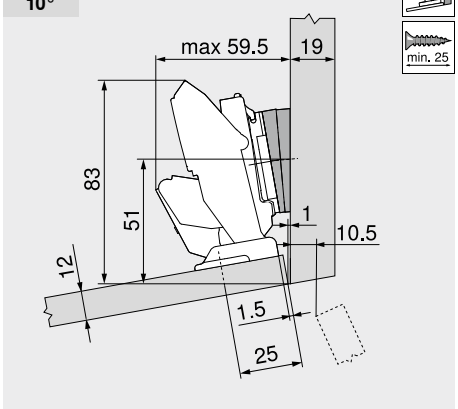


| Designação | Distância (mm) | Ângulo da cunha | Ref. |
|---|---|---|---|
| Calço | 0 | – | 173H7100 |
| Cunha para ângulo | 0.8 | +5° 2 x | 171A5010 |

**Nº 112**
**10°**

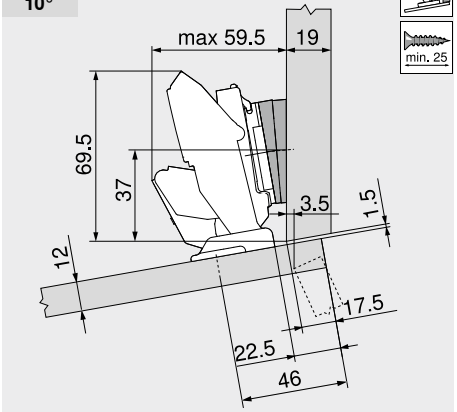


| Designação | Distância (mm) | Ângulo da cunha | Ref. |
|---|---|---|---|
| Calço | 0 | – | 173H7100 |
| Cunha para ângulo | 0.8 | +5° 2 x | 171A5010 |

**Nº 117**
**15°**

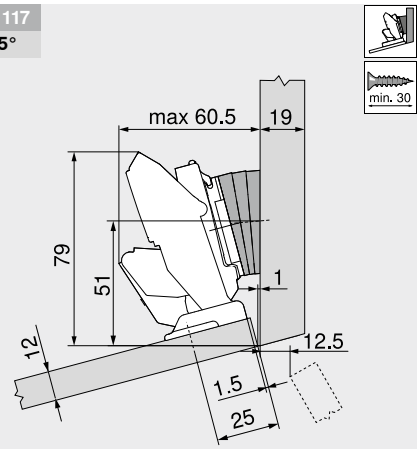


| Designação | Distância (mm) | Ângulo da cunha | Ref. |
|---|---|---|---|
| Calço | 0 | – | 173H7100 |
| Cunha para ângulo | 0.8 | +5° 3 x | 171A5010 |

**Nº 113**
**15°**

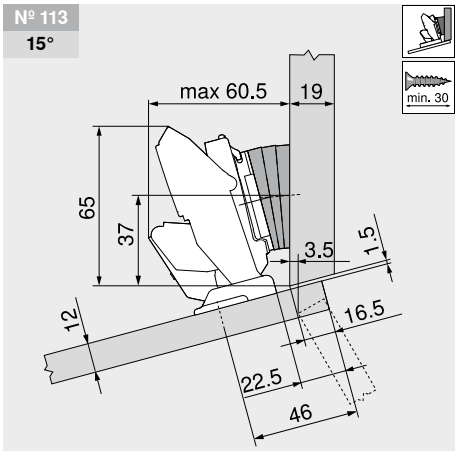


| Designação | Distância (mm) | Ângulo da cunha | Ref. |
|---|---|---|---|
| Calço | 0 | – | 173H7100 |
| Cunha para ângulo | 0.8 | +5° 3 x | 171A5010 |

### Posição de fixação

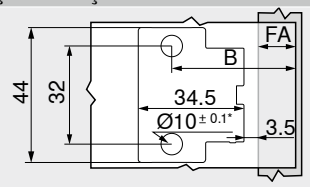


| | |
|---|---|
| B | Posição de fixação<br>B = FA + 27 mm |
| FA | Recobrimento frontal |
| * | Pedra e cerâmica +0.2/–0.1 mm |

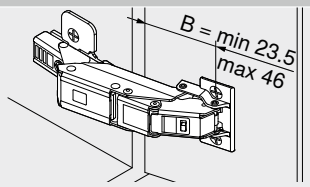


| | |
|---|---|
| B | Posição de fixação |

### Regulagem

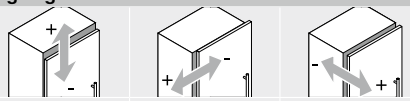


| Máx. ±3.0 mm<br>Vide calços | ±2.0 mm | +3.0 mm<br>–2.0 mm |
|---|---|---|

### Profundidade de furação | Seleção do parafuso – EXPANDO T

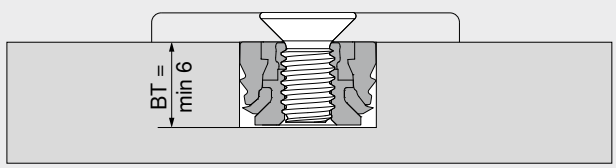


| | |
|---|---|
| BT | Profundidade de furação |

## Aplicação angular-CRISTALLO



- Dobradiça para **portas de vidro e espelhadas**
- Fixação do espelho do caneco por **colagem** na porta, sem furações no vidro
- Montagem sem ferramentas da dobradiça no espelho do caneco
- **CLIP top BLUMOTION** com **BLUMOTION** integrado (com desativação)
- **CLIP top** com ou sem fechamento automático (mola)
- Ângulo de abertura 110°
- Ajuste frontal tridimensional
- Confortável ajuste de profundidade por meio de rosca sem fim
- Montagem e desmontagem sem ferramentas da porta no armário

**Sumário**

| WA | Ângulo | WA | Ângulo | | |
|---|---|---|---|---|---|
| | –5° | | 5° | 10° | 15° |
| | Nº 106 | | Nº 103 | Nº 104 | Nº 105 |
| | 148 | | 148 | 149 | 149 |
| | Nº 107 | | Nº 100 | Nº 101 | Nº 102 |
| | 148 | | 149 | 149 | 149 |

Sinopse – Aplicação angular 122
WA Aplicação angular

### Informações úteis para o pedido

Caneco ☐ Para colagem

| Dobradiça | Mola | Cor | Ref. |
|---|---|---|---|
| CLIP top BLUMOTION | ● | NI | 71B4500C |
| CLIP top | ● | NI | 71T4500C |
| | ○ | NI | 70T4500CTL |

**Espelho do caneco CRISTALLO** ☐

Para colagem

| Material frontal | Cor | Ref. |
|---|---|---|
| Vidro \| Espelho | NI-M | 70T4568C |
| Espelho | NI-S | 70T4568C |

**Isenção de responsabilidade**

Havendo um processamento tecnicamente correto nas frentes de vidro e espelhadas adequadas para tanto, as ferragens Blum cumprirão perfeitamente as exigências em termos de consistência da fixação

Esta fiscalização é realizada por meio de testes internos e provas externas

É necessário esclarecer que a Blum não se responsabiliza pela matéria adesiva aplicada e pelo sistema de colagem utilizado, assim como por quaisquer reivindicações posteriores

Recomenda-se que a colagem seja realizada por um fabricante de vidros qualificado

### Acessórios

**Capa para o braço da dobradiça** ☐

| Impressão \| Estampagem | Logo | Cor | Ref. |
|---|---|---|---|
| Sem impressão | – | NI | 70.4503 |
| Com estampa | Blum | NI | 70.4503.BP |

### Nota

Na combinação de dobradiças com mola **CLIP top BLUMOTION** e **CLIP top** em frentes com pequena largura livre de aproximadamente 300 mm, recomenda-se um teste de recobrimento. Em larguras frontais FB maiores, não se recomenda uma combinação.

### Acessórios – Geral

**TIP-ON para portas** ☐

| Versão | TIP-ON Mola | Mola | Ref. |
|---|---|---|---|
| Versão standard | ■ | ○ | 956.1004 |
| | ■ | ○ | 956A1004 |
| Versão longa | ■ | ● | 956A1006 |
| | ■■ | ● | 956A1006F |

**TIP-ON Mola**

| | |
|---|---|
| ■ | Mola standard |
| ■■ | Mola forte |

**Mola**

| | |
|---|---|
| ● | Dobradiça com mola |
| ○ | Dobradiça sem mola |

**Cor**

| | |
|---|---|
| NI | Niquelado(a) |
| NI-M | Níquel-fosco |
| NI-S | Extra-niquelado |

### Sumário

Sinopse 73
**TIP-ON** para portas 190
Isenção de responsabilidade 106
Medida para colagem 107
Calços 150
Acessórios – Capa para o braço da dobradiça 157
**Montagem, desmontagem e ajuste**

URL curto
www.blum.com/a210

### Planificação

**Nota**

As medidas são válidas em ajuste de fábrica para espessura lateral frontal de 6 mm e espessura lateral de armários de 19 mm. Em caso de divergências, altera-se a posição de montagem. Recomendamos um teste de recobrimento. A posição de fixação do calço diverge-se em parte da posição de fixação standard.

## Aplicação angular-CRISTALLO

### Planificação

**Nº 106**
**–5°**

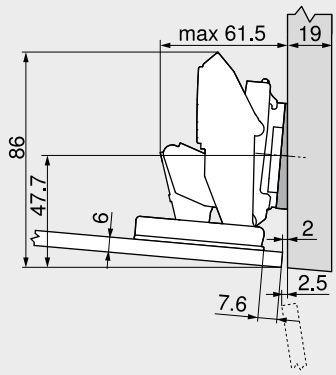


| Designação | Distância (mm) | Ângulo da cunha | Ref. |
|---|---|---|---|
| Calço | 0 | – | 173H7100 |
| Cunha para ângulo | 6 | –5° | 171A5500 |

**Nº 107**
**–5°**

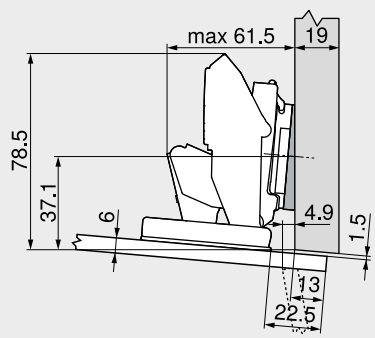


| Designação | Distância (mm) | Ângulo da cunha | Ref. |
|---|---|---|---|
| Calço | 0 | – | 173H7100 |
| Cunha para ângulo | 6 | –5° | 171A5500 |

**Nº 103**
**5°**

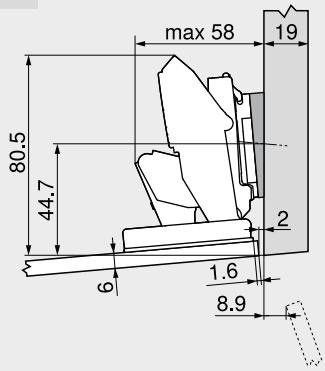


| Designação | Distância (mm) | Ângulo da cunha | Ref. |
|---|---|---|---|
| Calço | 0 | – | 173H7100 |
| Cunha para ângulo | 0.8 | +5° | 171A5010 |

**Nº 100**
**5°**

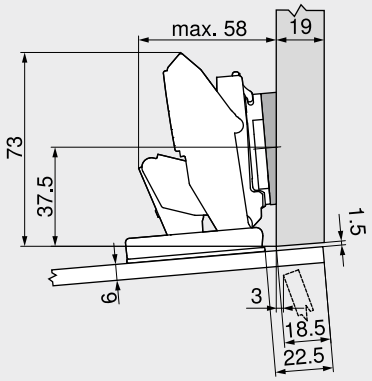


| Designação | Distância (mm) | Ângulo da cunha | Ref. |
|---|---|---|---|
| Calço | 0 | – | 173H7100 |
| Cunha para ângulo | 0.8 | +5° | 171A5010 |

**Nº 104**
**10°**

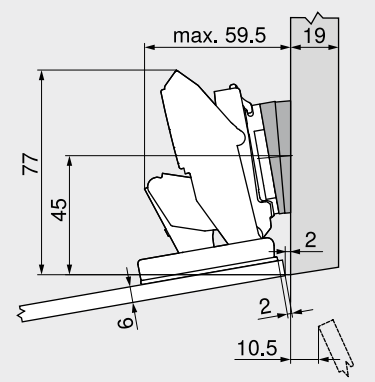


| Designação | Distância (mm) | Ângulo da cunha | Ref. |
|---|---|---|---|
| Calço | 0 | – | 173H7100 |
| Cunha para ângulo | 0.8 | +5° 2 x | 171A5010 |

**Nº 101**
**10°**

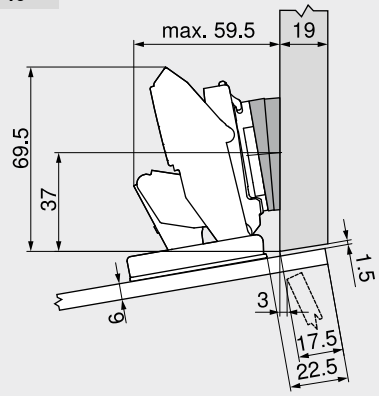


| Designação | Distância (mm) | Ângulo da cunha | Ref. |
|---|---|---|---|
| Calço | 0 | – | 173H7100 |
| Cunha para ângulo | 0.8 | +5° 2 x | 171A5010 |

**Nº 105**
**15°**

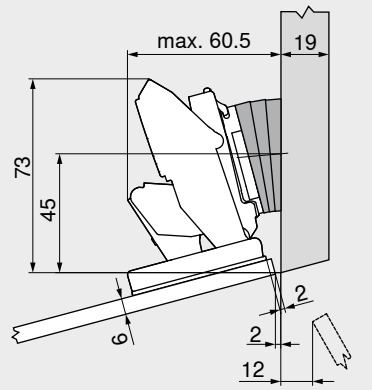


| Designação | Distância (mm) | Ângulo da cunha | Ref. |
|---|---|---|---|
| Calço | 0 | – | 173H7100 |
| Cunha para ângulo | 0.8 | +5° 3 x | 171A5010 |

**Nº 102**
**15°**

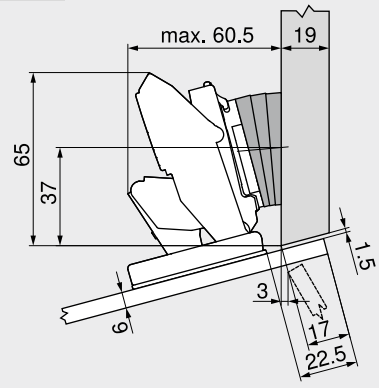


| Designação | Distância (mm) | Ângulo da cunha | Ref. |
|---|---|---|---|
| Calço | 0 | – | 173H7100 |
| Cunha para ângulo | 0.8 | +5° 3 x | 171A5010 |

### Regulagem

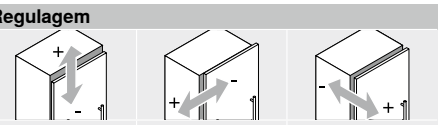

| Máx. ±3.0 mm<br>Vide calços | ±2.0 mm | +3.0 mm<br>–2.0 mm |
|---|---|---|

| Designação | Material | Regulagem | Altura (mm) | | | | | | |
|---|---|---|---|---|---|---|---|---|---|
| **Calços** | | | | | | | | | |
| Calço reto excêntrico – 20/32 | Aço | Excêntrico | ±2.0 | 150 | | 150 | 151 | 151 | |
| Calço reto excêntrico – Recobrimento parcial duplo – 20/32 | Aço | Excêntrico | ±2.0 | | | | 151 | | |
| Calço cruz – **INSERTA** – 37/32 | Aço | Excêntrico | ±2.0 | | 152 | | | | |
| Calço cruz excêntrico – 37/32 | Aço | Excêntrico | ±2.0 | 152 | | 152 | | | |
| Calço cruz excêntrico – Recobrimento parcial duplo – 37/32 | Aço | Excêntrico | ±2.0 | | | 152 | | | |
| Calço cruz – 37/32 | Zamak | Parafusos (em 2 peças) | ±2.0 | 153 | | | 153 | | |
| Calço cruz – 37/32 | Aço | Furação oblonga | ±2.0 | | | 153 | | | |
| Calço cruz – 37/32 | Aço | Furação oblonga | ±3.0 | 153 | | | 154 | | 154 |
| Calço cruz – Recobrimento parcial duplo – 37/32 | Aço | Furação oblonga | ±3.0 | | | | 154 | | |
| Calço cruz – 28/32 | Aço | Furação oblonga | ±3.0 | | | | 154 | | |
| Calço cruz – 37/32 | Zamak | Furação oblonga | ±3.0 | | | | 155 | | |
| **Cunhas para ângulo** | | | | | | | | | |
| Cunha para ângulo +5° – 37/32 | Zamak | | | 156 | | | | | |
| Cunha para ângulo –5° – 37/32 | Zamak | | | 156 | | | | | |

| Cor | |
|---|---|
| NI | Niquelado(a) |

| Cor | |
|---|---|
| ONS | Preto-ônix |

**Pictogramas**

- Artigos somente sob consulta
- Fixação com parafusos autoatarraxantes
- Fixação **INSERTA**
- **EXPANDO**-fixação
- Fixação com parafusos Euro
- Fixação com bucha de pressão – Processamento somente com matriz
- Fixação com bucha de pressão

## Calço reto excêntrico – 20/32



**Informações úteis para o pedido**

| Distância (mm) | Altura (mm) | Cor | Ref. |
|---|---|---|---|
| 0 | 8.5 | NI \| ONS | 175H3100 |
| 3 | 11.5 | | 175H3130 |

NI Niquelado(a) ONS Preto-ônix

- Montagem com parafusos autoatarraxantes Ø 3.5 mm
- Com regulagem da altura do excêntrico ±2 mm
- Comprimento recomendado de parafuso 17 mm
- Material: aço

**Planificação**

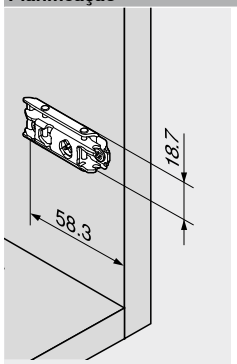


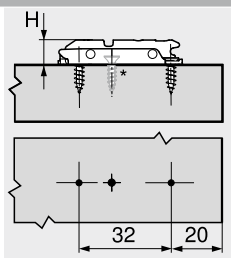


H Altura
* Parafuso adicional para dobradiças de grandes ângulos e reentrância 0

## Calço reto excêntrico – 20/32



**Informações úteis para o pedido**

| Distância (mm) | Altura (mm) | Cor | Ref. |
|---|---|---|---|
| 0 | 8.5 | NI \| ONS | 177H3100E |
| 3 | 11.5 | | 177H3130E |

- Montagem com parafusos especiais pré-montados com buchas expansíveis – **EXPANDO**
- Com regulagem da altura do excêntrico ±2 mm
- Material: aço

**Planificação**

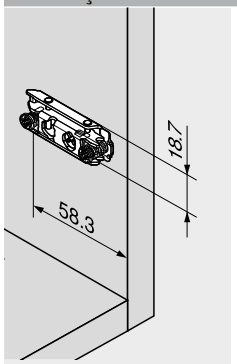


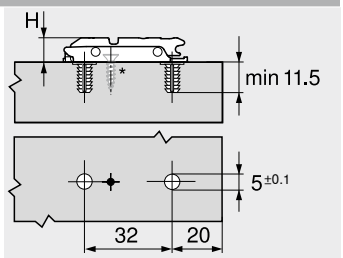


H Altura
* Parafuso adicional para dobradiças de grandes ângulos e reentrância 0

## Calço reto excêntrico – 20/32



**Informações úteis para o pedido**

| Distância (mm) | Altura (mm) | Cor | Ref. |
|---|---|---|---|
| 0 | 8.5 | NI | ☎ 177H3100E10 |
| 3 | 11.5 | | ☎ 177H3130E10 |

NI Niquelado(a) ONS Preto-ônix

- Montagem com parafusos especiais pré-montados com buchas expansíveis – **EXPANDO**
- Com regulagem da altura do excêntrico ±2 mm
- Material: aço

**Planificação**

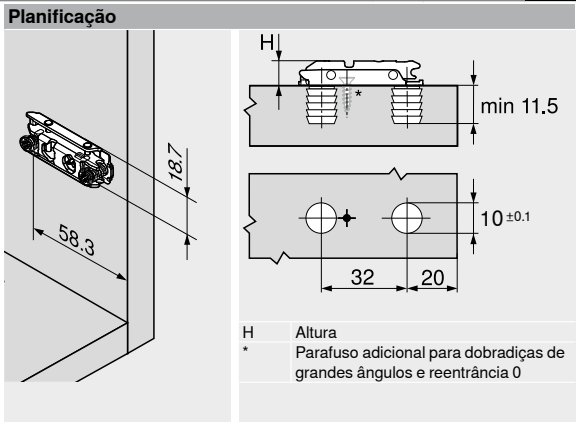


H Altura
* Parafuso adicional para dobradiças de grandes ângulos e reentrância 0

## Calço reto excêntrico – 20/32



**Informações úteis para o pedido**

| Distância (mm) | Altura (mm) | Cor | Ref. |
|---|---|---|---|
| 0 | 8.5 | NI | 175H4100 |
| 3 | 11.5 | | 175H4130 |

- Montagem com parafusos Euro pré-montados Ø 6 x 12.9 mm (66B.134)
- Com regulagem da altura do excêntrico ±2 mm
- Material: aço

**Planificação**

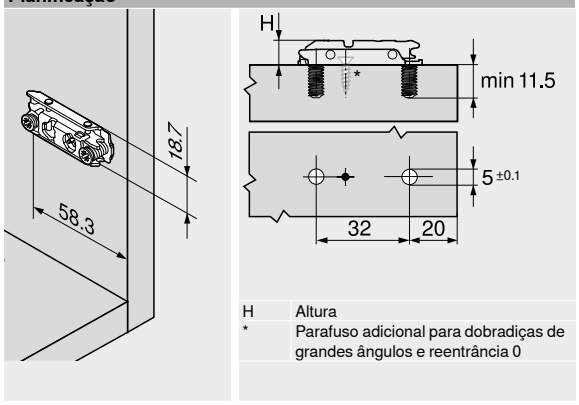


H Altura
* Parafuso adicional para dobradiças de grandes ângulos e reentrância 0

## Calço reto excêntrico – Recobrimento parcial duplo – 20/32



**Informações úteis para o pedido**

| Distância (mm) | Altura (mm) | Cor | Ref. |
|---|---|---|---|
| 0 | 8.5 | NI | 175H410Z |

- Montagem com parafusos Euro pré-montados Ø 6 x 8.9 mm (66B.094)
- Com regulagem da altura do excêntrico ±2 mm
- Para recobrimento parcial duplo
- Material: aço

**Planificação**

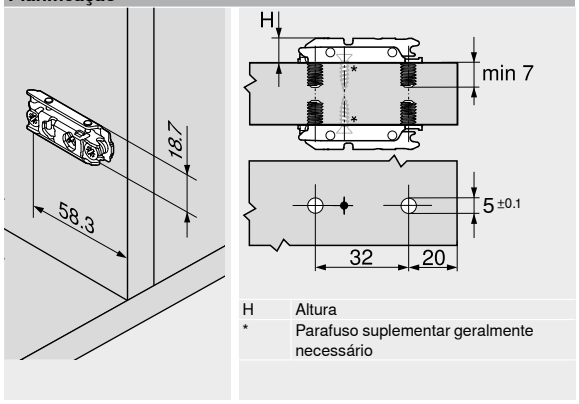


H Altura
* Parafuso suplementar geralmente necessário

## Calço reto excêntrico – 20/32



**Informações úteis para o pedido**

| Distância (mm) | Altura (mm) | Cor | Ref. |
|---|---|---|---|
| 0 | 8.5 | NI \| ONS | 177H3100 |
| 3 | 11.5 | | 177H3130 |

**Acessórios**

| | Designação | Ref. |
|---|---|---|
|  | Matriz de pressão – Calço reto – Aço – 177H31x0 | MZM.0053 |

- Montagem por pressão com buchas aparafusadas
- Processamento apenas com matriz de pressão ou gabarito de fixação com pressão direta no parafuso
- Com regulagem da altura do excêntrico ±2 mm
- Material: aço

**Planificação**

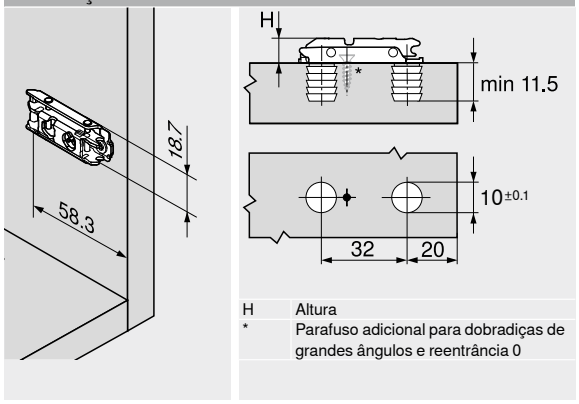


H Altura
* Parafuso adicional para dobradiças de grandes ângulos e reentrância 0

2

## Calço cruz excêntrico – 37/32



- Montagem com parafusos autoatarraxantes Ø 3.5 ou Ø 4 mm
- Com regulagem da altura do excêntrico ±2 mm
- Material: aço

**Informações úteis para o pedido**

| Distância (mm) | Altura (mm) | Cor | Ref. |
|---|---|---|---|
| 0 | 8.5 | NI \| ONS | 173H7100 |
| 3 | 11.5 | | 173H7130 |

NI Niquelado(a) ONS Preto-ônix

**Planificação**

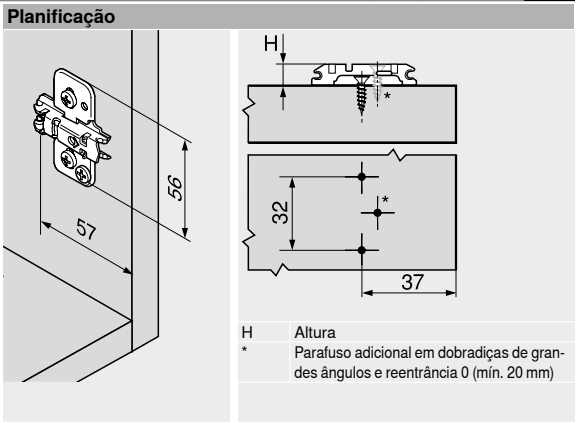


H Altura
* Parafuso adicional em dobradiças de grandes ângulos e reentrância 0 (mín. 20 mm)

## Calço cruz – INSERTA – 37/32



- A montagem dispensa uso de ferramentas
- Com a técnica da autoinserção
- Com regulagem da altura do excêntrico ±2 mm
- Material: aço, pequeno arco de fixação injetado em zamak

**Informações úteis para o pedido**

| Distância (mm) | Altura (mm) | Cor | Ref. |
|---|---|---|---|
| 0 | 8.5 | NI | 174H7100I |
| 3 | 11.5 | | 174H7130I |

**Planificação**

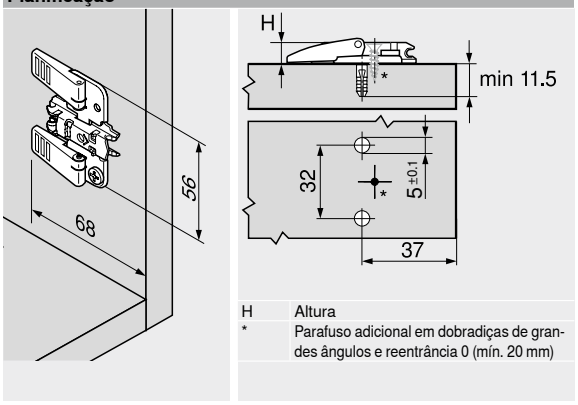


H Altura
* Parafuso adicional em dobradiças de grandes ângulos e reentrância 0 (mín. 20 mm)

## Calço cruz excêntrico – 37/32



- Montagem com parafusos especiais pré-montados com buchas expansíveis – **EXPANDO**
- Com regulagem da altura do excêntrico ±2 mm
- Material: aço

**Informações úteis para o pedido**

| Distância (mm) | Altura (mm) | Cor | Ref. |
|---|---|---|---|
| 0 | 8.5 | NI \| ONS | 174H7100E |
| 3 | 11.5 | | 174H7130E |

**Planificação**

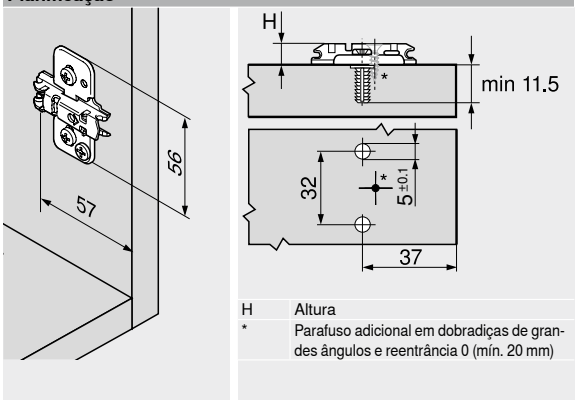


H Altura
* Parafuso adicional em dobradiças de grandes ângulos e reentrância 0 (mín. 20 mm)

## Calço cruz excêntrico – Recobrimento parcial duplo – 37/32



- Montagem com parafusos especiais pré-montados com buchas expansíveis – **EXPANDO**
- Com regulagem da altura do excêntrico ±2 mm
- Para recobrimento parcial duplo
- Material: aço

**Informações úteis para o pedido**

| Distância (mm) | Altura (mm) | Cor | Ref. |
|---|---|---|---|
| 0 | 8.5 | NI \| ONS | 174H710ZE |
| 3 | 11.5 | NI | 174H713ZE |

**Planificação**

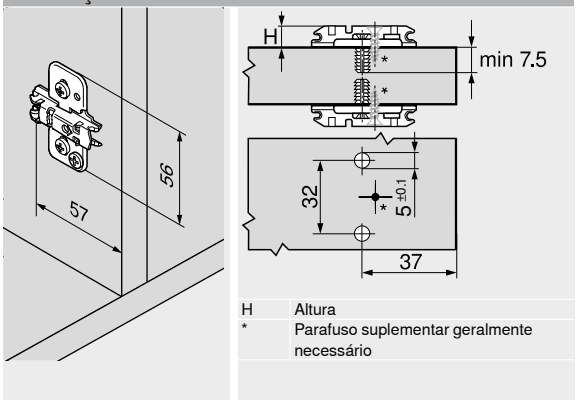


H Altura
* Parafuso suplementar geralmente necessário

## Calço cruz – 37/32



- Montagem com parafusos autoatarraxantes Ø 3.5 ou Ø 4 mm
- Com regulagem da altura ±2 mm
- Comprimento recomendado de parafuso 17 mm
- Material: zamak

**Informações úteis para o pedido**

| Distância (mm) | Altura (mm) | Cor | Ref. |
|---|---|---|---|
| 0 | 8.5 | NI | 175H7100 |
| 3 | 11.5 | | 175H7130 |
| 9 | 17.5 | | 175H7190 |
| 18 | 26.5 | | 175H7190.22 |

NI Niquelado(a) ONS Preto-ônix

**Planificação**

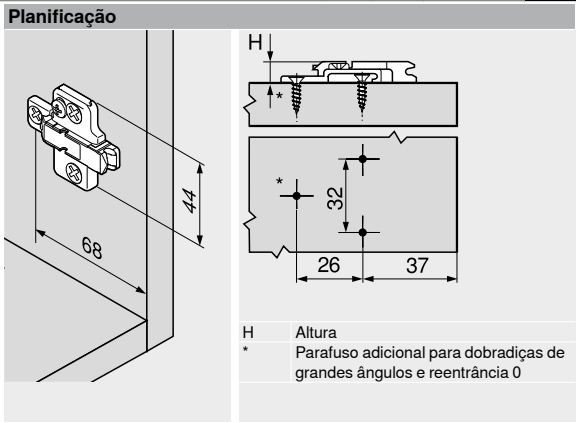


H Altura
* Parafuso adicional para dobradiças de grandes ângulos e reentrância 0

## Calço cruz – 37/32



- Montagem com parafusos Euro Ø 6 x 14.5 mm, eef. 661.1450.HG
- Com regulagem da altura ±2 mm
- Material: zamak

**Informações úteis para o pedido**

| Distância (mm) | Altura (mm) | Cor | Ref. |
|---|---|---|---|
| 0 | 8.5 | NI | 175H9100 |
| 3 | 11.5 | | 175H9130 |
| 6 | 14.5 | NI \| ONS | 175H9160 |
| 9 | 17.5 | | 175H9190 |
| 18 | 26.5 | NI | 175H9190.22 |

**Planificação**

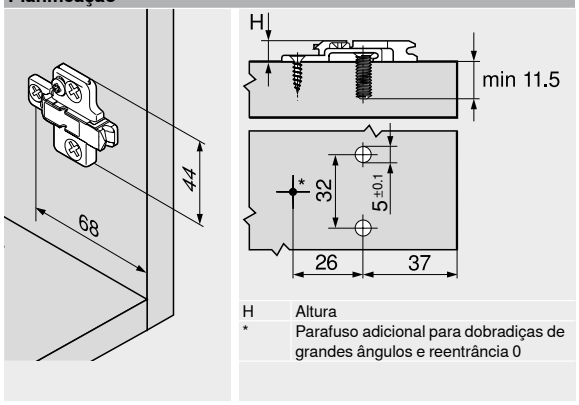


H Altura
* Parafuso adicional para dobradiças de grandes ângulos e reentrância 0

## Calço cruz – 37/32



- Montagem com parafusos autoatarraxantes Ø 3.5 ou Ø 4 mm
- Com regulagem da altura ±3 mm
- Comprimento recomendado de parafuso 17 mm
- Material: aço

**Informações úteis para o pedido**

| Distância (mm) | Altura (mm) | Cor | Ref. |
|---|---|---|---|
| 0 | 8.5 | NI \| ONS | 173L6100 |
| 3 | 11.5 | | 173L6130 |

**Planificação**

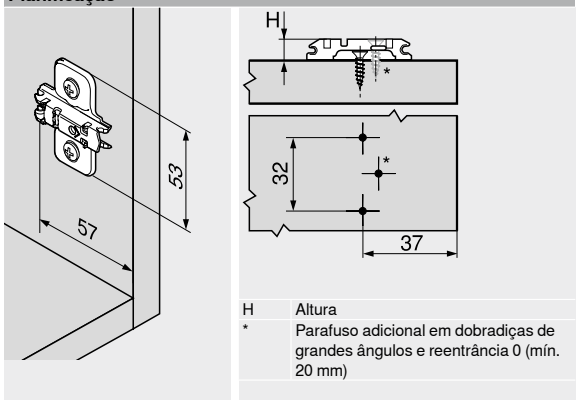


H Altura
* Parafuso adicional em dobradiças de grandes ângulos e reentrância 0 (mín. 20 mm)

## Calço cruz – 37/32



- Montagem com parafusos especiais pré-montados com buchas expansíveis – **EXPANDO**
- Com regulagem da altura ±2 mm
- Material: aço

**Informações úteis para o pedido**

| Distância (mm) | Altura (mm) | Cor | Ref. |
|---|---|---|---|
| 0 | 8.5 | NI | 174E6100.01 |
| 3 | 11.5 | | 174E6130.01 |

**Planificação**

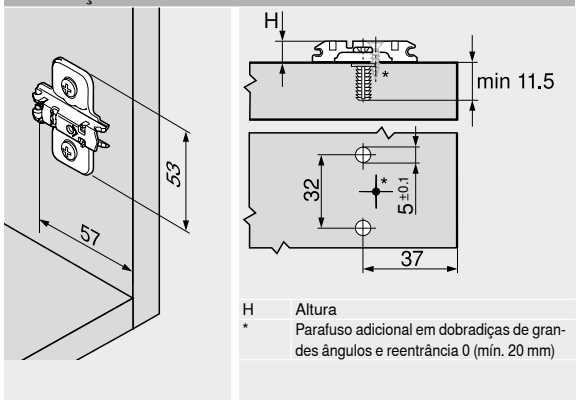


H Altura
* Parafuso adicional em dobradiças de grandes ângulos e reentrância 0 (mín. 20 mm)

2

## Calço cruz – 37/32



- Montagem com parafusos pré-montados Euro Ø 6 mm
- Com regulagem da altura ±3 mm
- Material: aço

**Informações úteis para o pedido**

| Distância (mm) | Altura (mm) | Cor | Ref. |
|---|---|---|---|
| 0 | 8.5 | NI | 173L8100 |
| 3 | 11.5 | | 173L8130 |

NI Niquelado(a)

**Planificação**

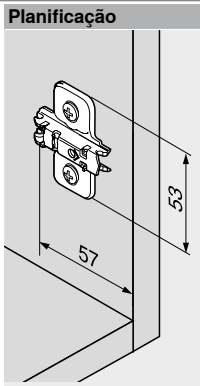


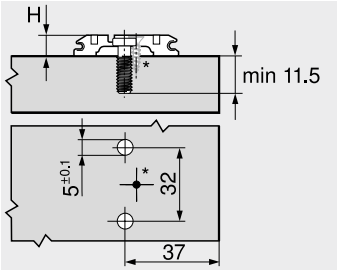


H Altura
* Parafuso adicional em dobradiças de grandes ângulos e reentrância 0 (mín. 20 mm)

## Calço cruz – Recobrimento parcial duplo – 37/32



- Montagem com parafusos especiais pré-montados Euro Ø 6 mm (668.1150)
- Com regulagem da altura ±3 mm
- Para recobrimento parcial duplo
- Material: aço

**Informações úteis para o pedido**

| Distância (mm) | Altura (mm) | Cor | Ref. |
|---|---|---|---|
| 0 | 8.5 | NI | 173L8100.21 |

**Planificação**

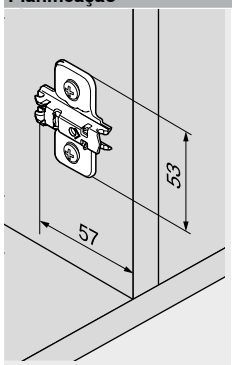


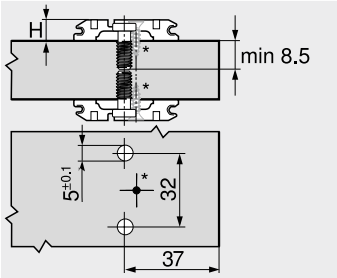


H Altura
* Parafuso suplementar geralmente necessário

## Calço cruz – 37/32



- Montagem por pressão com buchas aparafusadas
- Com regulagem da altura ±3 mm
- Material: aço

**Informações úteis para o pedido**

| Distância (mm) | Altura (mm) | Cor | Ref. |
|---|---|---|---|
| 0 | 8.5 | NI | 174L6100.05 |
| 3 | 11.5 | | 174L6130.05 |

**Acessórios**

| | Designação | Ref. |
|---|---|---|
|  | Matriz de pressão – Calço cruz – 174H71xx | MZM.0061.01 |

**Planificação**

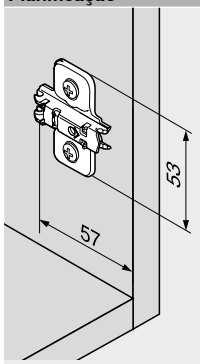


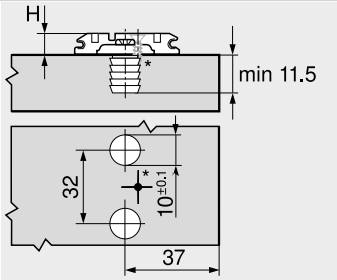


H Altura
* Parafuso adicional em dobradiças de grandes ângulos e reentrância 0 (mín. 20 mm)

## Calço cruz – 28/32



- Montagem com parafusos pré-montados Euro Ø 6 mm
- Com regulagem da altura ±3 mm
- Material: aço

**Informações úteis para o pedido**

| Distância (mm) | Altura (mm) | Cor | Ref. |
|---|---|---|---|
| 0 | 8.5 | NI | 173L8300 |
| 3 | 11.5 | | 173L8330 |

**Planificação**

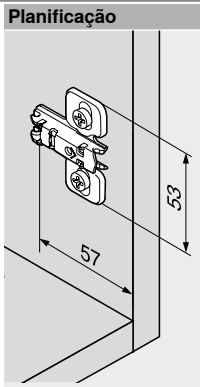


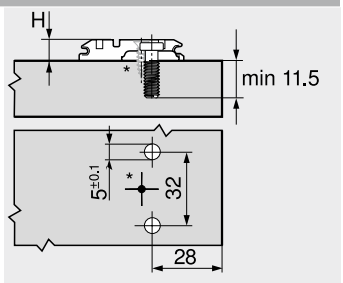


H Altura
* Parafuso adicional em dobradiças de grandes ângulos e reentrância 0 (mín. 20 mm)

## Calço cruz – 37/32



- Montagem com parafusos pré-montados Euro Ø 6 mm
- Com regulagem da altura ±3 mm
- Material: zamak

### Informações úteis para o pedido

| Distância (mm) | Altura (mm) | Cor | Ref. |
|---|---|---|---|
| 0 | 8.5 | NI | 175L8100 |
| 3 | 11.5 | | 175L8130 |
| 9 | 17.5 | | 175L8190 |
| 11 | 19.5 | | 175L8190.21 |

NI Niquelado(a)

### Planificação

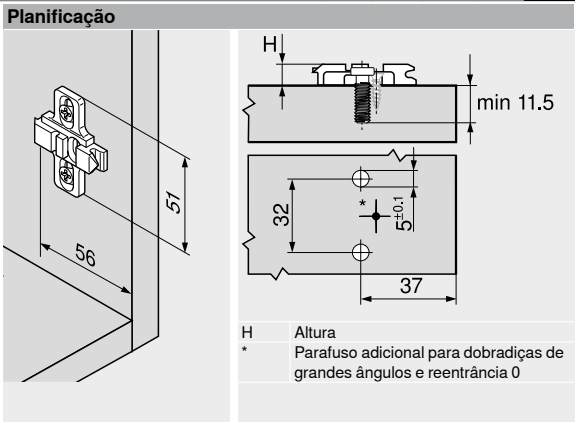


H Altura
* Parafuso adicional para dobradiças de grandes ângulos e reentrância 0

## Cunha para ângulo +5° – 37/32



- Montagem com parafusos autoatarraxantes Ø 3.5 ou Ø 4 mm
- Material: zamak
- Ideal para calços: 173H71X0 | 175H71X0 | 175H91X0

**Informações úteis para o pedido**

| Distância (mm) | Cor | Ref. |
|---|---|---|
| 0.8 | | 171A5010 |
| 3 | NI | 171A5040 |
| 6 | | 171A5070 |

NI Niquelado(a)

**Planificação**

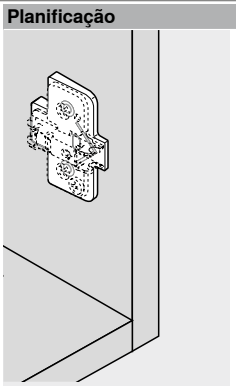

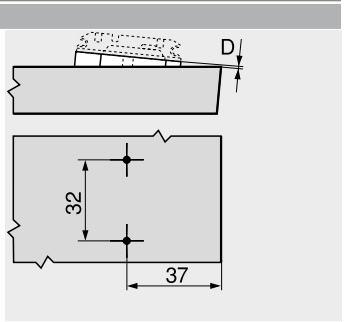


D Distância

## Cunha para ângulo –5° – 37/32



- Montagem com parafusos autoatarraxantes Ø 3.5 ou Ø 4 mm
- Material: zamak
- Ideal para calços: 173H71X0 | 175H71X0 | 175H91X0

**Informações úteis para o pedido**

| Distância (mm) | Cor | Ref. |
|---|---|---|
| 6 | NI | 171A5500 |

**Planificação**

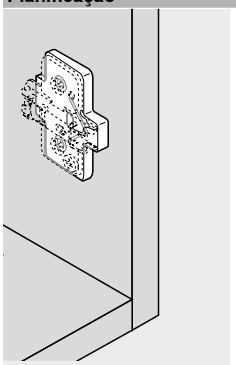

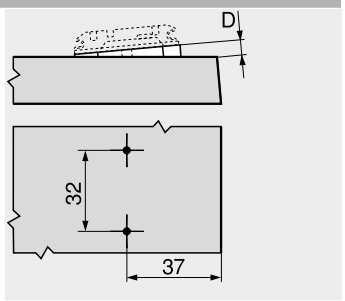


D Distância

## Capa para o braço da dobradiça

| Aplicações de Dobradiças | | Braço baixo da dobradiça | | Braço alto da dobradiça<br>Braço extra-alto da dobradiça | |
|---|---|---|---|---|---|
| Dobradiça 110°<br>Dobradiça 107° | |  |  |  |  |
| | **Cor** | NI \| ONS | NI \| ONS | NI \| ONS | NI |
| | **Material** | Aço | Aço | Aço | Aço |
| | **Impressão \| Estampagem** | Sem impressão | Com estampa | Sem impressão | Com estampa |
| | **Logo** | – | Blum | – | Blum |
| | **Ref.** | 70.1503 | 70.1503.BP | 70.1663 | 70.1663.BP |
| Dobradiça especial 110°<br>Dobradiça para cantos falsos, aplicação embutida<br>Dobradiça para cantos falsos, recobrimento<br>Dobradiça para móvel de canto<br>+45° II – Dobradiça de ângulo – Recobrimento | |  |  | | |
| | **Cor** | NI \| ONS | NI \| ONS | | |
| | **Material** | Aço | Aço | | |
| | **Impressão \| Estampagem** | Sem impressão | Com estampa | | |
| | **Logo** | – | Blum | | |
| | **Ref.** | 70.1503 | 70.1503.BP | | |
| Dobradiça **CLIP** 100° | |  |  |  |  |
| | **Cor** | NI | NI | NI | NI |
| | **Material** | Aço | Aço | Aço | Aço |
| | **Impressão \| Estampagem** | Sem impressão | Com estampa | Sem impressão | Com estampa |
| | **Logo** | – | Blum | – | Blum |
| | **Ref.** | 90M2503 | 90M2503.BP | 94M3603 | 94M3603.BP |
| Dobradiça 155°<br>Dobradiça 125°<br>Dobradiça para portas finas<br>Dobradiça **CRISTALLO**<br>Dobradiça **CRISTALLO** – Vitrines moduladas de vidro<br>Dobradiça para portas finas – Aplicação angular<br>Aplicação angular-**CRISTALLO** | |  |  |  |  |
| | **Cor** | NI \| ONS | NI | NI \| ONS | NI |
| | **Material** | Aço | Aço | Aço | Aço |
| | **Impressão \| Estampagem** | Sem impressão | Com estampa | Sem impressão | Com estampa |
| | **Logo** | – | Blum | – | Blum |
| | **Ref.** | 70.4503 | 70.4503.BP | 70.4503 | 70.4503.BP |
| Dobradiça 170° | |  |  |  |  |
| | **Cor** | NI | NI | NI | NI |
| | **Material** | Aço | Aço | Aço | Aço |
| | **Impressão \| Estampagem** | Sem impressão | Com estampa | Sem impressão | Com estampa |
| | **Logo** | – | Blum | – | Blum |
| | **Ref.** | 80.6507 | 80.6507.BP | 80.6507 | 80.6507.BP |
| Dobradiça para portas perfiladas<br>Dobradiça **CLIP top BLUMOTION** 95° para molduras em alumínio<br>Dobradiça **CLIP top** 95° para molduras em alumínio<br>Armários espelhados para banheiros com frentes salientes por toda a volta<br>Incl. aplicação angular ±5° | |  |  |  |  |
| | **Cor** | NI \| ONS | NI | NI \| ONS | NI |
| | **Material** | Aço | Aço | Aço | Aço |
| | **Impressão \| Estampagem** | Sem impressão | Com estampa | Sem impressão | Com estampa |
| | **Logo** | – | Blum | – | Blum |
| | **Ref.** | 70.1553 | 70.1553.BP | 70.1663 | 70.1663.BP |

Capas impressas individualmente a partir de 1000 pçs.

**Cor**

NI Niquelado(a) ONS Preto-ônix

## Capa para o braço da dobradiça

| Aplicações de Dobradiças | | Braço baixo da dobradiça | | Braço alto da dobradiça<br>Braço extra-alto da dobradiça | |
|---|---|---|---|---|---|
| Dobradiça para portas de vidro<br>Dobradiça mini | |  |  |  |  |
| | **Cor** | NI | NI | NI | NI |
| | **Material** | Aço | Aço | Aço | Aço |
| | **Impressão \| Estampagem** | Sem impressão | Com estampa | Sem impressão | Com estampa |
| | **Logo** | – | Blum | – | Blum |
| | **Ref.** | 70.1553 | 70.1553.BP | 70.1553 | 70.1553.BP |
| Dobradiças de ângulo restantes<br>Aplicações angulares restantes | |  |  | | |
| | **Cor** | NI \| ONS | NI | | |
| | **Material** | Aço | Aço | | |
| | **Impressão \| Estampagem** | Sem impressão | Com estampa | | |
| | **Logo** | – | Blum | | |
| | **Ref.** | 70.1553 | 70.1553.BP | | |

Capas impressas individualmente a partir de 1000 pçs.

**Cor**

| | | | |
|---|---|---|---|
| NI | Niquelado(a) | ONS | Preto-ônix |

## Distância-caneco da dobradiça

| Aplicações de Dobradiças | | CLIP top BLUMOTION – Dobradiças | CLIP top – Dobradiças |
|---|---|---|---|
| Dobradiça 110°<br>Dobradiça especial 110°<br>Dobradiça 155° | |  |  |
| | **Distância (mm)** | 1.5 | 1.5 |
| | **Cor** | R7037 | R7037 |
| | **Material** | Matéria plástica | Matéria plástica |
| | **Ref.** | 70T3507.21 | 70T3507.21 |
| Dobradiça 107°<br>Dobradiça para portas perfiladas<br>Dobradiça 125° | |  | |
| | **Distância (mm)** | 1.5 | |
| | **Cor** | R7037 | |
| | **Material** | Matéria plástica | |
| | **Ref.** | 70T3507.21 | |

**Cor**

| | |
|---|---|
| R7037 | RAL 7037 cinza |

## Capa-caneco da dobradiça

| Aplicações de Dobradiças | | CLIP top BLUMOTION – Dobradiças | CLIP top – Dobradiças |
|---|---|---|---|
| Dobradiça 110°<br>Dobradiça especial 110° | |  |  |
| | **Cor** | NI \| ONS | NI \| ONS |
| | **Material** | Aço | Aço |
| | **Ref.** | 70T3504 | 70T3504 |
| Dobradiça 107°<br>Dobradiça para portas perfiladas<br>Dobradiça para cantos falsos, aplicação embutida<br>Dobradiça para cantos falsos, recobrimento<br>Armários espelhados para banheiros com frentes salientes por toda a volta<br>Aplicação angular | |  |  |
| | **Cor** | NI \| ONS | NI \| ONS |
| | **Material** | Aço | Aço |
| | **Ref.** | 70T3504 | 70T1504 |
| Dobradiça 155°<br>Dobradiça 125° | |  |  |
| | **Cor** | NI \| ONS | NI \| ONS |
| | **Material** | Aço | Aço |
| | **Ref.** | 70T7504 | 70T7504 |
| Dobradiça para portas finas<br>Dobradiça para portas finas – Aplicação angular | |  |  |
| | **Cor** | NI \| ONS | NI |
| | **Material** | Aço | Aço |
| | **Ref.** | 70T4504 | 70T4504 |

| Cor | | | |
|---|---|---|---|
| NI | Niquelado(a) | ONS | Preto-ônix |

2

## Parafuso autoatarraxante – Ø 3.5 mm




- Cor: niquelado
- Material: aço

| Informações úteis para o pedido | | |
|---|---|---|
| Comprimento X (mm) | Diâmetro (mm) | Ref. |
| 15.0 | Ø 3.5 | 609.1500 |
| 17.0 | | 609.1700 |

## Parafuso de folha metálica cabeça embutida – Ø 3.5 mm

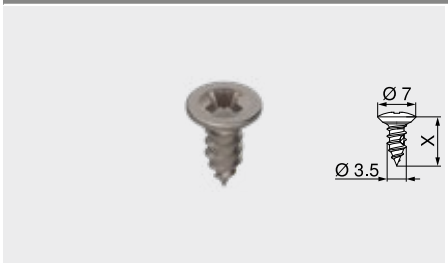


- Para fixação frontal em molduras largas em alumínio
- Diâmetro de perfuração Ø 2.8 mm
- Cor: niquelado
- Material: aço

| Informações úteis para o pedido | | |
|---|---|---|
| Comprimento X (mm) | Diâmetro (mm) | Ref. |
| 9.5 | Ø 3.5 | 660.0950 |

## Parafuso Euro – Ø 6.0 mm

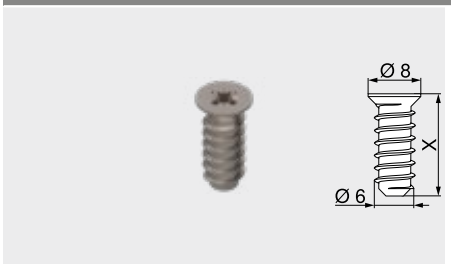


- Diâmetro de perfuração Ø 5 mm
- Cor: niquelado
- Material: aço

| Informações úteis para o pedido | | |
|---|---|---|
| Comprimento X (mm) | Diâmetro (mm) | Ref. |
| 10.0 | Ø 6.0 | 661.1000.HG |
| 11.5 | | 661.1150.HG |
| 13.0 | | 661.1300.HG |
| 14.5 | | 661.1450.HG |
| 20.0 | | 661.2000.HG |

## Broca de centrar



- Para a furação preliminar para parafusos autoatarraxantes Ø 3.5 mm
- Profundidade da furação até 8 mm
- Material: aço, temperado

| Informações úteis para o pedido | | |
|---|---|---|
| Designação | Diâmetro (mm) | Ref. |
| Broca de centrar | Ø 2.7 | M01.ZZ03.01 |
| Broca suplementar | | M01.ZZB3 |

## Amortecedor adesivo

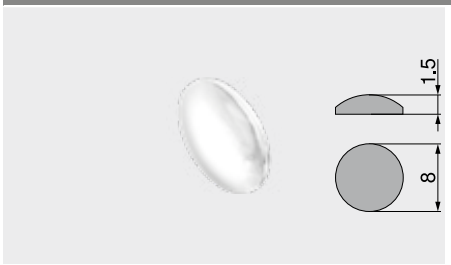


- Para amortecer ruídos
- Cor: branco natural
- Material: matéria plástica

| Informações úteis para o pedido | |
|---|---|
| Diâmetro (mm) | Ref. |
| Ø 8.0 | 993.710 |

## Amortecedor para embutir

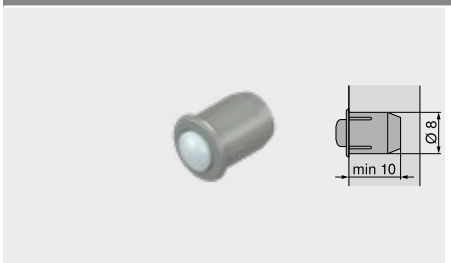


- Para amortecer ruídos
- Em 2 peças
- Cor: RAL 9006 cinza
- Material: matéria plástica

| Informações úteis para o pedido | |
|---|---|
| Diâmetro (mm) | Ref. |
| Ø 8.0 | 993.706 |

## Chave Phillips



- Cabo laranja com impressão Blum
- Cor: preto/laranja
- Material: matéria plástica/aço

| Informações úteis para o pedido | | |
|---|---|---|
| **Porta-ferramentas** | **Comprimento total (mm)** | **Ref.** |
| Pozidriv PZ 2 | 210 | **303.756.1** |

## Chave de fenda



- Cabo laranja com impressão Blum
- Cor: preto/laranja
- Material: matéria plástica/aço

| Informações úteis para o pedido | | |
|---|---|---|
| **Porta-ferramentas** | **Comprimento total (mm)** | **Ref.** |
| Tamanho 1 | 200 | **314.928.1** |

## O sistema de dobradiças com a técnica do deslizamento



O sistema de dobradiças econômico oferece a solução ideal para muitos desafios. É o sistema já há muitos anos comprovado, com sua técnica combinada de deslizamento e aparafusamento.

- Montagem simples e racional por meio de um breve trajeto deslizante
- Alto conforto na regulagem e quadro de folgas uniforme devido à possibilidade do ajuste tridimensional
- Segurança antidesenganche integrada



Montagem simples da porta no armário com um breve trajeto deslizante.



**Dobradiça para cantos falsos**

- Para construção de cantos falsos aplicação embutida
- A partir de uma largura interna de canto falso 28 mm
- Com **BLUMOTION** integrado





**Dobradiça para portas deslizantes de refrigeradores**

- A regulagem tridimensional é bem acessível no refrigerador montado
- A frente pode ser retirada com o refrigerador montado
- Espessuras frontais FD até 30 mm são possíveis
- O refrigerador pode ser inserido com a frente já montada

## Sistemas de dobradiças


Imagem simbólica


Sistemas de dobradiças 70

**CLIP top BLUMOTION** | **CLIP top** – Dobradiças 72


| Aplicações de Dobradiças | OW | MODUL BLUMOTION | MODUL | Cor | Situação de recobrimento | Fixação do caneco | Webcode | Página |
|---|---|---|---|---|---|---|---|---|
| **Aplicação standard** | | | | | | | | |
| Dobradiça 100° | 100° | | ● | NI | | | DQE3XA | 164 |
| **Aplicação cantos falsos** | | | | | | | | |
| Dobradiça para cantos falsos, aplicação embutida | 95° | ● | | NI | | | DQE4MM | 166 |
| **Aplicação – Refrigeradores** | | | | | | | | |
| Dobradiça para portas deslizantes de refrigeradores | 95° | | ● | NI \| ONS | | | DQE5BY | 168 |
| **Calços** | | | | | | | | |
| Calços | | | | | | | | 170 |

OW Ângulo de abertura ● Com mola NI Niquelado(a) ONS Preto-ônix

## Acessórios


Imagem simbólica


Capa para o braço da dobradiça 172

Parafusos 173

Broca de centrar 173

Amortecedor 173

Chave de fendas 174


## Montagem, desmontagem e ajuste


Imagem simbólica

**Montagem, desmontagem e ajuste**

**URL curto**
**www.blum.com/a240**

## Quantidade de dobradiças

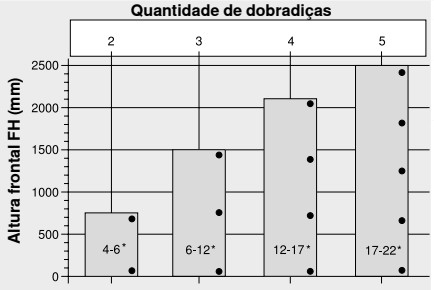


* Peso frontal FG (kg)

A quantidade de dobradiças depende do peso frontal FG e da altura frontal FH

Para uma boa estabilidade, deve ser selecionada a maior distância possível da dobradiça

As especificações de carga e altura referem-se a larguras frontais FB de 600 mm

## Pictogramas

- Artigos somente sob consulta
- Webcode – Digitar ou clicar no configurador de produtos
- Recobrimento total
- Recobrimento central/parcial
- Porta embutida
- Aplicação cantos falsos
- Dobradiça com braço baixo
- Dobradiça com braço alto
- Dobradiça com braço extra-alto
- Caneco/parafuso
- Caneco/pressão

## Dobradiça 100°

Webcode – Digitar ou clicar no configurador de produtos: DQE3XA



- **MODUL** com fechamento automático (mola)
- Braço da dobradiça com a técnica de fixação por deslizamento
- Ângulo de abertura 100°
- Ajuste frontal tridimensional
- Segurança antidesenganche integrada

**Aplicação**

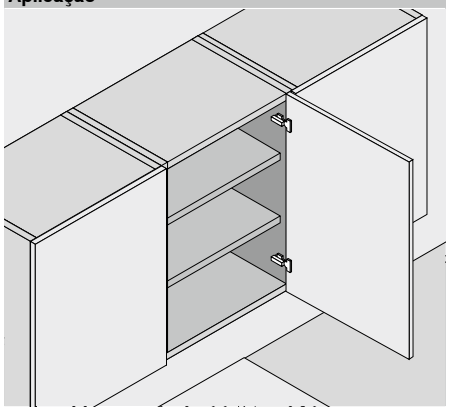

### Informações úteis para o pedido

**Recobrimento total**

| Caneco Dobradiça | Mola | Cor | Ref. |
|---|---|---|---|
| MODUL | ● | NI | 91M2550 |

| Caneco Dobradiça | Mola | Cor | Ref. |
|---|---|---|---|
| MODUL | ● | NI | 91M2580 |

**Recobrimento central/parcial**

| Caneco Dobradiça | Mola | Cor | Ref. |
|---|---|---|---|
| MODUL | ● | NI | 91M2650 |

**Porta embutida**

| Caneco Dobradiça | Mola | Cor | Ref. |
|---|---|---|---|
| MODUL | ● | NI | 91M2750 |

### Acessórios

**Capa para o braço da dobradiça**

| Impressão \| Estampagem | Logo | Cor | Ref. |
|---|---|---|---|
| Sem impressão | – | NI | 90M2503 |
| Com estampa | Blum | NI | 90M2503.BP |

**Capa para o braço da dobradiça**

| Impressão \| Estampagem | Logo | Cor | Ref. |
|---|---|---|---|
| Sem impressão | – | NI | 90M2603 |

**Capa para o braço da dobradiça**

| Impressão \| Estampagem | Logo | Cor | Ref. |
|---|---|---|---|
| Sem impressão | – | NI | 90M2603 |

### Acessórios – Geral

**TIP-ON para portas**

| Versão | TIP-ON Mola | Mola | Ref. |
|---|---|---|---|
| Versão longa | ■ | ● | 956A1006 |
| | ■■ | ● | 956A1006F |

**Parafuso autoatarraxante**

| Comprimento (mm) | Diâmetro (mm) | Ref. |
|---|---|---|
| 15.0 | Ø 3.5 | 609.1500 |
| 17.0 | | 609.1700 |

**Matriz de pressão**

| Cor | Material | Ref. |
|---|---|---|
| OR | Matéria plástica | MZM.0040 |

**TIP-ON Mola**

| | |
|---|---|
| ■ | Mola standard |
| ■■ | Mola forte |

**Mola**

| | |
|---|---|
| ● | Com mola |

**Cor**

| | |
|---|---|
| NI | Niquelado(a) |
| OR | Laranja |

## Dobradiça 100°

Webcode – Digitar ou clicar no configurador de produtos: DQE3XA

### Planificação

**Dimensões da dobradiça e cálculo das folgas com ajuste de fábrica (Distância do calço = 0 mm)**

Reentrância da porta com ângulo de abertura total

#### Recobrimento total

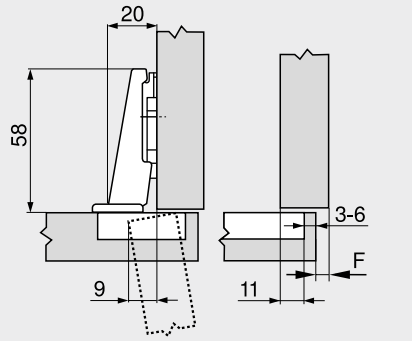


F Folga

#### Recobrimento central/parcial

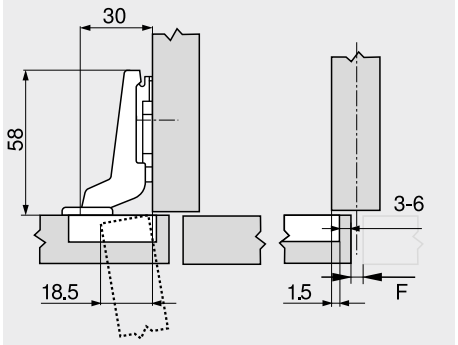


#### Porta embutida

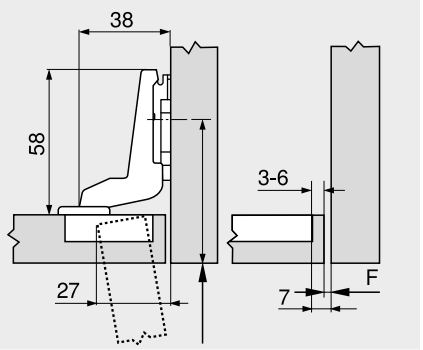


A Retroceder a posição de aparafusamento do calço para a espessura frontal FD

### Distância de fixação do caneco TB

**Recobrimento frontal FA (mm)**

| MD | 5 | 6 | 7 | 8 | 9 | 10 | 11 | 12 | 13 | 14 | 15 | 16 | 17 |
|---|---|---|---|---|---|---|---|---|---|---|---|---|---|
| 0 | | | | | | | | | | 3 | 4 | 5 | 6 |
| 3 | | | | | | | 3 | 4 | 5 | 6 | | | |
| – | | | | | | | | | | | | | |
| – | | | | | | | | | | | | | |

MD Distância dos calços (mm)

**Recobrimento frontal FA (mm)**

| MD | −4.5 | −3.5 | −2.5 | −1.5 | −0.5 | 0.5 | 1.5 | 2.5 | 3.5 | 4.5 | 5.5 | 6.5 | 7.5 |
|---|---|---|---|---|---|---|---|---|---|---|---|---|---|
| 0 | | | | | | | | | | 3 | 4 | 5 | 6 |
| 3 | | | | | | | 3 | 4 | 5 | 6 | | | |
| – | | | | | | | | | | | | | |
| – | | | | | | | | | | | | | |

MD Distância dos calços (mm)

**Recobrimento frontal FA (mm)**

| MD | −7 | −6 | −5 | −4 | −3 | −2 | −1 |
|---|---|---|---|---|---|---|---|
| 0 | | | | 3 | 4 | 5 | 6 |
| 3 | 3 | 4 | 5 | 6 | | | |
| – | | | | | | | |
| – | | | | | | | |

MD Distância dos calços (mm)

### Folga mínima da folga F para frentes com raio frontal (R = 1 mm) com ajuste de fábrica




| Distância de fixação do caneco TB (mm) | Espessura frontal FD (mm) 16 | 18 | 19 | 20 | 21 | 22 | 24 | 26 | 28 | 30 | 31 | 32 |
|---|---|---|---|---|---|---|---|---|---|---|---|---|
| 3 | 0.3 | 0.5 | 0.7 | 1.0 | 1.3 | 1.6 | 3.3 | △ | △ | △ | △ | △ |
| 4 | 0.3 | 0.5 | 0.7 | 1.0 | 1.2 | 1.6 | 3.2 | △ | △ | △ | △ | △ |
| 5 | 0.3 | 0.5 | 0.7 | 0.9 | 1.2 | 1.5 | 2.6 | △ | △ | △ | △ | △ |
| 6 | 0.3 | 0.5 | 0.7 | 0.9 | 1.1 | 1.4 | 2.4 | △ | △ | △ | △ | △ |
| Adicionalmente em +2 mm na regulagem lateral | | | | | | | | | | | | |
| | +0.1 | +0.3 | +0.3 | +0.4 | +0.4 | +0.5 | +0.4 | | | | | |

△ Recomendamos um teste de recobrimento

### Regulagem

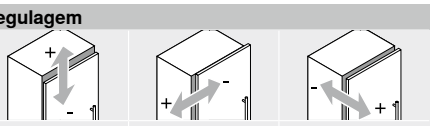


Máx. ±3.0 mm
Vide calços

±2.0 mm

±2.0 mm

### Montagem com parafuso

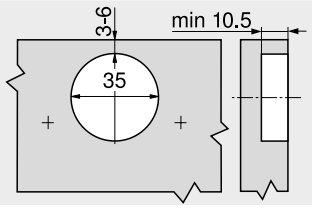


### Montagem por pressão

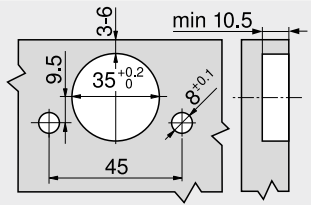


### Dimensões do caneco

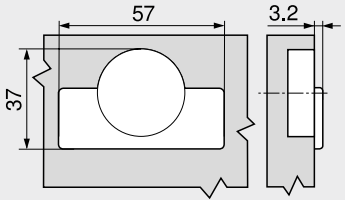


### Sumário


| | |
|---|---|
| Sinopse | 163 |
| Calços | 170 |
| Acessórios – Capa para o braço da dobradiça | 173 |
| Acessórios | 174 |
| Serviços Blum | 602 |
| Outras informações técnicas | 708 |


**Montagem, desmontagem e ajuste**

URL curto
www.blum.com/a240

## Dobradiça para cantos falsos, aplicação embutida

Webcode – Digitar ou clicar no configurador de produtos DQE4MM



- Dobradiça para **construções com cantos falsos**
- **MODUL BLUMOTION** com **BLUMOTION** integrado (com desativação)
- Braço da dobradiça com a técnica de fixação por deslizamento
- Compatível apenas com calço **199.8130**
- Ângulo de abertura 95°
- Ajuste frontal tridimensional
- Segurança antidesenganche integrada

**Aplicação**

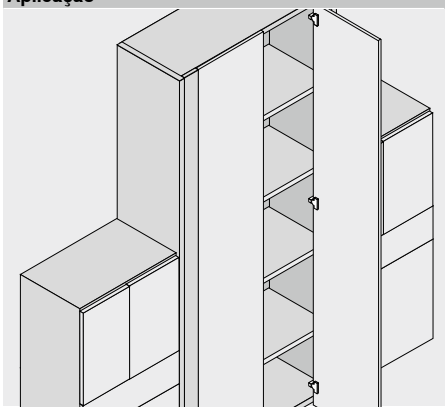

### Informações úteis para o pedido

**Aplicação embutida**

**Caneco** – **Aparafusamento**

| Dobradiça | Mola | Cor | Ref. |
|---|---|---|---|
| MODUL BLUMOTION | ● | NI | 99B9550 |

**Calço cruz – Dobradiça para cantos falsos, aplicação embutida – 14/32**

| Distância (mm) | Altura (mm) | Cor | Ref. |
|---|---|---|---|
| 3 | 12.2 | NI | 199.8130 |

### Acessórios

**Capa para o braço da dobradiça**

| Impressão \| Estampagem | Logo | Cor | Ref. |
|---|---|---|---|
| Sem impressão | – | NI | 90M2503 |
| Com estampa | Blum | NI | 90M2503.BP |

### Acessórios – Geral

**TIP-ON para portas**

| Versão | TIP-ON Mola | Mola | Ref. |
|---|---|---|---|
| Versão longa | ■ | ● | 956A1006 |
| | ■■ | ● | 956A1006F |

**TIP-ON Mola**

| | |
|---|---|
| ■ | Mola standard |
| ■■ | Mola forte |

**Capa-caneco da dobradiça**

| Dobradiça | Cor | Ref. |
|---|---|---|
| MODUL BLUMOTION | NI | 70T3504 |

**Mola**

| | |
|---|---|
| ● | Com mola |

**Parafuso autoatarraxante**

| Comprimento (mm) | Diâmetro (mm) | Ref. |
|---|---|---|
| 15.0 | Ø 3.5 | 609.1500 |
| 17.0 | | 609.1700 |

**Cor**

| | |
|---|---|
| NI | Niquelado(a) |

## Dobradiça para cantos falsos, aplicação embutida

Webcode – Digitar ou clicar no configurador de produtos: DQE4MM

### Planificação

**Dimensões da dobradiça e cálculo das folgas com ajuste de fábrica (Distância do calço = 3 mm)**

Reentrância da porta com ângulo de abertura total

### Aplicação embutida

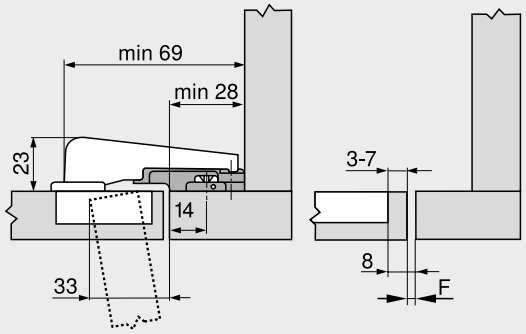


Posição de fixação do canto falso: 14 mm
Calço cruz – Dobradiça para cantos falsos, aplicação embutida – 14/32
F Folga

### Folga mínima da folga F para frentes com raio frontal (R = 1 mm) com ajuste de fábrica




| Distância de fixação do caneco TB (mm) | Espessura frontal FD (mm) | | | | | | | | | | | |
|---|---|---|---|---|---|---|---|---|---|---|---|---|
| | 16 | 18 | 19 | 20 | 22 | 24 | 26 | 28 | 29 | 30 | 31 | 32 |
| 3 | 0.2 | 0.3 | 0.4 | 0.5 | 0.8 | 1.0 | 1.5 | 1.9 | △ | △ | △ | △ |
| 4 | 0.2 | 0.3 | 0.4 | 0.5 | 0.7 | 1.0 | 1.4 | 1.8 | △ | △ | △ | △ |
| 5 | 0.2 | 0.3 | 0.4 | 0.5 | 0.7 | 1.0 | 1.4 | 1.8 | △ | △ | △ | △ |
| 6 | 0.2 | 0.3 | 0.4 | 0.5 | 0.7 | 1.0 | 1.4 | 1.8 | △ | △ | △ | △ |
| 7 | 0.2 | 0.3 | 0.4 | 0.5 | 0.7 | 0.9 | 1.4 | 1.7 | △ | △ | △ | △ |

△ Recomendamos um teste de recobrimento

### Regulagem

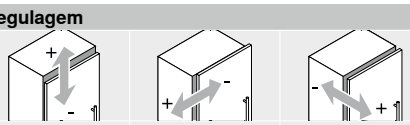


Máx. ±2.0 mm
Vide calços

±2.0 mm

±0.8 mm

### Montagem com parafuso

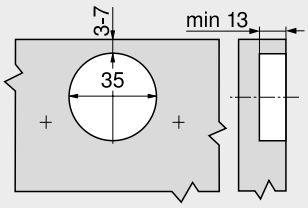


### Dimensões do caneco

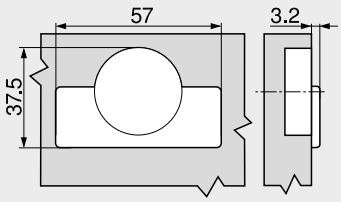


### Sumário


| | |
|---|---|
| Sinopse | 163 |
| Calços | 170 |
| Acessórios – Capa para o braço da dobradiça | 173 |
| Acessórios | 174 |
| **TIP-ON** para portas | 190 |
| Serviços Blum | 602 |
| Outras informações técnicas | 708 |


**Montagem, desmontagem e ajuste**

URL curto
www.blum.com/a240

## Dobradiça para portas deslizantes de refrigeradores



- Dobradiça para **portas conjugadas de refrigeradores**
- Altura total plana
- Espessuras frontais FD até 30 mm são possíveis
- **MODUL** com fechamento automático (mola)
- Braço da dobradiça com a técnica de fixação por deslizamento
- Compatível apenas com calço **194K6100E**
- Ângulo de abertura 95°
- Regulagem frontal tridimensional bem acessível em refrigerador montado
- Montagem e desmontagem da frente possíveis em refrigerador montado
- Segurança antidesenganche integrada

Webcode – Digitar ou clicar no configurador de produtos **DQE5BY**

**Aplicação**

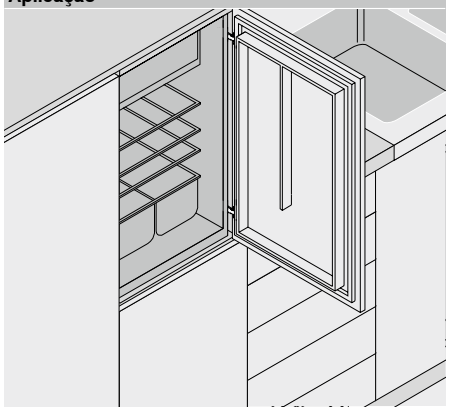

### Informações úteis para o pedido

**Recobrimento total**

| Caneco Dobradiça | Mola | Aparafusamento Cor | Ref. |
|---|---|---|---|
| MODUL | ● | NI \| ONS | 91K9550 |

| Caneco Dobradiça | Mola | Fixação p/ pressão Cor | Ref. |
|---|---|---|---|
| MODUL | ● | NI | 91K9580 |

**Calço cruz para dobradiça para portas deslizantes de refrigeradores**

| Distância (mm) | Altura (mm) | Cor | Ref. |
|---|---|---|---|
| 0 | 10.3 | NI \| ONS | 194K6100E |

### Acessórios – Geral

**Capa-caneco da dobradiça**

| Dobradiça | Cor | Ref. |
|---|---|---|
| MODUL | NI \| ONS | 70T3504 |

**Parafuso autoatarraxante**

| Comprimento (mm) | Diâmetro (mm) | Ref. |
|---|---|---|
| 15.0 | Ø 3.5 | 609.1500 |
| 17.0 | | 609.1700 |

**Matriz de pressão**

| Cor | Material | Ref. |
|---|---|---|
| OR | Matéria plástica | MZM.0040 |

| Mola | |
|---|---|
| ● | Com mola |

| Cor | |
|---|---|
| NI | Niquelado(a) |
| ONS | Preto-ônix |
| OR | Laranja |

## Dobradiça para portas deslizantes de refrigeradores

Webcode – Digitar ou clicar no configurador de produtos: DQE5BY

### Planificação

**Dimensões da dobradiça e cálculo das folgas com ajuste de fábrica (Distância do calço = 0 mm)**

Reentrância da porta com ângulo de abertura total

### Recobrimento total

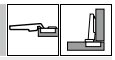

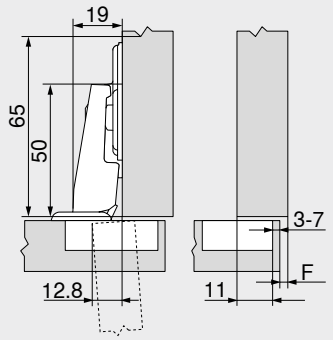


F Folga

### Distância de fixação do caneco TB

| MD | Recobrimento frontal FA (mm) | | | | | | | | | | | | |
|---|---|---|---|---|---|---|---|---|---|---|---|---|---|
| | 6 | 7 | 8 | 9 | 10 | 11 | 12 | 13 | 14 | 15 | 16 | 17 | 18 |
| 0 | | | | | | | | | 3 | 4 | 5 | 6 | 7 |
| 3 | | | | | | | | | | | | | |
| 6 | | | | | | | | | | | | | |
| 9 | | | | | | | | | | | | | |

MD Distância dos calços (mm)

### Folga mínima da folga F para frentes com raio frontal (R = 1 mm) com ajuste de fábrica




| Distância de fixação do caneco TB (mm) | Espessura frontal FD (mm) | | | | | | | | | | | |
|---|---|---|---|---|---|---|---|---|---|---|---|---|
| | 16 | 18 | 19 | 20 | 22 | 24 | 26 | 28 | 29 | 30 | 31 | 32 |
| 3 | 0.2 | 0.2 | 0.3 | 0.4 | 0.5 | 0.8 | 1.3 | 2.5 | 3.5 | 4.4 | 5.3 | 6.1 |
| 4 | 0.2 | 0.2 | 0.3 | 0.4 | 0.5 | 0.8 | 1.3 | 1.9 | 2.9 | 3.8 | 4.7 | 5.5 |
| 5 | 0.2 | 0.2 | 0.3 | 0.4 | 0.5 | 0.8 | 1.2 | 1.7 | 2.4 | 3.2 | 4.0 | 4.9 |
| 6 | 0.2 | 0.2 | 0.3 | 0.4 | 0.5 | 0.8 | 1.2 | 1.7 | 2.2 | 2.8 | 3.5 | 4.3 |
| 7 | 0.2 | 0.2 | 0.3 | 0.4 | 0.5 | 0.8 | 1.2 | 1.6 | 2.0 | 2.4 | 3.0 | 3.8 |
| Adicionalmente em +2 mm na regulagem lateral | | | | | | | | | | | | |
| | +0.0 | +0.1 | +0.1 | +0.1 | +0.3 | +0.5 | +0.4 | +0.4 | +0.4 | +0.4 | +0.3 | +0.2 |

### Regulagem

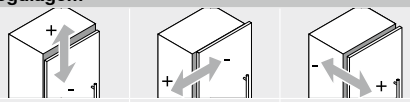

Máx. ±2.0 mm
Vide calços

±2.0 mm

+3.0 mm
–2.0 mm

### Montagem com parafuso

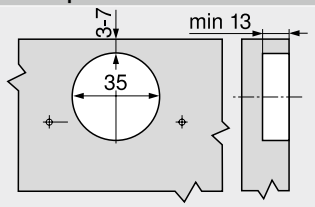


### Montagem por pressão

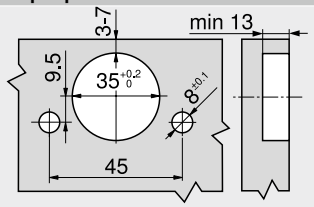


### Dimensões do caneco

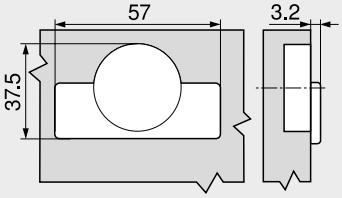


### Sumário


| | |
|---|---|
| Sinopse | 163 |
| Calços | 170 |
| Acessórios | 174 |
| Serviços Blum | 602 |
| Outras informações técnicas | 708 |


**Montagem, desmontagem e ajuste**

URL curto
www.blum.com/a240

| Designação | Material | Regulagem | Altura (mm) | | | |
|---|---|---|---|---|---|---|
| **Calços** | | | | | | |
| Calço cruz – 37/32 | Aço | Furação oblonga | ±2.0 | | 170 | |
| Calço cruz – 37/32 | Aço | Furação oblonga | ±3.0 | 170 | | 171 |
| Calço cruz – Recobrimento parcial duplo – 37/32 | Aço | Furação oblonga | ±3.0 | | | 171 |
| Calço cruz – Dobradiça para cantos falsos, aplicação embutida – 14/32 | Zamak | Furação oblonga | ±2.0 | | | 171 |
| Calço cruz – Dobradiça para portas deslizantes de refrigeradores – 37/32 | Aço | Furação oblonga | ±2.0 | | 171 | |

| Cor | |
|---|---|
| NI | Niquelado(a) |

| Cor | |
|---|---|
| ONS | Preto-ônix |

**Pictogramas**

- Artigos somente sob consulta
- Fixação com parafusos autoatarraxantes
- **EXPANDO**-fixação
- Fixação com parafusos Euro

## Calço cruz – 37/32



**Informações úteis para o pedido**

| Distância (mm) | Altura (mm) | Cor | Ref. |
|---|---|---|---|
| 0 | 8.3 | NI | 193L6100 |
| 3 | 11.3 | | 193L6130 |

NI Niquelado(a)

- Montagem com parafusos autoatarraxantes Ø 3.5 ou Ø 4 mm
- Com regulagem da altura ±3 mm
- Comprimento recomendado de parafuso 17 mm
- Material: aço

**Planificação**

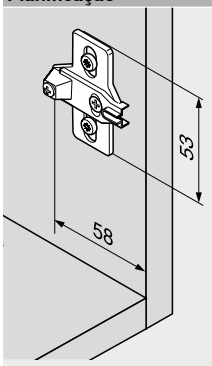


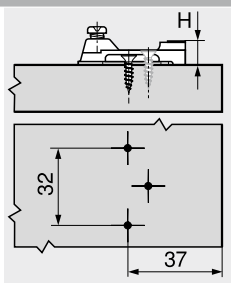


H Altura

## Calço cruz – 37/32



**Informações úteis para o pedido**

| Distância (mm) | Altura (mm) | Cor | Ref. |
|---|---|---|---|
| 0 | 8.3 | NI | 194E6100.ED |
| 3 | 11.3 | | 194E6130.ED |

- Montagem com parafusos especiais pré-montados com buchas expansíveis – **EXPANDO**
- Com regulagem da altura ±2 mm
- Material: aço

**Planificação**

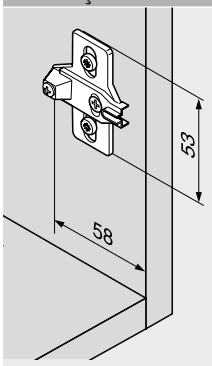


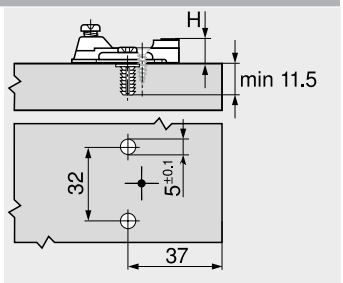


H Altura

## Calço cruz – 37/32



- Montagem com parafusos pré-montados Euro Ø 6 mm
- Com regulagem da altura ±3 mm
- Material: aço

**Informações úteis para o pedido**

| Distância (mm) | Altura (mm) | Cor | Ref. |
|---|---|---|---|
| 0 | 8.3 | NI | 193L8100 |

NI Niquelado(a) ONS Preto-ônix

**Planificação**

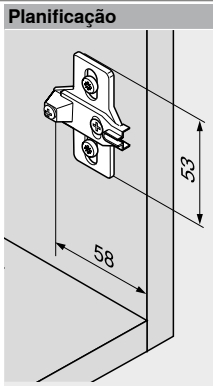


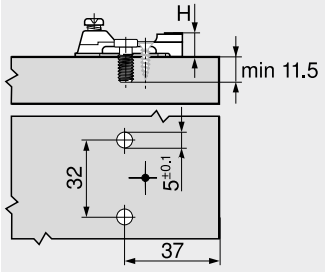


H Altura

## Calço cruz – Recobrimento parcial duplo – 37/32



- Montagem com parafusos pré-montados Euro Ø 6 mm
- Com regulagem da altura ±3 mm
- Para recobrimento parcial duplo
- Material: aço

**Informações úteis para o pedido**

| Distância (mm) | Altura (mm) | Cor | Ref. |
|---|---|---|---|
| 0 | 8.3 | NI | 193L8100.21 |

**Planificação**

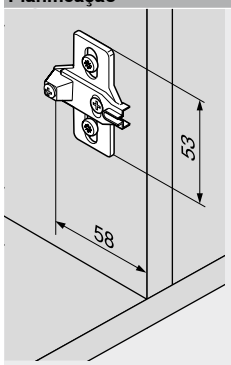


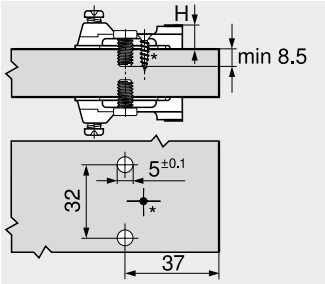


H Altura
* Parafuso suplementar geralmente necessário

## Calço cruz – Dobradiça para cantos falsos, aplicação embutida – 14/32



- Montagem com parafusos pré-montados Euro Ø 6 mm
- Com regulagem da altura ±2 mm
- Para dobradiça para cantos falsos
- Material: zamak

**Informações úteis para o pedido**

| Distância (mm) | Altura (mm) | Cor | Ref. |
|---|---|---|---|
| 3 | 12.2 | NI | 199.8130 |

**Planificação**

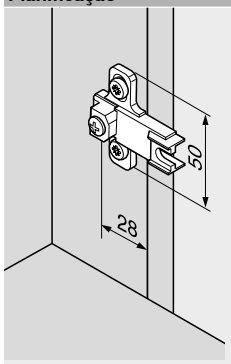


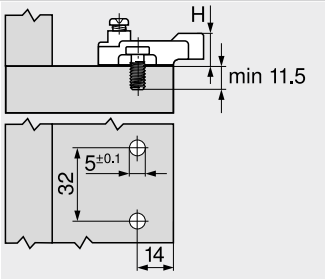


H Altura

## Calço cruz – Dobradiça para portas deslizantes de refrigeradores – 37/32



- Montagem com parafusos especiais pré-montados com buchas expansíveis – **EXPANDO**
- Com regulagem da altura ±2 mm
- Para dobradiça para portas deslizantes de refrigeradores
- Material: aço

**Informações úteis para o pedido**

| Distância (mm) | Altura (mm) | Cor | Ref. |
|---|---|---|---|
| 0 | 10.3 | NI \| ONS | 194K6100E |

**Planificação**

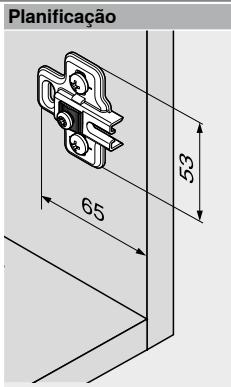


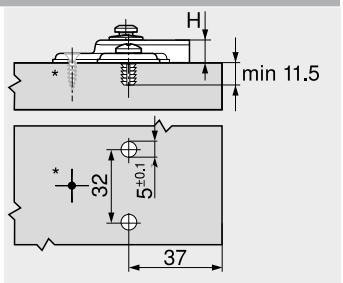


H Altura
* Parafuso adicional opcional

2

## Capa para o braço da dobradiça

| Aplicações de Dobradiças | | Braço baixo da dobradiça | | Braço alto da dobradiça<br>Braço extra-alto da dobradiça |
|---|---|---|---|---|
| Dobradiça 100° | |  |  |  |
| | **Cor** | NI | NI | NI |
| | **Material** | Aço | Aço | Aço |
| | **Impressão \| Estampagem** | Sem impressão | Com estampa | Sem impressão |
| | **Logo** | – | Blum | – |
| | **Ref.** | 90M2503 | 90M2503.BP | 90M2603 |
| Dobradiça para cantos falsos, aplicação embutida | |  |  | |
| | **Cor** | NI | NI | |
| | **Material** | Aço | Aço | |
| | **Impressão \| Estampagem** | Sem impressão | Com estampa | |
| | **Logo** | – | Blum | |
| | **Ref.** | 90M2503 | 90M2503.BP | |

Capas impressas individualmente a partir de 1000 pçs.

**Cor**

NI Niquelado(a)

## Capa-caneco da dobradiça

| Aplicações de Dobradiças | | MODUL BLUMOTION | MODUL |
|---|---|---|---|
| Dobradiça para cantos falsos, aplicação embutida | |  | |
| | **Cor** | NI | |
| | **Material** | Aço | |
| | **Ref.** | 70T3504 | |
| Dobradiça para portas deslizantes de refrigeradores | | |  |
| | **Cor** | | NI \| ONS |
| | **Material** | | Aço |
| | **Ref.** | | 70T3504 |

**Cor**

NI Niquelado(a) ONS Preto-ônix

## Parafuso autoatarraxante – Ø 3.5 mm




- Cor: niquelado
- Material: aço

| Informações úteis para o pedido | | |
|---|---|---|
| Comprimento X (mm) | Diâmetro (mm) | Ref. |
| 15.0 | Ø 3.5 | 609.1500 |
| 17.0 | | 609.1700 |

## Parafuso Euro – Ø 6.0 mm

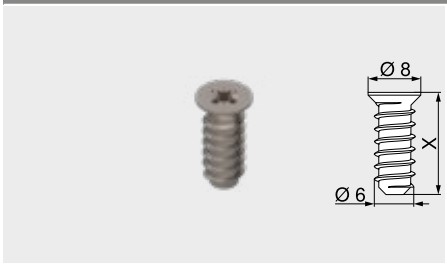


- Diâmetro de perfuração Ø 5 mm
- Cor: niquelado
- Material: aço

| Informações úteis para o pedido | | |
|---|---|---|
| Comprimento X (mm) | Diâmetro (mm) | Ref. |
| 10.0 | Ø 6.0 | 661.1000.HG |
| 11.5 | | 661.1150.HG |
| 13.0 | | 661.1300.HG |
| 14.5 | | 661.1450.HG |
| 20.0 | | 661.2000.HG |

## Broca de centrar



- Para a furação preliminar para parafusos autoatarraxantes Ø 3.5 mm
- Profundidade da furação até 8 mm
- Material: aço, temperado

| Informações úteis para o pedido | | |
|---|---|---|
| Designação | Diâmetro (mm) | Ref. |
| Broca de centrar | Ø 2.7 | M01.ZZ03.01 |
| Broca suplementar | | M01.ZZB3 |

## Amortecedor adesivo

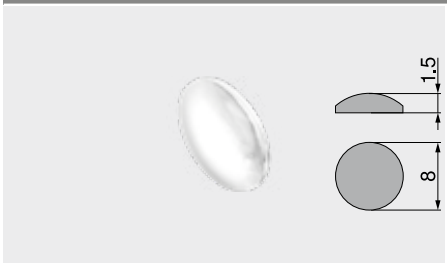


- Para amortecer ruídos
- Cor: branco natural
- Material: matéria plástica

| Informações úteis para o pedido | |
|---|---|
| Diâmetro (mm) | Ref. |
| Ø 8.0 | 993.710 |

## Amortecedor para embutir

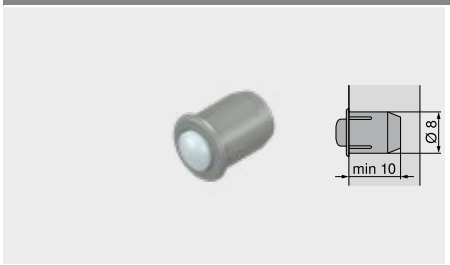


- Para amortecer ruídos
- Em 2 peças
- Cor: RAL 9006 cinza
- Material: matéria plástica

| Informações úteis para o pedido | |
|---|---|
| Diâmetro (mm) | Ref. |
| Ø 8.0 | 993.706 |

## Chave Phillips



- Cabo laranja com impressão Blum
- Cor: preto/laranja
- Material: matéria plástica/aço

| Informações úteis para o pedido | | |
|---|---|---|
| **Porta-ferramentas** | **Comprimento total (mm)** | **Ref.** |
| Pozidriv PZ 2 | 210 | **303.756.1** |

## Chave de fenda



- Cabo laranja com impressão Blum
- Cor: preto/laranja
- Material: matéria plástica/aço

| Informações úteis para o pedido | | |
|---|---|---|
| **Porta-ferramentas** | **Comprimento total (mm)** | **Ref.** |
| Tamanho 1 | 200 | **314.928.1** |

## Fechando portas – Leve e silenciosamente




Com **BLUMOTION**, o sistema de amortecimento adaptativo, móveis fecham leve e silenciosamente – e isto não depende do impulso aplicado e do peso da porta. Seja cozinha, hall de entrada, banheiro, sala ou dormitório – com a inteligente tecnologia **BLUMOTION**, toda porta se movimenta com elegância, permitindo o mais alto conforto de movimento.

- Como sistema adaptativo, ajusta-se à velocidade de fechamento e ao peso da frente
- Disponível em diversas versões para praticamente todas as situações de montagem
- Instalação possível em qualquer momento do processo de produção e de distribuição
- O mecanismo de segurança integrado contra sobrecarga protege o sistema contra danos por operação inadequada

### Sistema adaptativo de amortecimento – o controle do movimento perfeito



Conforto excepcional pela grande adaptabilidade.



Responsável por isto é a técnica inteligente do sistema adaptativo **BLUMOTION**.



A técnica reage a fatores decisivos como tamanho da porta, peso frontal e velocidade de fechamento.



E bloqueia o movimento da frente de forma correspondente. O resultado é um movimento leve e silencioso de fechamento.

### Assim atua o sistema adaptativo de amortecimento



Um panorama por trás do cenário do sistema adaptativo **BLUMOTION**.

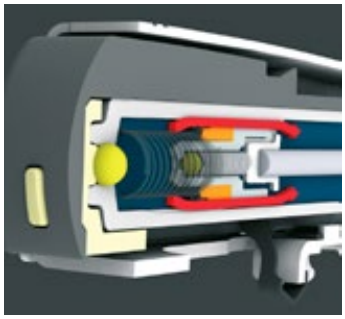

**Baixa velocidade de fechamento**
O elemento de frenagem se dilata pouco. O meio pode fluir sem resistência.
- Pouco efeito

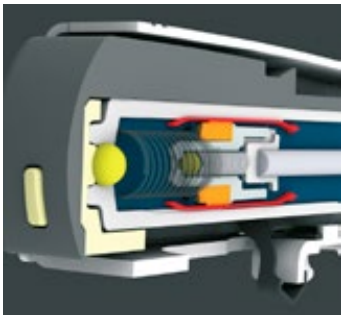

**Alta velocidade de fechamento**
O elemento de frenagem se dilata pouco. O meio pode fluir apenas lentamente.
- Efeito mais forte

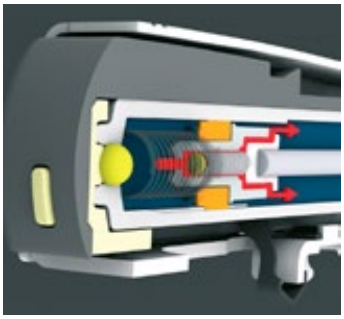

**Velocidade muito alta de fechamento**
A segurança contra sobrecarga se torna efetiva.
- Proteção para **BLUMOTION** e dobradiças

## Sistemas de dobradiças


Imagem simbólica


Sistemas de dobradiças 70
**CLIP top BLUMOTION** | **CLIP top** – Dobradiças 72
**TIP-ON** para portas 190


## BLUMOTION 973A – Por encaixe


Imagem simbólica


Sinopse – Aplicações 178
**BLUMOTION 973A** – Por encaixe 180


## BLUMOTION 971A – Em calço adaptador para recobrimento total


Imagem simbólica


Sinopse – Aplicações 178
**BLUMOTION 971A** – Em calço adaptador para recobrimento total 182


## BLUMOTION 970A – Para embutir, na lateral da dobradiça


Imagem simbólica


Sinopse – Aplicações 178
**BLUMOTION 970A** – Para embutir, na lateral da dobradiça 184
Acessórios – Calços adaptadores 188


## BLUMOTION 970. – Para embutir, na lateral do puxador


Imagem simbólica


Sinopse – Aplicações 178
**BLUMOTION 970.** – Para embutir, na lateral do puxador 186
Acessórios – Calços adaptadores 188


## Montagem, desmontagem e ajuste


Imagem simbólica


**Montagem, desmontagem e ajuste**


URL curto
www.blum.com/a220

## Pictogramas

- Artigos somente sob consulta
- Recobrimento total
- Recobrimento central/parcial
- Porta embutida
- Aplicação cantos falsos
- Aplicação angular, aplicação embutida
- Aplicação angular – Recobrimento parcial
- Aplicação angular – Recobrimento
- Aplicação angular – Recobrimento máximo
- Aplicação angular – Em meia esquadria
- Fixação com parafusos autoatarraxantes
- **EXPANDO**-fixação

| Aplicações de Dobradiças | OW | Página | Situação de recobrimento | | | | | | | | |
|---|---|---|---|---|---|---|---|---|---|---|---|
| | | | 1 | Ref. Página | 2 | | Ref. Página | 3 | | Ref. Página |
| **Aplicação standard** | | | | | | | | | | |
| Dobradiça 110° | 110° | 76 | | 973A0500.01 180 | | | 973A0600 180 | | | 973A0700 180 |
| Dobradiça especial 110° | 110° | 78 | | 973A0500.01 180 | | | | | | |
| Dobradiça 107° | 107° | 80 | | 973A0500.01 180 | | | 973A0600 180 | | | 973A0700 180 |
| Dobradiça **CLIP** 100° | 100° | 82 | | 973A0500.01 180 | | | 973A0600 180 | | | 973A0700 180 |
| **Aplicação grandes ângulos** | | | | | | | | | | |
| Dobradiça 170° | 170° | 88 | | 973A6000 180 | | | 973A6000 180 | | | |
| **Aplicação portas perfiladas** | | | | | | | | | | |
| Dobradiça para portas perfiladas | 95° | 90 | | 973A0500.01 180 | | | 973A0600 180 | | | 973A0700 180 |
| **Aplicação molduras em alumínio** | | | | | | | | | | |
| Dobradiça **CLIP top** 95° para molduras em alumínio **CLIP top** para **973A** | 95° | 102 | | 973A0500.01 180 | | | | | | |
| Dobradiça **CLIP top** 95° para molduras em alumínio **CLIP top** | 95° | 102 | | 970A1002 184 | | | 970A1002 184 | | | 970A1002 184 |
| **Aplicação – Portas de vidro** | | | | | | | | | | |
| Dobradiça para portas de vidro | 94° | 112 | | 971Axxxx 182 | | | 970A1002 184 | | | 970A1002 184 |
| **Aplicação – Portas com molduras** | | | | | | | | | | |
| Dobradiça mini | 94° | 113 | | 971Axxxx 182 | | | 970A1002 184 | | | 970A1002 184 |
| **Armário de canto – Recobrimento para porta conjugada** | | | | | | | | | | |
| Dobradiça para móvel de canto | 60° | 116 | | 970.1002 186 | | | | | | |
| **Aplicação angular – Standard** | | | | | | | | | | |
| Aplicação angular ±5° | 95° | 138 | | 973A0500.01 180 | | | 973A0600 180 | | | 973A0700 180 |

OW Ângulo de abertura

## BLUMOTION 973A – Dobradiça com braço baixo



**CLIP top**
- Dobradiça 110°
- Dobradiça especial 110°
- Dobradiça 107°
- Dobradiça para portas perfiladas
- Dobradiça **CLIP top** 95° para molduras em alumínio **CLIP top** para **973A**

**CLIP**
- Dobradiça 100°

| Informações úteis para o pedido | | |
|---|---|---|
| **Cor** | **Material** | **Ref.** |
| Niquelado(a) | Aço | 973A0500.01 |

## BLUMOTION 973A – Dobradiça com braço alto



**CLIP top**
- Dobradiça 110°
- Dobradiça 107°
- Dobradiça para portas perfiladas

**CLIP**
- Dobradiça 100°

| Informações úteis para o pedido | | |
|---|---|---|
| **Cor** | **Material** | **Ref.** |
| Niquelado(a) | Aço | 973A0600 |

## BLUMOTION 973A – Dobradiça com braço extra-alto



**CLIP top**
- Dobradiça 110°
- Dobradiça 107°
- Dobradiça para portas perfiladas

**CLIP**
- Dobradiça 100°

| Informações úteis para o pedido | | |
|---|---|---|
| **Cor** | **Material** | **Ref.** |
| Niquelado(a) | Aço | 973A0700 |

## BLUMOTION 973A – Dobradiça 170°



**CLIP top**
- Dobradiça 170° – Braço baixo
- Dobradiça 170° – Braço alto

| Informações úteis para o pedido | | |
|---|---|---|
| **Cor** | **Material** | **Ref.** |
| Niquelado(a) | Zamak | 973A6000 |

## Planificação

### Quantidade de BLUMOTION

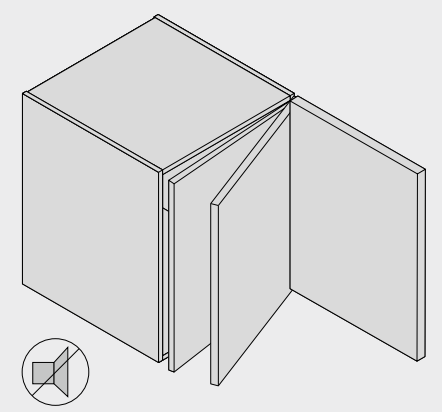

Para o movimento perfeito, cada dobradiça deve ser equipada com um BLUMOTION 973A em tamanhos normais de portas. Em portas mais leves e menores, a quantidade deve ser reduzida de acordo.

## Sumário


| | |
|---|---|
| Sinopse | 177 |
| Serviços Blum | 602 |
| Outras informações técnicas | 708 |


**Montagem, desmontagem e ajuste**

**URL curto**
**www.blum.com/a220**

2

## BLUMOTION 971A – Em calço adaptador cruz – 37/32



- Montagem com parafusos autoatarraxantes Ø 3.5 ou Ø 4 mm
- Cor: niquelado
- Material: zamak

**Informações úteis para o pedido**

| Altura total (mm) | Ref. |
|---|---|
| 25 | 971A0500 |
| 33 | 971A2500 |

**Planificação**

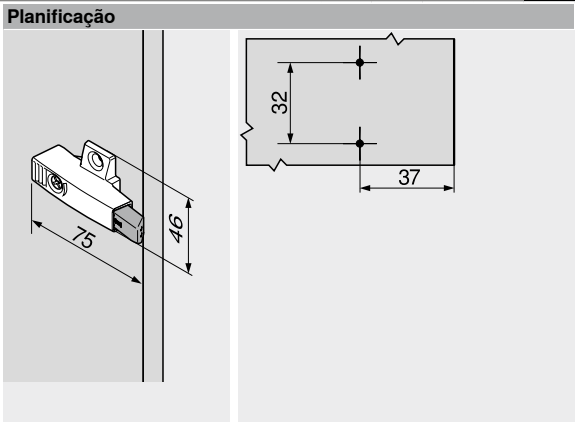


## BLUMOTION 971A – Em calço adaptador cruz – 9.5/32



- Montagem com parafusos autoatarraxantes Ø 3.5 ou Ø 4 mm
- Cor: niquelado
- Material: zamak

**Informações úteis para o pedido**

| Altura total (mm) | Ref. |
|---|---|
| 25 | 971A0700 |

**Planificação**

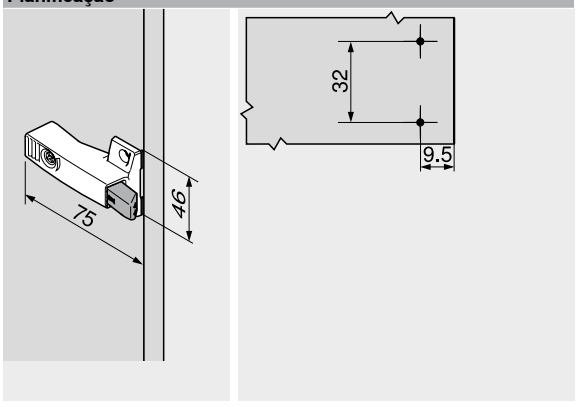

## Planificação

### Altura total 25 mm

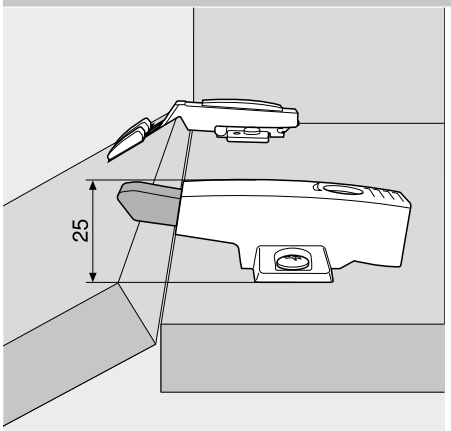


Em todas as dobradiças com braço baixo e um calço com elevação de 0 mm. Exceção: dobradiça 95° para portas perfiladas

### Altura total 33 mm

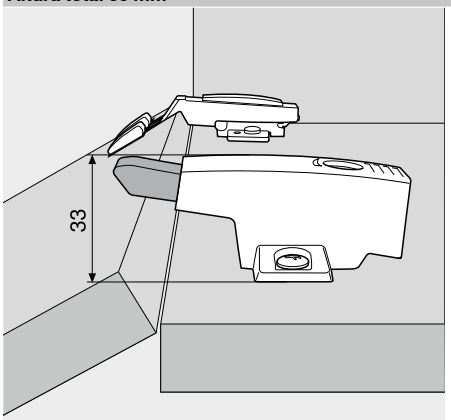


Em todas as dobradiças com braço baixo e um calço com elevação de 3 mm. Além disso, em dobradiças 95° para portas perfiladas e um calço com elevação de 0 mm.

### Posição de montagem

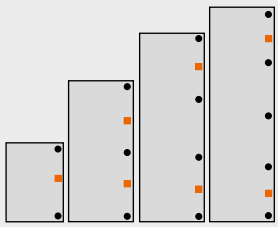

■ **BLUMOTION 971Axxxx**
● Dobradiças

Para um efeito BLUMOTION otimizado, o BLUMOTION 971A deve ser colocado centralmente entre as dobradiças. Para portas altas e pesadas, recomendamos um BLUMOTION 971A adicional entre um outro par de dobradiças.
A adaptação na fresta da porta é obtida com um ajuste confortável de profundidade por meio de rosca sem-fim (+3 a –7 mm).

## Sumário


| | |
|---|---|
| Sinopse | 177 |
| Serviços Blum | 602 |
| Outras informações técnicas | 708 |


**Montagem, desmontagem e ajuste**

**URL curto**
**www.blum.com/a220**

2

## BLUMOTION 970A



- **BLUMOTION** – O movimento perfeito, leve e silencioso
- Para a aplicação com dobradiças Blum
- Para perfuração ou em combinação com calços adaptadores

### Informações úteis para o pedido

| – | BLUMOTION 970A | | |
|---|---|---|---|
| | **Cor** | **Material** | **Ref.** |
|  | R7037 | Matéria plástica | **970A1002** |

**Cor**
R7037 RAL 7037 cinza

### Planificação

**Distância de perfuração BA**

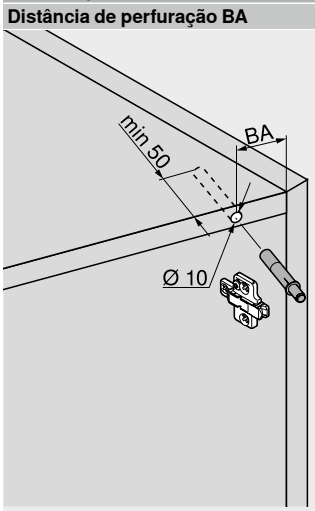


XX Distância de perfuração BA (mm)

**Posição de montagem**

**O BLUMOTION 970A** é embutido na lateral com dobradiças, garantindo o movimento perfeito. Inicialmente, o **BLUMOTION 970A** deve ser embutido no fundo superior do armário. A posição correta é predefinida pela distância de perfuração (BA). Caso o efeito **BLUMOTION** não seja suficiente, recomendamos a instalação de um **BLUMOTION 970A** adicional no fundo inferior.

### Sumário


| | |
|---|---|
| Sinopse | 177 |
| Acessórios – Calços adaptadores retos | 188 |
| Acessórios – Calços adaptadores cruz | 188 |
| Distância de perfuração BA | 185 |

**Processamento**

| | |
|---|---|
| Gabarito de furações para **BLUMOTION** \| **TIP-ON** | 676 |
| Esquadro de encosto | 674 |
| Gabarito de furações para calços | 675 |
| **MINIPRESS top** para **EASYSTICK** | 622 |
| **MINIPRESS top** | 626 |
| **MINIPRESS P** | 630 |

**Montagem, desmontagem e ajuste**

**URL curto**
www.blum.com/a220

## BLUMOTION 970A

**Planificação**

**Todas as aplicações de dobradiças exceto as angulares**

| Distância dos calços MD (mm) | Distância de perfuração BA (mm) | Distância de perfuração BA (mm) | Distância de perfuração BA (mm) | Distância de perfuração BA (mm) [1] | Distância de perfuração BA (mm) | Distância de perfuração BA (mm) |
|---|---|---|---|---|---|---|
| 0 | 32 | 41 | 50 | | | 34 |
| 3 | 35 | 44 | 53 | | 51 | 34 |
| 6 | 38 | 47 | | | | |
| 9 | 41 | 50 | | | | |

[1] No caso de ressalto do fundo inferior do armário ou de uma fresta maior da porta, deve-se deslocar o calço adaptador de forma correspondente

2

## BLUMOTION 970.



- **BLUMOTION** – O movimento perfeito, leve e silencioso
- Para a aplicação com dobradiças Blum
- Para perfuração ou em combinação com calços adaptadores

### Informações úteis para o pedido

| – | BLUMOTION 970. | | |
|---|---|---|---|
| | **Cor** | **Material** | **Ref.** |
|  | R7037 | Matéria plástica | **970.1002** |

**Cor**
R7037 RAL 7037 cinza

### Planificação

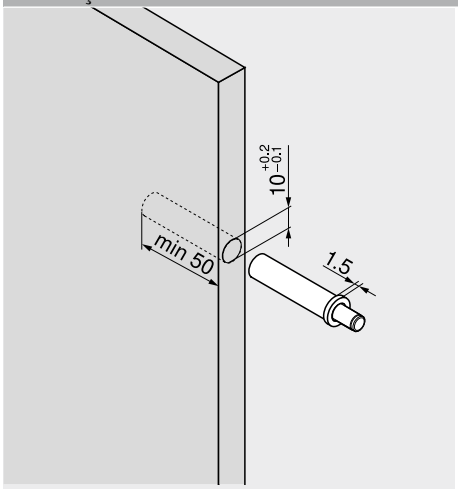


### Sumário


| | | | | | |
|---|---|---|---|---|---|
| Sinopse | 177 | **Processamento** | | **Montagem, desmontagem e ajuste** | |
| Acessórios – Calços adaptadores retos | 188 | Gabarito de furações para **BLUMOTION** | 677 | | |
| Acessórios – Calços adaptadores cruz | 188 | Esquadro de encosto | 674 | | |
| Posição de montagem | 187 | Gabarito de furações para calços | 675 | **URL curto** | |
| | | **MINIPRESS top** para **EASYSTICK** | 622 | www.blum.com/a220 | |
| | | **MINIPRESS top** | 626 | | |
| | | **MINIPRESS P** | 630 | | |

## BLUMOTION 970.

### Planificação

### Posição de montagem

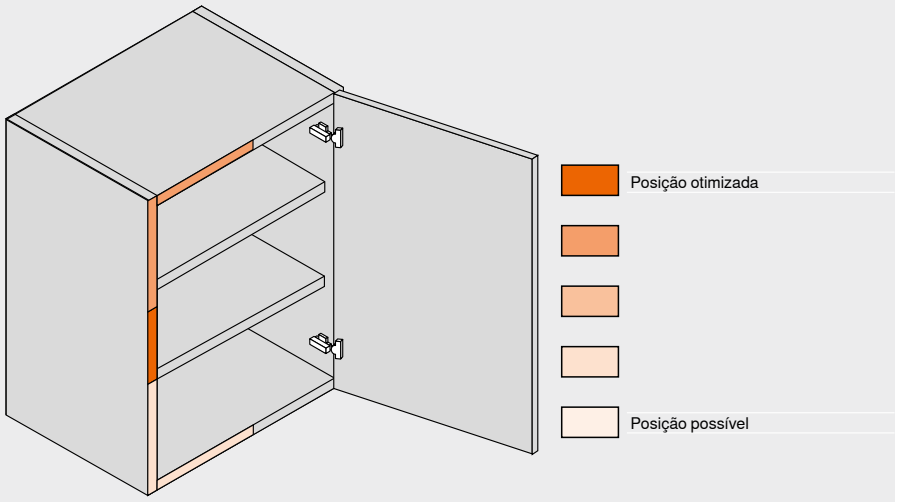


Até uma largura de armário KB de 600 mm para toda dobradiça **CLIP top**

O **BLUMOTION** para portas é adaptado às dobradiças Blum e somente com esta combinação é garantido o movimento perfeito, leve e silencioso.

Indicações gerais para a posição de montagem
Distância da dobradiça: máx. 600 mm
Para dobradiças portas de vidro | mini: 1/2 espessura frontal FB

Normalmente um **BLUMOTION** é suficiente para cada frente. No entanto, diversos fatores, como peso frontal elevado FG, frentes instáveis (molduras de madeira, frentes unidas, frentes grandes com moldura em alumínio), podem exigir a utilização de um segundo **BLUMOTION**.

## Calço adaptador reto – 20/32



- Montagem com parafusos autoatarraxantes Ø 3.5 ou Ø 4 mm
- **BLUMOTION** deve ser solicitado adicionalmente

**Planificação**

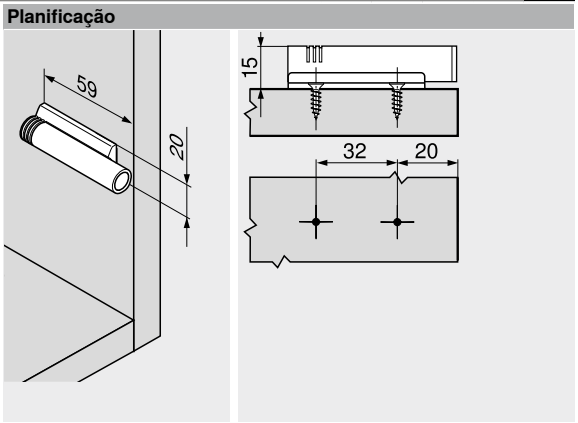


**Informações úteis para o pedido**

| Cor | Material | Ref. |
|---|---|---|
| R7036 | Matéria plástica | 970.1201 |
| NI | Zamak | 970.5201 |

| Cor | |
|---|---|
| NI | Niquelado(a) |
| R7036 | RAL 7036 cinza-platina |

## Calço adaptador cruz – 37/32



- Montagem com parafusos autoatarraxantes Ø 3.5 ou Ø 4 mm
- **BLUMOTION** deve ser solicitado adicionalmente

**Planificação**

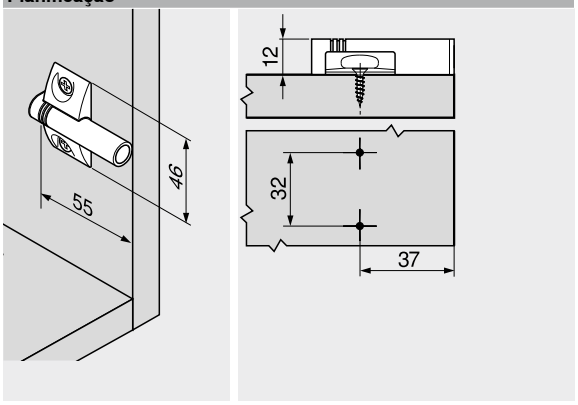


**Informações úteis para o pedido**

| Cor | Material | Ref. |
|---|---|---|
| R7036 | Matéria plástica | 970.1501 |

## Calço adaptador cruz – 9.5/32



- Montagem com parafusos autoatarraxantes Ø 3.5 ou Ø 4 mm
- **BLUMOTION** deve ser solicitado adicionalmente

**Planificação**

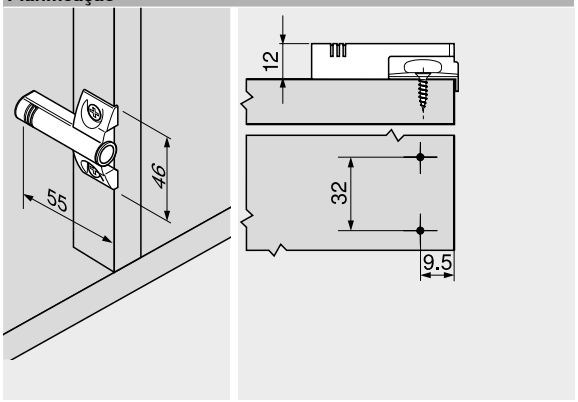


**Informações úteis para o pedido**

| Cor | Material | Ref. |
|---|---|---|
| R7036 | Matéria plástica | 970.1701 |
| NI | Zamak | 970.5701 |

## Calço duplo adaptador cruz – 9.5/32



- Para armários com portas duplas
- Montagem com parafusos autoatarraxantes Ø 3.5 ou Ø 4 mm
- **BLUMOTION** deve ser solicitado adicionalmente

**Informações úteis para o pedido**

| Cor | Material | Ref. |
|---|---|---|
| NI | Zamak | 970.6701 |

**Planificação**

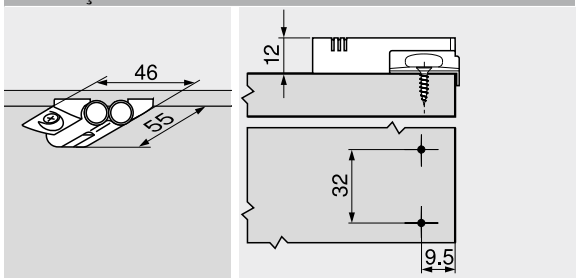

## Abertura fácil – Com um leve toque




Móveis sem puxadores estão se tornando cada vez mais atrativos em todos os ambientes. Com **TIP-ON**, está disponível um sistema de auxílio de abertura mecânico para frentes de móveis sem puxadores. Com isto, seus clientes podem abrir facilmente portas sem puxadores e fechá-las de maneira confortável. **O TIP-ON** pode ser empregado na cozinha e em outros ambientes da residência.

O programa abrangente de cores e calços adaptadores oferece sempre a unidade **TIP-ON** adequada para cada aplicação. Conforme a aplicação, o **TIP-ON** pode ser utilizado como versão curta ou longa para embutir ou com calço adaptador. O ajuste da folga da porta vem integrado em todas as versões.

### Conforto de abertura para frentes sem puxadores



Portas sem puxadores abertas sem esforço com **TIP-ON** – um leve toque é suficiente.



No processo, a porta se abre em um ângulo confortável para o usuário do móvel.



Com diferentes variantes de cores, o **TIP-ON** pode ser adaptado ao interior do armário de forma otimizada.



A folga da porta pode ser facilmente ajustada pelo ejetor.

### Alta qualidade até no detalhe

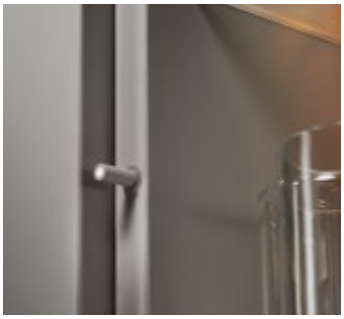

A unidade **TIP-ON** pode ser embutida na aresta dianteira do armário.

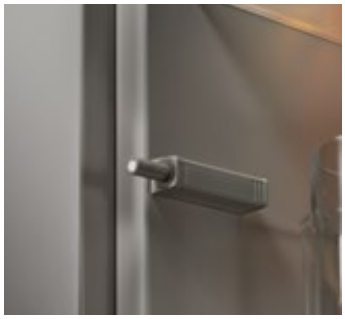

A unidade **TIP-ON** também pode ser montada no interior do armário com a ajuda do calço adaptador reto.

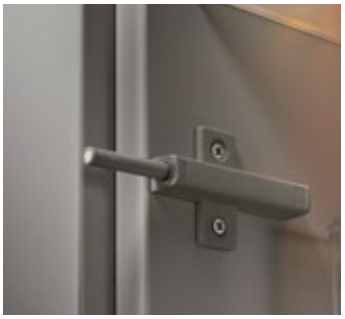

A unidade **TIP-ON** também pode ser montada no interior do armário com a ajuda do calço adaptador cruz.



A plaqueta faz a contra-peça com o **TIP-ON** e é colada ou aparafusada na porta.

## Sistemas de dobradiças


Imagem simbólica


| | |
|---|---|
| Sistemas de dobradiças | 70 |
| **CLIP top BLUMOTION** \| **CLIP top** – Dobradiças | 72 |
| **BLUMOTION** para portas | 176 |


## TIP-ON 956x


Imagem simbólica


| | |
|---|---|
| **TIP-ON 956.** – Versão curta com ímã | 192 |
| **TIP-ON 956A** – Versão longa com ímã | 192 |
| **TIP-ON 956A** – Versão longa com amortecedor | 192 |


## Acessórios


Imagem simbólica


| | |
|---|---|
| Calços adaptadores retos | 193 |
| Calços adaptadores cruz | 193 |


## Montagem, desmontagem e ajuste


Imagem simbólica

**Montagem, desmontagem e ajuste**

**URL curto**
**www.blum.com/a230**

**Pictogramas**

| | |
|---|---|
| Artigos somente sob consulta | Fixação com parafusos Euro |
| Fixação com parafusos autoatarraxantes | |

2

## TIP-ON 956. – Versão curta com ímã



- Para portas com recobrimento lateral (até cerca de 1300 mm de altura)
- Para o emprego com dobradiças Blum sem mola
- Para perfuração ou em combinação com calços adaptadores
- Curso de ejeção de aprox. 17 mm
- Material: matéria plástica

**Informações úteis para o pedido**

| Cor | TIP-ON Mola | Ref. |
|---|---|---|
| SW \| CS \| R7036 | Mola standard | 956.1004 |

**Consiste em:**

| | |
|---|---|
| 1 x | **TIP-ON 956.** – Versão curta com ímã |
| 1 x | Plaqueta para colagem<br>Não indicado para superfícies com pintura eletrostática a pó, enceradas ou lubrificadas |
| 1 x | Plaqueta para aparafusar |
| 1 x | Parafuso autoatarraxante Ø 3.5 x 15 mm, ref. 609.1500 |

| Cor | |
|---|---|
| CS | Preto-carbono |
| R7036 | RAL 7036 cinza-platina |
| SW | Branco-seda |

**Planificação**

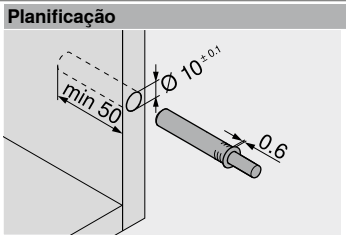


**Fresta da porta**

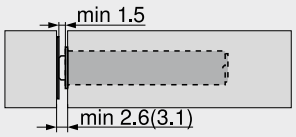


() Plaqueta para aparafusar

**Plaqueta para colagem**

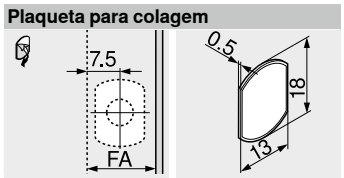


FA Recobrimento frontal

**Plaqueta para aparafusar**

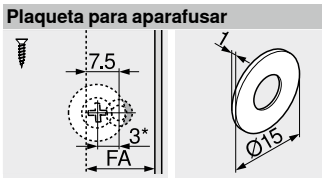


FA Recobrimento frontal
* Montagem deslocada em 3 mm

## TIP-ON 956A – Versão longa com ímã



- Para portas com recobrimento lateral (até cerca de 1300 mm de altura)
- Para o emprego com dobradiças Blum sem mola
- Para perfuração ou em combinação com calços adaptadores
- Curso de ejeção de aprox. 38 mm
- Material: matéria plástica

**Informações úteis para o pedido**

| Cor | TIP-ON Mola | Ref. |
|---|---|---|
| SW \| CS \| R7036 | Mola standard | 956A1004 |

**Consiste em:**

| | |
|---|---|
| 1 x | **TIP-ON 956A** – Versão longa com ímã |
| 1 x | Plaqueta para colagem<br>Não indicado para superfícies com pintura eletrostática a pó, enceradas ou lubrificadas |
| 1 x | Plaqueta para aparafusar |
| 1 x | Parafuso autoatarraxante Ø 3.5 x 15 mm, ref. 609.1500 |

**Planificação**

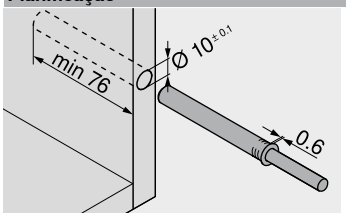


**Fresta da porta**

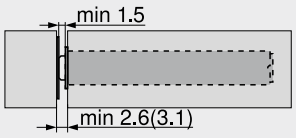


() Plaqueta para aparafusar

**Plaqueta para colagem**

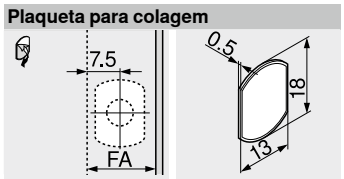


FA Recobrimento frontal

**Plaqueta para aparafusar**

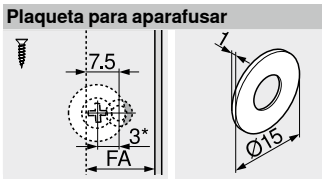


FA Recobrimento frontal
* Montagem deslocada em 3 mm

## TIP-ON 956A – Versão longa com amortecedor



- Para o emprego com dobradiças Blum com mola
- Para perfuração ou em combinação com calços adaptadores
- Curso de ejeção de aprox. 38 mm
- Material: matéria plástica

**Informações úteis para o pedido**

| Cor | TIP-ON Mola | Ref. |
|---|---|---|
| SW \| CS \| R7036 | Mola standard | 956A1006 |
| | Mola forte[1] | 956A1006F |

**Consiste em:**

| | |
|---|---|
| 1 x | **TIP-ON 956A** – Versão longa com amortecedor<br>Sem necessidade de plaqueta adesiva (em superfícies muito macias recomenda-se uma plaqueta adesiva) |
| [1] | Recomendada para aplicações, que exigem altas forças de ejeção como portas estreitas com muitas dobradiças, por exemplo |

**Planificação**

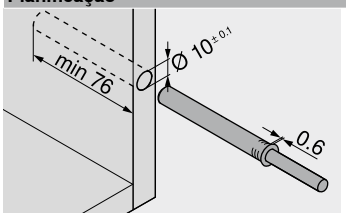


**Fresta da porta**

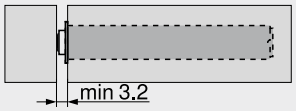


**Sumário**


| | |
|---|---|
| Sinopse | 191 |
| Acessórios – Calços adaptadores retos | 193 |
| Acessórios – Calços adaptadores cruz | 193 |

**Processamento**

| | |
|---|---|
| Gabarito de furações para **BLUMOTION** \| **TIP-ON** | 676 |
| Gabarito de posicionamento de plaquetas | 698 |
| **MINIPRESS top** para **EASYSTICK** | 622 |
| **MINIPRESS top** | 626 |

**Montagem, desmontagem e ajuste**

URL curto
www.blum.com/a230

## Calço adaptador reto – Versão standard – 20/17



- Montagem com parafusos autoatarraxantes Ø 3.5 ou Ø 4 mm
- Montagem alternativa com parafusos Euro
- **TIP-ON** deve ser solicitado adicionalmente

**Informações úteis para o pedido**

| Cor | Material | Ref. |
|---|---|---|
| SW \| CS \| R7036 | Matéria plástica | 956.1201 |

| Cor | |
|---|---|
| CS | Preto-carbono |
| R7036 | RAL 7036 cinza-platina |
| SW | Branco-seda |

**Planificação**

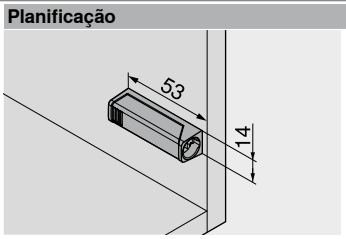


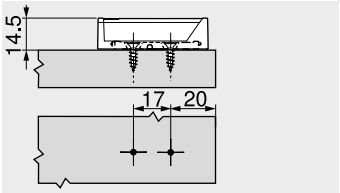


**Fresta da porta**

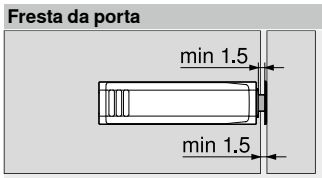


**Plaqueta**

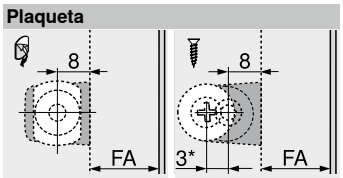


FA Recobrimento frontal
* Montagem deslocada em 3 mm

## Calço adaptador reto – Versão longa – 20/32



- Montagem com parafusos autoatarraxantes Ø 3.5 ou Ø 4 mm
- Montagem alternativa com parafusos Euro
- **TIP-ON** deve ser solicitado adicionalmente

**Informações úteis para o pedido**

| Cor | Material | Ref. |
|---|---|---|
| SW \| CS \| R7036 | Matéria plástica | 956A1201 |

**Planificação**

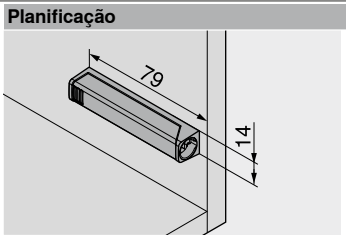


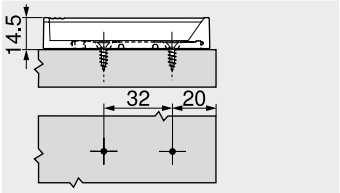


**Fresta da porta**

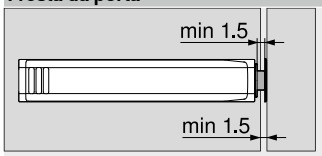


**Plaqueta**

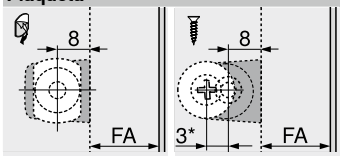


FA Recobrimento frontal
* Montagem deslocada em 3 mm

## Calço adaptador cruz – Versão longa – 37/32



- Montagem com parafusos autoatarraxantes Ø 3.5 ou Ø 4 mm
- Montagem alternativa com parafusos Euro
- **TIP-ON** deve ser solicitado adicionalmente

**Informações úteis para o pedido**

| Cor | Material | Ref. |
|---|---|---|
| R7036 | Matéria plástica | 956A1501 |

**Planificação**

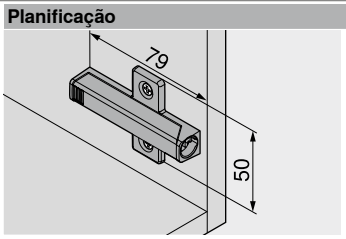


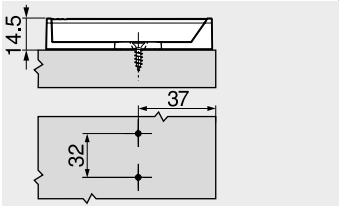


**Fresta da porta**

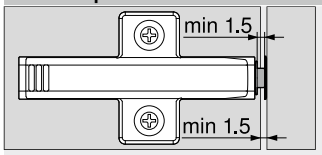


**Plaqueta**

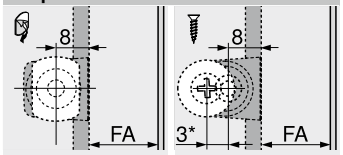


FA Recobrimento frontal
* Montagem deslocada em 3 mm

**Sumário**


| | |
|---|---|
| Sinopse | 191 |

| Processamento | |
|---|---|
| Esquadro de encosto | 674 |
| Gabarito de furações para calços | 675 |
| Gabarito de posicionamento de plaquetas | 698 |
| **MINIPRESS top** para **EASYSTICK** | 622 |
| **MINIPRESS top** | 626 |
| **MINIPRESS P** | 630 |

**Montagem, desmontagem e ajuste**

**URL curto**
www.blum.com/a230



O sistema box ideal para cada necessidade. A Blum oferece diversos sistemas box, que possibilitam uma composição flexível de móveis. Deslizamento suave, elevado conforto de movimento, excelente qualidade e design com bonitas proporções são características dos sistemas box.

- **BLUMOTION** – fechamento leve e silencioso graças ao amortecimento
- **SERVO-DRIVE** – sistema elétrico de auxílio de abertura, combinado com **BLUMOTION**
- **TIP-ON BLUMOTION** – Sistema de auxílio de abertura mecânico, combinado com **BLUMOTION**
- **TIP-ON** – sistema de auxílio de abertura mecânico, que fecha com uma suave pressão
- Programa abrangente para várias opções
- Alta estabilidade
- Qualidade por toda a vida útil do móvel

**LEGRABOX**



**Minha inspiração perfeitamente encenada**
Sistema box para as mais altas exigências em design e personalização.

**MERIVOBOX**

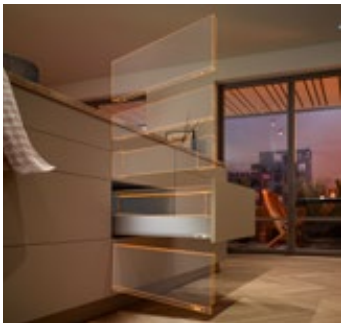

**A plataforma box para suas ideias**
Nunca foi tão fácil oferecer versatilidade. Uma verdadeira plataforma torna isto possível.

**TANDEMBOX**



**Retangular e definida em toda a linha**
**TANDEMBOX antaro** representa uma linguagem formal clara e angular.

**METABOX**



**Simples. Bom. Comprovado.**
O sistema box de parede única em aço oferece possibilidades versáteis de aplicações.

**LEGRABOX**


Imagem simbólica

| | |
|---|---|
| **LEGRABOX** | 196 |
| Sinopse | 197 |
| Sinopse – Aplicações | 198 |
| Sinopse – Variantes de composição | 237 |
| Elemento de design | 234 |
| Acessórios | 244 |
| Fixação das guias do armário | 248 |

**MERIVOBOX**


Imagem simbólica

| | |
|---|---|
| **MERIVOBOX** | 250 |
| Sinopse | 251 |
| Sinopse – Aplicações | 252 |
| Elemento de design | 284 |
| Acessórios | 285 |
| Fixação das guias do armário | 289 |

**TANDEMBOX antaro**


Imagem simbólica

| | |
|---|---|
| **TANDEMBOX antaro** | 290 |
| Sinopse | 291 |
| Sinopse – Aplicações | 292 |
| Acessórios | 328 |
| Fixação das guias do armário | 334 |

**TANDEMBOX plus**


Imagem simbólica

| | |
|---|---|
| **TANDEMBOX plus** | 336 |
| Sinopse – Aplicações | 337 |

**METABOX**


Imagem simbólica

| | |
|---|---|
| **METABOX** | 338 |
| Sinopse | 339 |
| Sinopse – Aplicações | 340 |
| Acessórios | 354 |
| Fixação das guias do armário | 361 |

**SERVO-DRIVE para LEGRABOX | MERIVOBOX | TANDEMBOX**


Imagem simbólica

| | |
|---|---|
| **SERVO-DRIVE** para **LEGRABOX** \| **MERIVOBOX** \| **TANDEMBOX** | 362 |
| Sinopse | 363 |
| Acessórios | 392 |

**TIP-ON BLUMOTION para LEGRABOX | MERIVOBOX | TANDEMBOX**


Imagem simbólica

| | |
|---|---|
| **TIP-ON BLUMOTION** para **LEGRABOX** \| **MERIVOBOX** \| **TANDEMBOX** | 394 |
| Sinopse | 395 |

**TIP-ON para LEGRABOX**


Imagem simbólica

| | |
|---|---|
| **TIP-ON** para **LEGRABOX** | 404 |
| Sinopse | 405 |

## Minha inspiração perfeitamente encenada




O sistema box **LEGRABOX** atende às mais altas exigências em individualização e design. Os fabricantes criam seu próprio design de gaveta com laterais elegantes e finas e muitas opções incomuns de design. Fabricantes têm a possibilidade de adquirir a coleção selecionada da **LEGRABOX special edition** ou designs personalizados com **LEGRABOX individual**. Aqui, o cliente solicita laterais (parte interna) e elementos decorativos (parte externa) separadamente, e os monta na própria oficina com apenas alguns passos simples. Desta forma, designs sofisticados de gavetas podem ser fabricados com muita flexibilidade.

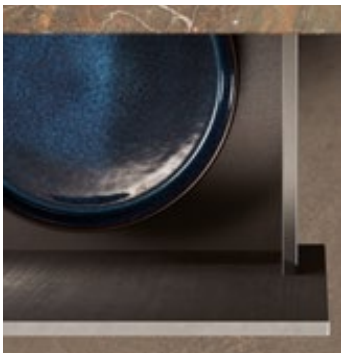



**Linha reta, tanto na parte interna como na externa**
As laterais finas com impressionantes com 12.8 mm integram-se harmoniosamente em cada móvel. Todos os componentes combinam perfeitamente entre si, formando bonitas transições.




**Branding individual**
O elemento de branding é parte integrante do design **LEGRABOX**. Pode ser impresso com sua marca ou logotipo. Simplesmente discreto ou conscientemente acentuado. Como opção, o logotipo pode ser também impresso ou gravado a laser diretamente na lateral.



**Design de lateral de 2 camadas**
A lateral da **LEGRABOX** é formada por 2 camadas. Desta forma, as laterais interna e a externa podem ser compostas de diferentes cores e materiais.



**Seu playground criativo**
Com os elementos de design, não há limites para suas ideias. Vidro, madeira, couro ou pedra são apenas exemplos possíveis de como refinar efetivamente a **LEGRABOX free**.





**Tecnologia sofisticada**
**LEGRABOX** é pioneira em termos de tecnologia. Com a guia de armário **BLUMOTION S**, a **LEGRABOX** oferece, além das poucas forças de abertura e um deslizamento suave sincronizado, a flexibilidade de realizar três tecnologias de movimento com apenas uma guia de armário. Além disso, a função amortecedora se adapta à respectiva tecnologia de movimento.

## Sistemas box


Imagem simbólica


Sistemas box 194
**MERIVOBOX** 250
**TANDEMBOX antaro** 290
**TANDEMBOX plus** 336
**METABOX** 338
**SERVO-DRIVE** para **LEGRABOX** | **MERIVOBOX** | **TANDEMBOX** 362
**TIP-ON BLUMOTION** para **LEGRABOX** | **MERIVOBOX** | **TANDEMBOX** 394
**TIP-ON** para **LEGRABOX** 404


## Sinopse


Imagem simbólica


Sinopse – Aplicações 198
Elemento de design 234


## Variantes de composição


Imagem simbólica


**myLEGRABOX** 236
Sinopse – Variantes de composição 237


**Seletor de design**

URL curto
www.blum.com/lbxselector

## Acessórios


Imagem simbólica


Traseira em aço 244
Estabilização frente/fundo 244
Estabilização frente/fundo para frentes finas 245
Estabilização lateral 245
Cantoneira de apoio 246
Parafusos 246
Broca de centrar 246
Amortecedor 246
Chave de fendas 247


## Fixação das guias do armário



Imagem simbólica


Guia do armário – 750 – 40 kg 248
Guia do armário – 753 – 70 kg 248


## Montagem, desmontagem e ajuste


Imagem simbólica

**Montagem, desmontagem e ajuste**

URL curto
www.blum.com/a310

**Pictogramas**

Artigos somente sob consulta

Webcode – Digitar ou clicar no configurador de produtos

| Aplicações | | kg | Espaço necessário Altura (mm) | Webcode | Página |
|---|---|---|---|---|---|
| **Armário standard** | | | | | |
| **Gaveta** | | | | | |
| 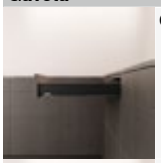 | Gaveta – N | 40 | 80 | DQBMJY | 200 |
|  | Gaveta – M | 40<br>70 | 106 | DQBN9A | 202 |
|  | Gaveta – K | 40<br>70 | 144 | DQBNYM | 206 |
| **Armário standard – LEGRABOX pure** | | | | | |
| **Extensão frontal** | | | | | |
| 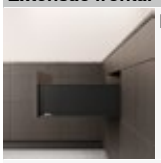 | Extensão frontal – C | 40<br>70 | 193 | DQBQ2M | 210 |
|  | Extensão frontal – F | 40<br>70 | 257 | DQBRHA | 216 |
| **Armário standard – LEGRABOX free** | | | | | |
| **Extensão frontal** | | | | | |
|  | Extensão frontal – C | 40<br>70 | 193 | DQBQRY | 218 |
| **Armário para pia** | | | | | |
| **Gaveta** | | | | | |
|  | Gaveta – M | 40 | 106 | DQBONY | 224 |

| Aplicações | | kg | Espaço necessário Altura (mm) | Webcode | Página |
|---|---|---|---|---|---|
| **Gaveta interna** | | | | | |
|  | Gaveta interna – M | 40<br>70 | 104 | DQBPDA | 204 |
|  | Gaveta interna – K | 40<br>70 | 142 | DQGPIM | 208 |
| **Extensão interna** | | | | | |
|  | Extensão interna – Elemento de design – C | 40<br>70 | 191 | DQBSVY | 212 |
|  | Extensão interna – Reling – C | 40<br>70 | 191 | DQBTLA | 214 |
| **Extensão interna** | | | | | |
|  | Extensão interna – Elemento de design – C | 40<br>70 | 191 | DQBUAM | 220 |
|  | Extensão interna – Reling – C | 40<br>70 | 191 | DQBUZY | 222 |

kg Capacidade de carga dinâmica

Webcode – Digitar ou clicar no configurador de produtos

| Aplicações | | kg | Espaço necessário Altura (mm) | Webcode | Página |
|---|---|---|---|---|---|
| **Armário para pia – LEGRABOX pure** | | | | | |
| **Extensão frontal** | | | | | |
|  | Extensão frontal – C | 40 | 193 | DQBS6M | 226 |
|  | Extensão frontal – C – Peça intermediária | 40 | 193 | DQCYEM | 228 |
| **Armário para pia – LEGRABOX free** | | | | | |
| **Extensão frontal** | | | | | |
|  | Extensão frontal – C – Peça intermediária | 40 | 193 | DQBN9C | |
| **Despenseiro** | | | | | |
|  | **SPACE TOWER**<br>Largura de armário KB 275–1200 mm | 40<br>70 | | DQGQ7Y | 230 |
| **Armários estreitos** | | | | | |
|  | **SPACE TWIN**<br>Largura do armário KB 185–250 mm | 20 | | DQGTQM | 232 |
| **Elemento de design** | | | | | |
|  | Elemento de design em vidro | | | | 234 |

kg Capacidade de carga dinâmica

Webcode – Digitar ou clicar no configurador de produtos

| Aplicações | | kg | Espaço necessário Altura (mm) | Webcode | Página |
|---|---|---|---|---|---|

**Recomendação – Combinação de cores dos componentes**

| Nº | Designação | | Cor | | | |
|---|---|---|---|---|---|---|
| | | | SW-M | OG-M | CS-M | INGL |
| 2 | Kit laterais | | SW-M | OG-M | CS-M | INGL |
| 2 | Kit laterais – parte externa | [1] | SW-M | OG-M | CS-M | INGL |
| 3 | Suportes de traseira de madeira e/d | | SW-M | OG-M | CS-M | NI |
| 3 | Traseira em aço formato L e/d | [1] | SW-M | OG-M | CS-M | CS-M |
| 4 | Kit suportes frontais | | SW-M | OG-M | CS-M | INGL |
| 5 | Peça dianteira sem ranhura | | SW-M | OG-M | CS-M | ELEO |
| 5 | Peça dianteira com ranhura | | SW-M | OG-M | CS-M | ELEO |
| 6 | Kit dispositivo de engate | | SW-M | OG-M | CS-M | CS-M |
| 7 | Reling transversal | | SW-M | OG-M | CS-M | ELEO |
| 11 | Kit laterais – parte interna | [1] | SW-M | OG-M | CS-M | INGL |

[1] Armário para pia

| Cor | |
|---|---|
| CS-M | Preto-carbono fosco |
| ELEO | Efeito de aço inox anodizado |
| INGL | Aço inox anti-impressão digital |

| Cor | |
|---|---|
| NI | Niquelado(a) |
| OG-M | Cinza-orion fosco |
| SW-M | Branco-seda fosco |

## Gaveta – N

Webcode – Digitar ou clicar no configurador de produtos: DQBMJY



- Ideal para **LEGRABOX pure** e **LEGRABOX free**
- Lateral em aço e aço inoxidável
- Linha reta, tanto na parte interna como na externa
- Lateral fina 12.8 mm
- Deslizamento suave sincronizado
- Com amortecimento integrado comutável **BLUMOTION S** para um fechamento leve e silencioso, compatível com **SERVO-DRIVE**, sistema elétrico de auxílio de movimento ou **TIP-ON BLUMOTION**, sistema de auxílio de abertura mecânico
- Basta enganchar a frente na posição de sustentação e fixá-la confortavelmente, mesmo em uma extensão já enganchada
- Montagem da frente sem o uso de ferramentas
- Regulagem frontal bidimensional na lateral

### Espaço necessário

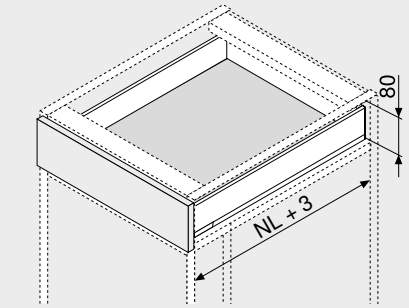


NL Comprimento nominal

### Informações úteis para o pedido

**1** 

**Guias de armários e/d**

| Versão | BLUMOTION S |
|---|---|
| Comprimento nominal NL (mm) | Capacidade de carga dinâmica (kg) 40 |
| 400 | 750.4001S |
| 450 | 750.4501S |
| 500 | 750.5001S |
| 550 | 750.5501S |

**2** 

**Kit laterais**

| Altura da lateral (mm) | 66.5 | |
|---|---|---|
| Comprimento nominal NL (mm) | Cor SW-M \| OG-M \| CS-M | INGL |
| 400 | 770N4002S | |
| 450 | 770N4502S | 770N4502I |
| 500 | 770N5002S | 770N5002I |
| 550 | 770N5502S | |

**Consiste em:**

| | | |
|---|---|---|
| **2a** | 1 x | Lateral e/d |
| **2b** | 2 x | Elemento de branding, estampado com logotipo Blum, impresso individualmente a partir de 1000 pçs |
| **2c** | 2 x | Capa |

**3** 

**Suportes de traseira de madeira e/d**

| Cor | Material | Ref. |
|---|---|---|
| SW-M \| OG-M \| CS-M \| NI | Aço | ZB7N000S |

**4** 

**Fixação frontal**

| Tipo de fixação | | Ref. |
|---|---|---|
| EXPANDO | 2 x | ZF7N70E2 |
| EXPANDO T[1] | 2 x | ZF7N70T2 |
| Aparafusamento | 2 x | ZF7N7002 |

[1] **EXPANDO T** ideal para frentes finas – Vide indicação da página

| Cor | | Cor | |
|---|---|---|---|
| CS-M | Preto-carbono fosco | OG-M | Cinza-orion fosco |
| INGL | Aço inox anti-impressão digital | SW-M | Branco-seda fosco |
| NI | Niquelado(a) | | |

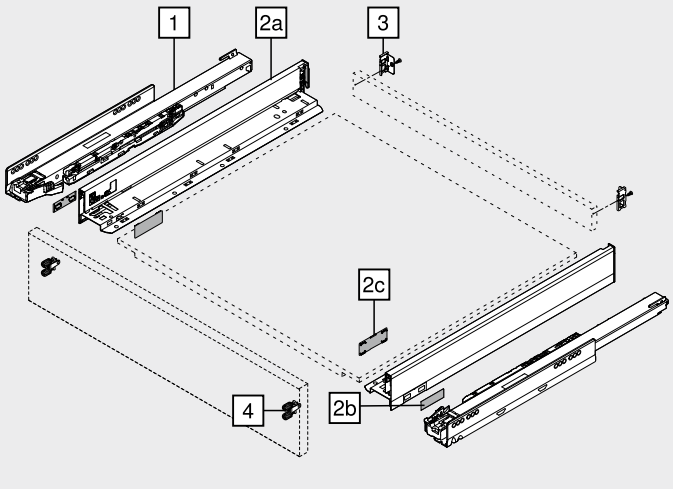


### Acessórios

**–** 

**Parafuso autoatarraxante**[1]

| Diâmetro (mm) | Comprimento (mm) | Ref. |
|---|---|---|
| Ø 3.5 | 15.0 | 609.1500 |
| | 17.0 | 609.1700 |

[1] Para fixação frontal
Para a junção de guia de armário e armário, recomendamos o parafuso autoatarraxante Ø 4 x 15 mm

**–** 

**Parafuso de fixação – Parafuso de cabeça chata**[1]

| Diâmetro (mm) | Comprimento (mm) | Ref. |
|---|---|---|
| Ø 4.0 | 15.0 | 61D.1500 |

[1] Para a junção de suporte de parede traseira de madeira e a parede traseira de madeira e lateral com fundo de gaveta
Para um resultado otimizado de processamento, recomendamos o uso de parafusos de cabeça chata na parede traseira de madeira e na lateral

**–** 

**Parafuso Euro**[1]

| Diâmetro (mm) | Comprimento (mm) | Ref. |
|---|---|---|
| Ø 6.0 | 14.5 | 661.1450.HG |

[1] Para a junção de guia de armário com armário

## Gaveta – N

Webcode – Digitar ou clicar no configurador de produtos: DQBMJY

### Planificação

#### Espaço necessário no armário

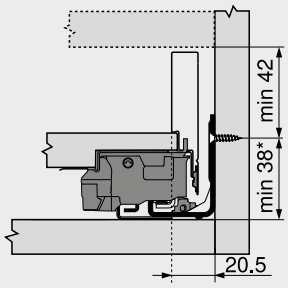


* +1 mm quando as guias do armário são montadas antes da montagem do armário

#### Medidas de instalação – Frente – Montagem com parafuso

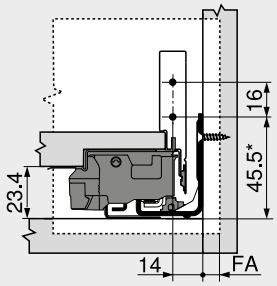


FA Recobrimento frontal
* +1 mm quando as guias do armário são montadas antes da montagem do armário

#### Medidas de furação – Frente – Montagem EXPANDO | EXPANDO T

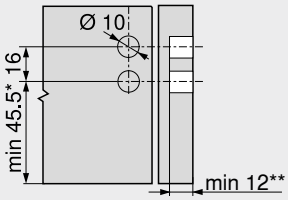


* +1 mm quando as guias do armário são montadas antes da montagem do armário
** Mín. 6 mm para **EXPANDO T**

#### Medidas de instalação – Parede traseira

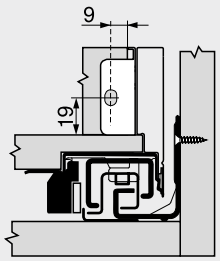


#### Recorte – Aglomerado 16 mm

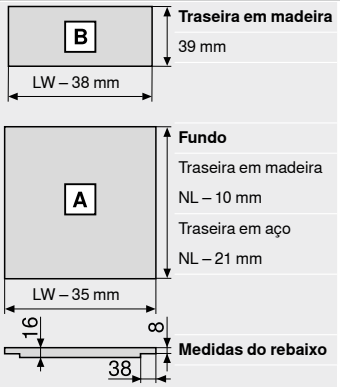


LW Largura livre do armário
NL Comprimento nominal

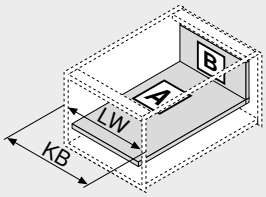


LW Largura livre do armário
KB Largura do armário

#### Medidas de furação – Fundo

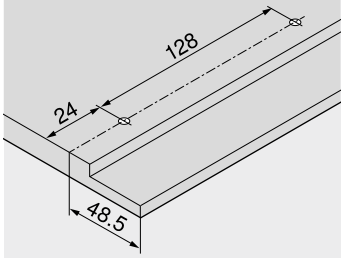


### Sumário


| | | | | | |
|---|---|---|---|---|---|
| Sinopse | 197 | **TIP-ON BLUMOTION** para **LEGRABOX** \| **MERIVOBOX** \| **TANDEMBOX** | 394 | **Montagem, desmontagem e ajuste** | |
| **myLEGRABOX** | 236 | | | | |
| Sistema de fixação para frentes finas – **EXPANDO T** | 596 | **TIP-ON** para **LEGRABOX** | 404 | URL curto | |
| Recomendação de processamento e isenção de responsabilidade – **EXPANDO T** | 597 | **CABLOXX** | 594 | www.blum.com/a310 | |
| **SERVO-DRIVE** para **LEGRABOX** \| **MERIVOBOX** \| **TANDEMBOX** | 362 | Acessórios | 244 | | |
| | | Fixação das guias do armário | 248 | | |
| | | Serviços Blum | 602 | | |
| | | Outras informações técnicas | 708 | | |

## Gaveta – M

Webcode – Digitar ou clicar no configurador de produtos: DQBN9A



- Ideal para **LEGRABOX pure** e **LEGRABOX free**
- Lateral em aço e aço inoxidável
- Linha reta, tanto na parte interna como na externa
- Lateral fina 12.8 mm
- Deslizamento suave sincronizado
- Com amortecimento integrado comutável **BLUMOTION S** para um fechamento leve e silencioso, compatível com **SERVO-DRIVE**, sistema elétrico de auxílio de movimento ou **TIP-ON BLUMOTION**, sistema de auxílio de abertura mecânico
- Basta enganchar a frente na posição de sustentação e fixá-la confortavelmente, mesmo em uma extensão já enganchada
- Montagem da frente sem o uso de ferramentas
- Regulagem frontal tridimensional na lateral

### Espaço necessário

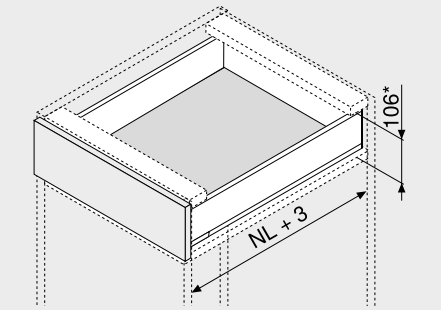


| | |
|---|---|
| NL | Comprimento nominal |
| * | Incl. ajuste de inclinação de 2 mm |

### Informações úteis para o pedido

**1 Guias de armários e/d**

| Versão | BLUMOTION S | |
|---|---|---|
| Comprimento nominal NL (mm) | Capacidade de carga dinâmica (kg) 40 | 70 |
| 270 | 750.2701S | |
| 300 | 750.3001S | |
| 350 | 750.3501S | |
| 400 | 750.4001S | |
| 450 | 750.4501S | 753.4501S |
| 500 | 750.5001S | 753.5001S |
| 550 | 750.5501S | 753.5501S |
| 600 | 750.6001S | 753.6001S |
| 650 | | 753.6501S |

**2 Kit laterais**

| Altura da lateral (mm) | 90.5 | |
|---|---|---|
| Comprimento nominal NL (mm) | Cor SW-M \| OG-M \| CS-M | INGL |
| 270 | 770M2702S | 770M2702I |
| 300 | 770M3002S | 770M3002I |
| 350 | 770M3502S | 770M3502I |
| 400 | 770M4002S | 770M4002I |
| 450 | 770M4502S | 770M4502I |
| 500 | 770M5002S | 770M5002I |
| 550 | 770M5502S | 770M5502I |
| 600 | 770M6002S | 770M6002I |
| 650 | 770M6502S | 770M6502I |

**Consiste em:**

| | | |
|---|---|---|
| 2a | 1 x | Lateral e/d |
| 2b | 2 x | Elemento de branding, estampado com logotipo Blum, impresso individualmente a partir de 1000 pçs |
| 2c | 2 x | Capa |

**3 Suportes de traseira de madeira e/d**

| Cor | Material | Ref. |
|---|---|---|
| SW-M \| OG-M \| CS-M \| NI | Aço | ZB7M000S |

**4 Fixação frontal**

| Tipo de fixação | | Ref. |
|---|---|---|
| EXPANDO | 2 x | ZF7M70E2 |
| EXPANDO T[1] | 2 x | ZF7M70T2 |
| Aparafusamento | 2 x | ZF7M7002 |

[1] **EXPANDO T** ideal para frentes finas – Vide indicação da página

| Cor | | Cor | |
|---|---|---|---|
| CS-M | Preto-carbono fosco | OG-M | Cinza-orion fosco |
| INGL | Aço inox anti-impressão digital | SW-M | Branco-seda fosco |
| NI | Niquelado(a) | | |

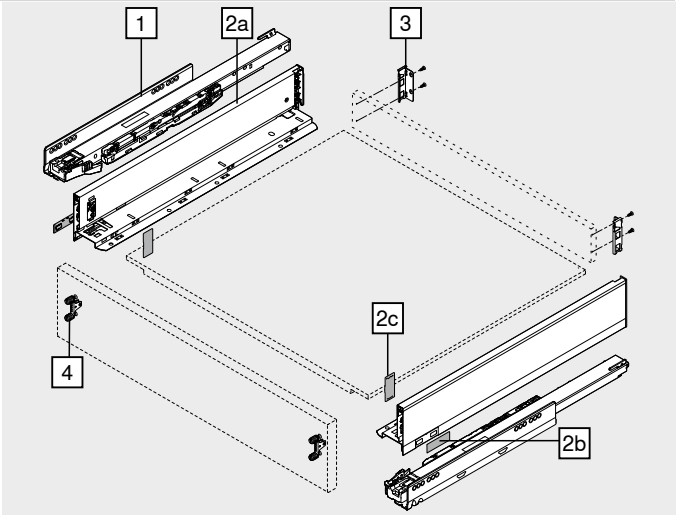


### Acessórios

**– Parafuso autoatarraxante[1]**

| Diâmetro (mm) | Comprimento (mm) | Ref. |
|---|---|---|
| Ø 3.5 | 15.0 | 609.1500 |
| | 17.0 | 609.1700 |

[1] Para fixação frontal
Para a junção de guia de armário e armário, recomendamos o parafuso autoatarraxante Ø 4 x 15 mm

**– Parafuso de fixação – Parafuso de cabeça chata[1]**

| Diâmetro (mm) | Comprimento (mm) | Ref. |
|---|---|---|
| Ø 4.0 | 15.0 | 61D.1500 |

[1] Para a junção de suporte de parede traseira de madeira e a parede traseira de madeira e lateral com fundo de gaveta
Para um resultado otimizado de processamento, recomendamos o uso de parafusos de cabeça chata na parede traseira de madeira e na lateral

**– Parafuso Euro[1]**

| Diâmetro (mm) | Comprimento (mm) | Ref. |
|---|---|---|
| Ø 6.0 | 14.5 | 661.1450.HG |

[1] Para a junção de guia de armário com armário

## Gaveta – M

Webcode – Digitar ou clicar no configurador de produtos: DQBN9A

### Planificação

#### Espaço necessário no armário

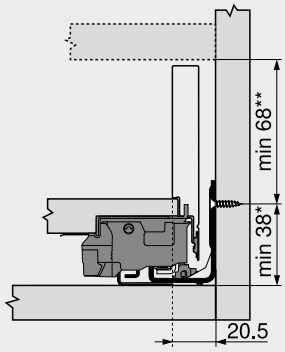


* +1 mm quando as guias do armário são montadas antes da montagem do armário
** Incl. ajuste de inclinação de 2 mm

#### Medidas de instalação – Frente – Montagem com parafuso

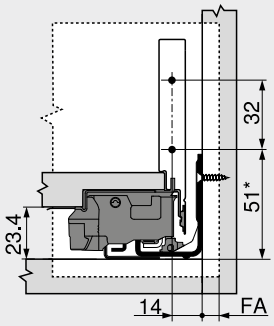


FA Recobrimento frontal
* +1 mm quando as guias do armário são montadas antes da montagem do armário

#### Medidas de furação – Frente – Montagem EXPANDO | EXPANDO T

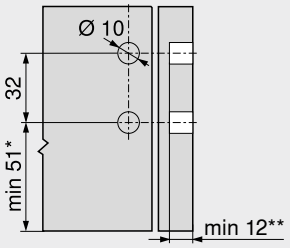


* +1 mm quando as guias do armário são montadas antes da montagem do armário
** Mín. 6 mm para **EXPANDO T**

#### Medidas de instalação – Parede traseira

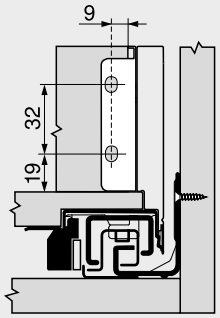


#### Recorte – Aglomerado 16 mm

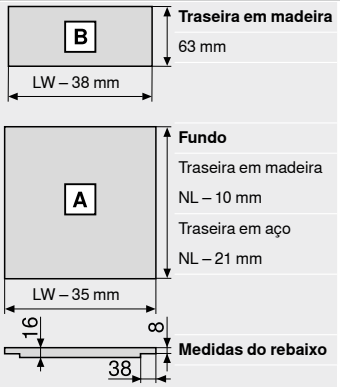


LW Largura livre do armário
NL Comprimento nominal

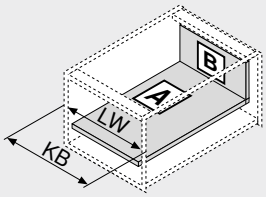


LW Largura livre do armário
KB Largura do armário

#### Medidas de furação – Fundo

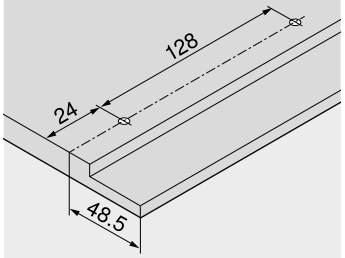


### Sumário


| | | | | | |
|---|---|---|---|---|---|
| Sinopse | 197 | **TIP-ON BLUMOTION** para **LEGRABOX** \| **MERIVOBOX** \| **TANDEMBOX** | 394 | Serviços Blum | 602 |
| **myLEGRABOX** | 236 | | | Outras informações técnicas | 708 |
| Sistema de fixação para frentes finas – **EXPANDO T** | 596 | **TIP-ON** para **LEGRABOX** | 404 | **Montagem, desmontagem e ajuste** | |
| Recomendação de processamento e isenção de responsabilidade – **EXPANDO T** | 597 | **AMBIA-LINE** para **LEGRABOX** \| **MERIVOBOX** | 542 | URL curto | |
| **SERVO-DRIVE** para **LEGRABOX** \| **MERIVOBOX** \| **TANDEMBOX** | 362 | **CABLOXX** | 594 | www.blum.com/a310 | |
| | | Acessórios | 244 | | |
| | | Fixação das guias do armário | 248 | | |

## Gaveta interna – M

Webcode – Digitar ou clicar no configurador de produtos: DQBPDA



- Gaveta interna com peça dianteira fechada
- Ideal para **LEGRABOX pure** e **LEGRABOX free**
- Lateral em aço e aço inoxidável
- Linha reta, tanto na parte interna como na externa
- Lateral fina 12.8 mm
- Deslizamento suave sincronizado
- Com amortecimento integrado comutável **BLUMOTION S** para um fechamento leve e silencioso, compatível com **SERVO-DRIVE**, sistema elétrico de auxílio de movimento ou **TIP-ON BLUMOTION**, sistema de auxílio de abertura mecânico
- Basta enganchar a frente na posição de sustentação e fixá-la confortavelmente, mesmo em uma extensão já enganchada
- Montagem da frente sem o uso de ferramentas

### Espaço necessário

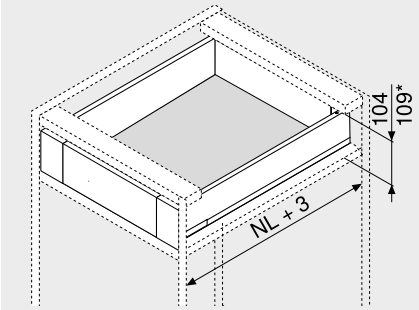


| | |
|---|---|
| NL | Comprimento nominal |
| * | Gaveta interna com kit dispositivo de engate |

### Informações úteis para o pedido

**1 Guias de armários e/d**

| Versão | BLUMOTION S | |
|---|---|---|
| Comprimento nominal NL (mm) | Capacidade de carga dinâmica (kg) 40 | 70 |
| 270 | 750.2701S | |
| 300 | 750.3001S | |
| 350 | 750.3501S | |
| 400 | 750.4001S | |
| 450 | 750.4501S | 753.4501S |
| 500 | 750.5001S | 753.5001S |
| 550 | 750.5501S | 753.5501S |
| 600 | 750.6001S | 753.6001S |
| 650 | | 753.6501S |

**2 Kit laterais**

| Altura da lateral (mm) | 90.5 | |
|---|---|---|
| Comprimento nominal NL (mm) | Cor SW-M \| OG-M \| CS-M | INGL |
| 270 | 770M2702S | 770M2702I |
| 300 | 770M3002S | 770M3002I |
| 350 | 770M3502S | 770M3502I |
| 400 | 770M4002S | 770M4002I |
| 450 | 770M4502S | 770M4502I |
| 500 | 770M5002S | 770M5002I |
| 550 | 770M5502S | 770M5502I |
| 600 | 770M6002S | 770M6002I |
| 650 | 770M6502S | 770M6502I |

**Consiste em:**

| | | |
|---|---|---|
| 2a | 1 x | Lateral e/d |
| 2b | 2 x | Elemento de branding, estampado com logotipo Blum, impresso individualmente a partir de 1000 pçs |
| 2c | 2 x | Capa |

**3 Suportes de traseira de madeira e/d**

| Cor | Material | Ref. |
|---|---|---|
| SW-M \| OG-M \| CS-M \| NI | Aço | ZB7M000S |

**4 Kit suportes frontais**

| Cor | Material | Ref. |
|---|---|---|
| SW-M \| OG-M \| CS-M | Aço | ZI7.0MS0 |
| INGL | Aço inox | ZI7.0MI0 |

**Consiste em:**

| | | |
|---|---|---|
| 4a | 1 x | Suportes frontais e/d |
| 4b | 1 x | Capa externa e/d |
| 4e | 1 x | Peça de apoio |
| 4f | 4 x | Parafusos |

**5 Peça dianteira sem ranhura[2]**

| Cor | Comprimento (mm)[1] | Ref. |
|---|---|---|
| SW-M \| OG-M \| CS-M \| ELEO | 1043 | ZV7.1043C01 |

**Recorte** 5 Largura livre do armário LW – 126 mm

[1] Para cortar nas medidas exatas

[2] Ideal para largura de armário KB 1200 mm

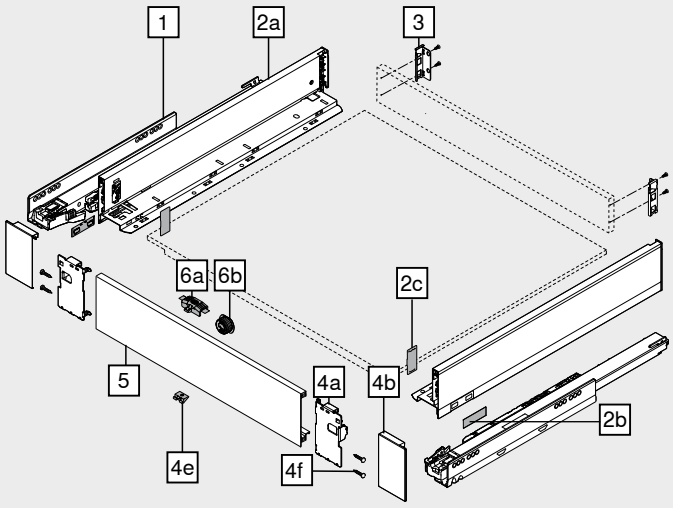


### Acessórios

**6 Kit dispositivo de engate[1]**

| Cor | Material | Ref. |
|---|---|---|
| SW-M \| OG-M \| CS-M | Matéria plástica | ZI7.0M07 |

**Consiste em:**

| | | |
|---|---|---|
| 6a | 1 x | Dispositivo de engate<br>O dispositivo deve ser montado na peça dianteira |
| 6b | 1 x | Revestimento do dispositivo de engate<br>RAL 7037 cinza |

**Cor**

CS-M Também para INGL

[1] O kit dispositivo de engate (ZI7.0M07) não é possível em combinação com **TIP-ON BLUMOTION**

**– Parafuso autoatarraxante[1]**

| Diâmetro (mm) | Comprimento (mm) | Ref. |
|---|---|---|
| Ø 3.5 | 15.0 | 609.1500 |

[1] Para a junção de guia de armário e armário, recomendamos o parafuso autoatarraxante Ø 4 x 15 mm

**– Parafuso de fixação – Parafuso de cabeça chata[1]**

| Diâmetro (mm) | Comprimento (mm) | Ref. |
|---|---|---|
| Ø 4.0 | 15.0 | 61D.1500 |

[1] Para a junção de suporte de parede traseira de madeira e a parede traseira de madeira e lateral com fundo de gaveta
Para um resultado otimizado de processamento, recomendamos o uso de parafusos de cabeça chata na parede traseira de madeira e na lateral

**– Parafuso Euro[1]**

| Diâmetro (mm) | Comprimento (mm) | Ref. |
|---|---|---|
| Ø 6.0 | 14.5 | 661.1450.HG |

[1] Para a junção de guia de armário com armário

| Cor | | Cor | |
|---|---|---|---|
| CS-M | Preto-carbono fosco | NI | Niquelado(a) |
| ELEO | Efeito de aço inox anodizado | OG-M | Cinza-orion fosco |
| INGL | Aço inox anti-impressão digital | SW-M | Branco-seda fosco |

## Gaveta interna – M

Webcode – Digitar ou clicar no configurador de produtos: DQBPDA

### Planificação

#### Espaço necessário no armário

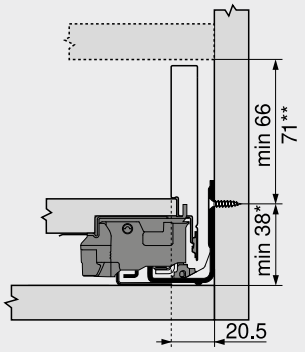


* +1 mm quando as guias do armário são montadas antes da montagem do armário

** Possível gaveta interna com kit dispositivo de engate a partir de altura de 71 mm

#### Medidas de instalação – Parede traseira

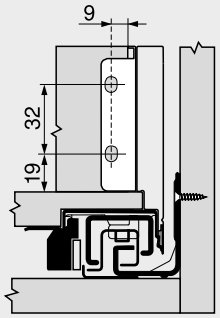


#### Medidas de furação – Frente – Revestimento do dispositivo de engate

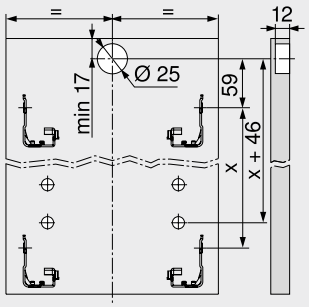


#### Recorte – Aglomerado 16 mm

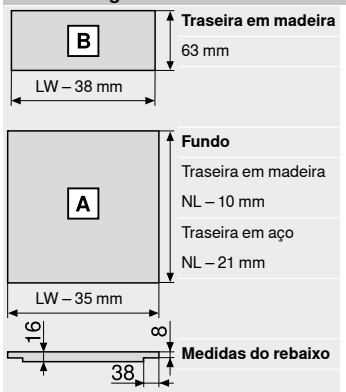


**Traseira em madeira**
63 mm

**Fundo**
Traseira em madeira
NL – 10 mm
Traseira em aço
NL – 21 mm

**Medidas do rebaixo**

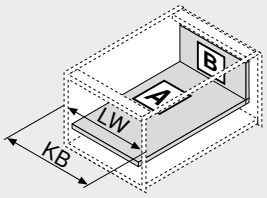


LW Largura livre do armário
NL Comprimento nominal

LW Largura livre do armário
KB Largura do armário

#### Medidas de furação – Fundo

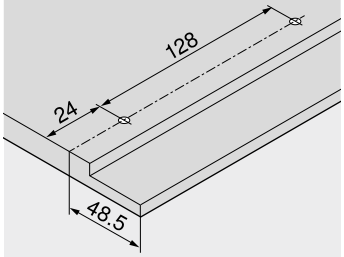


### Sumário


| | | | | | |
|---|---|---|---|---|---|
| Sinopse | 197 | **AMBIA-LINE** para **LEGRABOX** \| **MERIVOBOX** | 542 | **Montagem, desmontagem e ajuste** | |
| **myLEGRABOX** | 236 | **CABLOXX** | 594 | | |
| **SERVO-DRIVE** para **LEGRABOX** \| **MERIVOBOX** \| **TANDEMBOX** | 362 | Acessórios | 244 | URL curto | |
| | | Fixação das guias do armário | 248 | www.blum.com/a310 | |
| **TIP-ON BLUMOTION** para **LEGRABOX** \| **MERIVOBOX** \| **TANDEMBOX** | 394 | Serviços Blum | 602 | | |
| | | Outras informações técnicas | 708 | | |
| **TIP-ON** para **LEGRABOX** | 404 | | | | |

## Gaveta – K

Webcode – Digitar ou clicar no configurador de produtos: DQBNYM



- Ideal para **LEGRABOX pure** e **LEGRABOX free**
- Lateral em aço e aço inoxidável
- Linha reta, tanto na parte interna como na externa
- Lateral fina 12.8 mm
- Deslizamento suave sincronizado
- Com amortecimento integrado comutável **BLUMOTION S** para um fechamento leve e silencioso, compatível com **SERVO-DRIVE**, sistema elétrico de auxílio de movimento ou **TIP-ON BLUMOTION**, sistema de auxílio de abertura mecânico
- Basta enganchar a frente na posição de sustentação e fixá-la confortavelmente, mesmo em uma extensão já enganchada
- Montagem da frente sem o uso de ferramentas
- Regulagem frontal tridimensional na lateral

### Espaço necessário

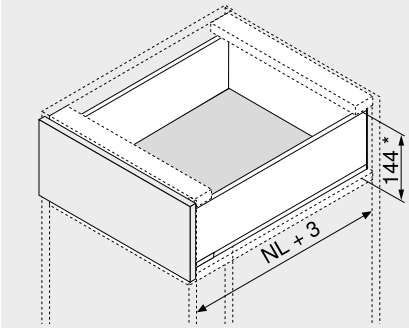


| | |
|---|---|
| NL | Comprimento nominal |
| * | Incl. ajuste de inclinação de 2 mm |

### Informações úteis para o pedido

**1 Guias de armários e/d**

| Comprimento nominal NL (mm) | Versão: Capacidade de carga dinâmica (kg) 40 | BLUMOTION S: 70 |
|---|---|---|
| 300 | 750.3001S | |
| 350 | 750.3501S | |
| 400 | 750.4001S | |
| 450 | 750.4501S | 753.4501S |
| 500 | 750.5001S | 753.5001S |
| 550 | 750.5501S | 753.5501S |
| 600 | 750.6001S | 753.6001S |

**2 Kit laterais**

Altura da lateral (mm): 128.5

| Comprimento nominal NL (mm) | Cor: SW-M \| OG-M \| CS-M | INGL |
|---|---|---|
| 300 | 770K3002S | |
| 350 | 770K3502S | 770K3502I |
| 400 | 770K4002S | 770K4002I |
| 450 | 770K4502S | 770K4502I |
| 500 | 770K5002S | 770K5002I |
| 550 | 770K5502S | 770K5502I |
| 600 | 770K6002S | |

**Consiste em:**

| | | |
|---|---|---|
| 2a | 1 x | Lateral e/d |
| 2b | 2 x | Elemento de branding, estampado com logotipo Blum, impresso individualmente a partir de 1000 pçs |
| 2c | 2 x | Capa |

**3 Suportes de traseira de madeira e/d**

| Cor | Material | Ref. |
|---|---|---|
| SW-M \| OG-M \| CS-M \| NI | Aço | ZB7K000S |

**4 Fixação frontal**

| Tipo de fixação | | Ref. |
|---|---|---|
| EXPANDO | 2 x | ZF7K70E2 |
| EXPANDO T[1] | 2 x | ZF7K70T2 |
| Aparafusamento | 2 x | ZF7K7002 |

[1] **EXPANDO T** ideal para frentes finas – Vide indicação da página

| Cor | | Cor | |
|---|---|---|---|
| CS-M | Preto-carbono fosco | OG-M | Cinza-orion fosco |
| INGL | Aço inox anti-impressão digital | SW-M | Branco-seda fosco |
| NI | Niquelado(a) | | |

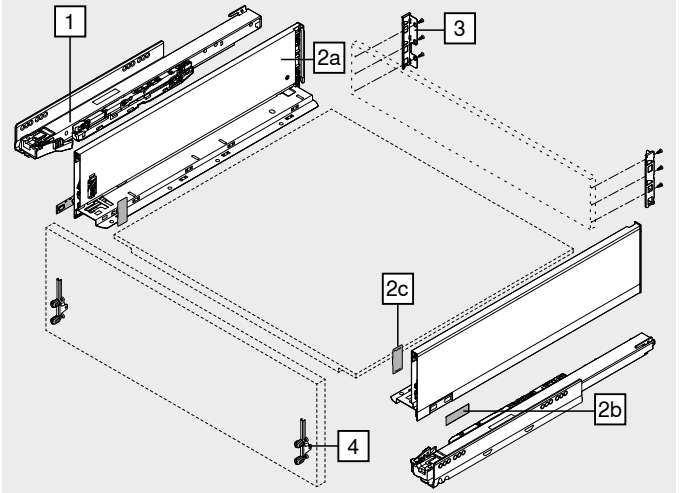


### Acessórios

**– Parafuso autoatarraxante[1]**

| Diâmetro (mm) | Comprimento (mm) | Ref. |
|---|---|---|
| Ø 3.5 | 15.0 | 609.1500 |
| | 17.0 | 609.1700 |

[1] Para fixação frontal
Para a junção de guia de armário e armário, recomendamos o parafuso autoatarraxante Ø 4 x 15 mm

**– Parafuso de fixação – Parafuso de cabeça chata[1]**

| Diâmetro (mm) | Comprimento (mm) | Ref. |
|---|---|---|
| Ø 4.0 | 15.0 | 61D.1500 |

[1] Para a junção de suporte de parede traseira de madeira e a parede traseira de madeira e lateral com fundo de gaveta
Para um resultado otimizado de processamento, recomendamos o uso de parafusos de cabeça chata na parede traseira de madeira e na lateral

**– Parafuso Euro[1]**

| Diâmetro (mm) | Comprimento (mm) | Ref. |
|---|---|---|
| Ø 6.0 | 14.5 | 661.1450.HG |

[1] Para a junção de guia de armário com armário

## Gaveta – K

Webcode – Digitar ou clicar no configurador de produtos: DQBNYM

### Planificação

#### Espaço necessário no armário

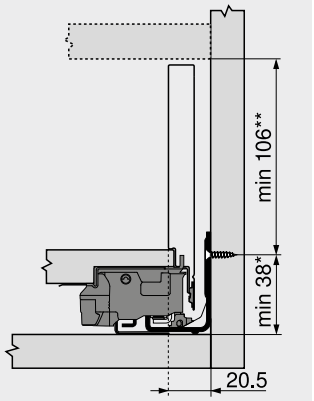


* +1 mm quando as guias do armário são montadas antes da montagem do armário
** Incl. ajuste de inclinação de 2 mm

#### Medidas de instalação – Frente – Montagem com parafuso

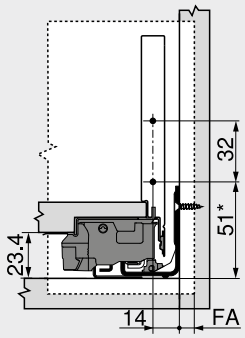


FA Recobrimento frontal
* +1 mm quando as guias do armário são montadas antes da montagem do armário

#### Medidas de furação – Frente – Montagem EXPANDO | EXPANDO T

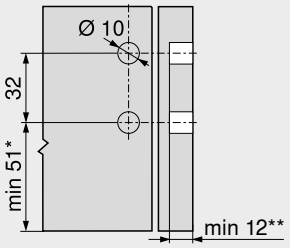


* +1 mm quando as guias do armário são montadas antes da montagem do armário
** Mín. 6 mm para **EXPANDO T**

#### Medidas de instalação – Parede traseira

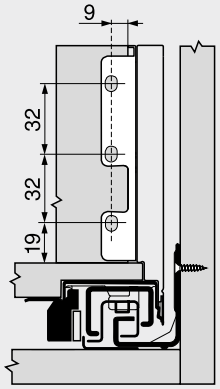


#### Recorte – Aglomerado 16 mm

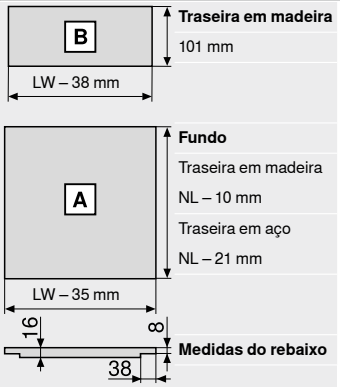


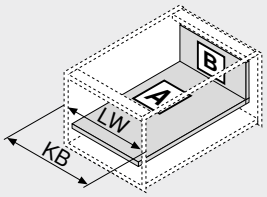


LW Largura livre do armário
NL Comprimento nominal

LW Largura livre do armário
KB Largura do armário

#### Medidas de furação – Fundo

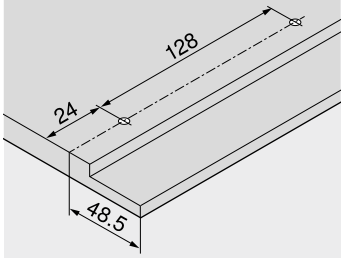


### Sumário


| | | | | | |
|---|---|---|---|---|---|
| Sinopse | 197 | **TIP-ON BLUMOTION** para **LEGRABOX** \| **MERIVOBOX** \| **TANDEMBOX** | 394 | Serviços Blum | 602 |
| **myLEGRABOX** | 236 | | | Outras informações técnicas | 708 |
| Sistema de fixação para frentes finas – **EXPANDO T** | 596 | **TIP-ON** para **LEGRABOX** | 404 | **Montagem, desmontagem e ajuste** | |
| Recomendação de processamento e isenção de responsabilidade – **EXPANDO T** | 597 | **AMBIA-LINE** para **LEGRABOX** \| **MERIVOBOX** | 542 | URL curto | |
| **SERVO-DRIVE** para **LEGRABOX** \| **MERIVOBOX** \| **TANDEMBOX** | 362 | **CABLOXX** | 594 | www.blum.com/a310 | |
| | | Acessórios | 244 | | |
| | | Fixação das guias do armário | 248 | | |

## Gaveta interna – K

Webcode – Digitar ou clicar no configurador de produtos DQGPIM



- Gaveta interna com peça dianteira semi alta fechada
- Ideal para **LEGRABOX pure** e **LEGRABOX free**
- Lateral em aço e aço inoxidável
- Linha reta, tanto na parte interna como na externa
- Lateral fina 12.8 mm
- Deslizamento suave sincronizado
- Com amortecimento integrado comutável **BLUMOTION S** para um fechamento leve e silencioso, compatível com **SERVO-DRIVE**, sistema elétrico de auxílio de movimento ou **TIP-ON BLUMOTION**, sistema de auxílio de abertura mecânico
- Basta enganchar a frente na posição de sustentação e fixá-la confortavelmente, mesmo em uma extensão já enganchada
- Montagem da frente sem o uso de ferramentas

### Espaço necessário

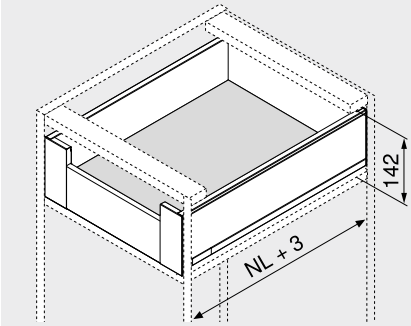


NL Comprimento nominal

### Informações úteis para o pedido

**1 Guias de armários e/d**



| Versão | BLUMOTION S | |
|---|---|---|
| Comprimento nominal NL (mm) | Capacidade de carga dinâmica (kg) 40 | 70 |
| 300 | 750.3001S | |
| 350 | 750.3501S | |
| 400 | 750.4001S | |
| 450 | 750.4501S | 753.4501S |
| 500 | 750.5001S | 753.5001S |
| 550 | 750.5501S | 753.5501S |
| 600 | 750.6001S | 753.6001S |

**2 Kit laterais**



| Altura da lateral (mm) | 128.5 | |
|---|---|---|
| Comprimento nominal NL (mm) | Cor SW-M \| OG-M \| CS-M | INGL |
| 300 | 770K3002S | |
| 350 | 770K3502S | 770K3502I |
| 400 | 770K4002S | 770K4002I |
| 450 | 770K4502S | 770K4502I |
| 500 | 770K5002S | 770K5002I |
| 550 | 770K5502S | 770K5502I |
| 600 | 770K6002S | |

**Consiste em:**
**2a** 1 x Lateral e/d
**2b** 2 x Elemento de branding, estampado com logotipo Blum, impresso individualmente a partir de 1000 pçs
**2c** 2 x Capa

**3 Suportes de traseira de madeira e/d**



| Cor | Material | Ref. |
|---|---|---|
| SW-M \| OG-M \| CS-M \| NI | Aço | ZB7K000S |

**4 Kit suportes frontais**



| Cor | Material | Ref. |
|---|---|---|
| SW-M \| OG-M \| CS-M | Aço | ZI7.0KS0 |
| INGL | Aço inox | ZI7.0KI0 |

**Consiste em:**
**4a** 1 x Suportes frontais e/d
**4b** 1 x Capa externa e/d
**4c** 1 x Capas internas e/d
**4e** 1 x Peça de apoio
**4f** 4 x Parafusos

**5 Peça dianteira sem ranhura**[2]



| Cor | Comprimento (mm)[1] | Ref. |
|---|---|---|
| SW-M \| OG-M \| CS-M \| ELEO | 1043 | ZV7.1043C01 |

**Recorte** **5** Largura livre do armário LW – 126 mm
[1] Para cortar nas medidas exatas
[2] Ideal para largura de armário KB 1200 mm

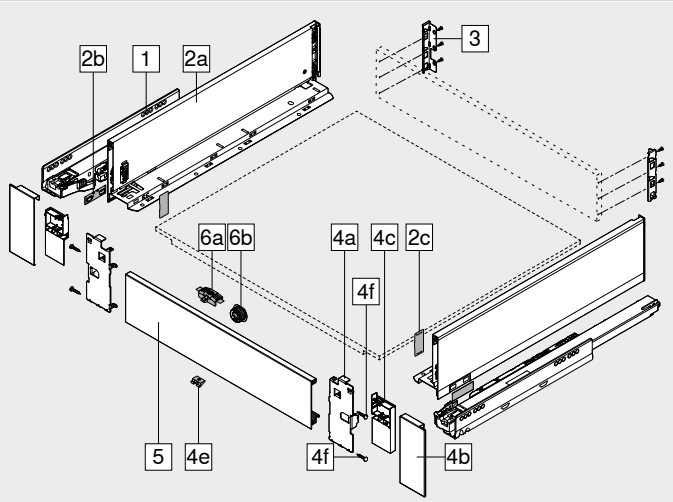


### Acessórios

**6 Kit dispositivo de engate**[1]



| Cor | Material | Ref. |
|---|---|---|
| SW-M \| OG-M \| CS-M | Matéria plástica | ZI7.0M07 |

**Consiste em:**
**6a** 1 x Dispositivo de engate
O dispositivo deve ser montado na peça dianteira
**6b** 1 x Revestimento do dispositivo de engate
RAL 7037 cinza

**Cor**
CS-M Também para INGL
[1] O kit dispositivo de engate (ZI7.0M07) não é possível em combinação com **TIP-ON BLUMOTION**

**– Parafuso autoatarraxante**[1]



| Diâmetro (mm) | Comprimento (mm) | Ref. |
|---|---|---|
| Ø 3.5 | 15.0 | 609.1500 |

[1] Para a junção de guia de armário e armário, recomendamos o parafuso autoatarraxante Ø 4 x 15 mm

**– Parafuso de fixação – Parafuso de cabeça chata**[1]



| Diâmetro (mm) | Comprimento (mm) | Ref. |
|---|---|---|
| Ø 4.0 | 15.0 | 61D.1500 |

[1] Para a junção de suporte de parede traseira de madeira e a parede traseira de madeira e lateral com fundo de gaveta
Para um resultado otimizado de processamento, recomendamos o uso de parafusos de cabeça chata na parede traseira de madeira e na lateral

**– Parafuso Euro**[1]



| Diâmetro (mm) | Comprimento (mm) | Ref. |
|---|---|---|
| Ø 6.0 | 14.5 | 661.1450.HG |

[1] Para a junção de guia de armário com armário

| Cor | | Cor | |
|---|---|---|---|
| CS-M | Preto-carbono fosco | NI | Niquelado(a) |
| ELEO | Efeito de aço inox anodizado | OG-M | Cinza-orion fosco |
| INGL | Aço inox anti-impressão digital | SW-M | Branco-seda fosco |

## Gaveta interna – K

Webcode – Digitar ou clicar no configurador de produtos: DQGPIM

### Planificação

#### Espaço necessário no armário

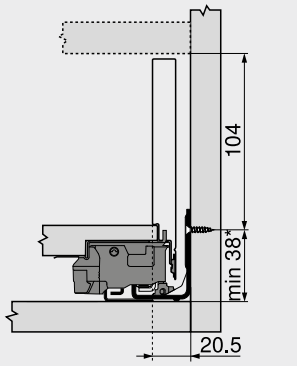


* +1 mm quando as guias do armário são montadas antes da montagem do armário

#### Medidas de instalação – Parede traseira

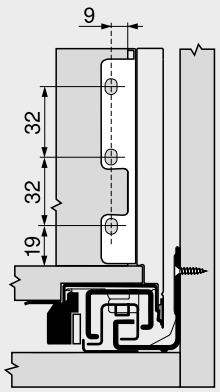


#### Medidas de furação – Frente – Revestimento do dispositivo de engate

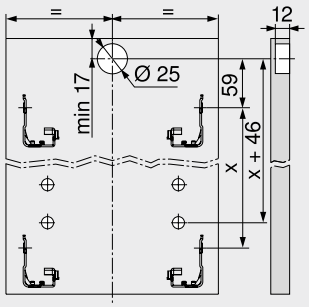


#### Recorte – Aglomerado 16 mm

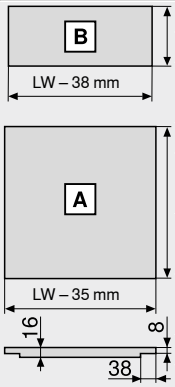


**Traseira em madeira**
101 mm

**Fundo**
Traseira em madeira
NL – 10 mm
Traseira em aço
NL – 21 mm

**Medidas do rebaixo**

LW Largura livre do armário
NL Comprimento nominal

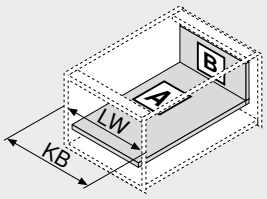


LW Largura livre do armário
KB Largura do armário

#### Medidas de furação – Fundo

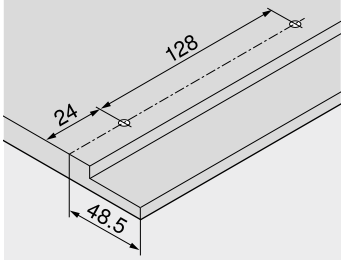


### Sumário


| | | | | | |
|---|---|---|---|---|---|
| Sinopse | 197 | **AMBIA-LINE** para **LEGRABOX** \| **MERIVOBOX** | 542 | **Montagem, desmontagem e ajuste** | |
| **myLEGRABOX** | 236 | | | | |
| **SERVO-DRIVE** para **LEGRABOX** \| **MERIVOBOX** \| **TANDEMBOX** | 362 | **CABLOXX** | 594 | | |
| | | Acessórios | 244 | URL curto | |
| | | Fixação das guias do armário | 248 | www.blum.com/a310 | |
| **TIP-ON BLUMOTION** para **LEGRABOX** \| **MERIVOBOX** \| **TANDEMBOX** | 394 | Serviços Blum | 602 | | |
| | | Outras informações técnicas | 708 | | |
| **TIP-ON** para **LEGRABOX** | 404 | | | | |

## Extensão frontal – C

Webcode – Digitar ou clicar no configurador de produtos: DQBQ2M



- Lateral em aço e aço inoxidável
- Linha reta, tanto na parte interna como na externa
- Lateral fina 12.8 mm
- Deslizamento suave sincronizado
- Com amortecimento integrado comutável **BLUMOTION S** para um fechamento leve e silencioso, compatível com **SERVO-DRIVE**, sistema elétrico de auxílio de movimento ou **TIP-ON BLUMOTION**, sistema de auxílio de abertura mecânico
- Basta enganchar a frente na posição de sustentação e fixá-la confortavelmente, mesmo em uma extensão já enganchada
- Montagem da frente sem o uso de ferramentas
- Regulagem frontal tridimensional na lateral

### Espaço necessário

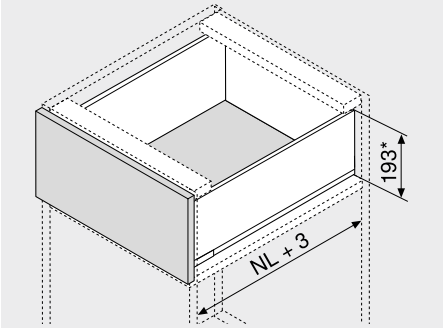


| | |
|---|---|
| NL | Comprimento nominal |
| * | Incl. ajuste de inclinação de 2 mm |

### Informações úteis para o pedido

**1 Guias de armários e/d**

| Versão | BLUMOTION S | |
|---|---|---|
| Comprimento nominal NL (mm) | Capacidade de carga dinâmica (kg) 40 | 70 |
| 270 | 750.2701S | |
| 300 | 750.3001S | |
| 350 | 750.3501S | |
| 400 | 750.4001S | |
| 450 | 750.4501S | 753.4501S |
| 500 | 750.5001S | 753.5001S |
| 550 | 750.5501S | 753.5501S |
| 600 | 750.6001S | 753.6001S |
| 650 | | 753.6501S |

**2 Kit laterais**

| Altura da lateral (mm) | 177 | |
|---|---|---|
| Comprimento nominal NL (mm) | Cor SW-M \| OG-M \| CS-M | INGL |
| 270 | 770C2702S | 770C2702I |
| 300 | 770C3002S | 770C3002I |
| 350 | 770C3502S | 770C3502I |
| 400 | 770C4002S | 770C4002I |
| 450 | 770C4502S | 770C4502I |
| 500 | 770C5002S | 770C5002I |
| 550 | 770C5502S | 770C5502I |
| 600 | 770C6002S | 770C6002I |
| 650 | 770C6502S | 770C6502I |

**Consiste em:**

| | | |
|---|---|---|
| 2a | 1 x | Lateral e/d |
| 2b | 2 x | Elemento de branding, estampado com logotipo Blum, impresso individualmente a partir de 1000 pçs |
| 2c | 2 x | Capa |

**3 Suportes de traseira de madeira e/d**

| Cor | Material | Ref. |
|---|---|---|
| SW-M \| OG-M \| CS-M \| NI | Aço | ZB7C000S |

**4 Fixação frontal**

| Tipo de fixação | | Ref. |
|---|---|---|
| EXPANDO | 2 x | ZF7C70E2 |
| EXPANDO T[1] | 2 x | ZF7C70T2 |
| Aparafusamento | 2 x | ZF7C7002 |

[1] **EXPANDO T** ideal para frentes finas – Vide indicação da página

**Alternativa para 4**

**4a Fixação frontal**

| Tipo de fixação | | Ref. |
|---|---|---|
| EXPANDO | 4 x | ZF7M70E2 |
| EXPANDO T[1] | 4 x | ZF7M70T2 |
| Aparafusamento | 4 x | ZF7M7002 |

[1] **EXPANDO T** ideal para frentes finas – Vide indicação da página

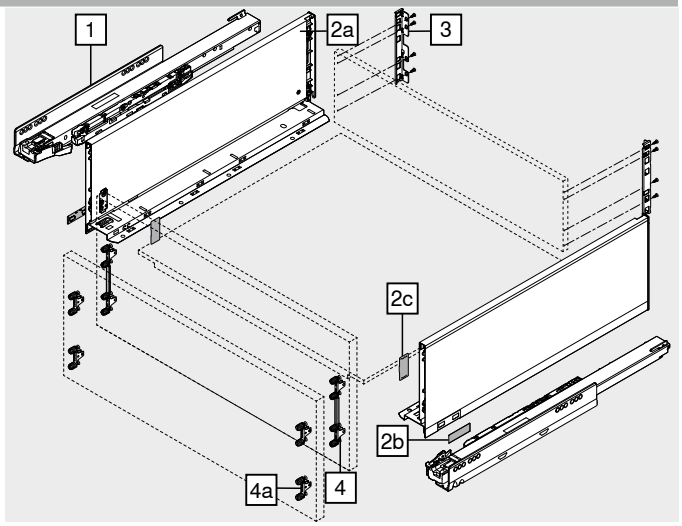


### Acessórios

**– Parafuso autoatarraxante[1]**

| Diâmetro (mm) | Comprimento (mm) | Ref. |
|---|---|---|
| Ø 3.5 | 15.0 | 609.1500 |
| | 17.0 | 609.1700 |

[1] Para fixação frontal
Para a junção de guia de armário e armário, recomendamos o parafuso autoatarraxante Ø 4 x 15 mm

**– Parafuso de fixação – Parafuso de cabeça chata[1]**

| Diâmetro (mm) | Comprimento (mm) | Ref. |
|---|---|---|
| Ø 4.0 | 15.0 | 61D.1500 |

[1] Para a junção de suporte de parede traseira de madeira e a parede traseira de madeira e lateral com fundo de gaveta
Para um resultado otimizado de processamento, recomendamos o uso de parafusos de cabeça chata na parede traseira de madeira e na lateral

**– Parafuso Euro[1]**

| Diâmetro (mm) | Comprimento (mm) | Ref. |
|---|---|---|
| Ø 6.0 | 14.5 | 661.1450.HG |

[1] Para a junção de guia de armário com armário

| Cor | | Cor | |
|---|---|---|---|
| CS-M | Preto-carbono fosco | OG-M | Cinza-orion fosco |
| INGL | Aço inox anti-impressão digital | SW-M | Branco-seda fosco |
| NI | Niquelado(a) | | |

## Extensão frontal – C

Webcode – Digitar ou clicar no configurador de produtos: DQBQ2M

### Planificação

#### Espaço necessário no armário

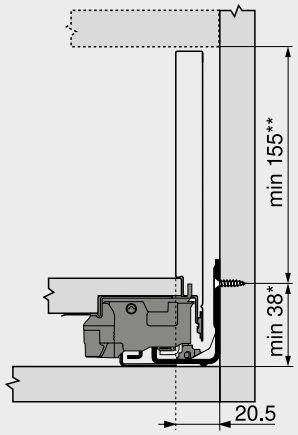


| | |
|---|---|
| * | +1 mm quando as guias do armário são montadas antes da montagem do armário |
| ** | Incl. ajuste de inclinação de 2 mm |

#### Medidas de instalação – Frente – Montagem com parafuso

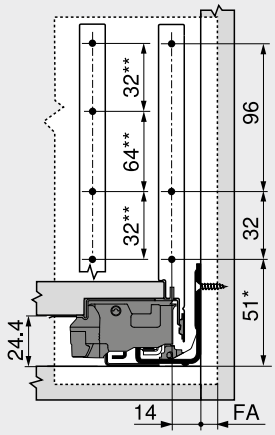


| | |
|---|---|
| FA | Recobrimento frontal |
| * | +1 mm quando as guias do armário são montadas antes da montagem do armário |
| ** | Alternativa 4a |

#### Medidas de furação – Frente – Montagem EXPANDO | EXPANDO T

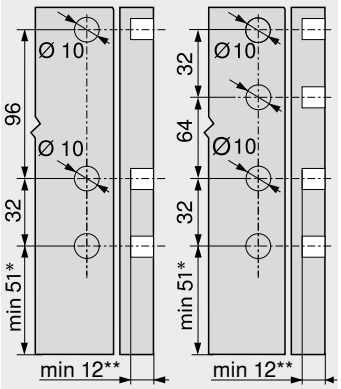


| | |
|---|---|
| 4 | 4a |
| * | +1 mm quando as guias do armário são montadas antes da montagem do armário |
| ** | Mín. 6 mm para **EXPANDO T** |

#### Medidas de instalação – Parede traseira

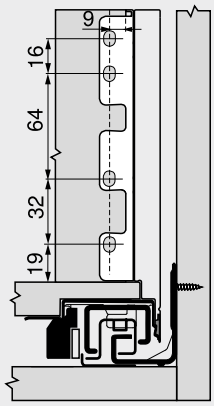


#### Recorte – Aglomerado 16 mm

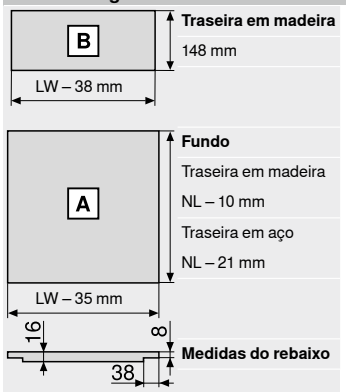


**Traseira em madeira**
148 mm

**Fundo**
Traseira em madeira
NL – 10 mm
Traseira em aço
NL – 21 mm

**Medidas do rebaixo**

| | |
|---|---|
| LW | Largura livre do armário |
| NL | Comprimento nominal |

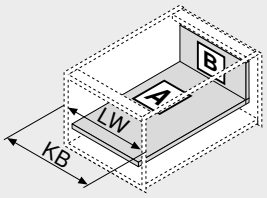


| | |
|---|---|
| LW | Largura livre do armário |
| KB | Largura do armário |

#### Medidas de furação – Fundo

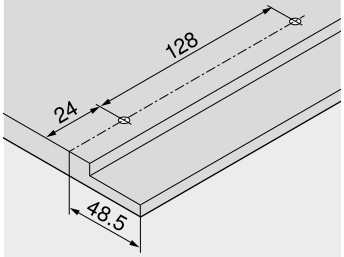


### Sumário


| | | | | | |
|---|---|---|---|---|---|
| Sinopse | 197 | **TIP-ON BLUMOTION** para **LEGRABOX** \| **MERIVOBOX** \| **TANDEMBOX** | 394 | Serviços Blum | 602 |
| **myLEGRABOX** | 236 | | | Outras informações técnicas | 708 |
| Sistema de fixação para frentes finas – **EXPANDO T** | 596 | **TIP-ON** para **LEGRABOX** | 404 | **Montagem, desmontagem e ajuste** | |
| Recomendação de processamento e isenção de responsabilidade – **EXPANDO T** | 597 | **AMBIA-LINE** para **LEGRABOX** \| **MERIVOBOX** | 542 | **URL curto** | |
| **SERVO-DRIVE** para **LEGRABOX** \| **MERIVOBOX** \| **TANDEMBOX** | 362 | **CABLOXX** | 594 | **www.blum.com/a310** | |
| | | Acessórios | 244 | | |
| | | Fixação das guias do armário | 248 | | |

## Extensão interna – Elemento de design – C

Webcode – Digitar ou clicar no configurador de produtos: DQBSVY



- Extensões internas com elemento de design alto ou baixo
- Lateral em aço e aço inoxidável
- Linha reta, tanto na parte interna como na externa
- Lateral fina 12.8 mm
- Deslizamento suave sincronizado
- Com amortecimento integrado comutável **BLUMOTION S** para um fechamento leve e silencioso, compatível com **SERVO-DRIVE**, sistema elétrico de auxílio de movimento ou **TIP-ON BLUMOTION**, sistema de auxílio de abertura mecânico
- Basta enganchar a frente na posição de sustentação e fixá-la confortavelmente, mesmo em uma extensão já enganchada
- Montagem da frente sem o uso de ferramentas

### Espaço necessário

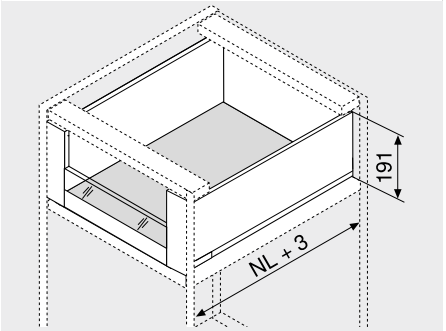


NL Comprimento nominal

### Informações úteis para o pedido

**1 Guias de armários e/d**

| Versão | BLUMOTION S | |
|---|---|---|
| Comprimento nominal NL (mm) | Capacidade de carga dinâmica (kg) 40 | 70 |
| 270 | 750.2701S | |
| 300 | 750.3001S | |
| 350 | 750.3501S | |
| 400 | 750.4001S | |
| 450 | 750.4501S | 753.4501S |
| 500 | 750.5001S | 753.5001S |
| 550 | 750.5501S | 753.5501S |
| 600 | 750.6001S | 753.6001S |
| 650 | | 753.6501S |

**2 Kit laterais**

| Altura da lateral (mm) | 177 | |
|---|---|---|
| Comprimento nominal NL (mm) | Cor SW-M \| OG-M \| CS-M | INGL |
| 270 | 770C2702S | 770C2702I |
| 300 | 770C3002S | 770C3002I |
| 350 | 770C3502S | 770C3502I |
| 400 | 770C4002S | 770C4002I |
| 450 | 770C4502S | 770C4502I |
| 500 | 770C5002S | 770C5002I |
| 550 | 770C5502S | 770C5502I |
| 600 | 770C6002S | 770C6002I |
| 650 | 770C6502S | 770C6502I |

**Consiste em:**

| | | |
|---|---|---|
| **2a** | 1 x | Lateral e/d |
| **2b** | 2 x | Elemento de branding, estampado com logotipo Blum, impresso individualmente a partir de 1000 pçs |
| **2c** | 2 x | Capa |

**3 Suportes de traseira de madeira e/d**

| Cor | Material | Ref. |
|---|---|---|
| SW-M \| OG-M \| CS-M \| NI | Aço | ZB7C000S |

**4 Kit suportes frontais**

| Cor | Material | Ref. |
|---|---|---|
| SW-M \| OG-M \| CS-M | Aço | ZI7.2CS0 |
| INGL | Aço inox | ZI7.2CI0 |

**Consiste em:**

| | | |
|---|---|---|
| **4a** | 1 x | Suportes frontais e/d |
| **4b** | 1 x | Capa externa e/d |
| **4c** | 1 x | Capas internas e/d |
| **4d** | 1 x | Peça niveladora para elemento de design baixo e/d |
| **4e** | 1 x | Peça de apoio |
| **4f** | 4 x | Parafusos |

| Cor | | Cor | |
|---|---|---|---|
| CS-M | Preto-carbono fosco | NI | Niquelado(a) |
| ELEO | Efeito de aço inox anodizado | OG-M | Cinza-orion fosco |
| INGL | Aço inox anti-impressão digital | SW-M | Branco-seda fosco |

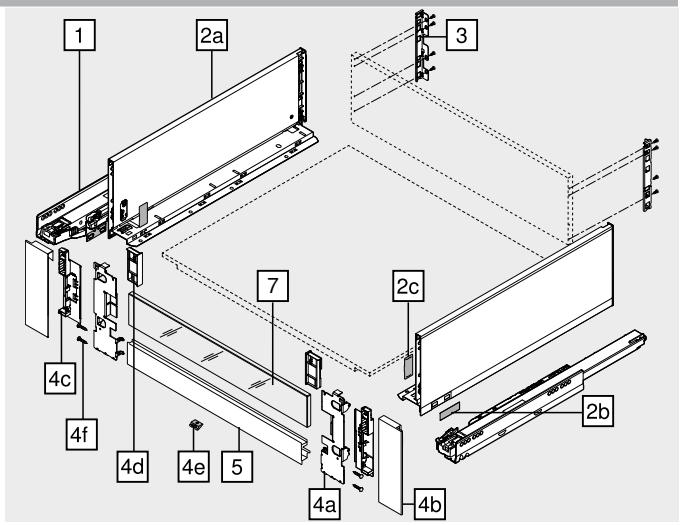


**5 Peça dianteira com ranhura[2]**

| Cor | Comprimento (mm)[1] | Ref. |
|---|---|---|
| SW-M \| OG-M \| CS-M \| ELEO | 1043 | ZV7.1043MN1 |

**Recorte** 5 Largura livre do armário LW – 126 mm

1 Para cortar nas medidas exatas

2 Ideal para largura de armário KB 1200 mm

**7 Elemento de design em vidro (para extensão interna dianteira)[1]**

| Versão | Material | Ref. |
|---|---|---|
| Baixo | Vidro | ZE7VxxxxG |
| Alto | | ZE7WxxxxG |

1 Informações úteis para pedidos, vide elemento de design

### Acessórios

**– Parafuso autoatarraxante[1]**

| Diâmetro (mm) | Comprimento (mm) | Ref. |
|---|---|---|
| Ø 3.5 | 15.0 | 609.1500 |

1 Para a junção de guia de armário e armário, recomendamos o parafuso autoatarraxante Ø 4 x 15 mm

**– Parafuso de fixação – Parafuso de cabeça chata[1]**

| Diâmetro (mm) | Comprimento (mm) | Ref. |
|---|---|---|
| Ø 4.0 | 15.0 | 61D.1500 |

1 Para a junção de suporte de parede traseira de madeira e a parede traseira de madeira e lateral com fundo de gaveta
Para um resultado otimizado de processamento, recomendamos o uso de parafusos de cabeça chata na parede traseira de madeira e na lateral

**– Parafuso Euro[1]**

| Diâmetro (mm) | Comprimento (mm) | Ref. |
|---|---|---|
| Ø 6.0 | 14.5 | 661.1450.HG |

1 Para a junção de guia de armário com armário

## Extensão interna – Elemento de design – C

Webcode – Digitar ou clicar no configurador de produtos: DQBSVY

### Planificação

#### Espaço necessário no armário

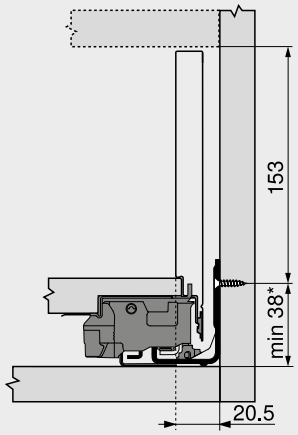


* +1 mm quando as guias do armário são montadas antes da montagem do armário

#### Medidas de instalação – Parede traseira

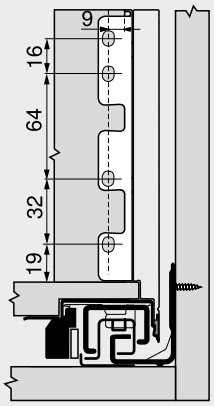


#### Recorte – Aglomerado 16 mm

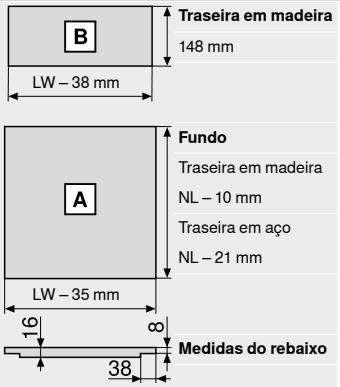


**Traseira em madeira**
148 mm

**Fundo**
Traseira em madeira
NL – 10 mm
Traseira em aço
NL – 21 mm

**Medidas do rebaixo**

LW Largura livre do armário
NL Comprimento nominal

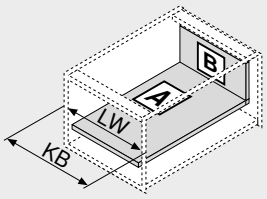


LW Largura livre do armário
KB Largura do armário

#### Medidas de furação – Fundo

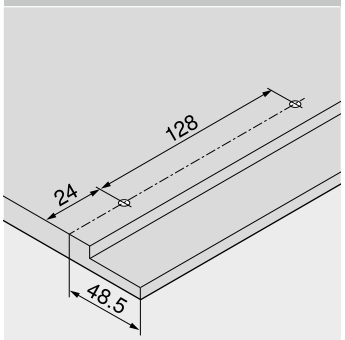


#### Recorte – Elemento de design

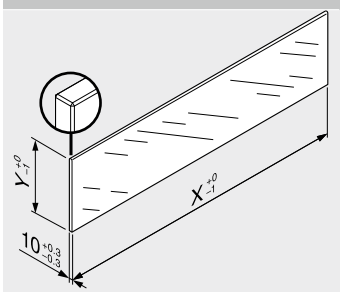


| Elemento de design | X (mm) | Y (mm) |
|---|---|---|
| Baixo | LW – 80 | 70 |
| Alto | LW – 80 | 138 |

LW Largura livre do armário

Com base nas dimensões especificadas de acordo com a norma (DIN EN 14749 edição Junho/2016), nenhum "teste de impacto para componentes de vidro verticais" foi estipulado em combinação com a **LEGRABOX**. Assim, para o cumprimento da norma, um vidro de segurança não é obrigatório. O trabalho da aresta é um canto plano polido com chanfradura 1 mm ±0.5 mm.

### Sumário


| | | | | | |
|---|---|---|---|---|---|
| Sinopse | 197 | **AMBIA-LINE** para **LEGRABOX** \| **MERIVOBOX** | 542 | **Montagem, desmontagem e ajuste** | |
| **myLEGRABOX** | 236 | **CABLOXX** | 594 | | |
| **SERVO-DRIVE** para **LEGRABOX** \| **MERIVOBOX** \| **TANDEMBOX** | 362 | Elemento de design | 234 | URL curto | |
| | | Acessórios | 244 | www.blum.com/a310 | |
| **TIP-ON BLUMOTION** para **LEGRABOX** \| **MERIVOBOX** \| **TANDEMBOX** | 394 | Fixação das guias do armário | 248 | | |
| | | Serviços Blum | 602 | | |
| | | Outras informações técnicas | 708 | | |
| **TIP-ON** para **LEGRABOX** | 404 | | | | |

## Extensão interna – Reling – C

Webcode – Digitar ou clicar no configurador de produtos **DQBTLA**



- Extensão interna com reling
- Lateral em aço e aço inoxidável
- Linha reta, tanto na parte interna como na externa
- Lateral fina 12.8 mm
- Deslizamento suave sincronizado
- Com amortecimento integrado comutável **BLUMOTION S** para um fechamento leve e silencioso, compatível com **SERVO-DRIVE**, sistema elétrico de auxílio de movimento ou **TIP-ON BLUMOTION**, sistema de auxílio de abertura mecânico
- Basta enganchar a frente na posição de sustentação e fixá-la confortavelmente, mesmo em uma extensão já enganchada
- Montagem da frente sem o uso de ferramentas

### Espaço necessário

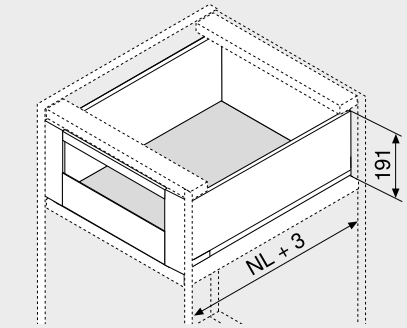


NL Comprimento nominal

### Informações úteis para o pedido

**1 Guias de armários e/d**

| Versão | BLUMOTION S | |
|---|---|---|
| Comprimento nominal NL (mm) | Capacidade de carga dinâmica (kg) 40 | 70 |
| 270 | 750.2701S | |
| 300 | 750.3001S | |
| 350 | 750.3501S | |
| 400 | 750.4001S | |
| 450 | 750.4501S | 753.4501S |
| 500 | 750.5001S | 753.5001S |
| 550 | 750.5501S | 753.5501S |
| 600 | 750.6001S | 753.6001S |
| 650 | | 753.6501S |

**2 Kit laterais**

| Altura da lateral (mm) | 177 | |
|---|---|---|
| Comprimento nominal NL (mm) | Cor SW-M \| OG-M \| CS-M | INGL |
| 270 | 770C2702S | 770C2702I |
| 300 | 770C3002S | 770C3002I |
| 350 | 770C3502S | 770C3502I |
| 400 | 770C4002S | 770C4002I |
| 450 | 770C4502S | 770C4502I |
| 500 | 770C5002S | 770C5002I |
| 550 | 770C5502S | 770C5502I |
| 600 | 770C6002S | 770C6002I |
| 650 | 770C6502S | 770C6502I |

**Consiste em:**

| | | |
|---|---|---|
| **2a** | 1 x | Lateral e/d |
| **2b** | 2 x | Elemento de branding, estampado com logotipo Blum, impresso individualmente a partir de 1000 pçs |
| **2c** | 2 x | Capa |

**3 Suportes de traseira de madeira e/d**

| Cor | Material | Ref. |
|---|---|---|
| SW-M \| OG-M \| CS-M \| NI | Aço | ZB7C000S |

**4 Kit suportes frontais**

| Cor | Material | Ref. |
|---|---|---|
| SW-M \| OG-M \| CS-M | Aço | ZI7.3CS0 |
| INGL | Aço inox | ZI7.3CI0 |

**Consiste em:**

| | | |
|---|---|---|
| **4a** | 1 x | Suportes frontais e/d |
| **4b** | 1 x | Capa externa e/d |
| **4c** | 1 x | Capas internas e/d |
| **4e** | 1 x | Peça de apoio |
| **4f** | 4 x | Parafusos |

**5 Peça dianteira sem ranhura[2]**

| Cor | Comprimento (mm)[1] | Ref. |
|---|---|---|
| SW-M \| OG-M \| CS-M \| ELEO | 1043 | ZV7.1043C01 |

**Recorte** **5** Largura livre do armário LW – 126 mm

1 Para cortar nas medidas exatas

2 Ideal para largura de armário KB 1200 mm

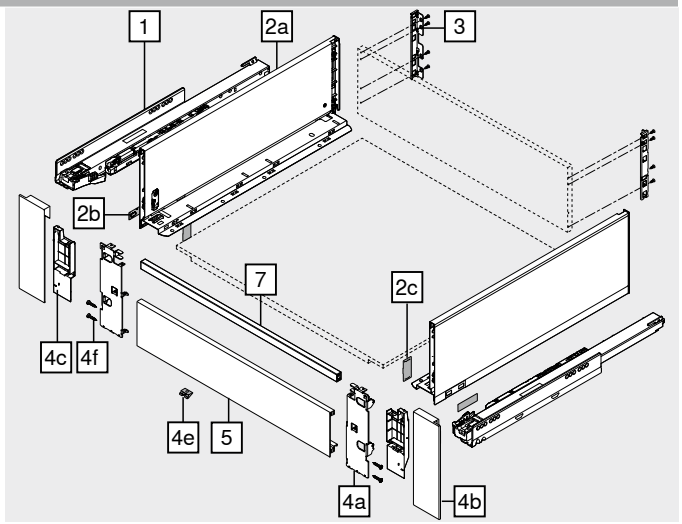


**7 Reling transversal[1]**

| Cor | Comprimento (mm)[2] | Ref. |
|---|---|---|
| SW-M \| OG-M \| CS-M \| ELEO | 1080 | ZR7.1080U |

**Recorte** **7** Largura livre do armário LW – 90 mm

1 Ideal para largura de armário KB 1200 mm

2 Para cortar nas medidas exatas

### Acessórios

**– Parafuso autoatarraxante[1]**

| Diâmetro (mm) | Comprimento (mm) | Ref. |
|---|---|---|
| Ø 3.5 | 15.0 | 609.1500 |

1 Para a junção de guia de armário e armário, recomendamos o parafuso autoatarraxante Ø 4 x 15 mm

**– Parafuso de fixação – Parafuso de cabeça chata[1]**

| Diâmetro (mm) | Comprimento (mm) | Ref. |
|---|---|---|
| Ø 4.0 | 15.0 | 61D.1500 |

1 Para a junção de suporte de parede traseira de madeira e a parede traseira de madeira e lateral com fundo de gaveta
Para um resultado otimizado de processamento, recomendamos o uso de parafusos de cabeça chata na parede traseira de madeira e na lateral

**– Parafuso Euro[1]**

| Diâmetro (mm) | Comprimento (mm) | Ref. |
|---|---|---|
| Ø 6.0 | 14.5 | 661.1450.HG |

1 Para a junção de guia de armário com armário

| Cor | | Cor | |
|---|---|---|---|
| CS-M | Preto-carbono fosco | NI | Niquelado(a) |
| ELEO | Efeito de aço inox anodizado | OG-M | Cinza-orion fosco |
| INGL | Aço inox anti-impressão digital | SW-M | Branco-seda fosco |

## Extensão interna – Reling – C

Webcode – Digitar ou clicar no configurador de produtos: DQBTLA

### Planificação

#### Espaço necessário no armário

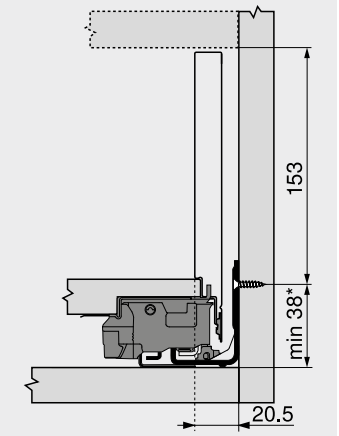


* +1 mm quando as guias do armário são montadas antes da montagem do armário

#### Medidas de instalação – Parede traseira

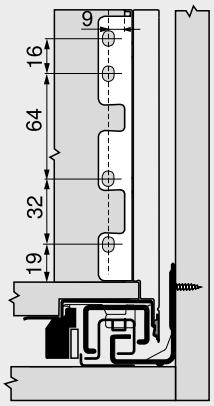


#### Recorte – Aglomerado 16 mm

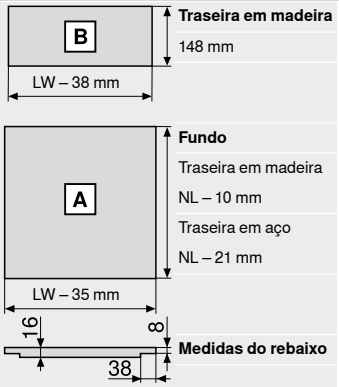


**Traseira em madeira**
148 mm

**Fundo**
Traseira em madeira
NL – 10 mm
Traseira em aço
NL – 21 mm

**Medidas do rebaixo**

LW Largura livre do armário
NL Comprimento nominal

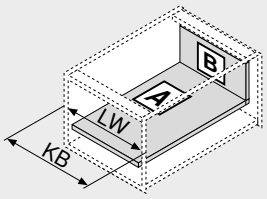


LW Largura livre do armário
KB Largura do armário

#### Medidas de furação – Fundo

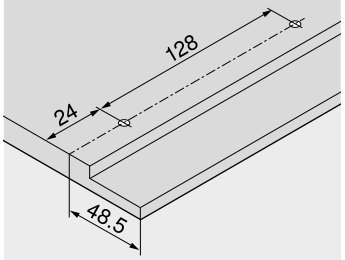


### Sumário


| | | | | | |
|---|---|---|---|---|---|
| Sinopse | 197 | **AMBIA-LINE** para **LEGRABOX** \| **MERIVOBOX** | 542 | **Montagem, desmontagem e ajuste** | |
| **myLEGRABOX** | 236 | | | | |
| **SERVO-DRIVE** para **LEGRABOX** \| **MERIVOBOX** \| **TANDEMBOX** | 362 | **CABLOXX** | 594 | | |
| | | Acessórios | 244 | URL curto | |
| | | Fixação das guias do armário | 248 | www.blum.com/a310 | |
| **TIP-ON BLUMOTION** para **LEGRABOX** \| **MERIVOBOX** \| **TANDEMBOX** | 394 | Serviços Blum | 602 | | |
| | | Outras informações técnicas | 708 | | |
| **TIP-ON** para **LEGRABOX** | 404 | | | | |

## Extensão frontal – F

Webcode – Digitar ou clicar no configurador de produtos: DQBRHA

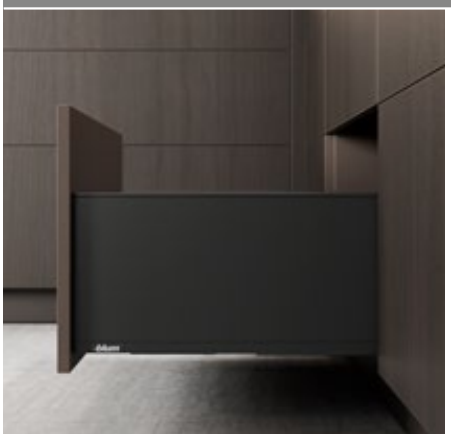

- Lateral em aço e aço inoxidável
- Linha reta, tanto na parte interna como na externa
- Lateral fina 12.8 mm
- Deslizamento suave sincronizado
- Com amortecimento integrado comutável **BLUMOTION S** para um fechamento leve e silencioso, compatível com **SERVO-DRIVE**, sistema elétrico de auxílio de movimento ou **TIP-ON BLUMOTION**, sistema de auxílio de abertura mecânico
- Basta enganchar a frente na posição de sustentação e fixá-la confortavelmente, mesmo em uma extensão já enganchada
- Montagem da frente sem o uso de ferramentas
- Regulagem frontal tridimensional na lateral

### Espaço necessário

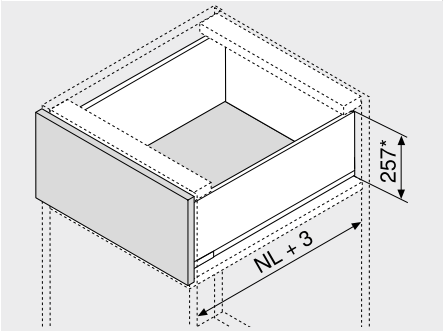


| | |
|---|---|
| NL | Comprimento nominal |
| * | Incl. ajuste de inclinação de 2 mm |

### Informações úteis para o pedido

**1 Guias de armários e/d**

| Versão | BLUMOTION S | |
|---|---|---|
| Comprimento nominal NL (mm) | Capacidade de carga dinâmica (kg) 40 | 70 |
| 400 | 750.4001S | |
| 450 | 750.4501S | 753.4501S |
| 500 | 750.5001S | 753.5001S |
| 550 | 750.5501S | 753.5501S |
| 600 | 750.6001S | 753.6001S |
| 650 | | 753.6501S |

**2 Kit laterais**

| Altura da lateral (mm) | 241 | |
|---|---|---|
| Comprimento nominal NL (mm) | Cor SW-M \| OG-M \| CS-M | INGL |
| 400 | 770F4002S | 770F4002I |
| 450 | 770F4502S | 770F4502I |
| 500 | 770F5002S | 770F5002I |
| 550 | 770F5502S | 770F5502I |
| 600 | 770F6002S | 770F6002I |
| 650 | 770F6502S | 770F6502I |

**Consiste em:**

| | | |
|---|---|---|
| 2a | 1 x | Lateral e/d |
| 2b | 2 x | Elemento de branding, estampado com logotipo Blum, impresso individualmente a partir de 1000 pçs |
| 2c | 2 x | Capa |

**3 Suportes de traseira de madeira e/d**

| Cor | Material | Ref. |
|---|---|---|
| SW-M \| OG-M \| CS-M \| NI | Aço | ZB7F000S |

**4 Fixação frontal**

| Tipo de fixação | | Ref. |
|---|---|---|
| EXPANDO | 2 x | ZF7M70E2 |
| EXPANDO T[1] | 2 x | ZF7M70T2 |
| Aparafusamento | 2 x | ZF7M7002 |

[1] **EXPANDO T** ideal para frentes finas – Vide indicação da página

**4 Fixação frontal**

| Tipo de fixação | | Ref. |
|---|---|---|
| EXPANDO | 2 x | ZF7C70E2 |
| EXPANDO T[1] | 2 x | ZF7C70T2 |
| Aparafusamento | 2 x | ZF7C7002 |

[1] **EXPANDO T** ideal para frentes finas – Vide indicação da página

**Alternativa para 4**

**4a Fixação frontal**

| Tipo de fixação | | Ref. |
|---|---|---|
| EXPANDO | 6 x | ZF7M70E2 |
| EXPANDO T[1] | 6 x | ZF7M70T2 |
| Aparafusamento | 6 x | ZF7M7002 |

[1] **EXPANDO T** ideal para frentes finas – Vide indicação da página

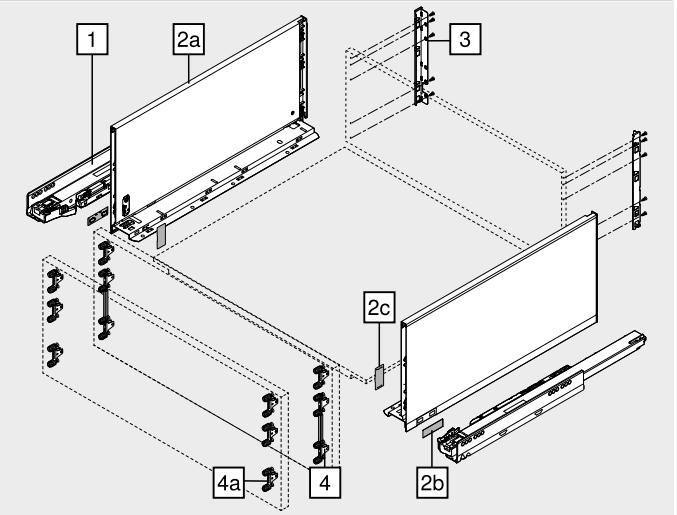


### Acessórios

**– Parafuso autoatarraxante[1]**

| Diâmetro (mm) | Comprimento (mm) | Ref. |
|---|---|---|
| Ø 3.5 | 15.0 | 609.1500 |
| | 17.0 | 609.1700 |

[1] Para fixação frontal
Para a junção de guia de armário e armário, recomendamos o parafuso autoatarraxante Ø 4 x 15 mm

**– Parafuso de fixação – Parafuso de cabeça chata[1]**

| Diâmetro (mm) | Comprimento (mm) | Ref. |
|---|---|---|
| Ø 4.0 | 15.0 | 61D.1500 |

[1] Para a junção de suporte de parede traseira de madeira e a parede traseira de madeira e lateral com fundo de gaveta
Para um resultado otimizado de processamento, recomendamos o uso de parafusos de cabeça chata na parede traseira de madeira e na lateral

**– Parafuso Euro[1]**

| Diâmetro (mm) | Comprimento (mm) | Ref. |
|---|---|---|
| Ø 6.0 | 14.5 | 661.1450.HG |

[1] Para a junção de guia de armário com armário

| Cor | | Cor | |
|---|---|---|---|
| CS-M | Preto-carbono fosco | OG-M | Cinza-orion fosco |
| INGL | Aço inox anti-impressão digital | SW-M | Branco-seda fosco |
| NI | Niquelado(a) | | |

## Extensão frontal – F

Webcode – Digitar ou clicar no configurador de produtos: DQBRHA

### Planificação

#### Espaço necessário no armário

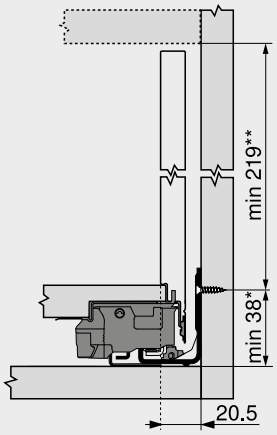


* +1 mm quando as guias do armário são montadas antes da montagem do armário
** Incl. ajuste de inclinação de 2 mm

#### Medidas de instalação – Frente – Montagem com parafuso

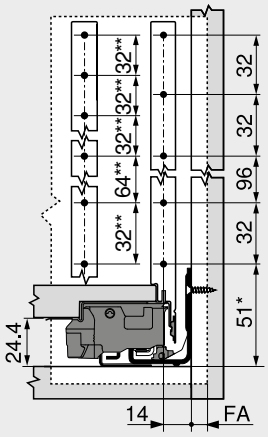


FA Recobrimento frontal
* +1 mm quando as guias do armário são montadas antes da montagem do armário
** Alternativa 4a

#### Medidas de furação – Frente – Montagem EXPANDO | EXPANDO T

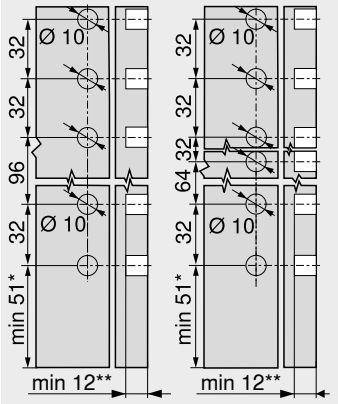


4 4a
* +1 mm quando as guias do armário são montadas antes da montagem do armário
** Mín. 6 mm para **EXPANDO T**

#### Medidas de instalação – Parede traseira

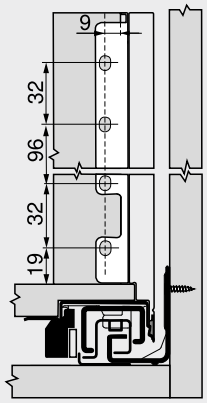


### Recorte – Aglomerado 16 mm

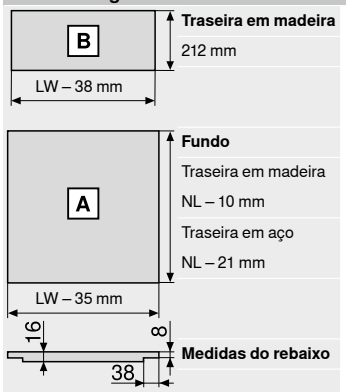


**Traseira em madeira**
212 mm

**Fundo**
Traseira em madeira
NL – 10 mm
Traseira em aço
NL – 21 mm

**Medidas do rebaixo**

LW Largura livre do armário
NL Comprimento nominal

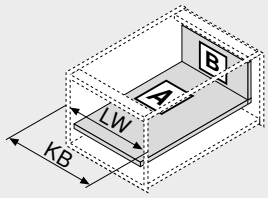


LW Largura livre do armário
KB Largura do armário

### Medidas de furação – Fundo

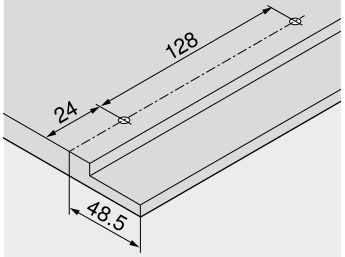


## Sumário


| | | | | | |
|---|---|---|---|---|---|
| Sinopse | 197 | **TIP-ON BLUMOTION** para **LEGRABOX** \| **MERIVOBOX** \| **TANDEMBOX** | 394 | Serviços Blum | 602 |
| **myLEGRABOX** | 236 | | | Outras informações técnicas | 708 |
| Sistema de fixação para frentes finas – **EXPANDO T** | 596 | **TIP-ON** para **LEGRABOX** | 404 | **Montagem, desmontagem e ajuste** | |
| Recomendação de processamento e isenção de responsabilidade – **EXPANDO T** | 597 | **AMBIA-LINE** para **LEGRABOX** \| **MERIVOBOX** | 542 | URL curto | |
| **SERVO-DRIVE** para **LEGRABOX** \| **MERIVOBOX** \| **TANDEMBOX** | 362 | **CABLOXX** | 594 | www.blum.com/a310 | |
| | | Acessórios | 244 | | |
| | | Fixação das guias do armário | 248 | | |

## Extensão frontal – C

Webcode – Digitar ou clicar no configurador de produtos: DQBQRY



- Elemento de design lateral amplo
- Linha reta, tanto na parte interna como na externa
- Lateral fina 12.8 mm
- Deslizamento suave sincronizado
- Com amortecimento integrado comutável **BLUMOTION S** para um fechamento leve e silencioso, compatível com **SERVO-DRIVE**, sistema elétrico de auxílio de movimento ou **TIP-ON BLUMOTION**, sistema de auxílio de abertura mecânico
- Basta enganchar a frente na posição de sustentação e fixá-la confortavelmente, mesmo em uma extensão já enganchada
- Montagem da frente sem o uso de ferramentas
- Regulagem frontal tridimensional na lateral

### Espaço necessário

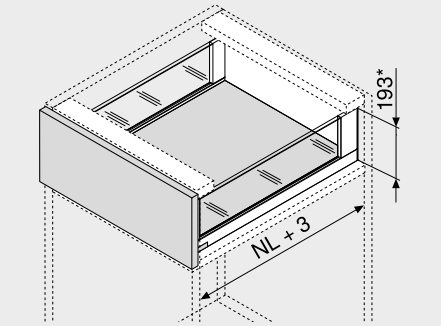


| | |
|---|---|
| NL | Comprimento nominal |
| * | Incl. ajuste de inclinação de 2 mm |

### Informações úteis para o pedido

**1 Guias de armários e/d**

| Comprimento nominal NL (mm) | Versão: Capacidade de carga dinâmica (kg) 40 | BLUMOTION S 70 |
|---|---|---|
| 350 | 750.3501S | |
| 400 | 750.4001S | |
| 450 | 750.4501S | 753.4501S |
| 500 | 750.5001S | 753.5001S |
| 550 | 750.5501S | 753.5501S |
| 600 | 750.6001S | 753.6001S |
| 650 | | 753.6501S |

**2 Kit laterais**

| Comprimento nominal NL (mm) | Altura da lateral (mm): 177 Cor: SW-M \| OG-M \| CS-M |
|---|---|
| 350 | 780C3502S |
| 400 | 780C4002S |
| 450 | 780C4502S |
| 500 | 780C5002S |
| 550 | 780C5502S |
| 600 | 780C6002S |
| 650 | 780C6502S |

**Consiste em:**

| | | |
|---|---|---|
| 2a | 1 x | Lateral e/d |
| 2b | 2 x | Elemento de branding, estampado com logotipo Blum, impresso individualmente a partir de 1000 pçs |
| 2d | 2 x | **BOXCOVER** anterior |
| 2e | 1 x | **BOXCOVER** posterior e/d |

**3 Suportes de traseira de madeira e/d**

| Cor | Material | Ref. |
|---|---|---|
| SW-M \| OG-M \| CS-M | Aço | ZB7C000S |

**4 Fixação frontal**

| Tipo de fixação | | Ref. |
|---|---|---|
| **EXPANDO** | 2 x | ZF7C70E2 |
| **EXPANDO T**[1] | 2 x | ZF7C70T2 |
| Aparafusamento | 2 x | ZF7C7002 |

[1] **EXPANDO T** ideal para frentes finas – Vide indicação da página

**Alternativa para 4**

**4a Fixação frontal**

| Tipo de fixação | | Ref. |
|---|---|---|
| **EXPANDO** | 4 x | ZF7M70E2 |
| **EXPANDO T**[1] | 4 x | ZF7M70T2 |
| Aparafusamento | 4 x | ZF7M7002 |

[1] **EXPANDO T** ideal para frentes finas – Vide indicação da página

**9a Elemento de design em vidro (lateral)**[1]

| Material | Ref. |
|---|---|
| Vidro | ZE7Sxx8G |

[1] Informações úteis para pedidos, vide elemento de design

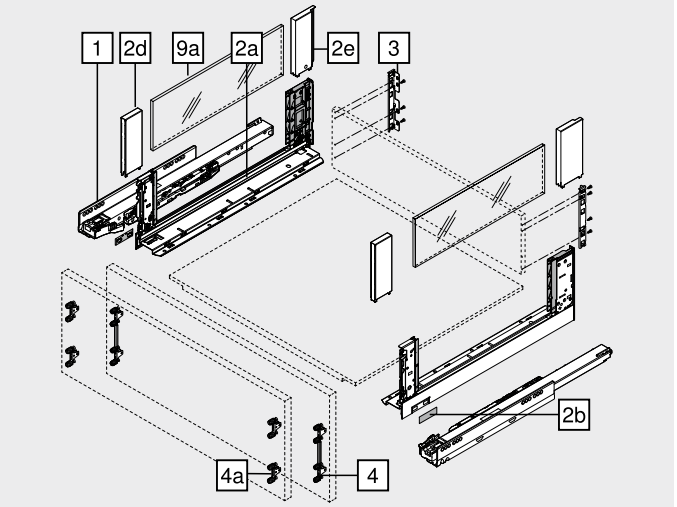


### Acessórios

**– Segurança para transporte – Elemento de design (lateral)**[1]

| Cor | Material | Ref. |
|---|---|---|
| Amarelo | Matéria plástica | 780C0009 |

[1] Para o transporte com elemento de design pré-montado (lateralmente)

**– Parafuso autoatarraxante**[1]

| Diâmetro (mm) | Comprimento (mm) | Ref. |
|---|---|---|
| Ø 3.5 | 15.0 | 609.1500 |
| | 17.0 | 609.1700 |

[1] Para fixação frontal
Para a junção de guia de armário e armário, recomendamos o parafuso autoatarraxante Ø 4 x 15 mm

**– Parafuso de fixação – Parafuso de cabeça chata**[1]

| Diâmetro (mm) | Comprimento (mm) | Ref. |
|---|---|---|
| Ø 4.0 | 15.0 | 61D.1500 |

[1] Para a junção de suporte de parede traseira de madeira e a parede traseira de madeira e lateral com fundo de gaveta
Para um resultado otimizado de processamento, recomendamos o uso de parafusos de cabeça chata na parede traseira de madeira e na lateral

**– Parafuso Euro**[1]

| Diâmetro (mm) | Comprimento (mm) | Ref. |
|---|---|---|
| Ø 6.0 | 14.5 | 661.1450.HG |

[1] Para a junção de guia de armário com armário

| Cor | | Cor | |
|---|---|---|---|
| CS-M | Preto-carbono fosco | SW-M | Branco-seda fosco |
| OG-M | Cinza-orion fosco | | |

## Extensão frontal – C

Webcode – Digitar ou clicar no configurador de produtos: DQBQRY

### Planificação

#### Espaço necessário no armário

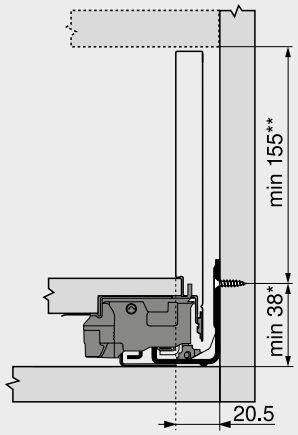


* +1 mm quando as guias do armário são montadas antes da montagem do armário
** Incl. ajuste de inclinação de 2 mm

#### Medidas de instalação – Frente – Montagem com parafuso

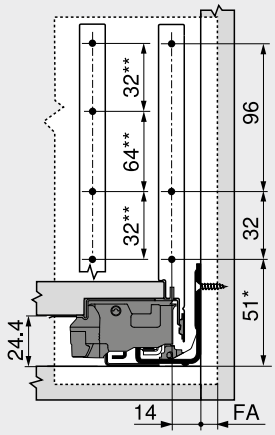


FA Recobrimento frontal
* +1 mm quando as guias do armário são montadas antes da montagem do armário
** Alternativa 4a

#### Medidas de furação – Frente – Montagem EXPANDO | EXPANDO T

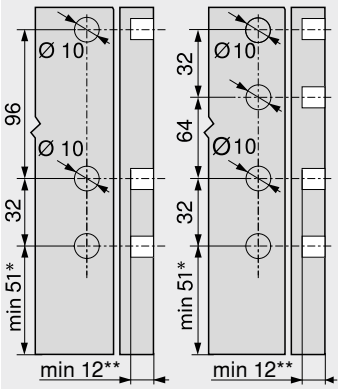


4 4a
* +1 mm quando as guias do armário são montadas antes da montagem do armário
** Mín. 6 mm para **EXPANDO T**

#### Medidas de instalação – Parede traseira

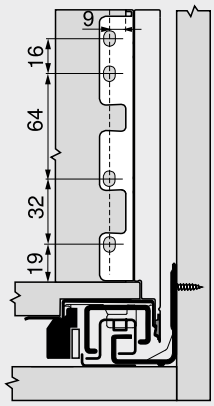


#### Recorte – Aglomerado 16 mm

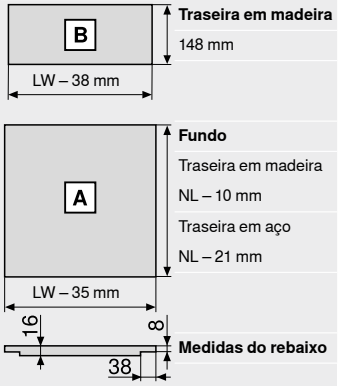


**Traseira em madeira**
148 mm

**Fundo**
Traseira em madeira
NL – 10 mm
Traseira em aço
NL – 21 mm

**Medidas do rebaixo**

LW Largura livre do armário
NL Comprimento nominal

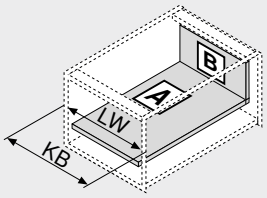


LW Largura livre do armário
KB Largura do armário

#### Medidas de furação – Fundo

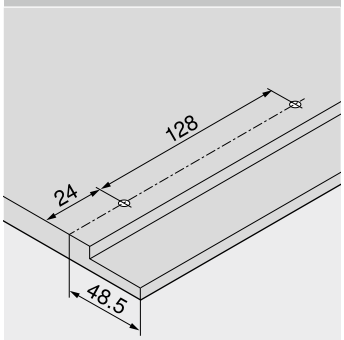


#### Recorte – Elemento de design

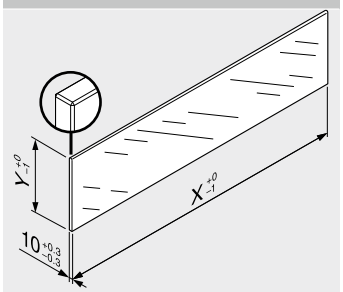


| Elemento de design | X (mm) | Y (mm) |
|---|---|---|
| Lateral | NL – 112 | 138 |

NL Comprimento nominal

Com base nas dimensões especificadas de acordo com a norma (DIN EN 14749 edição Junho/2016), nenhum “teste de impacto para componentes de vidro verticais” foi estipulado em combinação com a **LEGRABOX**. Assim, para o cumprimento da norma, um vidro de segurança não é obrigatório. O trabalho da aresta é um canto plano polido com chanfradura 1 mm ±0.5 mm.

### Sumário


| | | | | | |
|---|---|---|---|---|---|
| Sinopse | 197 | **TIP-ON BLUMOTION** para **LEGRABOX** \| **MERIVOBOX** \| **TANDEMBOX** | 394 | Medidas de furação – Fundo | 210 |
| **myLEGRABOX** | 236 | | | Fixação das guias do armário | 248 |
| Sistema de fixação para frentes finas – **EXPANDO T** | 596 | **TIP-ON** para **LEGRABOX** | 404 | **Montagem, desmontagem e ajuste** | |
| Recomendação de processamento e isenção de responsabilidade – **EXPANDO T** | 597 | **AMBIA-LINE** para **LEGRABOX** \| **MERIVOBOX** | 542 | URL curto | |
| **SERVO-DRIVE** para **LEGRABOX** \| **MERIVOBOX** \| **TANDEMBOX** | 362 | Elemento de design | 234 | www.blum.com/a310 | |
| | | **CABLOXX** | 594 | | |
| | | Acessórios | 244 | | |

## Extensão interna – Elemento de design – C

Webcode – Digitar ou clicar no configurador de produtos: DQBUAM



- Elemento de design lateral amplo
- Extensões internas com elemento de design alto ou baixo
- Linha reta, tanto na parte interna como na externa
- Lateral fina 12.8 mm
- Deslizamento suave sincronizado
- Com amortecimento integrado comutável **BLUMOTION S** para um fechamento leve e silencioso, compatível com **SERVO-DRIVE**, sistema elétrico de auxílio de movimento ou **TIP-ON BLUMOTION**, sistema de auxílio de abertura mecânico
- Basta enganchar a frente na posição de sustentação e fixá-la confortavelmente, mesmo em uma extensão já enganchada
- Montagem da frente sem o uso de ferramentas

### Espaço necessário

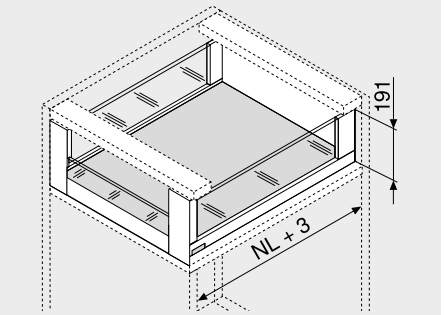


NL Comprimento nominal

### Informações úteis para o pedido

**1 Guias de armários e/d**

| Versão | BLUMOTION S | |
|---|---|---|
| Comprimento nominal NL (mm) | Capacidade de carga dinâmica (kg) 40 | 70 |
| 350 | 750.3501S | |
| 400 | 750.4001S | |
| 450 | 750.4501S | 753.4501S |
| 500 | 750.5001S | 753.5001S |
| 550 | 750.5501S | 753.5501S |
| 600 | 750.6001S | 753.6001S |
| 650 | | 753.6501S |

**2 Kit laterais**

| Altura da lateral (mm) | 177 |
|---|---|
| Comprimento nominal NL (mm) | Cor SW-M \| OG-M \| CS-M |
| 350 | 780C3502S |
| 400 | 780C4002S |
| 450 | 780C4502S |
| 500 | 780C5002S |
| 550 | 780C5502S |
| 600 | 780C6002S |
| 650 | 780C6502S |

**Consiste em:**
- **2a** 1 x Lateral e/d
- **2b** 2 x Elemento de branding, estampado com logotipo Blum, impresso individualmente a partir de 1000 pçs
- **2d** 2 x **BOXCOVER** anterior
- **2e** 1 x **BOXCOVER** posterior e/d

**3 Suportes de traseira de madeira e/d**

| Cor | Material | Ref. |
|---|---|---|
| SW-M \| OG-M \| CS-M | Aço | ZB7C000S |

**4 Kit suportes frontais**

| Cor | Material | Ref. |
|---|---|---|
| SW-M \| OG-M \| CS-M | Aço | ZI7.2CS0 |

**Consiste em:**
- **4a** 1 x Suportes frontais e/d
- **4b** 1 x Capa externa e/d
- **4c** 1 x Capas internas e/d
- **4d** 1 x Peça niveladora para elemento de design baixo e/d
- **4e** 1 x Peça de apoio
- **4f** 4 x Parafusos

**5 Peça dianteira com ranhura**[1]

| Cor | Comprimento (mm)[2] | Ref. |
|---|---|---|
| SW-M \| OG-M \| CS-M | 1043 | ZV7.1043MN1 |

**Recorte** 5 Largura livre do armário LW – 126 mm

[1] Ideal para largura de armário KB 1200 mm
[2] Para cortar nas medidas exatas

**7 Elemento de design em vidro (para extensão interna dianteira)**[1]

| Versão | Material | Ref. |
|---|---|---|
| Baixo | Vidro | ZE7VxxxxG |
| Alto | | ZE7WxxxxG |

[1] Informações úteis para pedidos, vide elemento de design

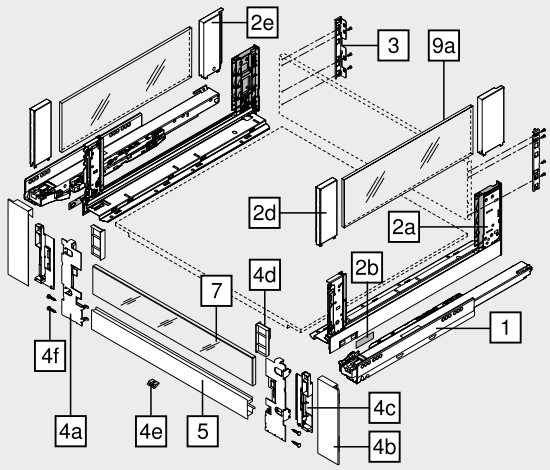


**9a Elemento de design em vidro (lateral)**[1]

| Material | Ref. |
|---|---|
| Vidro | ZE7Sxx8G |

[1] Informações úteis para pedidos, vide elemento de design

### Acessórios

**– Segurança para transporte – Elemento de design (lateral)**[1]

| Cor | Material | Ref. |
|---|---|---|
| Amarelo | Matéria plástica | 780C0009 |

[1] Para o transporte com elemento de design pré-montado (lateralmente)

**– Parafuso autoatarraxante**[1]

| Diâmetro (mm) | Comprimento (mm) | Ref. |
|---|---|---|
| Ø 3.5 | 15.0 | 609.1500 |

[1] Para a junção de guia de armário e armário, recomendamos o parafuso autoatarraxante Ø 4 x 15 mm

**– Parafuso de fixação – Parafuso de cabeça chata**[1]

| Diâmetro (mm) | Comprimento (mm) | Ref. |
|---|---|---|
| Ø 4.0 | 15.0 | 61D.1500 |

[1] Para a junção de suporte de parede traseira de madeira e a parede traseira de madeira e lateral com fundo de gaveta
Para um resultado otimizado de processamento, recomendamos o uso de parafusos de cabeça chata na parede traseira de madeira e na lateral

**– Parafuso Euro**[1]

| Diâmetro (mm) | Comprimento (mm) | Ref. |
|---|---|---|
| Ø 6.0 | 14.5 | 661.1450.HG |

[1] Para a junção de guia de armário com armário

| Cor | | Cor | |
|---|---|---|---|
| CS-M | Preto-carbono fosco | SW-M | Branco-seda fosco |
| OG-M | Cinza-orion fosco | | |

## Extensão interna – Elemento de design – C

Webcode – Digitar ou clicar no configurador de produtos: DQBUAM

### Planificação

#### Espaço necessário no armário

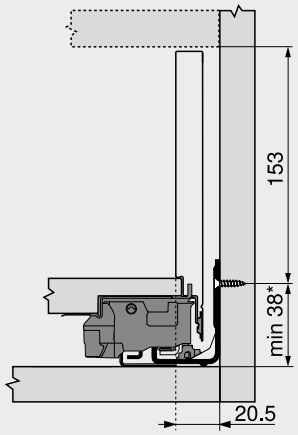


* +1 mm quando as guias do armário são montadas antes da montagem do armário

#### Medidas de instalação – Parede traseira

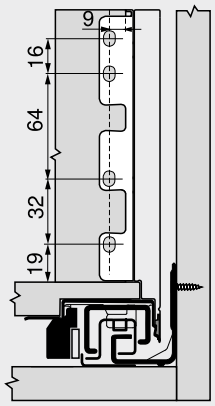


#### Recorte – Aglomerado 16 mm

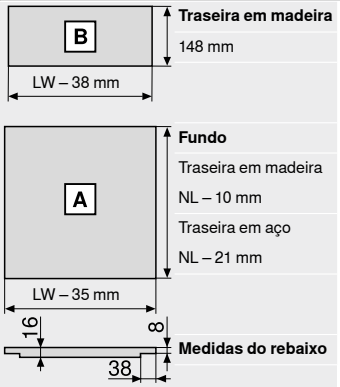


**Traseira em madeira**
148 mm

**Fundo**
Traseira em madeira
NL – 10 mm
Traseira em aço
NL – 21 mm

**Medidas do rebaixo**

LW Largura livre do armário
NL Comprimento nominal

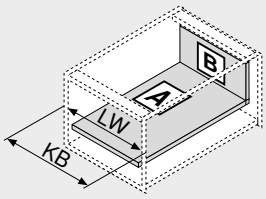


LW Largura livre do armário
KB Largura do armário

#### Medidas de furação – Fundo

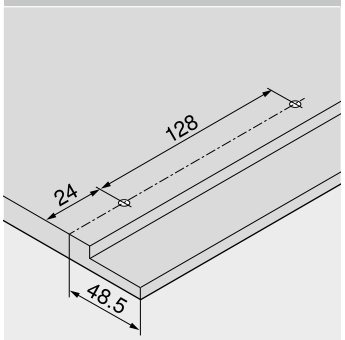


#### Recorte – Elemento de design

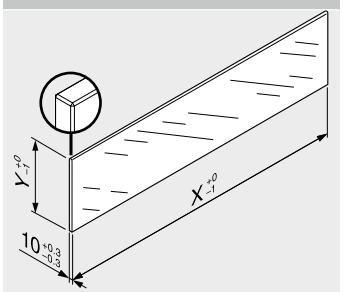


| Elemento de design | X (mm) | Y (mm) |
|---|---|---|
| Baixo | LW – 80 | 70 |
| Alto | LW – 80 | 138 |
| Lateral | NL – 112 | 138 |

LW Largura livre do armário
NL Comprimento nominal

Com base nas dimensões especificadas de acordo com a norma (DIN EN 14749 edição Junho/2016), nenhum "teste de impacto para componentes de vidro verticais" foi estipulado em combinação com a **LEGRABOX**. Assim, para o cumprimento da norma, um vidro de segurança não é obrigatório. O trabalho da aresta é um canto plano polido com chanfradura 1 mm ±0.5 mm.

### Sumário


| | | | | | |
|---|---|---|---|---|---|
| Sinopse | 197 | **AMBIA-LINE** para **LEGRABOX** \| **MERIVOBOX** | 542 | **Montagem, desmontagem e ajuste** | |
| **myLEGRABOX** | 236 | | | | |
| **SERVO-DRIVE** para **LEGRABOX** \| **MERIVOBOX** \| **TANDEMBOX** | 362 | **CABLOXX** | 594 | | |
| | | Elemento de design | 234 | URL curto | |
| | | Acessórios | 244 | www.blum.com/a310 | |
| **TIP-ON BLUMOTION** para **LEGRABOX** \| **MERIVOBOX** \| **TANDEMBOX** | 394 | Medidas de furação – Fundo | 210 | | |
| | | Fixação das guias do armário | 248 | | |
| | | Serviços Blum | 602 | | |
| **TIP-ON** para **LEGRABOX** | 404 | Outras informações técnicas | 708 | | |

## Extensão interna – Reling – C

Webcode – Digitar ou clicar no configurador de produtos: DQBUZY



- Elemento de design lateral amplo
- Extensão interna com reling
- Linha reta, tanto na parte interna como na externa
- Lateral fina 12.8 mm
- Deslizamento suave sincronizado
- Com amortecimento integrado comutável **BLUMOTION S** para um fechamento leve e silencioso, compatível com **SERVO-DRIVE**, sistema elétrico de auxílio de movimento ou **TIP-ON BLUMOTION**, sistema de auxílio de abertura mecânico
- Basta enganchar a frente na posição de sustentação e fixá-la confortavelmente, mesmo em uma extensão já enganchada
- Montagem da frente sem o uso de ferramentas

### Espaço necessário

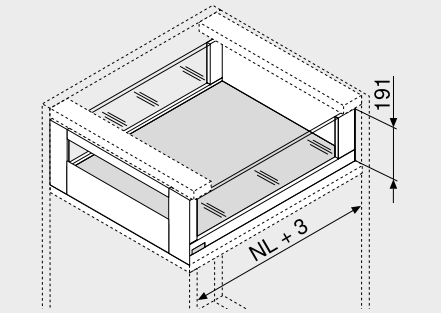


NL Comprimento nominal

### Informações úteis para o pedido

**1 Guias de armários e/d**



| Versão | BLUMOTION S | |
|---|---|---|
| Comprimento nominal NL (mm) | Capacidade de carga dinâmica (kg) 40 | 70 |
| 350 | 750.3501S | |
| 400 | 750.4001S | |
| 450 | 750.4501S | 753.4501S |
| 500 | 750.5001S | 753.5001S |
| 550 | 750.5501S | 753.5501S |
| 600 | 750.6001S | 753.6001S |
| 650 | | 753.6501S |

**2 Kit laterais**



| Altura da lateral (mm) | 177 |
|---|---|
| Comprimento nominal NL (mm) | Cor SW-M \| OG-M \| CS-M |
| 350 | 780C3502S |
| 400 | 780C4002S |
| 450 | 780C4502S |
| 500 | 780C5002S |
| 550 | 780C5502S |
| 600 | 780C6002S |
| 650 | 780C6502S |

**Consiste em:**

| | | |
|---|---|---|
| 2a | 1 x | Lateral e/d |
| 2b | 2 x | Elemento de branding, estampado com logotipo Blum, impresso individualmente a partir de 1000 pçs |
| 2d | 2 x | **BOXCOVER** anterior |
| 2e | 1 x | **BOXCOVER** posterior e/d |

**3 Suportes de traseira de madeira e/d**

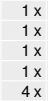

| Cor | Material | Ref. |
|---|---|---|
| SW-M \| OG-M \| CS-M | Aço | ZB7C000S |

**4 Kit suportes frontais**



| Cor | Material | Ref. |
|---|---|---|
| SW-M \| OG-M \| CS-M | Aço | ZI7.3CS0 |

**Consiste em:**

| | | |
|---|---|---|
| 4a | 1 x | Suportes frontais e/d |
| 4b | 1 x | Capa externa e/d |
| 4c | 1 x | Capas internas e/d |
| 4e | 1 x | Peça de apoio |
| 4f | 4 x | Parafusos |

**5 Peça dianteira sem ranhura**[1]



| Cor | Comprimento (mm)[2] | Ref. |
|---|---|---|
| SW-M \| OG-M \| CS-M | 1043 | ZV7.1043C01 |

**Recorte** 5 Largura livre do armário LW – 126 mm

1 Ideal para largura de armário KB 1200 mm

2 Para cortar nas medidas exatas

**7 Reling transversal**[1]



| Cor | Comprimento (mm)[2] | Ref. |
|---|---|---|
| SW-M \| OG-M \| CS-M | 1080 | ZR7.1080U |

**Recorte** 7 Largura livre do armário LW – 90 mm

1 Ideal para largura de armário KB 1200 mm

2 Para cortar nas medidas exatas

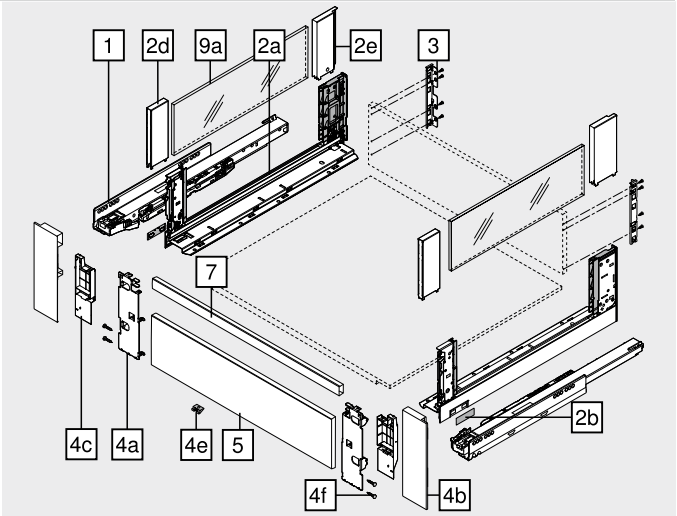


**9a Elemento de design em vidro (lateral)**[1]



| Material | Ref. |
|---|---|
| Vidro | ZE7Sxx8G |

1 Informações úteis para pedidos, vide elemento de design

### Acessórios

**– Segurança para transporte – Elemento de design (lateral)**[1]



| Cor | Material | Ref. |
|---|---|---|
| Amarelo | Matéria plástica | 780C0009 |

1 Para o transporte com elemento de design pré-montado (lateralmente)

**– Parafuso autoatarraxante**[1]



| Diâmetro (mm) | Comprimento (mm) | Ref. |
|---|---|---|
| Ø 3.5 | 15.0 | 609.1500 |

1 Para a junção de guia de armário e armário, recomendamos o parafuso autoatarraxante Ø 4 x 15 mm

**– Parafuso de fixação – Parafuso de cabeça chata**[1]



| Diâmetro (mm) | Comprimento (mm) | Ref. |
|---|---|---|
| Ø 4.0 | 15.0 | 61D.1500 |

1 Para a junção de suporte de parede traseira de madeira e a parede traseira de madeira e lateral com fundo de gaveta
Para um resultado otimizado de processamento, recomendamos o uso de parafusos de cabeça chata na parede traseira de madeira e na lateral

**– Parafuso Euro**[1]



| Diâmetro (mm) | Comprimento (mm) | Ref. |
|---|---|---|
| Ø 6.0 | 14.5 | 661.1450.HG |

1 Para a junção de guia de armário com armário

| Cor | | Cor | |
|---|---|---|---|
| CS-M | Preto-carbono fosco | SW-M | Branco-seda fosco |
| OG-M | Cinza-orion fosco | | |

## Extensão interna – Reling – C

Webcode – Digitar ou clicar no configurador de produtos: DQBUZY

### Planificação

#### Espaço necessário no armário

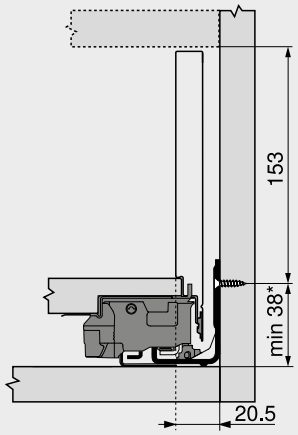


* +1 mm quando as guias do armário são montadas antes da montagem do armário

#### Medidas de instalação – Parede traseira

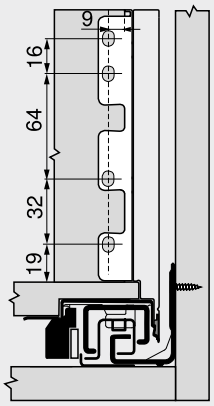


#### Recorte – Aglomerado 16 mm

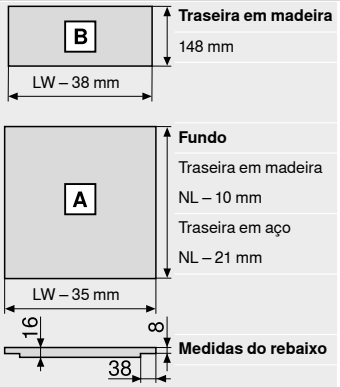


**Traseira em madeira**
148 mm

**Fundo**
Traseira em madeira
NL – 10 mm
Traseira em aço
NL – 21 mm

**Medidas do rebaixo**

LW Largura livre do armário
NL Comprimento nominal

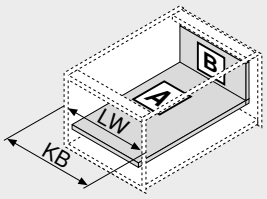


LW Largura livre do armário
KB Largura do armário

#### Medidas de furação – Fundo

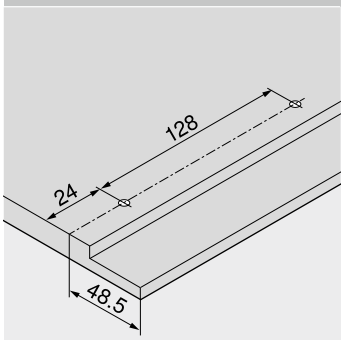


#### Recorte – Elemento de design

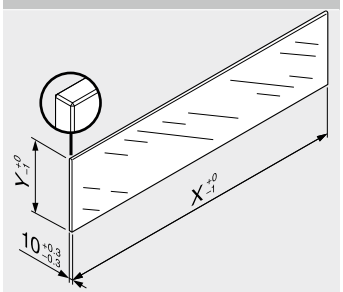


| Elemento de design | X (mm) | Y (mm) |
|---|---|---|
| Lateral | NL – 112 | 138 |

NL Comprimento nominal

Com base nas dimensões especificadas de acordo com a norma (DIN EN 14749 edição Junho/2016), nenhum “teste de impacto para componentes de vidro verticais” foi estipulado em combinação com a **LEGRABOX**. Assim, para o cumprimento da norma, um vidro de segurança não é obrigatório. O trabalho da aresta é um canto plano polido com chanfradura 1 mm ±0.5 mm.

### Sumário


| | | | | | |
|---|---|---|---|---|---|
| Sinopse | 197 | **AMBIA-LINE** para **LEGRABOX** \| **MERIVOBOX** | 542 | **Montagem, desmontagem e ajuste** | |
| **myLEGRABOX** | 236 | **CABLOXX** | 594 | | |
| **SERVO-DRIVE** para **LEGRABOX** \| **MERIVOBOX** \| **TANDEMBOX** | 362 | Elemento de design | 234 | URL curto | |
| | | Acessórios | 244 | www.blum.com/a310 | |
| **TIP-ON BLUMOTION** para **LEGRABOX** \| **MERIVOBOX** \| **TANDEMBOX** | 394 | Medidas de furação – Fundo | 210 | | |
| | | Fixação das guias do armário | 248 | | |
| | | Serviços Blum | 602 | | |
| **TIP-ON** para **LEGRABOX** | 404 | Outras informações técnicas | 708 | | |

## Gaveta – M

Webcode – Digitar ou clicar no configurador de produtos: DQBONY



- Ideal para **LEGRABOX pure** e **LEGRABOX free**
- Lateral em aço e aço inoxidável
- Linha reta, tanto na parte interna como na externa
- Lateral fina 12.8 mm
- Deslizamento suave sincronizado
- Com amortecimento integrado comutável **BLUMOTION S** para fechamento leve e silencioso
- Basta enganchar a frente na posição de sustentação e fixá-la confortavelmente, mesmo em uma extensão já enganchada
- Montagem da frente sem o uso de ferramentas
- Regulagem frontal tridimensional na lateral

### Espaço necessário




| | |
|---|---|
| NL | Comprimento nominal |
| * | Incl. ajuste de inclinação de 2 mm |

### Informações úteis para o pedido

**1** Guias de armários e/d

| Comprimento nominal NL (mm) | Versão: BLUMOTION S<br>Capacidade de carga dinâmica (kg): 40 |
|---|---|
| 350 | 750.3501S |
| 400 | 750.4001S |
| 450 | 750.4501S |
| 500 | 750.5001S |
| 550 | 750.5501S |
| 600 | 750.6001S |

**2** Kit laterais

Altura da lateral (mm): 90.5

| Comprimento nominal NL (mm) | Cor: SW-M \| OG-M \| CS-M | Cor: INGL |
|---|---|---|
| 350 2 x | 770M3502S | 770M3502I |
| 400 2 x | 770M4002S | 770M4002I |
| 450 2 x | 770M4502S | 770M4502I |
| 500 2 x | 770M5002S | 770M5002I |
| 550 2 x | 770M5502S | 770M5502I |
| 600 2 x | 770M6002S | 770M6002I |

**Consiste em:**

| | | |
|---|---|---|
| **2a** | 1 x | Lateral e/d |
| **2b** | 2 x | Elemento de branding, estampado com logotipo Blum, impresso individualmente a partir de 1000 pçs |
| **2c** | 2 x | Capa |

**3** Suportes de traseira de madeira e/d

| Cor | Material | | Ref. |
|---|---|---|---|
| SW-M \| OG-M \| CS-M \| NI | Aço | 2 x | ZB7M000S |

**4** Fixação frontal

| Tipo de fixação | | Ref. |
|---|---|---|
| **EXPANDO** | 4 x | ZF7M70E2 |
| **EXPANDO T**[1] | 4 x | ZF7M70T2 |
| Aparafusamento | 4 x | ZF7M7002 |

[1] **EXPANDO T** ideal para frentes finas – Vide indicação da página

| Cor | | Cor | |
|---|---|---|---|
| CS-M | Preto-carbono fosco | OG-M | Cinza-orion fosco |
| INGL | Aço inox anti-impressão digital | SW-M | Branco-seda fosco |
| NI | Niquelado(a) | | |

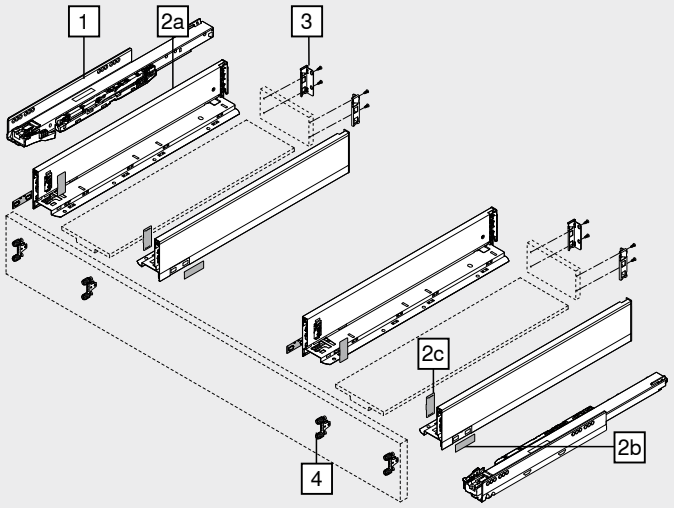


### Acessórios

**–** Parafuso autoatarraxante[1]

| Diâmetro (mm) | Comprimento (mm) | Ref. |
|---|---|---|
| Ø 3.5 | 15.0 | 609.1500 |
| | 17.0 | 609.1700 |

[1] Para fixação frontal
Para a junção de guia de armário e armário, recomendamos o parafuso autoatarraxante Ø 4 x 15 mm

**–** Parafuso de fixação – Parafuso de cabeça chata[1]

| Diâmetro (mm) | Comprimento (mm) | Ref. |
|---|---|---|
| Ø 4.0 | 15.0 | 61D.1500 |

[1] Para a junção de suporte de parede traseira de madeira e a parede traseira de madeira e lateral com fundo de gaveta
Para um resultado otimizado de processamento, recomendamos o uso de parafusos de cabeça chata na parede traseira de madeira e na lateral

**–** Parafuso Euro[1]

| Diâmetro (mm) | Comprimento (mm) | Ref. |
|---|---|---|
| Ø 6.0 | 14.5 | 661.1450.HG |

[1] Para a junção de guia de armário com armário

## Gaveta – M

Webcode – Digitar ou clicar no configurador de produtos: DQBONY

### Planificação

#### Espaço necessário no armário

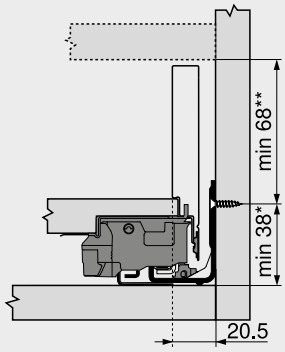


* +1 mm quando as guias do armário são montadas antes da montagem do armário
** Incl. ajuste de inclinação de 2 mm

#### Medidas de instalação – Frente – Montagem com parafuso

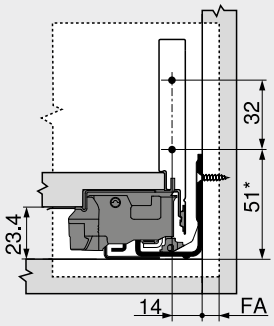


FA Recobrimento frontal
* +1 mm quando as guias do armário são montadas antes da montagem do armário

#### Medidas de furação – Frente – Montagem EXPANDO | EXPANDO T

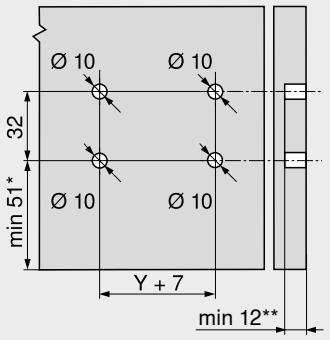


* +1 mm quando as guias do armário são montadas antes da montagem do armário
** Mín. 6 mm para **EXPANDO T**

#### Medidas de instalação – Parede traseira

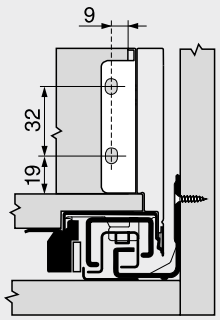


#### Recorte – Aglomerado 16 mm

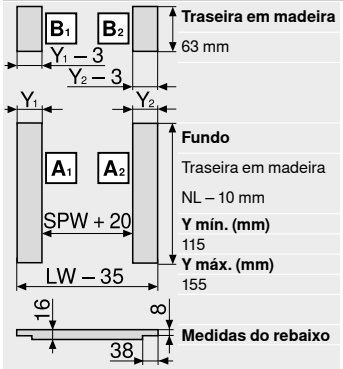


**Traseira em madeira**
63 mm

**Fundo**
Traseira em madeira
NL – 10 mm

**Y mín. (mm)**
115

**Y máx. (mm)**
155

**Medidas do rebaixo**

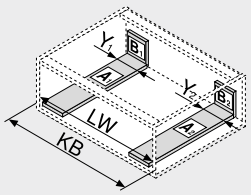


LW Largura livre do armário
NL Comprimento nominal
SPW Largura livre entre as laterais internas

LW Largura livre do armário
KB Largura do armário

#### Medidas de furação – Fundo

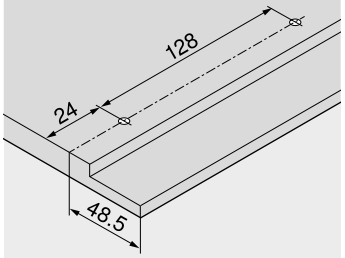


### Sumário


Sinopse 197
**myLEGRABOX** 236
Sistema de fixação para frentes finas – **EXPANDO T** 596
Recomendação de processamento e isenção de responsabilidade – **EXPANDO T** 597
**SERVO-DRIVE** para **LEGRABOX** | **MERIVOBOX** | **TANDEMBOX** 362
**TIP-ON BLUMOTION** para **LEGRABOX** | **MERIVOBOX** | **TANDEMBOX** 394
**TIP-ON** para **LEGRABOX** 404
**AMBIA-LINE** para **LEGRABOX** | **MERIVOBOX** 542
**CABLOXX** 594
Acessórios 244
Fixação das guias do armário 248
Serviços Blum 602
Outras informações técnicas 708
**Montagem, desmontagem e ajuste**
URL curto
www.blum.com/a310

## Extensão frontal – C

Webcode – Digitar ou clicar no configurador de produtos: DQBS6M



- Lateral em aço e aço inoxidável
- Linha reta, tanto na parte interna como na externa
- Lateral fina 12.8 mm
- Deslizamento suave sincronizado
- Com amortecimento integrado comutável **BLUMOTION S** para fechamento leve e silencioso
- Basta enganchar a frente na posição de sustentação e fixá-la confortavelmente, mesmo em uma extensão já enganchada
- Montagem da frente sem o uso de ferramentas
- Regulagem frontal tridimensional na lateral

### Espaço necessário




NL Comprimento nominal
* Incl. ajuste de inclinação de 2 mm

### Informações úteis para o pedido

**1 Guias de armários e/d**

| Versão | BLUMOTION S |
|---|---|
| Comprimento nominal NL (mm) | Capacidade de carga dinâmica (kg) 40 |
| 350 | 750.3501S |
| 400 | 750.4001S |
| 450 | 750.4501S |
| 500 | 750.5001S |
| 550 | 750.5501S |
| 600 | 750.6001S |

**2 Kit laterais**

| Altura da lateral (mm) | 177 | |
|---|---|---|
| Comprimento nominal NL (mm) | Cor SW-M \| OG-M \| CS-M | INGL |
| 350 | 2 x 770C3502S | 770C3502I |
| 400 | 2 x 770C4002S | 770C4002I |
| 450 | 2 x 770C4502S | 770C4502I |
| 500 | 2 x 770C5002S | 770C5002I |
| 550 | 2 x 770C5502S | 770C5502I |
| 600 | 2 x 770C6002S | 770C6002I |

**Consiste em:**
**2a** 1 x Lateral e/d
**2b** 2 x Elemento de branding, estampado com logotipo Blum, impresso individualmente a partir de 1000 pçs
**2c** 2 x Capa

**3 Suportes de traseira de madeira e/d**

| Cor | Material | | Ref. |
|---|---|---|---|
| SW-M \| OG-M \| CS-M \| NI | Aço | 2 x | ZB7C000S |

**4 Fixação frontal**

| Tipo de fixação | | Ref. |
|---|---|---|
| EXPANDO | 4 x | ZF7C70E2 |
| EXPANDO T[1] | 4 x | ZF7C70T2 |
| Aparafusamento | 4 x | ZF7C7002 |

[1] **EXPANDO T** ideal para frentes finas – Vide indicação da página

**Alternativa para 4**

**4a Fixação frontal**

| Tipo de fixação | | Ref. |
|---|---|---|
| EXPANDO | 8 x | ZF7M70E2 |
| EXPANDO T[1] | 8 x | ZF7M70T2 |
| Aparafusamento | 8 x | ZF7M7002 |

[1] **EXPANDO T** ideal para frentes finas – Vide indicação da página

| Cor | | Cor | |
|---|---|---|---|
| CS-M | Preto-carbono fosco | OG-M | Cinza-orion fosco |
| INGL | Aço inox anti-impressão digital | SW-M | Branco-seda fosco |
| NI | Niquelado(a) | | |

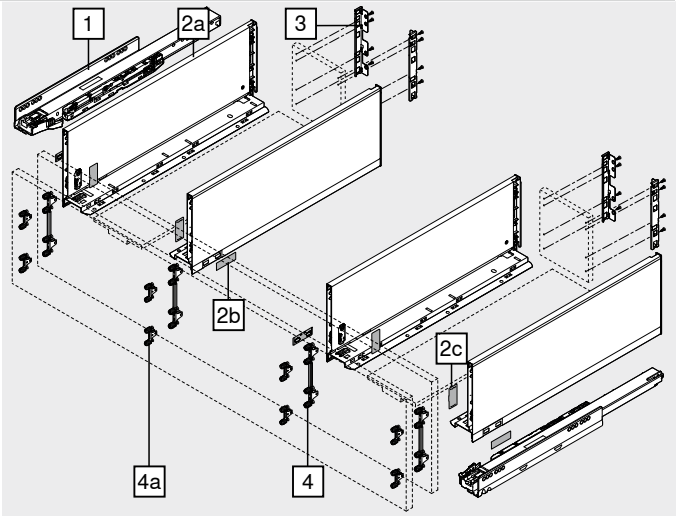


### Acessórios

**– Parafuso autoatarraxante[1]**

| Diâmetro (mm) | Comprimento (mm) | Ref. |
|---|---|---|
| Ø 3.5 | 15.0 | 609.1500 |
| | 17.0 | 609.1700 |

[1] Para fixação frontal
Para a junção de guia de armário e armário, recomendamos o parafuso autoatarraxante Ø 4 x 15 mm

**– Parafuso de fixação – Parafuso de cabeça chata[1]**

| Diâmetro (mm) | Comprimento (mm) | Ref. |
|---|---|---|
| Ø 4.0 | 15.0 | 61D.1500 |

[1] Para a junção de suporte de parede traseira de madeira e a parede traseira de madeira e lateral com fundo de gaveta
Para um resultado otimizado de processamento, recomendamos o uso de parafusos de cabeça chata na parede traseira de madeira e na lateral

**– Parafuso Euro[1]**

| Diâmetro (mm) | Comprimento (mm) | Ref. |
|---|---|---|
| Ø 6.0 | 14.5 | 661.1450.HG |

[1] Para a junção de guia de armário com armário

## Extensão frontal – C

Webcode – Digitar ou clicar no configurador de produtos: DQBS6M

### Planificação

#### Espaço necessário no armário

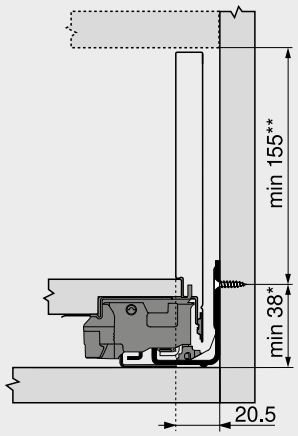


| | |
|---|---|
| * | +1 mm quando as guias do armário são montadas antes da montagem do armário |
| ** | Incl. ajuste de inclinação de 2 mm |

#### Medidas de instalação – Frente – Montagem com parafuso

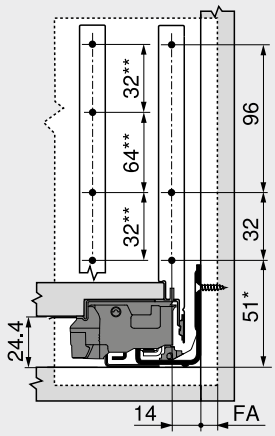


| | |
|---|---|
| FA | Recobrimento frontal |
| * | +1 mm quando as guias do armário são montadas antes da montagem do armário |
| ** | Alternativa 4a |

#### Medidas de furação – Frente – Montagem EXPANDO | EXPANDO T

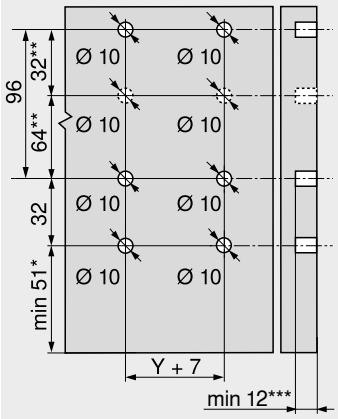


| | |
|---|---|
| * | +1 mm quando as guias do armário são montadas antes da montagem do armário |
| ** | Alternativa 4a |
| *** | Mín. 6 mm para **EXPANDO T** |

#### Medidas de instalação – Parede traseira

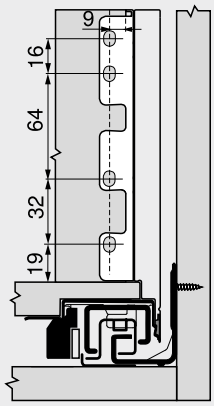


#### Recorte – Aglomerado 16 mm

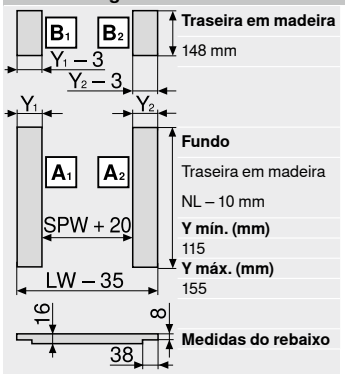


**Traseira em madeira**
148 mm

**Fundo**
Traseira em madeira
NL – 10 mm

**Y mín. (mm)**
115

**Y máx. (mm)**
155

**Medidas do rebaixo**

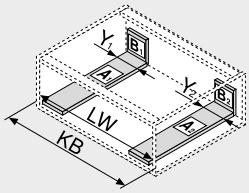


| | |
|---|---|
| LW | Largura livre do armário |
| KB | Largura do armário |

#### Medidas de furação – Fundo

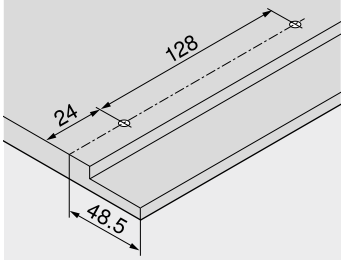


| | |
|---|---|
| LW | Largura livre do armário |
| NL | Comprimento nominal |
| SPW | Largura livre entre as laterais internas |

## Sumário


| | | | | | |
|---|---|---|---|---|---|
| Sinopse | 197 | **TIP-ON BLUMOTION** para **LEGRABOX** \| **MERIVOBOX** \| **TANDEMBOX** | 394 | Serviços Blum | 602 |
| **myLEGRABOX** | 236 | | | Outras informações técnicas | 708 |
| **SERVO-DRIVE** para **LEGRABOX** \| **MERIVOBOX** \| **TANDEMBOX** | 362 | **TIP-ON** para **LEGRABOX** | 404 | **Montagem, desmontagem e ajuste** | |
| Sistema de fixação para frentes finas – **EXPANDO T** | 596 | **AMBIA-LINE** para **LEGRABOX** \| **MERIVOBOX** | 542 | **URL curto** | |
| Recomendação de processamento e isenção de responsabilidade – **EXPANDO T** | 597 | **CABLOXX** | 594 | **www.blum.com/a310** | |
| | | Acessórios | 244 | | |
| | | Fixação das guias do armário | 248 | | |

## Extensão frontal – C – Peça intermediária

Webcode – Digitar ou clicar no configurador de produtos: DQCYEM



- Com peça intermediária para o aproveitamento otimizado do espaço disponível
- Pode-se realizar com componentes standard
- Lateral em aço e aço inoxidável
- Linha reta, tanto na parte interna como na externa
- Lateral fina 12.8 mm
- Deslizamento suave sincronizado
- Com amortecimento integrado comutável **BLUMOTION S** para um fechamento leve e silencioso, compatível com **SERVO-DRIVE**, sistema elétrico de auxílio de movimento ou **TIP-ON BLUMOTION**, sistema de auxílio de abertura mecânico
- Basta enganchar a frente na posição de sustentação e fixá-la confortavelmente, mesmo em uma extensão já enganchada
- Montagem da frente sem o uso de ferramentas
- Regulagem frontal tridimensional na lateral

### Espaço necessário

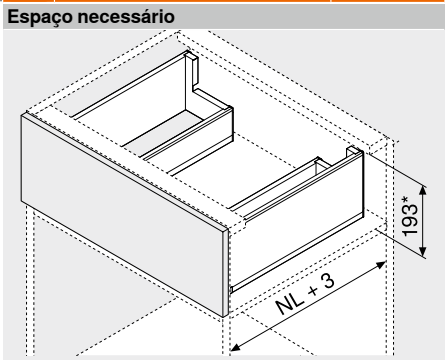


| | |
|---|---|
| NL | Comprimento nominal |
| * | Incl. ajuste de inclinação de 2 mm |

### Informações úteis para o pedido

**1 Guias de armários e/d**

| Versão | BLUMOTION S | |
|---|---|---|
| Comprimento nominal NL (mm) | Capacidade de carga dinâmica (kg) 40 | 70 |
| 450 | 750.4501S | 753.4501S |
| 500 | 750.5001S | 753.5001S |
| 550 | 750.5501S | 753.5501S |
| 600 | 750.6001S | 753.6001S |
| 650 | | 753.6501S |

**2 Kit laterais – parte externa**

| Altura da lateral (mm) | 177 | |
|---|---|---|
| Comprimento nominal NL (mm) | Cor SW-M \| OG-M \| CS-M | INGL |
| 450 | 770C4502S | 770C4502I |
| 500 | 770C5002S | 770C5002I |
| 550 | 770C5502S | 770C5502I |
| 600 | 770C6002S | 770C6002I |
| 650 | 770C6502S | 770C6502I |

**Consiste em:**

| | | |
|---|---|---|
| **2a** | 1 x | Lateral e/d |
| **2b** | 2 x | Elemento de branding, estampado com logotipo Blum, impresso individualmente a partir de 1000 pçs |
| **2c** | 2 x | Capa |

**3 Traseira em aço formato L e/d**

| Cor | Material | Ref. |
|---|---|---|
| SW-M \| OG-M \| CS-M | Aço | ZB7C129S.6S |

**11 Kit laterais – parte interna**

| Altura da lateral (mm) | 90.5 | |
|---|---|---|
| Comprimento nominal NL (mm)[1] | Cor SW-M \| OG-M \| CS-M | INGL |
| 300 | 770M3002S | 770M3002I |
| 350 | 770M3502S | 770M3502I |
| 400 | 770M4002S | 770M4002I |
| 450 | 770M4502S | 770M4502I |
| 500 | 770M5002S | 770M5002I |

**Consiste em:**

| | | |
|---|---|---|
| **11a** | 1 x | Lateral e/d |
| **11b** | 2 x | Elemento de branding, estampado com logotipo Blum, impresso individualmente a partir de 1000 pçs |
| **11c** | 2 x | Capa |

[1] Para um aproveitamento conveniente do espaço disponível, recomendamos Comprimento nominal NL laterais externas (Nº 2) – comprimento nominal NL laterais internas (Nº 11) = mín. 150 mm

**4 Fixação frontal**

| Tipo de fixação | | Ref. |
|---|---|---|
| EXPANDO | 2 x | ZF7C70E2 |
| EXPANDO T[1] | 2 x | ZF7C70T2 |
| Aparafusamento | 2 x | ZF7C7002 |

[1] **EXPANDO T** ideal para frentes finas – Vide indicação da página

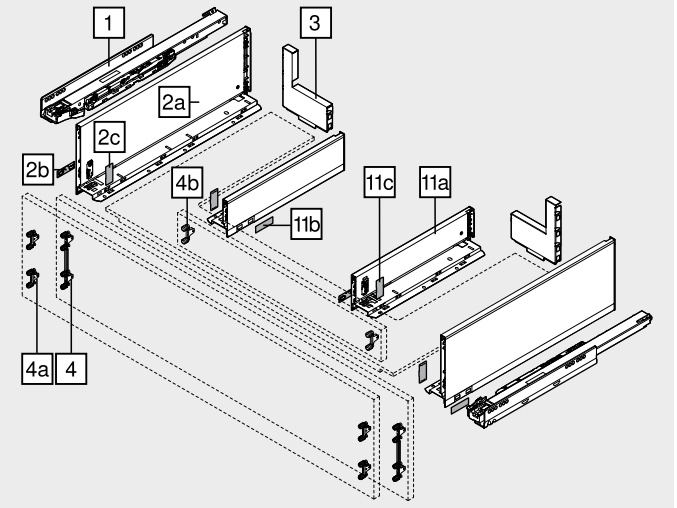


**Alternativa para 4**

**4a Fixação frontal**

| Tipo de fixação | | Ref. |
|---|---|---|
| EXPANDO | 4 x | ZF7M70E2 |
| EXPANDO T[1] | 4 x | ZF7M70T2 |
| Aparafusamento | 4 x | ZF7M7002 |

[1] **EXPANDO T** ideal para frentes finas – Vide indicação da página

**4b Fixação frontal**

| Tipo de fixação | | Ref. |
|---|---|---|
| EXPANDO | 2 x | ZF7M70E2 |
| Aparafusamento | 2 x | ZF7M7002 |

### Acessórios

**– Parafuso autoatarraxante[1]**

| Diâmetro (mm) | Comprimento (mm) | Ref. |
|---|---|---|
| Ø 3.5 | 15.0 | 609.1500 |
| | 17.0 | 609.1700 |

[1] Para fixação frontal
Para a junção de guia de armário e armário, recomendamos o parafuso autoatarraxante Ø 4 x 15 mm

**– Parafuso de fixação – Parafuso de cabeça chata[1]**

| Diâmetro (mm) | Comprimento (mm) | Ref. |
|---|---|---|
| Ø 4.0 | 15.0 | 61D.1500 |

[1] Para a junção de suporte de parede traseira de madeira e a parede traseira de madeira e lateral com fundo de gaveta
Para um resultado otimizado de processamento, recomendamos o uso de parafusos de cabeça chata na parede traseira de madeira e na lateral

**– Parafuso Euro[1]**

| Diâmetro (mm) | Comprimento (mm) | Ref. |
|---|---|---|
| Ø 6.0 | 14.5 | 661.1450.HG |

[1] Para a junção de guia de armário com armário

| Cor | | Cor | |
|---|---|---|---|
| CS-M | Preto-carbono fosco | OG-M | Cinza-orion fosco |
| INGL | Aço inox anti-impressão digital | SW-M | Branco-seda fosco |
| NI | Niquelado(a) | | |

## Extensão frontal – C – Peça intermediária

Webcode – Digitar ou clicar no configurador de produtos: DQCYEM

### Planificação

#### Espaço necessário no armário

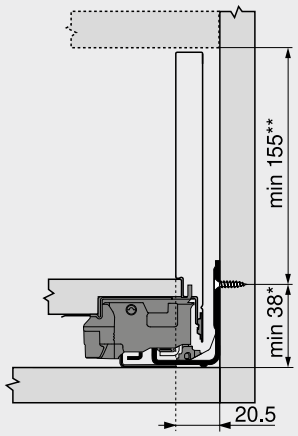


| | |
|---|---|
| * | +1 mm quando as guias do armário são montadas antes da montagem do armário |
| ** | Incl. ajuste de inclinação de 2 mm |

#### Medidas de instalação – Frente – Montagem com parafuso

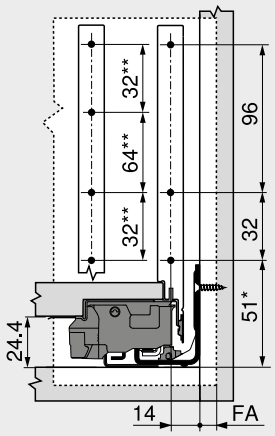


| | |
|---|---|
| FA | Recobrimento frontal |
| * | +1 mm quando as guias do armário são montadas antes da montagem do armário |
| ** | Alternativa 4a |

#### Medidas de furação – Frente – Montagem EXPANDO | EXPANDO T

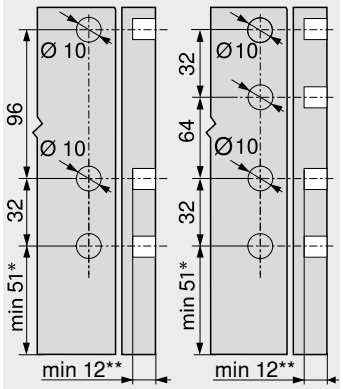


| | |
|---|---|
| 4 | 4a |
| * | +1 mm quando as guias do armário são montadas antes da montagem do armário |
| ** | Mín. 6 mm para **EXPANDO T** |

#### Medidas de instalação – Peça intermediária

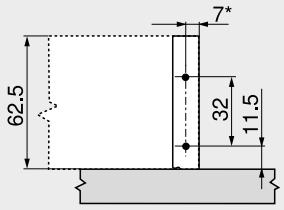


| | |
|---|---|
| * | +1.5 mm com ZF7M70E2 |

#### Recorte – Aglomerado 16 mm

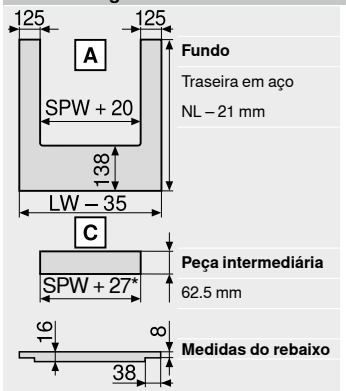


**Fundo**
Traseira em aço
NL – 21 mm

**Peça intermediária**
62.5 mm

**Medidas do rebaixo**

| | |
|---|---|
| LW | Largura livre do armário |
| NL | Comprimento nominal |
| SPW | Largura livre entre as laterais internas |
| * | +3 mm com ZF7M70E2 |

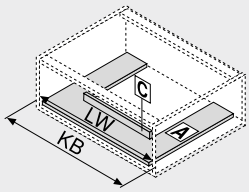


| | |
|---|---|
| LW | Largura livre do armário |
| KB | Largura do armário |

#### Medidas de furação – Fundo

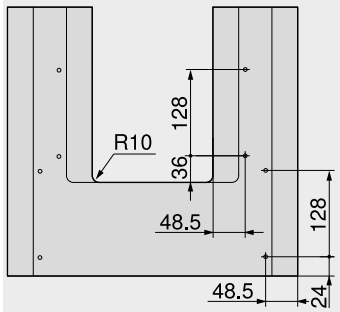


### Sumário


| | | | | | |
|---|---|---|---|---|---|
| Sinopse | 197 | **TIP-ON BLUMOTION** para **LEGRABOX** \| **MERIVOBOX** \| **TANDEMBOX** | 394 | Serviços Blum | 602 |
| **myLEGRABOX** | 236 | | | Outras informações técnicas | 708 |
| **SERVO-DRIVE** para **LEGRABOX** \| **MERIVOBOX** \| **TANDEMBOX** | 362 | **TIP-ON** para **LEGRABOX** | 404 | **Montagem, desmontagem e ajuste** | |
| Sistema de fixação para frentes finas – **EXPANDO T** | 596 | **AMBIA-LINE** para **LEGRABOX** \| **MERIVOBOX** | 542 | URL curto | |
| Recomendação de processamento e isenção de responsabilidade – **EXPANDO T** | 597 | **CABLOXX** | 594 | www.blum.com/a310 | |
| | | Acessórios | 244 | | |
| | | Fixação das guias do armário | 248 | | |

## SPACE TOWER

Webcode – Digitar ou clicar no configurador de produtos DQGQ7Y



- O flexível despenseiro com extensões internas; na área superior com prateleira e gaveta interna
- Acesso confortável pelos três lados
- Extensões que abrem individualmente possibilitam uma visibilidade completa e uma retirada por cima
- Poucas forças de ação mesmo em extensões extremamente carregadas
- Paredes laterais e traseiras altas garantem um armazenamento seguro
- As divisões internas **AMBIA-LINE** proporcionam ordem e visão geral na extensão
- Dimensões flexíveis de armário podem ser realizadas

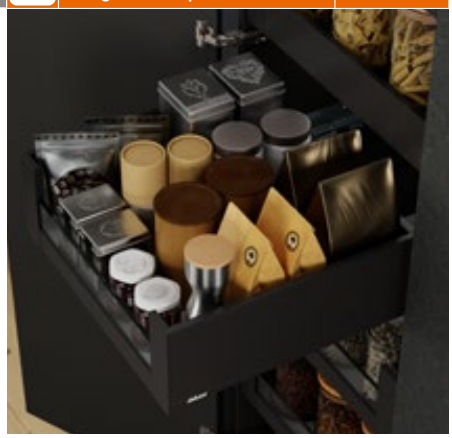

### Informações úteis para o pedido

| Recomendação para aplicações | Página |
|---|---|
| Gaveta interna – M | 204 |
| Extensão interna – Elemento de design – C | 212 |
| **AMBIA-LINE** para **LEGRABOX** \| **MERIVOBOX** | 547 |
| Dobradiça **CLIP top BLUMOTION** 155° | 84 |

| Recomendação |
|---|
| Largura do armário KB (mm) |
| 275–1200 |

### Planificação

**Assistência na planificação e pedido**

URL curto
www.blum.com/planningtools

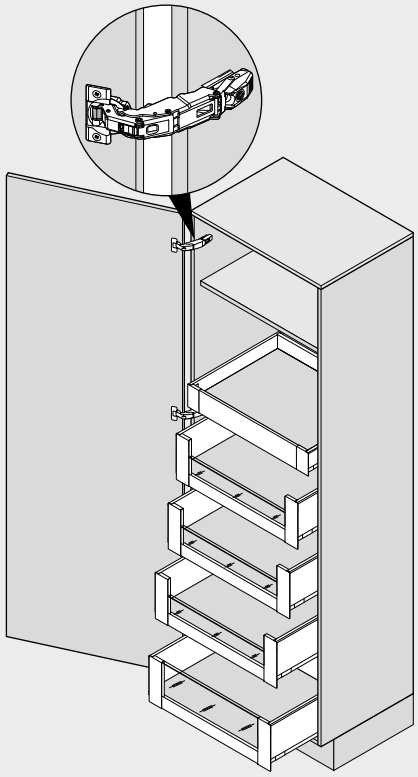

### Sumário


| | | | | | |
|---|---|---|---|---|---|
| Sinopse | 197 | **AMBIA-LINE** para **LEGRABOX** \| **MERIVOBOX** | 542 | **Montagem, desmontagem e ajuste** | |
| **myLEGRABOX** | 236 | | | | |
| **SERVO-DRIVE** para **LEGRABOX** \| **MERIVOBOX** \| **TANDEMBOX** | 362 | Dobradiça **CLIP top BLUMOTION** 155° | 84 | URL curto | |
| | | **BLUMOTION** para portas | 176 | www.blum.com/a310 | |
| **TIP-ON BLUMOTION** para **LEGRABOX** \| **MERIVOBOX** \| **TANDEMBOX** | 394 | Acessórios | 244 | | |
| | | Serviços Blum | 602 | | |
| | | Outras informações técnicas | 708 | | |

## SPACE TOWER

Webcode – Digitar ou clicar no configurador de produtos: DQGQ7Y

**Planificação**

**Recomendação**

**Posicionamento no armário**

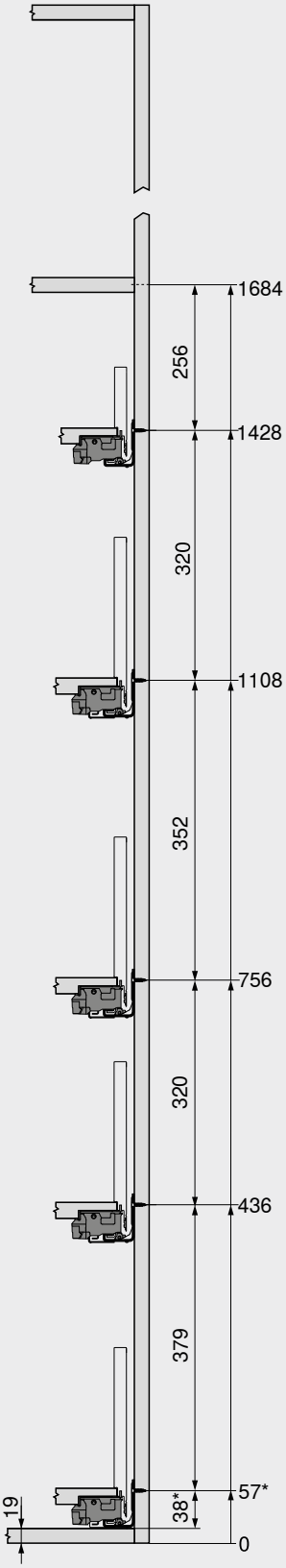


**Medidas de furação – Frente**

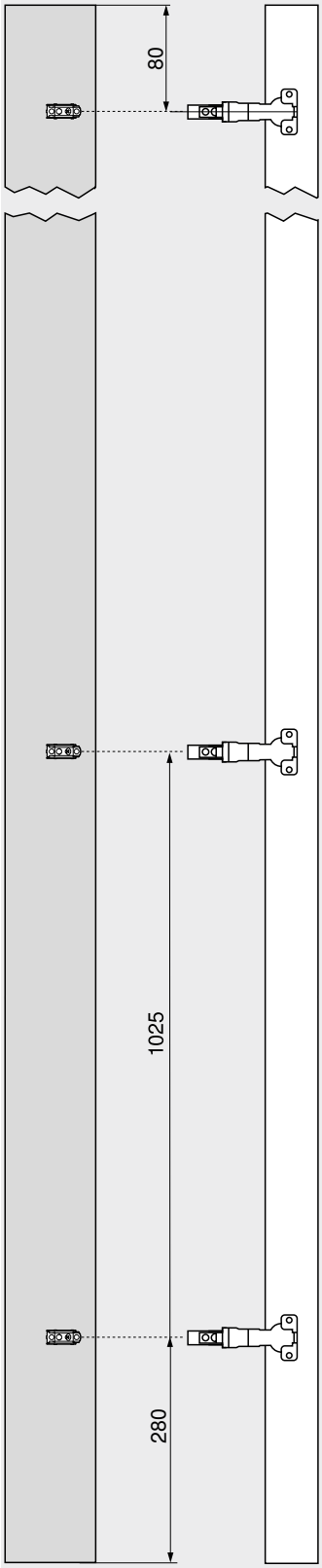


**Medidas de furação – Frente**

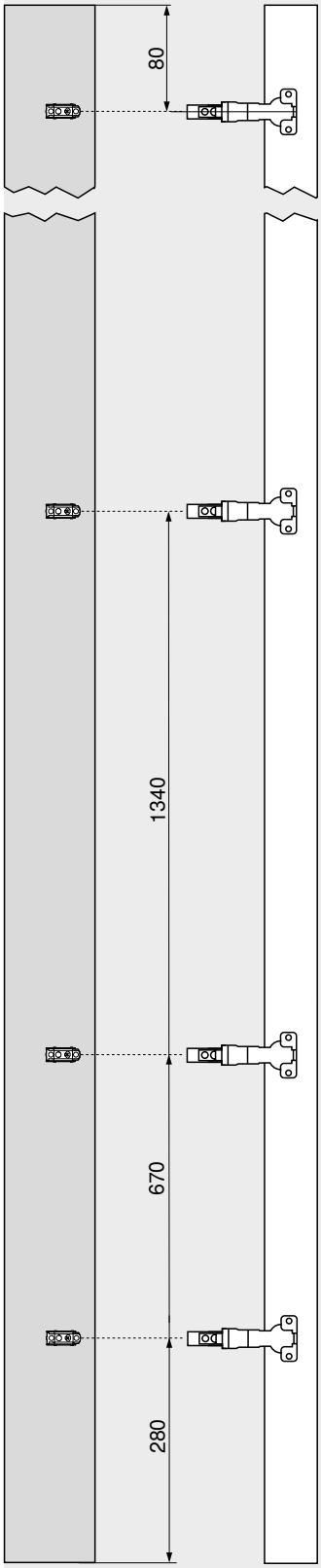


Prática em um armário alto é uma prateleira que fica bem visível na parte dianteira como nível superior.

A gaveta interna facilita o acesso lateral. Se for implementada com uma parede traseira mais alta, o item estocado não cairá para trás.

Um posicionamento diferente de altura das extensões internas no armário permite que também os itens altos tenham espaço suficiente em cima.

A largura do armário KB é utilizada de forma otimizada com a dobradiça **CLIP top BLUMOTION** 155° sem reentrância frontal.

Se a dobradiça for montada acima da extensão, a extensão inferior poderá ser definida bem abaixo. Assim, o último centímetro ainda é transformado em espaço disponível.

* +1 mm quando as guias do armário são montadas antes da montagem do armário

**Sumário**

Quantidade de dobradiças 718

## SPACE TWIN

Webcode – Digitar ou clicar no configurador de produtos **DQGTQM**



- Solução estável graças às guias de armário deslocadas na diagonal
- Com amortecimento integrado comutável **BLUMOTION S** para fechamento leve e silencioso
- Alta capacidade de carga dinâmica de 20 kg por armário inferior
- Largura do armário KB 185–250 mm

**Espaço necessário**

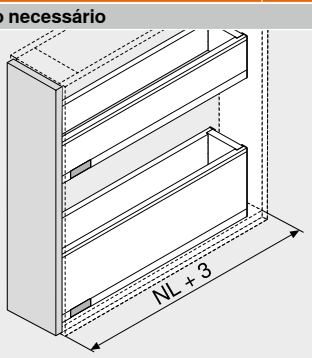


| | |
|---|---|
| NL | Comprimento nominal |

**Informações úteis para o pedido**

| Recomendação para aplicações | Página |
|---|---|
| Gaveta – M | 202 |
| Gaveta – K | 206 |
| Extensão frontal – C | 210 |

Largura do armário KB (mm)
185–250

**Sumário**


| | |
|---|---|
| Sinopse | 197 |
| **myLEGRABOX** | 236 |
| Acessórios | 244 |
| Serviços Blum | 602 |
| Outras informações técnicas | 708 |

**Montagem, desmontagem e ajuste**

**URL curto**
**www.blum.com/a310**

## SPACE TWIN

Webcode – Digitar ou clicar no configurador de produtos DQGTQM

### Planificação

#### Espaço necessário no armário

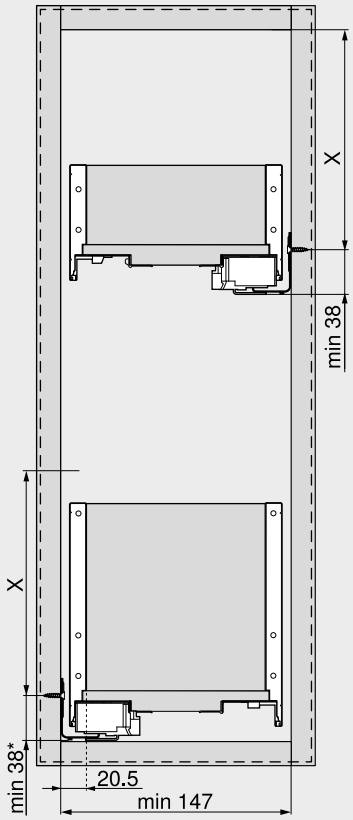


| Altura da instalação | X (mm) |
|---|---|
| M | 68 |
| K | 106 |
| C | 155 |
| * | +1 mm quando as guias do armário são montadas antes da montagem do armário |

#### Medidas de instalação – Frente

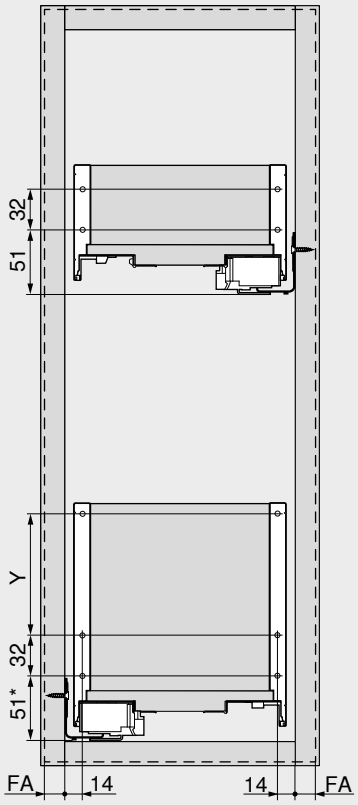


| Altura da instalação | Altura da lateral | Y (mm) |
|---|---|---|
| M | M | – |
| K | K | – |
| C | C | 96 |
| FA | Recobrimento frontal | |
| * | +1 mm quando as guias do armário são montadas antes da montagem do armário | |

3

## Elemento de design em vidro



- Móveis equipados internamente com exclusividade
- Para cortar nas medidas exatas
- Cor: claro
- Material: vidro

### Informações úteis para o pedido

LEGRABOX pure | LEGRABOX free

**7 Elemento baixo de design em vidro (para extensão interna dianteira)**

| Largura do armário KB (mm)[1] | Cor: Claro | |
|---|---|---|
| | Espessura da parede lateral do armário SWD (mm) | |
| | 15/16 | 18/19 |
| 600 | ZE7V488G | ZE7V482G |
| 1200 | ZE7V1088G | ZE7V1082G |

**Consiste em:**
7 1 x Elemento de design em vidro
[1] Para outras larguras de armários KB, cortar o próximo elemento de design mais longo com o comprimento adequado

**7 Elemento alto de design em vidro (para extensão interna dianteira)**

| Largura do armário KB (mm)[1] | Cor: Claro | |
|---|---|---|
| | Espessura da parede lateral do armário SWD (mm) | |
| | 15/16 | 18/19 |
| 600 | ZE7W488G | ZE7W482G |
| 1200 | ZE7W1088G | ZE7W1082G |

**Consiste em:**
7 1 x Elemento de design em vidro
[1] Para outras larguras de armários KB, cortar o próximo elemento de design mais longo com o comprimento adequado

**9a Elemento de design em vidro (lateral)**

| Comprimento nominal NL (mm)[1] | Cor: Claro |
|---|---|
| 450 | ZE7S338G |
| 500 | ZE7S388G |
| 550 | ZE7S438G |
| 600 | ZE7S488G |
| 650 | ZE7S538G |

**Consiste em:**
9a 2 x Elemento de design em vidro
[1] Para outros comprimentos nominais NL, cortar o próximo elemento de design mais longo com o comprimento adequado

### Acessórios

**– Segurança para transporte – Elemento de design (lateral)[1]**

| Cor | Material | Ref. |
|---|---|---|
| Amarelo | Matéria plástica | 780C0009 |

[1] Para o transporte com elemento de design pré-montado (lateralmente)

### Planificação

**Recorte – Elemento de design**

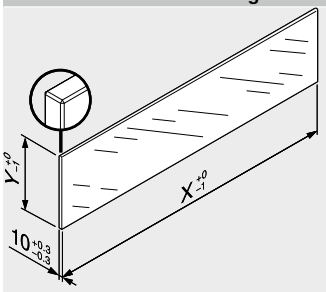


| Elemento de design | X (mm) | Y (mm) |
|---|---|---|
| Baixo | LW – 80 | 70 |
| Alto | LW – 80 | 138 |
| Lateral | NL – 112 | 138 |

LW Largura livre do armário
NL Comprimento nominal

Com base nas dimensões especificadas de acordo com a norma (DIN EN 14749 edição Junho/2016), nenhum "teste de impacto para componentes de vidro verticais" foi estipulado em combinação com a **LEGRABOX**. Assim, para o cumprimento da norma, um vidro de segurança não é obrigatório. O trabalho da aresta é um canto plano polido com chanfradura 1 mm ±0.5 mm.

### Sumário


| | |
|---|---|
| Sinopse | 197 |
| Acessórios | 244 |
| Serviços Blum | 602 |
| Outras informações técnicas | 708 |
| **Montagem, desmontagem e ajuste** | |
| URL curto | |
| www.blum.com/a310 | |

## myLEGRABOX



### LEGRABOX pure | LEGRABOX free



A base elegante: **LEGRABOX pure** e **LEGRABOX free** oferecem uma seleção em cores nobres e foscas e uma variante especial de alta qualidade em aço inox anti-impressão digital.

### LEGRABOX special edition



A coleção especial: com looks de laterais incomuns baseados na nova cor preto-carbono fosco, assim como com mistura de materiais em aço Inox anti-impressão digital, look carbono em estampagem 3D ou revestimento estrutural Noble rust.

### LEGRABOX individual



O auge da personalização: aproveite ao máximo sua liberdade criativa. Com mistura de materiais e cores, impressão, laser ou estampagem de seu próprio design, surgem móveis customizados que entusiasmam seus clientes.

**LEGRABOX**


Imagem simbólica

Sinopse – Aplicações 198
Elemento de design 234

**LEGRABOX special edition**


Imagem simbólica

**LEGRABOX special edition** – Finalização no local 238

**LEGRABOX individual**


Imagem simbólica

**LEGRABOX individual** – Finalização no local 240

**Elemento de branding**



Imagem simbólica

Elemento de branding individualmente 243

**Seletor de design**


Imagem simbólica

**Seletor de design**

URL curto
www.blum.com/lbxselector

**Montagem, desmontagem e ajuste**


Imagem simbólica

**Montagem, desmontagem e ajuste**

URL curto
www.blum.com/a310


**Pictogramas**

Artigos somente sob consulta

3

## LEGRABOX special edition – Finalização no local



- Já a partir de uma pequena quantidade mínima de pedido, o elemento decorativo (parte externa) pode ser selecionado em diversos designs
- A lateral (parte interna) e o elemento decorativo (parte externa) são fornecidos separadamente e podem ser concluídos de forma fácil e rápida na combinação desejada
- Uma coleção especial com looks incomuns de laterais



### Informações úteis para o pedido

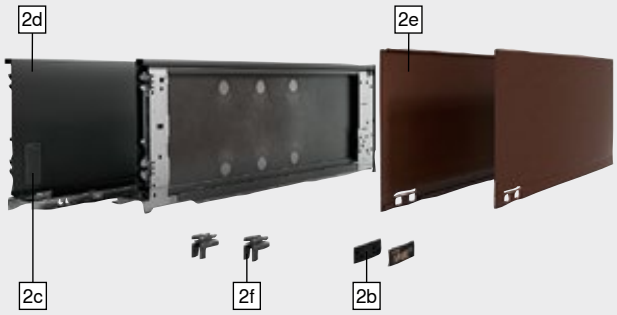


Imagem simbólica

### LEGRABOX special edition

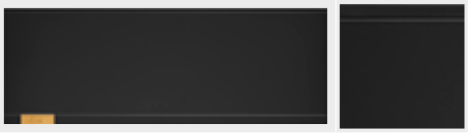

- Lateral (parte interna): preto-carbono fosco (CS-M)
- Elemento decorativo (parte externa): preto-carbono fosco (CS-M)

Com linha de destaque e elemento de branding, opcional com logotipo próprio



- Lateral (parte interna): preto-carbono fosco (CS-M)
- Elemento decorativo (parte externa): aço inox anti-impressão digital (INGL)

Com linha de destaque e elemento de branding, opcional com logotipo próprio



- Lateral (parte interna): preto-carbono fosco (CS-M)
- Elemento decorativo (parte externa): preto-carbono fosco/look carbono (CSCL)

Sem linha de destaque e elemento de branding, opcional com logotipo próprio

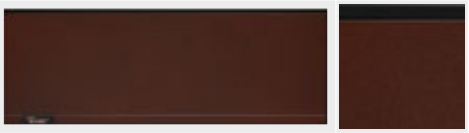

- Lateral (parte interna): preto-carbono fosco (CS-M)
- Elemento decorativo (parte externa): Noble rust (NR)

Com linha de destaque e elemento de branding, opcional com logotipo próprio

**2** 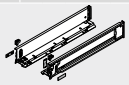

**Kit laterais (parte interna)**

**Cor** CS-M

| Comprimento nominal NL (mm) | Altura da lateral | | | |
|---|---|---|---|---|
| | M | K | C | F |
| 270 | 770M2701S | | 770C2701S | |
| 300 | 770M3001S | 770K3001S | 770C3001S | |
| 350 | 770M3501S | 770K3501S | 770C3501S | |
| 400 | 770M4001S | 770K4001S | 770C4001S | 770F4001S |
| 450 | 770M4501S | 770K4501S | 770C4501S | 770F4501S |
| 500 | 770M5001S | 770K5001S | 770C5001S | 770F5001S |
| 550 | 770M5501S | 770K5501S | 770C5501S | 770F5501S |
| 600 | 770M6001S | 770K6001S | 770C6001S | 770F6001S |
| 650 | 770M6501S | | 770C6501S | 770F6501S |

**Consiste em:**

**2d** 1 x Laterais (parte interna) e/d
**2c** 2 x Capa
**2b** 2 x Elemento de branding, estampado, com logotipo Blum
**2f** 2 x **LEGRABOX** suporte decorativo

**Nota**

A lateral na altura N não está incluída no programa das variantes de composições. Nossa recomendação é uma lateral na altura N para combinar com a lateral personalizada (na parte interna).

## LEGRABOX special edition – Finalização no local

### Informações úteis para o pedido

**2e** **Elemento decorativo (parte externa)**

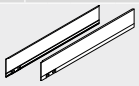

| Linha de destaque | Com linha de destaque | | | | |
|---|---|---|---|---|---|
| **Altura da lateral** | **Comprimento nominal NL (mm)** | **Cor** | | | |
| | | **CS-M** | **INGL** | **CSCL**[1] | **NR** |
| M | 270 \| 300 \| 350 \| 400 \| 450 \| 500 \| 550 \| 600 \| 650 | **770MxxxAS** | **770MxxxAI** | **770MxxxASGC** | **770MxxxAS** |
| K | 300 \| 350 \| 400 \| 450 \| 500 \| 550 \| 600 | **770KxxxAS** | **770KxxxAI** | **770KxxxASGC** | **770KxxxAS** |
| C | 270 \| 300 \| 350 \| 400 \| 450 \| 500 \| 550 \| 600 \| 650 | **770CxxxAS** | **770CxxxAI** | **770CxxxASGC** | **770CxxxAS** |
| F | 400 \| 450 \| 500 \| 550 \| 600 \| 650 | **770FxxxAS** | **770FxxxAI** | **770FxxxASGC** | **770FxxxAS** |

**Consiste em:**

**2e** 1 x Elemento decorativo (parte externa) e/d

[1] Sem linha de destaque

xxx Comprimento nominal NL (mm)

| Cor | |
|---|---|
| CSCL | Preto-carbono/Look carbono |
| CS-M | Preto-carbono fosco |

| Cor | |
|---|---|
| INGL | Aço inox anti-impressão digital |
| NR | Noble rust |

**2b** **Elemento de branding individualmente**

| Versão | Simétrica | | | |
|---|---|---|---|---|
| Material | Matéria plástica | | | |
| **Impressão \| Estampagem** | **Quantidade mínima de pedido (pç.)** | **Cor** | | |
| | | **SW-M \| OG-M \| CS-M** | **IN-G \| KU-G \| GO-G** | |
| Impresso individualmente | 1000 | 2 x | **ZA7.0700xxxABD** | **ZA7.0709xxxAB** |
| Estampagem profunda individualmente | 5000 | 2 x | **ZA7.0700xxxABD** | **ZA7.0709xxxAB** |

| Cor | |
|---|---|
| CS-M | Preto-carbono fosco |
| GO-G | Inmold dourado escovado |
| IN-G | Inmold aço inox escovado |

| Cor | |
|---|---|
| KU-G | Inmold cobre escovado |
| OG-M | Cinza-orion fosco |
| SW-M | Branco-seda fosco |

### Acessórios

**–** **Peça isolante**

| | Altura da lateral | Comprimento nominal NL (mm) | Cor | Material | Ref. |
|---|---|---|---|---|---|
|  | M [1] | 270 \| 300 \| 350 \| 400 \| 450 \| 500 \| 550 \| 600 \| 650 | Preto | Material de espuma | ☎ 770M0009 |
|  | K [1] | 300 \| 350 \| 400 \| 450 \| 500 \| 550 \| 600 | | | ☎ 770K0009 |
|  | C | 270 \| 300 \| 350 \| 400 \| 450 \| 500 \| 550 \| 600 \| 650 | | | ☎ 770C0009 |
|  | F | 400 \| 450 \| 500 \| 550 \| 600 \| 650 | | | ☎ 770F0009 |

**Nota**

Opcionalmente, pode-se obter um isolamento acústico ainda melhor, usando uma peça isolante entre a lateral (parte interna) e o elemento decorativo (parte externa)

[1] Em comprimento nominal NL 270–300 mm, a peça isolante deve ser cortada pela metade na perfuração


**Sumário**

| | |
|---|---|
| Sinopse | 197 |
| Sinopse – Variantes de composição | 237 |
| **LEGRABOX individual** | 240 |
| Elemento de branding individualmente | 243 |
| Serviços Blum | 602 |
| Outras informações técnicas | 708 |

**Seletor de design**

URL curto
www.blum.com/lbxselector

**Montagem, desmontagem e ajuste**

URL curto
www.blum.com/a310

## LEGRABOX individual – Finalização no local

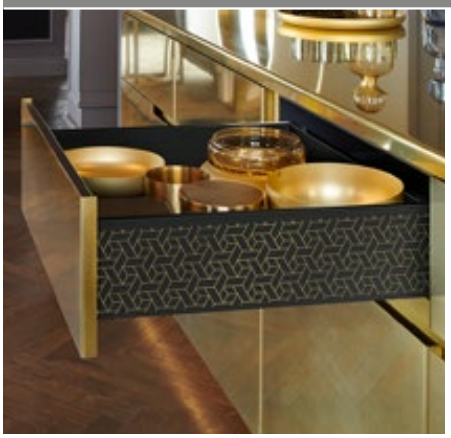

- A partir de uma quantidade maior de pedido mínimo, você pode equipar a **LEGRABOX individual** com seu próprio design ou logotipo
- Teremos o maior prazer em dar nosso conselho e verificar a viabilidade de seus projetos individuais – Entre em contato com sua parceria pessoal de relacionamento Blum: blum.com/contacts
- A lateral (parte interna) e o elemento decorativo (parte externa) são fornecidos separadamente e podem ser concluídos de forma fácil e rápida na combinação desejada
- Possibilidades de composição
  Mistura de cores | Mistura de materiais | Impressão | Laser | Estampagem

**Sumário**


**Possibilidades de composição**

| | |
|---|---|
| **LEGRABOX individual** – Mistura de cores | 240 |
| **LEGRABOX individual** – Mistura de materiais | 240 |
| **LEGRABOX individual** – Impressão | 241 |
| **LEGRABOX individual** – Laser | 241 |
| **LEGRABOX individual** – Estampagem | 242 |


### Informações úteis para o pedido

#### LEGRABOX individual – Mistura de cores

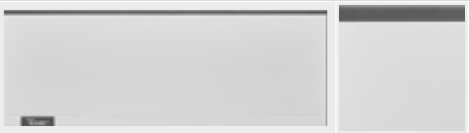

- Lateral (parte interna): em diversas cores
- Elemento decorativo (parte externa): em diversas cores
  Com linha de destaque e elemento de branding, opcional com logotipo próprio
  Sem linha de destaque, impressa ou estampada, com logotipo do próprio cliente

Imagem simbólica

**2 Lateral (parte interna)**

| Altura da lateral | Comprimento nominal NL (mm) | Versão | Cor SW-M \| OG-M \| CS-M |
|---|---|---|---|
| M \| K \| C \| F | 270 \| 300 \| 350 \| 400 \| 450 \| 500 \| 550 \| 600 \| 650 | Esquerda | ☎ 770Xxxx1S |
| | | Direita | ☎ 770Xxxx1S |

**Consiste em:**
**2d** – Lateral (parte interna)
Solicitar e/d separadamente

**2e Elemento decorativo (parte externa)**

| Altura da lateral | Comprimento nominal NL (mm) | Linha de destaque | Cor SW-M \| OG-M \| CS-M |
|---|---|---|---|
| M \| K \| C \| F | 270 \| 300 \| 350 \| 400 \| 450 \| 500 \| 550 \| 600 \| 650 | Com linha de destaque | ☎ 770XxxxAS |
| | | Sem linha de destaque | ☎ 770XxxxASR |

**Consiste em:**
**2e** – Elemento decorativo (parte externa) e/d
X Altura da lateral xxx Comprimento nominal NL (mm)

#### LEGRABOX individual – Mistura de materiais



- Lateral (parte interna): em diversas cores
- Elemento decorativo (parte externa): aço inox anti-impressão digital (INGL)
  Com linha de destaque e elemento de branding, opcional com logotipo próprio
  Sem linha de destaque, gravada a laser ou estampada, com logotipo do próprio cliente

Imagem simbólica

**2 Lateral (parte interna)**

| Altura da lateral | Comprimento nominal NL (mm) | Versão | Cor SW-M \| OG-M \| CS-M |
|---|---|---|---|
| M \| K \| C \| F | 270 \| 300 \| 350 \| 400 \| 450 \| 500 \| 550 \| 600 \| 650 | Esquerda | ☎ 770Xxxx1S |
| | | Direita | ☎ 770Xxxx1S |

**Consiste em:**
**2d** – Lateral (parte interna)
Solicitar e/d separadamente

**2e Elemento decorativo (parte externa)**

| Altura da lateral | Comprimento nominal NL (mm) | Linha de destaque | Cor INGL |
|---|---|---|---|
| M \| K \| C \| F | 270 \| 300 \| 350 \| 400 \| 450 \| 500 \| 550 \| 600 \| 650 | Com linha de destaque | ☎ 770XxxxAI |
| | | Sem linha de destaque | ☎ 770XxxxAIR |

**Consiste em:**
**2e** – Elemento decorativo (parte externa) e/d
X Altura da lateral xxx Comprimento nominal NL (mm)

## LEGRABOX individual – Finalização no local

### Informações úteis para o pedido

#### LEGRABOX individual – Impressão




- Possibilidade de mistura de cores e materiais
- Lateral (parte interna): em diversas cores
- Elemento decorativo (parte externa): em diversas cores

Sem linha de destaque, impressas parcial ou totalmente em diversas cores, com logotipo próprio do cliente ou motivos personalizados

Imagem simbólica

**2 Lateral (parte interna)**

| Altura da lateral | Comprimento nominal NL (mm) | Versão | Cor SW-M \| OG-M \| CS-M | Cor INGL |
|---|---|---|---|---|
|  M \| K \| C \| F | 270 \| 300 \| 350 \| 400 \| 450 \| 500 \| 550 \| 600 \| 650 | Esquerda | ☎ 770Xxxx1S | ☎ 770Xxxx1I |
|  | | Direita | ☎ 770Xxxx1S | ☎ 770Xxxx1I |

**Consiste em:**

**2d** – Lateral (parte interna)

Solicitar e/d separadamente

**2e Elemento decorativo (parte externa)**

| Altura da lateral | Comprimento nominal NL (mm) | Linha de destaque | Cor SW-M \| OG-M \| CS-M | Cor INGL |
|---|---|---|---|---|
|  M \| K \| C \| F | 270 \| 300 \| 350 \| 400 \| 450 \| 500 \| 550 \| 600 \| 650 | Sem linha de destaque | ☎ 770XxxxASR | ☎ 770XxxxAIR |

**Consiste em:**

**2e** – Elemento decorativo (parte externa) e/d

X Altura da lateral xxx Comprimento nominal NL (mm)

#### LEGRABOX individual – Laser





- Lateral (parte interna): em diversas cores
- Elemento decorativo (parte externa): aço inox anti-impressão digital (INGL)

Sem linha de destaque, parcialmente gravada a laser, com logotipo próprio do cliente ou motivos personalizados

Imagem simbólica

**2 Lateral (parte interna)**

| Altura da lateral | Comprimento nominal NL (mm) | Versão | Cor SW-M \| OG-M \| CS-M | Cor INGL |
|---|---|---|---|---|
|  M \| K \| C \| F | 270 \| 300 \| 350 \| 400 \| 450 \| 500 \| 550 \| 600 \| 650 | Esquerda | ☎ 770Xxxx1S | ☎ 770Xxxx1I |
|  | | Direita | ☎ 770Xxxx1S | ☎ 770Xxxx1I |

**Consiste em:**

**2d** – Lateral (parte interna)

Solicitar e/d separadamente

**2e Elemento decorativo (parte externa)**

| Altura da lateral | Comprimento nominal NL (mm) | Linha de destaque | Cor INGL |
|---|---|---|---|
|  M \| K \| C \| F | 270 \| 300 \| 350 \| 400 \| 450 \| 500 \| 550 \| 600 \| 650 | Sem linha de destaque | ☎ 770XxxxAIL |

**Consiste em:**

**2e** – Elemento decorativo (parte externa) e/d

X Altura da lateral xxx Comprimento nominal NL (mm)

| Cor | |
|---|---|
| CS-M | Preto-carbono fosco |
| INGL | Aço inox anti-impressão digital |

| Cor | |
|---|---|
| OG-M | Cinza-orion fosco |
| SW-M | Branco-seda fosco |

### Sumário


| | |
|---|---|
| Sinopse | 197 |
| Sinopse – Variantes de composição | 237 |
| **LEGRABOX special edition** | 238 |
| Elemento de branding individualmente | 243 |
| Serviços Blum | 602 |
| Outras informações técnicas | 708 |


**Seletor de design**

URL curto
www.blum.com/lbxselector

**Montagem, desmontagem e ajuste**

URL curto
www.blum.com/a310

## LEGRABOX individual – Finalização no local

### Informações úteis para o pedido

**LEGRABOX individual – Estampagem**



- Possibilidade de mistura de cores e materiais
- Lateral (parte interna): em diversas cores
- Elemento decorativo (parte externa): em diversas cores
  Sem linha de destaque, parcialmente gravada a laser, com logotipo próprio do cliente ou motivos personalizados

Imagem simbólica

**2 ☐ Lateral (parte interna)**

| | Altura da lateral | Comprimento nominal NL (mm) | Versão | Cor SW-M \| OG-M \| CS-M |
|---|---|---|---|---|
|  | M \| K \| C \| F | 270 \| 300 \| 350 \| 400 \| 450 \| 500 \| 550 \| 600 \| 650 | Esquerda | ☎ 770Xxxx1S |
|  | | | Direita | ☎ 770Xxxx1S |

**Consiste em:**

**2d** – Lateral (parte interna)

Solicitar e/d separadamente

**2e ☐ Elemento decorativo (parte externa)**

| | Altura da lateral | Comprimento nominal NL (mm) | Linha de destaque | Cor SW-M \| OG-M \| CS-M |
|---|---|---|---|---|
|  | M \| K \| C \| F | 270 \| 300 \| 350 \| 400 \| 450 \| 500 \| 550 \| 600 \| 650 | Sem linha de destaque | ☎ 770XxxxASR |

**Consiste em:**

**2e** – Elemento decorativo (parte externa) e/d

X Altura da lateral xxx Comprimento nominal NL (mm)

**2c ■■■■□ Capas internas**

| | Material | Versão | Impressão \| Estampagem | Quantidade mínima de pedido (pç.) | Cor SW-M \| OG-M \| CS-M | Cor INGL |
|---|---|---|---|---|---|---|
|  | Matéria plástica | Simétrica | Blum | 1000 | ZA7.5700.BT | ZA7.5709.BT |

**Consiste em:**

**2c** – Capas internas

**2f ■■■■□ LEGRABOX suporte decorativo**

| | Cor | Material | Ref. |
|---|---|---|---|
|  | Cinza-escuro | Matéria plástica | 770.0008 |

| Cor | | Cor | |
|---|---|---|---|
| CS-M | Preto-carbono fosco | OG-M | Cinza-orion fosco |
| INGL | Aço inox anti-impressão digital | SW-M | Branco-seda fosco |

### Acessórios

**– ■■■■□ Peça isolante**

| | Altura da lateral | Comprimento nominal NL (mm) | Cor | Material | Ref. |
|---|---|---|---|---|---|
|  | M | [1] 270 \| 300 \| 350 \| 400 \| 450 \| 500 \| 550 \| 600 \| 650 | Preto | Material de espuma | ☎ 770M0009 |
|  | K | [1] 300 \| 350 \| 400 \| 450 \| 500 \| 550 \| 600 | | | ☎ 770K0009 |
|  | C | 270 \| 300 \| 350 \| 400 \| 450 \| 500 \| 550 \| 600 \| 650 | | | ☎ 770C0009 |
|  | F | 400 \| 450 \| 500 \| 550 \| 600 \| 650 | | | ☎ 770F0009 |

**Nota**

Opcionalmente, pode-se obter um isolamento acústico ainda melhor, usando uma peça isolante entre a lateral (parte interna) e o elemento decorativo (parte externa)

[1] Em comprimento nominal NL 270–300 mm, a peça isolante deve ser cortada pela metade na perfuração

**Sumário**


| | |
|---|---|
| Sinopse | 197 |
| Sinopse – Variantes de composição | 237 |
| **LEGRABOX special edition** | 238 |
| Elemento de branding individualmente | 243 |
| Serviços Blum | 602 |
| Outras informações técnicas | 708 |


**Seletor de design**

URL curto
www.blum.com/lbxselector

**Montagem, desmontagem e ajuste**

URL curto
www.blum.com/a310

## Elemento de branding individualmente




- O elemento de branding possibilita uma individualização em todas as variantes de composição da **LEGRABOX**
- Escolha o elemento de branding que melhor se adapte à sua interpretação da **LEGRABOX**
- Imprimimos ou estampamos o logotipo em sua cor desejada e o colocamos na lateral
- Para destaques especiais, escolha os novos acabamentos metálicos e cores de impressão em prata, dourado e cobre
- Para um design exclusivo que acentue o valor do seu móvel

### Informações úteis para o pedido

| 2b | Elemento de branding individualmente | | | | |
|---|---|---|---|---|---|
| | **Versão** | Simétrica | | | |
| | **Material** | Matéria plástica | | | |
| | **Impressão \| Estampagem** | **Quantidade mínima de pedido (pç.)** | **Cor** | | |
| | | | **SW-M \| OG-M \| CS-M** | | **IN-G \| KU-G \| GO-G** |
| | Impresso individualmente | 1000 | 2 x | **ZA7.0700xxxABD** | **ZA7.0709xxxAB** |
| | Estampagem profunda individualmente | 5000 | 2 x | **ZA7.0700xxxABD** | **ZA7.0709xxxAB** |

| Cor | |
|---|---|
| CS-M | Preto-carbono fosco |
| GO-G | Inmold dourado escovado |
| IN-G | Inmold aço inox escovado |

| Cor | |
|---|---|
| KU-G | Inmold cobre escovado |
| OG-M | Cinza-orion fosco |
| SW-M | Branco-seda fosco |

### Exemplos de composições

| | | | | |
|---|---|---|---|---|
| |  |  |  |  |
| **Cor** | Inmold dourado escovado | Inmold cobre escovado | Inmold aço inox escovado | Cinza-orion fosco |
| **Estampagem** | Estampagem profunda | Estampagem profunda | Estampagem profunda | Estampagem profunda |
| |  |  |  |  |
| **Cor** | Inmold dourado escovado | Inmold aço inox escovado | Inmold aço inox escovado | Preto-carbono fosco |
| **Impressão** | Dourado metálico | Prata metálico | Preto | Dourado metálico |
| |  |  |  |  |
| **Cor** | Preto-carbono fosco | Cinza-orion fosco | Preto-carbono fosco | Preto-carbono fosco |
| **Impressão** | Cobre metalizado | Cobre metalizado | Prata metálico | Branco |
| |  |  |  |  |
| **Cor** | Branco-seda fosco | Branco-seda fosco | Branco-seda fosco | Branco-seda fosco |
| **Impressão** | Dourado metálico | Prata metálico | Preto | Cinza |

### Sumário


| | |
|---|---|
| Sinopse | 197 |
| Sinopse – Variantes de composição | 237 |
| **LEGRABOX special edition** | 238 |
| **LEGRABOX individual** | 240 |
| Serviços Blum | 602 |
| Outras informações técnicas | 708 |


**Seletor de design**

**URL curto**
**www.blum.com/lbxselector**

**Montagem, desmontagem e ajuste**

**URL curto**
**www.blum.com/a310**

## Traseira em aço

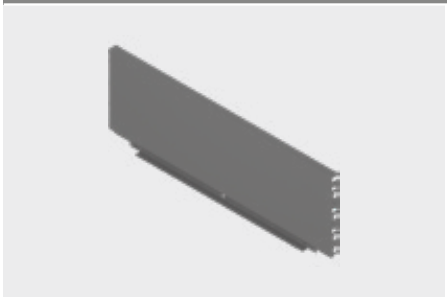

- Para **LEGRABOX**
- Cores: branco-seda fosco | cinza-orion fosco | preto-carbono fosco
- Material: aço

**Informações úteis para o pedido**

| Altura da traseira | | Ref. |
|---|---|---|
| N | [1] | ☎ ZB7NxxxS.6 |
| M | | ☎ ZB7MxxxS.6 |
| K | | ☎ ZB7KxxxS.6 |
| C | | ☎ ZB7CxxxS.6 |
| F | | ☎ ZB7FxxxS.6 |

[1] Incompatível com **SERVO-DRIVE**

### Planificação

#### Cálculo da largura

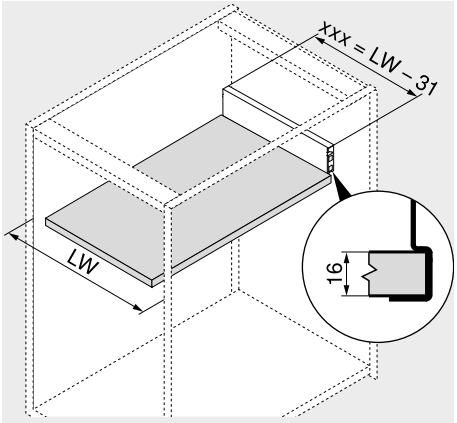


xxx Largura parede traseira
LW Largura livre do armário

**xxx = LW – 31**

**Exemplo**
Altura de parede traseira M
LW = 567 mm
**536 mm** = 567 – 31 mm
**Pedido**
**ZB7M536S.6**

#### Recorte – Aglomerado 16 mm

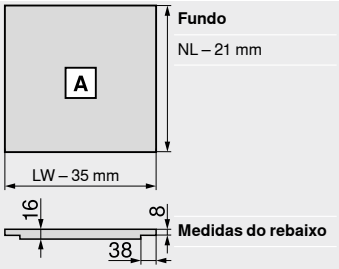


NL Comprimento nominal
LW Largura livre do armário

## Estabilização frente/fundo



- Para o suporte de fundos amplos de gavetas
- Recomendação
  Largura do armário KB > 900 mm: 1 pç.

**Informações úteis para o pedido**

| Tipo de fixação | Cor | Ref. |
|---|---|---|
| **EXPANDO** | RAL 7037 cinza | **Z96.10E1** |

### Planificação

#### Espaço necessário no armário

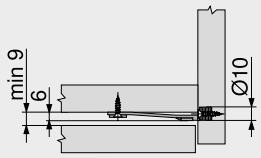


#### Medidas de furação – Frente

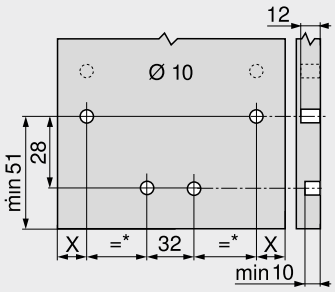


X = 14 mm + FA
FA Recobrimento frontal
* Mín. 72 mm

## Estabilização frente/fundo para frentes finas



- Para a estabilização de frentes e fundos de gavetas amplos
- Reforça a junção entre fundo e frente da gaveta
- Recomendação
  Largura do armário KB > 600 mm: 1 pç.
  Largura do armário KB > 900 mm: 2 pç.
  Altura frontal FH > 380 mm: 1 pç.

**Informações úteis para o pedido**

| Tipo de fixação | Cor | Ref. |
|---|---|---|
| **EXPANDO T** | RAL 7037 cinza | **Z96.00T1** |

**Sumário**


| | |
|---|---|
| Sistema de fixação para frentes finas – **EXPANDO T** | 596 |
| Recomendação de processamento e isenção de responsabilidade – **EXPANDO T** | 597 |


**Planificação**

**Espaço necessário no armário**

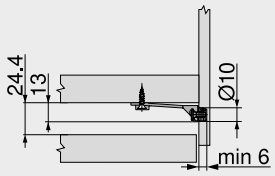


**Medidas de furação – Frente**

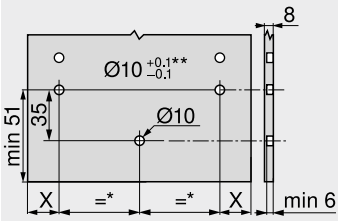


X = 14 mm + FA

| | |
|---|---|
| FA | Recobrimento frontal |
| * | Mín. 80 mm |
| ** | Pedra e cerâmica +0.2/–0.1 mm |

## Estabilização lateral

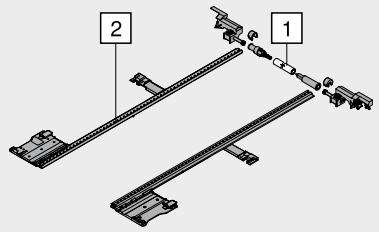


- Estabilização adicional de extensões frontais extra-largas
- Recomendação: larguras de armário KB 900–1400 mm
- Ondulados de alumínio ideais para KB até 1400 mm, para cortar no comprimento
- Sem necessidade de espaço adicional embaixo
- Ideal para o emprego com **BLUMOTION** | **SERVO-DRIVE** | **TIP-ON BLUMOTION** | **TIP-ON**

**Informações úteis para o pedido**

| Comprimento nominal NL (mm) | Ref. |
|---|---|
| 270–400 | **ZS7M400LU** |
| 450–650 | **ZS7M650LU** |

**Recorte**

| | |
|---|---|
| **1** | Largura livre do armário LW – 295 mm |
| **2** | Comprimento nominal NL + 10 mm |

**Planificação**

**Espaço necessário no armário**

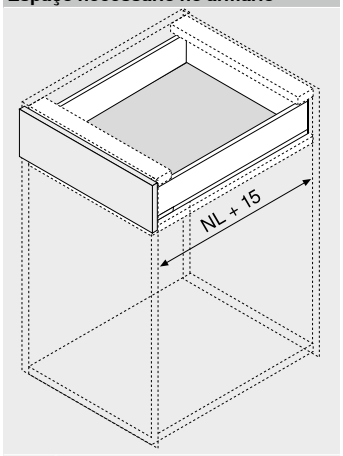


| | |
|---|---|
| NL | Comprimento nominal |

## Cantoneira de apoio



- Emprego em uma medida uniforme de corte do fundo da gaveta em paredes traseiras de aço e madeira
- Possibilita a combinação de um fundo de gaveta para paredes traseiras de aço com uma parede traseira de madeira
- Junção de parede traseira de madeira ou peça intermediária e fundo de gaveta para mais estabilidade

**Informações úteis para o pedido**

| Material | Ref. |
|---|---|
| Aço | ZB7A0008 |

## Parafuso de fixação – Parafuso de cabeça chata – Ø 4.0 mm

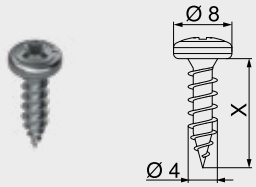


- Para a junção de suporte de parede traseira de madeira e a parede traseira de madeira e lateral com fundo de gaveta
- Para um resultado otimizado de processamento, recomendamos o uso de parafusos de cabeça chata na parede traseira de madeira e na lateral
- Cor: niquelado
- Material: aço

**Informações úteis para o pedido**

| Comprimento X (mm) | Diâmetro (mm) | Ref. |
|---|---|---|
| 15.0 | Ø 4.0 | 61D.1500 |

## Parafuso autoatarraxante – Ø 3.5 mm

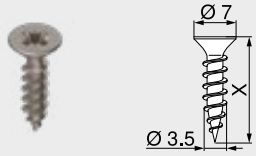


- Cor: niquelado
- Material: aço

**Informações úteis para o pedido**

| Comprimento X (mm) | Diâmetro (mm) | Ref. |
|---|---|---|
| 15.0 | Ø 3.5 | 609.1500 |
| 17.0 | | 609.1700 |

## Parafuso Euro – Ø 6.0 mm

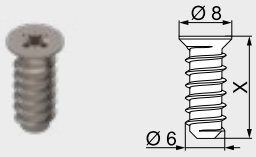


- Diâmetro de perfuração Ø 5 mm
- Cor: niquelado
- Material: aço

**Informações úteis para o pedido**

| Comprimento X (mm) | Diâmetro (mm) | Ref. |
|---|---|---|
| 10.0 | Ø 6.0 | 661.1000.HG |
| 11.5 | | 661.1150.HG |
| 13.0 | | 661.1300.HG |
| 14.5 | | 661.1450.HG |
| 20.0 | | 661.2000.HG |

## Broca de centrar



- Para a furação preliminar para parafusos autoatarraxantes Ø 3.5 mm
- Profundidade da furação até 8 mm
- Material: aço, temperado

**Informações úteis para o pedido**

| Designação | Diâmetro (mm) | Ref. |
|---|---|---|
| Broca de centrar | Ø 2.7 | M01.ZZ03.01 |
| Broca suplementar | | M01.ZZB3 |

## Amortecedor adesivo

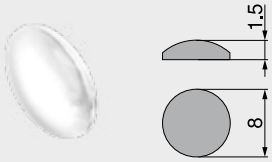


- Para amortecer ruídos
- Cor: branco natural
- Material: matéria plástica

**Informações úteis para o pedido**

| Diâmetro (mm) | Ref. |
|---|---|
| Ø 8.0 | 993.710 |

## Amortecedor para embutir

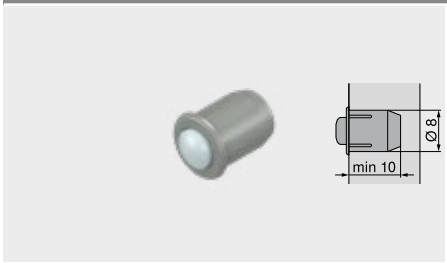


- Para amortecer ruídos
- Em 2 peças
- Cor: RAL 9006 cinza
- Material: matéria plástica

| Informações úteis para o pedido | |
|---|---|
| **Diâmetro (mm)** | **Ref.** |
| Ø 8.0 | 993.706 |

## Chave Phillips



- Cabo laranja com impressão Blum
- Cor: preto/laranja
- Material: matéria plástica/aço

| Informações úteis para o pedido | | |
|---|---|---|
| **Porta-ferramentas** | **Comprimento total (mm)** | **Ref.** |
| Pozidriv PZ 2 | 210 | 303.756.1 |

## Chave de fenda



- Cabo laranja com impressão Blum
- Cor: preto/laranja
- Material: matéria plástica/aço

| Informações úteis para o pedido | | |
|---|---|---|
| **Porta-ferramentas** | **Comprimento total (mm)** | **Ref.** |
| Tamanho 1 | 200 | 314.928.1 |

## Chave de fenda TORX®



- Cabo laranja com impressão Blum
- Cor: preto/laranja
- Material: matéria plástica/aço

| Informações úteis para o pedido | | |
|---|---|---|
| **Porta-ferramentas** | **Comprimento total (mm)** | **Ref.** |
| TORX® T20 | 100 | 623.882.2 |
| | 210 | 209.093.7 |

**Guia do armário – 750 – 40 kg**

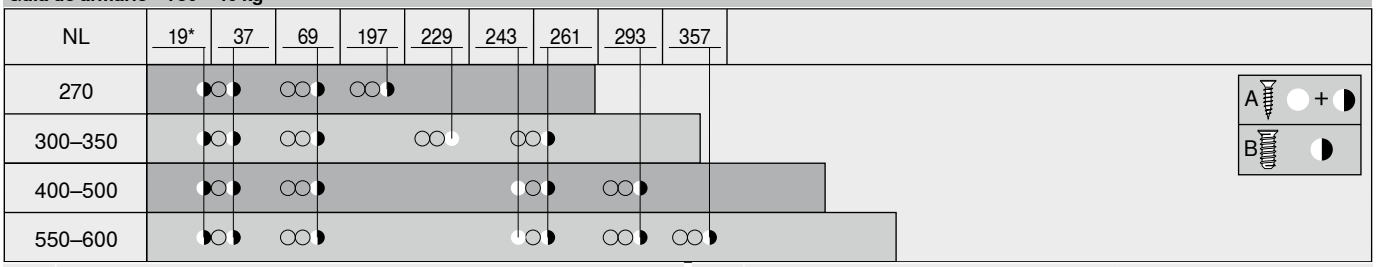


| | | | |
|---|---|---|---|
| NL | Comprimento nominal | * | Pode ser substituído por parafuso autoatarraxante Ø 4 x 15 mm |
| A | Parafuso autoatarraxante Ø 4 x 15 mm | | |
| B | Parafuso Euro Ø 6 x 14.5 mm, ref. 661.1450.HG | | |

**Guia do armário – 753 – 70 kg**

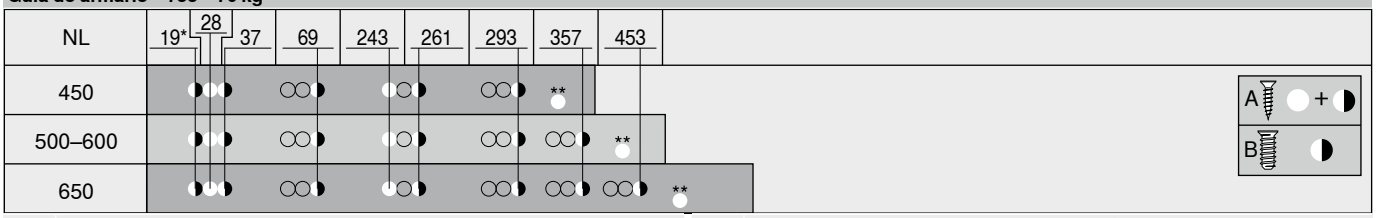


| | | | |
|---|---|---|---|
| NL | Comprimento nominal | * | Pode ser substituído por parafuso autoatarraxante Ø 4 x 15 mm |
| A | Parafuso autoatarraxante Ø 4 x 15 mm | ** | Opcional para alta estabilidade |
| B | Parafuso Euro Ø 6 x 14.5 mm, ref. 661.1450.HG | | |

## Let's create – A plataforma box para suas ideias

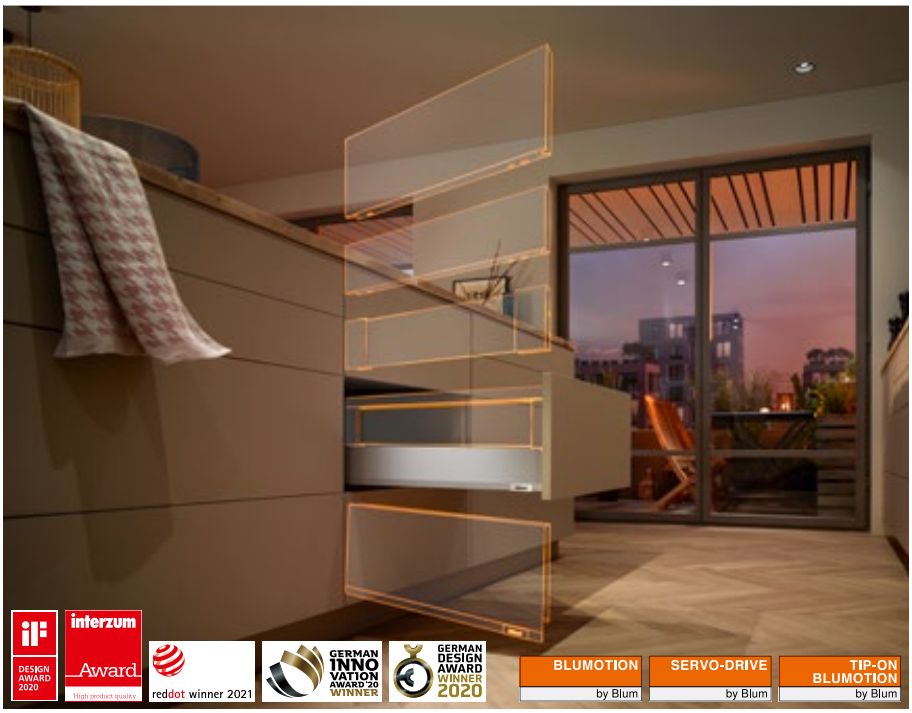


Nunca foi tão fácil oferecer versatilidade. Uma verdadeira plataforma torna isto possível: gavetas e extensões para todas as exigências – extremamente fáceis de processar e de montar.

Experimente uma funcionalidade consistentemente otimizada – com estética sofisticada ao mesmo tempo. Em suma: com **MERIVOBOX**, você concretiza as suas ideias e as de seus clientes. Esteja preparado para as exigências de amanhã.



**Plataforma**
Com poucos componentes, você pode criar uma enorme variedade. Versátil e, ainda assim, tão simples.



**Design**
As linhas retas e uma linguagem formal concisa distinguem a **MERIVOBOX**. Minimalista como forma característica.



**Função**
O conceito totalmente recém-desenvolvido de guias garante um deslizamento extremamente suave e uma alta capacidade de carga. Suavidade e estabilidade ao mesmo tempo.



**Processamento**
Não importa qual seja a variante – as etapas de processamento permanecem sempre simples e as configurações sempre as mesmas. Criação de resultados precisos com muita facilidade.



**MERIVOBOX modular com reling**
Criando um look claro graças aos componentes visuais de metal.



**MERIVOBOX modular com BOXCOVER**
Crie extensões exclusivas – com elementos de design amplos.



**MERIVOBOX modular com BOXCAP**
Basta encaixar a **BOXCAP** e já surge uma extensão metálica lateralmente fechada.



**Conceito de cores**
**MERIVOBOX** está disponível nas variantes de cores branco-seda fosco, cinza indium fosco e cinza-orion fosco.

## Sistemas box


Imagem simbólica

| | |
|---|---|
| Sistemas box | 194 |
| **LEGRABOX** | 196 |
| **TANDEMBOX antaro** | 290 |
| **TANDEMBOX plus** | 336 |
| **METABOX** | 338 |
| **SERVO-DRIVE** para **LEGRABOX** \| **MERIVOBOX** \| **TANDEMBOX** | 362 |
| **TIP-ON BLUMOTION** para **LEGRABOX** \| **MERIVOBOX** \| **TANDEMBOX** | 394 |

## Sinopse


Imagem simbólica

| | |
|---|---|
| Sinopse – Aplicações | 252 |
| Elemento de design | 284 |

## Acessórios


Imagem simbólica

| | |
|---|---|
| Traseira em aço | 285 |
| Estabilização frente/fundo | 285 |
| Estabilização frente/fundo para frentes finas | 286 |
| Estabilização lateral | 286 |
| Parafusos | 287 |
| Broca de centrar | 288 |
| Amortecedor | 288 |
| Chave de fendas | 288 |

## Fixação das guias do armário

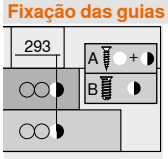

Imagem simbólica

| | |
|---|---|
| Guia do armário – 450 – 40 kg | 289 |
| Guia do armário – 453 – 70 kg | 289 |

## Montagem, desmontagem e ajuste


Imagem simbólica

**Montagem, desmontagem e ajuste**

**URL curto**
**www.blum.com/a355**


**Pictogramas**

Artigos somente sob consulta

Webcode – Digitar ou clicar no configurador de produtos

## Armário standard

### Gaveta

| | Aplicações | kg | Espaço necessário Altura (mm) | Webcode | Página |
|---|---|---|---|---|---|
| 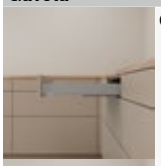 | Gaveta – N | 40 | 85.5 | DQJ0JY | 254 |
| 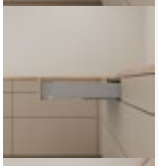 | Gaveta – M | 40<br>70 | 108 | DQJ19A | 256 |
|  | Gaveta – K | 40<br>70 | 146 | DQJ1YM | 260 |

### Extensão frontal

| | Aplicações | kg | Espaço necessário Altura (mm) | Webcode | Página |
|---|---|---|---|---|---|
|  | Extensão frontal – Reling – E | 40<br>70 | 209 | DQJ42M | 264 |
|  | Extensão frontal – **BOXCOVER** – E | 40<br>70 | 209 | DQJ4RY | 266 |
|  | Extensão frontal – **BOXCAP** – E | 40<br>70 | 209 | DQJ5HA | 268 |
|  | Guia de armário com sobre-extensão para a aplicação da lixeira | 70 | 209 | DQJ66M | 274 |

### Gaveta interna

| | Aplicações | kg | Espaço necessário Altura (mm) | Webcode | Página |
|---|---|---|---|---|---|
|  | Gaveta interna – M | 40<br>70 | 106 | DQJ2NY | 258 |
|  | Gaveta interna – K | 40<br>70 | 144 | DQJ3DA | 262 |

### Extensão interna

| | Aplicações | kg | Espaço necessário Altura (mm) | Webcode | Página |
|---|---|---|---|---|---|
|  | Extensão interna – Reling – Reling – E | 40<br>70 | 207 | DQJ6VY | |
|  | Extensão interna – Reling – Elemento de design – E | 40<br>70 | 207 | DQJ7LA | |
|  | Extensão interna – **BOXCOVER** – Reling – E | 40<br>70 | 207 | DQJ8AM | |
|  | Extensão interna – **BOXCOVER** – Elemento de design – E | 40<br>70 | 207 | DQJ8ZY | |
|  | Extensão interna – **BOXCAP** – Reling – E | 40<br>70 | 207 | DQJ9PA | 270 |
|  | Extensão interna – **BOXCAP** – Elemento de design – E | 40<br>70 | 207 | DQJAEM | 272 |

kg Capacidade de carga dinâmica

Webcode – Digitar ou clicar no configurador de produtos

| Aplicações | | kg | Espaço necessário Altura (mm) | Webcode | Página |
|---|---|---|---|---|---|
| **Armário para pia** | | | | | |
| **Gaveta** | | | | | |
|  | Gaveta – M – Peça intermediária | 40<br>70 | 108 | DQJB3Y | 276 |
| **Extensão frontal** | | | | | |
|  | Extensão frontal – Reling – E – Peça intermediária | 40<br>70 | 209 | DQJBTA | |
|  | Extensão frontal – **BOXCOVER** – E – Peça intermediária | 40<br>70 | 209 | DQJCIM | |
|  | Extensão frontal – **BOXCAP** – E – Peça intermediária | 40<br>70 | 209 | DQJD7Y | 278 |
| **Despenseiro** | | | | | |
|  | **SPACE TOWER**<br>Largura de armário KB 275–1200 mm | 40<br>70 | | DQJDXA | 280 |
| **Armários estreitos** | | | | | |
|  | **SPACE TWIN**<br>Largura do armário KB 150–250 mm | 20 | | DQJEMM | 282 |
| **Elemento de design** | | | | | |
|  | Elemento de design em vidro | | | | 284 |

kg Capacidade de carga dinâmica

Webcode – Digitar ou clicar no configurador de produtos

**Recomendação – Combinação de cores dos componentes**

| Nº | Designação | Cor | | |
|---|---|---|---|---|
| | | SW-M | IG-M | OG-M |
| 2 | Kit laterais | SW-M | IG-M | OG-M |
| 2.1 | Kit laterais – parte externa | SW-M | IG-M | OG-M |
| 2.2 | Kit laterais – parte interna | SW-M | IG-M | OG-M |
| 3 | Suportes de traseira de madeira e/d | SW-M | IG-M | OG-M |
| 3.1 | Suportes de traseira de madeira e/d | SW-M | IG-M | OG-M |
| 3.1 | Suportes de parede traseira de madeira exterior e/d | SW-M | IG-M | OG-M |
| 3.2 | Suportes de parede traseira de madeira interior e/d | SW-M | IG-M | OG-M |
| 3.3 | Capa – Suporte da parede traseira de madeira | SW-M | IG-M | OG-M |
| 4 | Kit suportes frontais | SW-M | IG-M | OG-M |
| 5 | Peça dianteira sem ranhura | SW-M | IG-M | OG-M |
| 5 | Peça dianteira com ranhura | SW-M | IG-M | OG-M |
| 6 | Kit dispositivo de engate | SW-M | IG-M | OG-M |
| 7 | Reling transversal | SW-M | IG-M | OG-M |
| 8 | Reling longitudinal e/d | SW-M | IG-M | OG-M |
| 9 | **BOXCOVER** e/d | SW-M | IG-M | OG-M |
| 9 | **BOXCAP** e/d | SW-M | IG-M | OG-M |

| Cor | |
|---|---|
| SW-M | Branco-seda fosco |
| IG-M | Cinza indium fosco |
| OG-M | Cinza-orion fosco |

## Gaveta – N

Webcode – Digitar ou clicar no configurador de produtos: DQJ0JY



- Formato característico da lateral
- Lateral interna reta com capa alinhada
- Deslizamento suave sincronizado
- Com amortecimento integrado **BLUMOTION** para um fechamento leve e silencioso, compatível com **SERVO-DRIVE**, sistema elétrico de auxílio de movimento ou **TIP-ON BLUMOTION**, sistema de auxílio de abertura mecânico
- Basta enganchar a frente na posição de sustentação e fixá-la confortavelmente, mesmo em uma extensão já enganchada
- Montagem da frente sem o uso de ferramentas
- Ajuste frontal tridimensional

### Espaço necessário

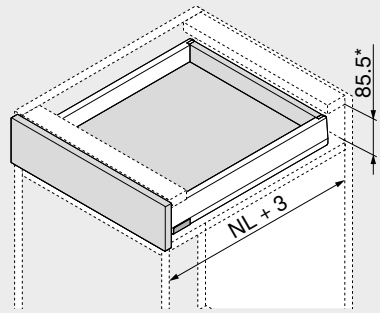


| | |
|---|---|
| NL | Comprimento nominal |
| * | Incl. ajuste de inclinação de 2 mm |

### Informações úteis para o pedido

**1 Guias de armários e/d**



| Versão | BLUMOTION |
|---|---|
| Comprimento nominal NL (mm) | Capacidade de carga dinâmica (kg) 40 |
| 400 | 450.4001B |
| 450 | 450.4501B |
| 500 | 450.5001B |
| 550 | 450.5501B |

**2 Kit laterais**



| Altura da lateral (mm) | 68.5 |
|---|---|
| Comprimento nominal NL (mm) | Cor SW-M \| IG-M \| OG-M |
| 400 | 470N4002S |
| 450 | 470N4502S |
| 500 | 470N5002S |
| 550 | 470N5502S |

**Consiste em:**

| | | |
|---|---|---|
| 2a | 1 x | Lateral e/d |
| 2b | 2 x | Elemento de branding, estampado com logotipo Blum, impresso individualmente a partir de 1000 pçs |
| 2c | 2 x | Capa |

**3 Suportes de traseira de madeira e/d**



| Cor | Material | Ref. |
|---|---|---|
| SW-M \| IG-M \| OG-M | Aço | ZB4N000S |

**4 Fixação frontal**



| Tipo de fixação | | Ref. |
|---|---|---|
| INSERTA | 2 x | ZF4.10I2 |
| Aparafusamento[1] | 2 x | ZF4.1002 |
| EXPANDO T[2] | 2 x | ZF4.10T2 |

[1] Parafusos não inclusos no volume de fornecimento
[2] **EXPANDO T** ideal para frentes finas – Vide indicação da página

| Cor | | Cor | |
|---|---|---|---|
| SW-M | Branco-seda fosco | OG-M | Cinza-orion fosco |
| IG-M | Cinza indium fosco | | |

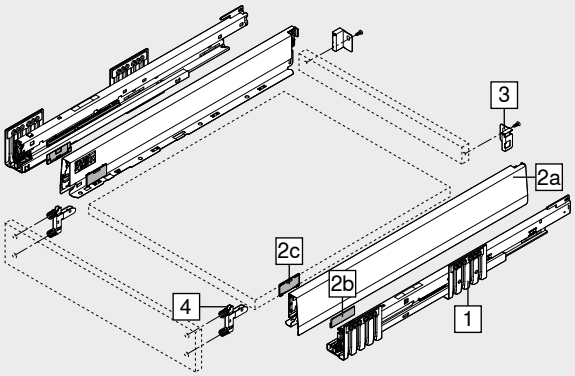


### Acessórios

**– Parafuso autoatarraxante[1]**



| Diâmetro (mm) | Comprimento (mm) | Ref. |
|---|---|---|
| Ø 3.5 | 15.0 | 609.1500 |
| | 17.0 | 609.1700 |

[1] Para fixação frontal
Para a junção de guia de armário e armário, recomendamos o parafuso autoatarraxante Ø 4 x 15 mm

**– Parafuso de fixação – Parafuso cabeça flangeada[1]**



| Diâmetro (mm) | Comprimento X (mm) | Ref. |
|---|---|---|
| Ø 3.5 | 15.0 | 61R.1500 |

[1] Para um resultado otimizado de processamento, recomendamos o uso de parafusos cabeça flangeada na parede traseira de madeira e na lateral
Para a junção de suporte de parede traseira de madeira e a parede traseira de madeira e lateral com fundo de gaveta
Altura máxima da cabeça do parafuso: 2 mm

**– Parafuso Euro[1]**



| Diâmetro (mm) | Comprimento (mm) | Ref. |
|---|---|---|
| Ø 6.0 | 14.5 | 661.1450.HG |

[1] Para a junção de guia de armário com armário

## Gaveta – N

Webcode – Digitar ou clicar no configurador de produtos: DQJ0JY

### Planificação

#### Espaço necessário no armário

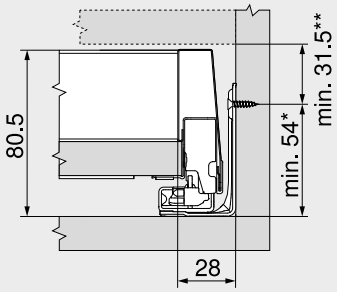


| | |
|---|---|
| * | +1 mm quando as guias do armário são montadas antes da montagem do armário |
| ** | Incl. ajuste de inclinação de 2 mm |

#### Medidas de instalação – Frente – Montagem com parafuso

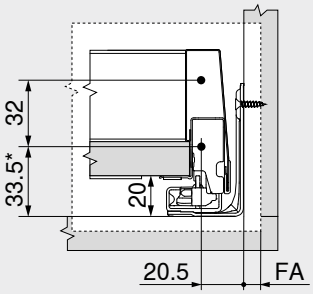


| | |
|---|---|
| FA | Recobrimento frontal |
| * | +1 mm quando as guias do armário são montadas antes da montagem do armário |

#### Medidas de furação – Frente – Montagem INSERTA | EXPANDO T

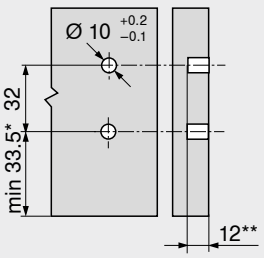


| | |
|---|---|
| * | +1 mm quando as guias do armário são montadas antes da montagem do armário |
| ** | Mín. 6 mm para **EXPANDO T** |

#### Medidas de instalação – Parede traseira

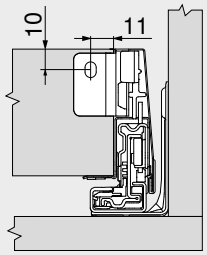


#### Recorte – Aglomerado 16 mm

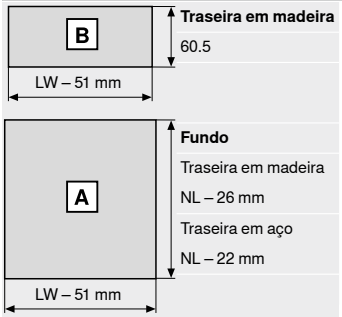


**Traseira em madeira**
60.5

**Fundo**
Traseira em madeira
NL – 26 mm
Traseira em aço
NL – 22 mm

| | |
|---|---|
| LW | Largura livre do armário |
| NL | Comprimento nominal |

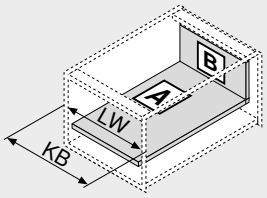


| | |
|---|---|
| LW | Largura livre do armário |
| KB | Largura do armário |

#### Medidas de furação – Fundo

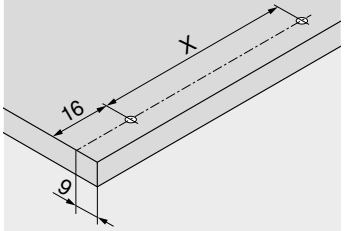


| NL (mm) | X (mm) |
|---|---|
| 400 \| 450 \| 500 \| 550 | 256 |

Furação prévia possível na utilização de um parafuso cabeça flangeada

| | |
|---|---|
| NL | Comprimento nominal |

### Sumário


Sinopse 251
Sistema de fixação para frentes finas – **EXPANDO T** 596
Recomendação de processamento e isenção de responsabilidade – **EXPANDO T** 597
**SERVO-DRIVE** para **LEGRABOX** | **MERIVOBOX** | **TANDEMBOX** 362
**TIP-ON BLUMOTION** para **LEGRABOX** | **MERIVOBOX** | **TANDEMBOX** 394
**CABLOXX** 594
Acessórios 285
Fixação das guias do armário 289
Serviços Blum 602
Outras informações técnicas 708
**Montagem, desmontagem e ajuste**


URL curto
www.blum.com/a355

## Gaveta – M

Webcode – Digitar ou clicar no configurador de produtos: DQJ19A



- Formato característico da lateral
- Lateral interna reta com capa alinhada
- Deslizamento suave sincronizado
- Com amortecimento integrado **BLUMOTION** para um fechamento leve e silencioso, compatível com **SERVO-DRIVE**, sistema elétrico de auxílio de movimento ou **TIP-ON BLUMOTION**, sistema de auxílio de abertura mecânico
- Basta enganchar a frente na posição de sustentação e fixá-la confortavelmente, mesmo em uma extensão já enganchada
- Montagem da frente sem o uso de ferramentas
- Ajuste frontal tridimensional

### Espaço necessário

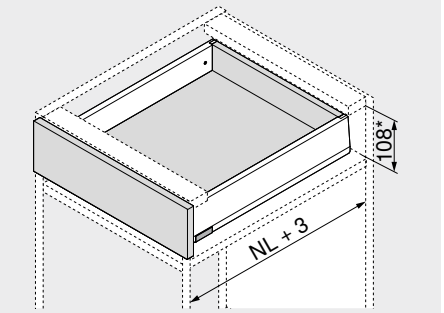


| | |
|---|---|
| NL | Comprimento nominal |
| * | Incl. ajuste de inclinação de 2 mm |

### Informações úteis para o pedido

**1 Guias de armários e/d**



| Versão | BLUMOTION | |
|---|---|---|
| Comprimento nominal NL (mm) | Capacidade de carga dinâmica (kg) 40 | 70 |
| 270 | 450.2701B | |
| 300 | 450.3001B | |
| 350 | 450.3501B | |
| 400 | 450.4001B | |
| 450 | 450.4501B | 453.4501B |
| 500 | 450.5001B | 453.5001B |
| 550 | 450.5501B | 453.5501B |
| 600 | 450.6001B | 453.6001B |

**2 Kit laterais**



| Altura da lateral (mm) | 91 |
|---|---|
| Comprimento nominal NL (mm) | Cor SW-M \| IG-M \| OG-M |
| 270 | 470M2702S |
| 300 | 470M3002S |
| 350 | 470M3502S |
| 400 | 470M4002S |
| 450 | 470M4502S |
| 500 | 470M5002S |
| 550 | 470M5502S |
| 600 | 470M6002S |

**Consiste em:**

| | | |
|---|---|---|
| 2a | 1 x | Lateral e/d |
| 2b | 2 x | Elemento de branding, estampado com logotipo Blum, impresso individualmente a partir de 1000 pçs |
| 2c | 2 x | Capa |

**3 Suportes de traseira de madeira e/d**



| Cor | Material | Ref. |
|---|---|---|
| SW-M \| IG-M \| OG-M | Aço | ZB4M000S |

**4 Fixação frontal**



| Tipo de fixação | | Ref. |
|---|---|---|
| INSERTA | 2 x | ZF4.10I2 |
| Aparafusamento[1] | 2 x | ZF4.1002 |
| EXPANDO T[2] | 2 x | ZF4.10T2 |

[1] Parafusos não inclusos no volume de fornecimento
[2] **EXPANDO T** ideal para frentes finas – Vide indicação da página

| Cor | | Cor | |
|---|---|---|---|
| SW-M | Branco-seda fosco | OG-M | Cinza-orion fosco |
| IG-M | Cinza indium fosco | | |

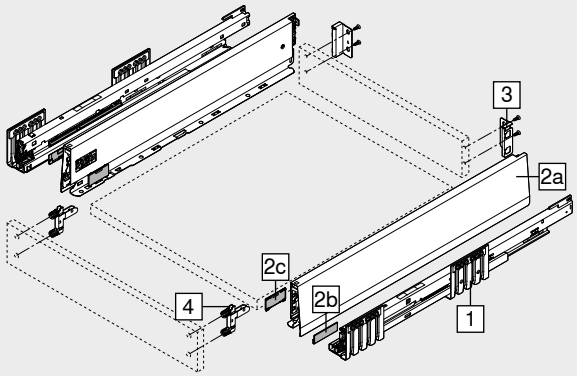


### Acessórios

**– Parafuso autoatarraxante[1]**



| Diâmetro (mm) | Comprimento (mm) | Ref. |
|---|---|---|
| Ø 3.5 | 15.0 | 609.1500 |
| | 17.0 | 609.1700 |

[1] Para fixação frontal
Para a junção de guia de armário e armário, recomendamos o parafuso autoatarraxante Ø 4 x 15 mm

**– Parafuso de fixação – Parafuso cabeça flangeada[1]**



| Diâmetro (mm) | Comprimento X (mm) | Ref. |
|---|---|---|
| Ø 3.5 | 15.0 | 61R.1500 |

[1] Para um resultado otimizado de processamento, recomendamos o uso de parafusos cabeça flangeada na parede traseira de madeira e na lateral
Para a junção de suporte de parede traseira de madeira e a parede traseira de madeira e lateral com fundo de gaveta
Altura máxima da cabeça do parafuso: 2 mm

**– Parafuso Euro[1]**



| Diâmetro (mm) | Comprimento (mm) | Ref. |
|---|---|---|
| Ø 6.0 | 14.5 | 661.1450.HG |

[1] Para a junção de guia de armário com armário

## Gaveta – M

Webcode – Digitar ou clicar no configurador de produtos: DQJ19A

### Planificação

#### Espaço necessário no armário

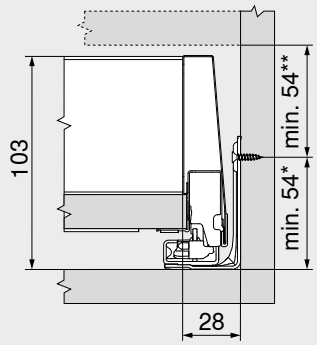


| | |
|---|---|
| * | +1 mm quando as guias do armário são montadas antes da montagem do armário |
| ** | Incl. ajuste de inclinação de 2 mm |

#### Medidas de instalação – Frente – Montagem com parafuso

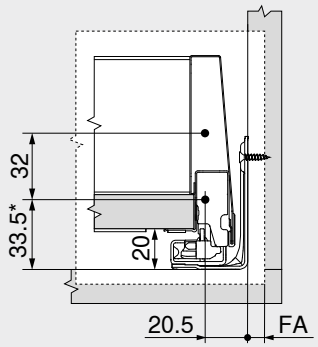


| | |
|---|---|
| FA | Recobrimento frontal |
| * | +1 mm quando as guias do armário são montadas antes da montagem do armário |

#### Medidas de furação – Frente – Montagem INSERTA | EXPANDO T

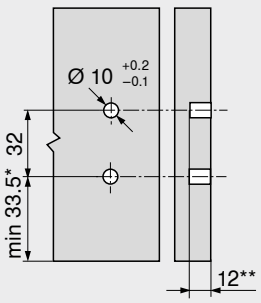


| | |
|---|---|
| * | +1 mm quando as guias do armário são montadas antes da montagem do armário |
| ** | Mín. 6 mm para **EXPANDO T** |

#### Medidas de instalação – Parede traseira

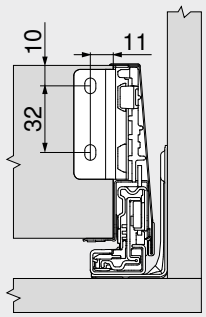


### Recorte – Aglomerado 16 mm

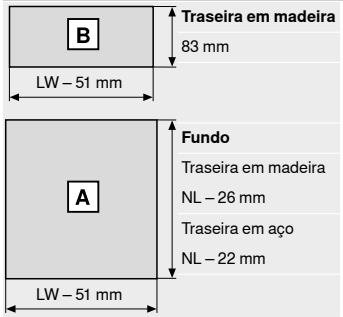


**Traseira em madeira**
83 mm

**Fundo**
Traseira em madeira
NL – 26 mm
Traseira em aço
NL – 22 mm

| | |
|---|---|
| LW | Largura livre do armário |
| NL | Comprimento nominal |

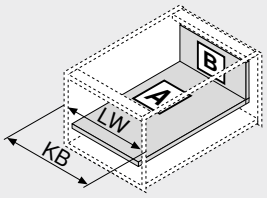


| | |
|---|---|
| LW | Largura livre do armário |
| KB | Largura do armário |

### Medidas de furação – Fundo

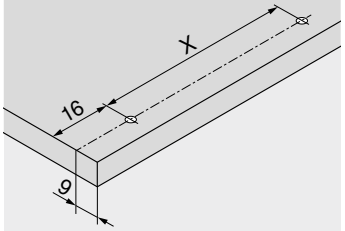


| NL (mm) | X (mm) |
|---|---|
| 270 \| 300 | 128 |
| 350 \| 400 \| 450 \| 500 \| 550 \| 600 | 256 |

Furação prévia possível na utilização de um parafuso cabeça flangeada

| | |
|---|---|
| NL | Comprimento nominal |

### Sumário


Sinopse 251
Sistema de fixação para frentes finas – **EXPANDO T** 596
Recomendação de processamento e isenção de responsabilidade – **EXPANDO T** 597
**SERVO-DRIVE** para **LEGRABOX** | **MERIVOBOX** | **TANDEMBOX** 362
**TIP-ON BLUMOTION** para **LEGRABOX** | **MERIVOBOX** | **TANDEMBOX** 394
**AMBIA-LINE** para **LEGRABOX** | **MERIVOBOX** 542
**CABLOXX** 594
Acessórios 285
Fixação das guias do armário 289
Serviços Blum 602
Outras informações técnicas 708


**Montagem, desmontagem e ajuste**

URL curto
www.blum.com/a355

## Gaveta interna – M

Webcode – Digitar ou clicar no configurador de produtos: DQJ2NY



- Gaveta interna com peça dianteira fechada
- Formato característico da lateral
- Lateral interna reta com capa alinhada
- Deslizamento suave sincronizado
- Com amortecimento integrado **BLUMOTION** para um fechamento leve e silencioso, compatível com **SERVO-DRIVE**, sistema elétrico de auxílio de movimento ou **TIP-ON BLUMOTION**, sistema de auxílio de abertura mecânico
- No caso de gavetas internas, o **SERVO-DRIVE** só é acionado ao se puxar
- Basta enganchar a frente na posição de sustentação e fixá-la confortavelmente, mesmo em uma extensão já enganchada
- Montagem da frente sem o uso de ferramentas

### Espaço necessário

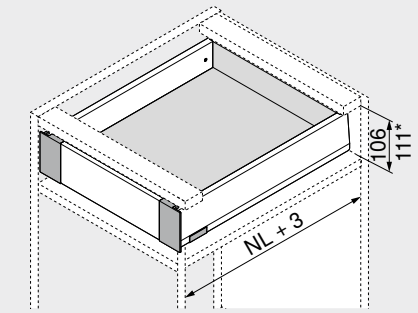


NL Comprimento nominal
* Gaveta interna com kit dispositivo de engate

### Informações úteis para o pedido

**1 Guias de armários e/d**

| Versão | BLUMOTION | |
|---|---|---|
| Comprimento nominal NL (mm) | Capacidade de carga dinâmica (kg) 40 | 70 |
| 270 | 450.2701B | |
| 300 | 450.3001B | |
| 350 | 450.3501B | |
| 400 | 450.4001B | |
| 450 | 450.4501B | 453.4501B |
| 500 | 450.5001B | 453.5001B |
| 550 | 450.5501B | 453.5501B |
| 600 | 450.6001B | 453.6001B |

**2 Kit laterais**

| Altura da lateral (mm) | 91 |
|---|---|
| Comprimento nominal NL (mm) | Cor SW-M \| IG-M \| OG-M |
| 270 | 470M2702S |
| 300 | 470M3002S |
| 350 | 470M3502S |
| 400 | 470M4002S |
| 450 | 470M4502S |
| 500 | 470M5002S |
| 550 | 470M5502S |
| 600 | 470M6002S |

**Consiste em:**
**2a** 1 x Lateral e/d
**2b** 2 x Elemento de branding, estampado com logotipo Blum, impresso individualmente a partir de 1000 pçs
**2c** 2 x Capa

**3 Suportes de traseira de madeira e/d**

| Cor | Material | Ref. |
|---|---|---|
| SW-M \| IG-M \| OG-M | Aço | ZB4M000S |

**4 Kit suportes frontais**

| Cor | Material | Ref. |
|---|---|---|
| SW-M \| IG-M \| OG-M | Aço | ZI4.0MS1 |

**Consiste em:**
**4a** 1 x Suportes frontais e/d
**4b** 2 x Capas internas
**4e** 1 x Peça de apoio
**4f** 4 x Parafusos

**5 Peça dianteira sem ranhura**[2]

| Cor | Comprimento (mm)[1] | Ref. |
|---|---|---|
| SW-M \| IG-M \| OG-M | 1042 | ZV4.1042M |

**Recorte** 5 Largura livre do armário LW – 126 mm
[1] Para cortar nas medidas exatas
[2] Ideal para largura de armário KB 1200 mm

| Cor | | Cor | |
|---|---|---|---|
| SW-M | Branco-seda fosco | OG-M | Cinza-orion fosco |
| IG-M | Cinza indium fosco | | |

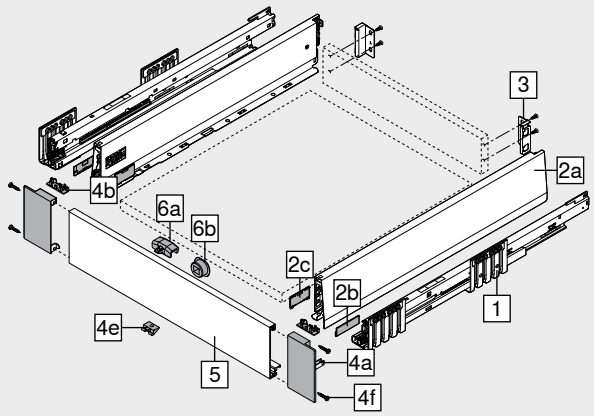


### Acessórios

**6 Kit dispositivo de engate**[1]

| Cor | Material | Ref. |
|---|---|---|
| SW-M \| OG-M \| CS-M | Matéria plástica | ZI7.0M07 |

**Consiste em:**
**6a** 1 x Dispositivo de engate
O dispositivo deve ser montado na peça dianteira
**6b** 1 x Revestimento do dispositivo de engate
RAL 7037 cinza
[1] O kit dispositivo de engate (ZI7.0M07) não é possível em combinação com **TIP-ON BLUMOTION**

**– Parafuso autoatarraxante**[1]

| Diâmetro (mm) | Comprimento (mm) | Ref. |
|---|---|---|
| Ø 3.5 | 15.0 | 609.1500 |

[1] Para a junção de guia de armário e armário, recomendamos o parafuso autoatarraxante Ø 4 x 15 mm

**– Parafuso de fixação – Parafuso cabeça flangeada**[1]

| Diâmetro (mm) | Comprimento X (mm) | Ref. |
|---|---|---|
| Ø 3.5 | 15.0 | 61R.1500 |

[1] Para um resultado otimizado de processamento, recomendamos o uso de parafusos cabeça flangeada na parede traseira de madeira e na lateral
Para a junção de suporte de parede traseira de madeira e a parede traseira de madeira e lateral com fundo de gaveta
Altura máxima da cabeça do parafuso: 2 mm

**– Parafuso Euro**[1]

| Diâmetro (mm) | Comprimento (mm) | Ref. |
|---|---|---|
| Ø 6.0 | 14.5 | 661.1450.HG |

[1] Para a junção de guia de armário com armário

## Gaveta interna – M

Webcode – Digitar ou clicar no configurador de produtos: DQJ2NY

### Planificação

#### Espaço necessário no armário

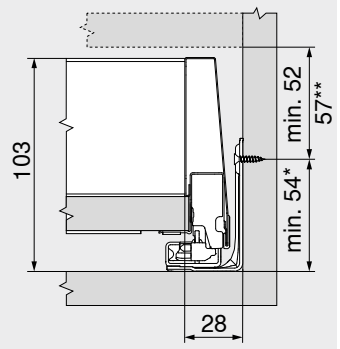


* +1 mm quando as guias do armário são montadas antes da montagem do armário

** Possível gaveta interna com kit dispositivo de engate a partir de altura de 57 mm

#### Medidas de instalação – Parede traseira

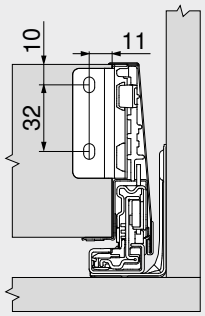


#### Medidas de furação – Frente – Revestimento do dispositivo de engate

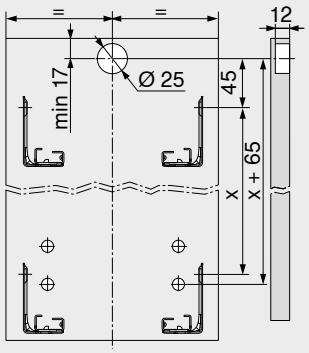


#### Recorte – Aglomerado 16 mm

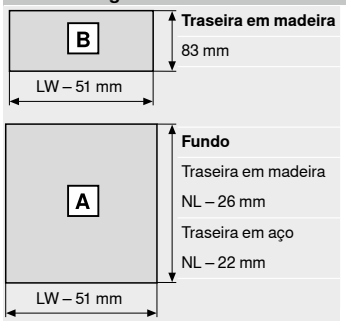


**Traseira em madeira**
83 mm

**Fundo**
Traseira em madeira
NL – 26 mm
Traseira em aço
NL – 22 mm

LW Largura livre do armário
NL Comprimento nominal

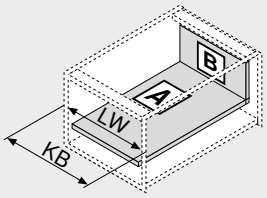


LW Largura livre do armário
KB Largura do armário

#### Medidas de furação – Fundo

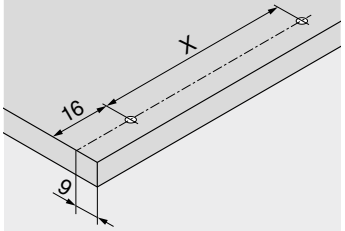


| NL (mm) | X (mm) |
|---|---|
| 270 \| 300 | 128 |
| 350 \| 400 \| 450 \| 500 \| 550 \| 600 | 256 |

Furação prévia possível na utilização de um parafuso cabeça flangeada

NL Comprimento nominal

### Sumário


| | | | | | |
|---|---|---|---|---|---|
| Sinopse | 251 | Acessórios | 285 | **Montagem, desmontagem e ajuste** | |
| **SERVO-DRIVE** para **LEGRABOX** \| **MERIVOBOX** \| **TANDEMBOX** | 362 | Fixação das guias do armário | 289 | | |
| | | Serviços Blum | 602 | | |
| | | Outras informações técnicas | 708 | URL curto | |
| **TIP-ON BLUMOTION** para **LEGRABOX** \| **MERIVOBOX** \| **TANDEMBOX** | 394 | | | www.blum.com/a355 | |
| **AMBIA-LINE** para **LEGRABOX** \| **MERIVOBOX** | 542 | | | | |
| **CABLOXX** | 594 | | | | |

## Gaveta – K

Webcode – Digitar ou clicar no configurador de produtos: DQJ1YM



- Formato característico da lateral
- Lateral interna reta com capa alinhada
- Deslizamento suave sincronizado
- Com amortecimento integrado **BLUMOTION** para um fechamento leve e silencioso, compatível com **SERVO-DRIVE**, sistema elétrico de auxílio de movimento ou **TIP-ON BLUMOTION**, sistema de auxílio de abertura mecânico
- Basta enganchar a frente na posição de sustentação e fixá-la confortavelmente, mesmo em uma extensão já enganchada
- Montagem da frente sem o uso de ferramentas
- Ajuste frontal tridimensional

### Espaço necessário

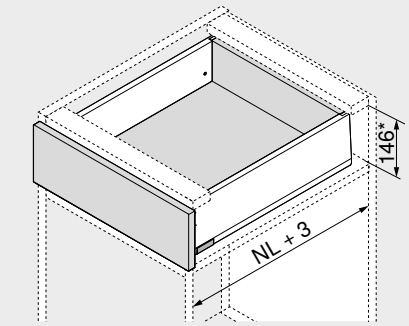


| | |
|---|---|
| NL | Comprimento nominal |
| * | Incl. ajuste de inclinação de 2 mm |

### Informações úteis para o pedido

**1 Guias de armários e/d**



| Versão | BLUMOTION | |
|---|---|---|
| Comprimento nominal NL (mm) | Capacidade de carga dinâmica (kg) 40 | 70 |
| 300 | 450.3001B | |
| 350 | 450.3501B | |
| 400 | 450.4001B | |
| 450 | 450.4501B | 453.4501B |
| 500 | 450.5001B | 453.5001B |
| 550 | 450.5501B | 453.5501B |
| 600 | 450.6001B | 453.6001B |

**2 Kit laterais**



| Altura da lateral (mm) | 129 | |
|---|---|---|
| Comprimento nominal NL (mm) | Cor SW-M \| IG-M \| OG-M | |
| 300 | 470K3002S | |
| 350 | 470K3502S | |
| 400 | 470K4002S | |
| 450 | 470K4502S | |
| 500 | 470K5002S | |
| 550 | 470K5502S | |
| 600 | 470K6002S | |

**Consiste em:**

| | | |
|---|---|---|
| 2a | 1 x | Lateral e/d |
| 2b | 2 x | Elemento de branding, estampado com logotipo Blum, impresso individualmente a partir de 1000 pçs |
| 2c | 2 x | Capa |

**3 Suportes de traseira de madeira e/d**



| Cor | Material | Ref. |
|---|---|---|
| SW-M \| IG-M \| OG-M | Aço | ZB4K000S |

**4 Fixação frontal**



| Tipo de fixação | | Ref. |
|---|---|---|
| INSERTA | 2 x | ZF4.10I2 |
| Aparafusamento[1] | 2 x | ZF4.1002 |
| EXPANDO T[2] | 2 x | ZF4.10T2 |

[1] Parafusos não inclusos no volume de fornecimento
[2] **EXPANDO T** ideal para frentes finas – Vide indicação da página

| Cor | | Cor | |
|---|---|---|---|
| SW-M | Branco-seda fosco | OG-M | Cinza-orion fosco |
| IG-M | Cinza indium fosco | | |

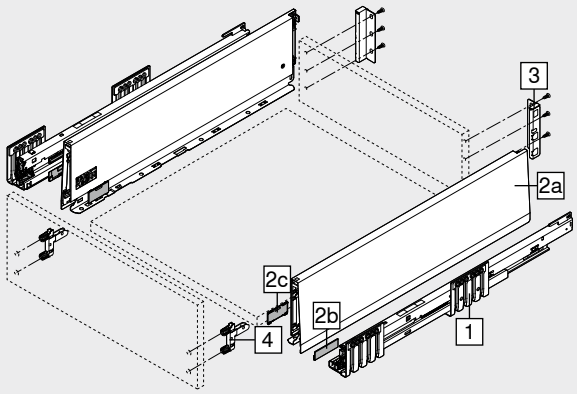


### Acessórios

**– Parafuso autoatarraxante[1]**



| Diâmetro (mm) | Comprimento (mm) | Ref. |
|---|---|---|
| Ø 3.5 | 15.0 | 609.1500 |
| | 17.0 | 609.1700 |

[1] Para fixação frontal
Para a junção de guia de armário e armário, recomendamos o parafuso autoatarraxante Ø 4 x 15 mm

**– Parafuso de fixação – Parafuso cabeça flangeada[1]**



| Diâmetro (mm) | Comprimento X (mm) | Ref. |
|---|---|---|
| Ø 3.5 | 15.0 | 61R.1500 |

[1] Para um resultado otimizado de processamento, recomendamos o uso de parafusos cabeça flangeada na parede traseira de madeira e na lateral
Para a junção de suporte de parede traseira de madeira e a parede traseira de madeira e lateral com fundo de gaveta
Altura máxima da cabeça do parafuso: 2 mm

**– Parafuso Euro[1]**



| Diâmetro (mm) | Comprimento (mm) | Ref. |
|---|---|---|
| Ø 6.0 | 14.5 | 661.1450.HG |

[1] Para a junção de guia de armário com armário

## Gaveta – K

Webcode – Digitar ou clicar no configurador de produtos: DQJ1YM

### Planificação

#### Espaço necessário no armário

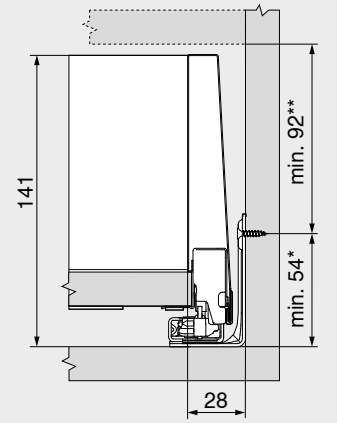


| | |
|---|---|
| * | +1 mm quando as guias do armário são montadas antes da montagem do armário |
| ** | Incl. ajuste de inclinação de 2 mm |

#### Medidas de instalação – Frente – Montagem com parafuso

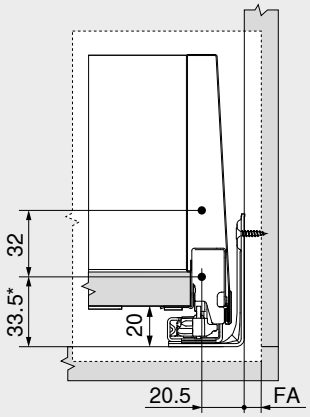


| | |
|---|---|
| FA | Recobrimento frontal |
| * | +1 mm quando as guias do armário são montadas antes da montagem do armário |

#### Medidas de furação – Frente – Montagem INSERTA | EXPANDO T

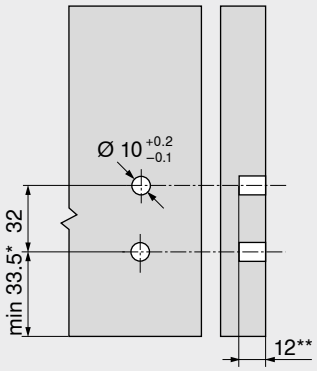


| | |
|---|---|
| * | +1 mm quando as guias do armário são montadas antes da montagem do armário |
| ** | Mín. 6 mm para **EXPANDO T** |

#### Medidas de instalação – Parede traseira

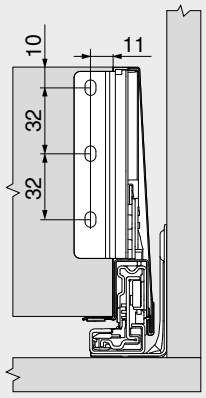


### Recorte – Aglomerado 16 mm

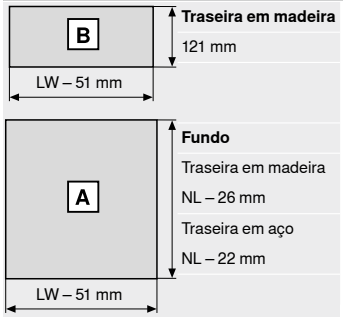


**Traseira em madeira**
121 mm

**Fundo**

| | |
|---|---|
| Traseira em madeira | NL – 26 mm |
| Traseira em aço | NL – 22 mm |

| | |
|---|---|
| LW | Largura livre do armário |
| NL | Comprimento nominal |

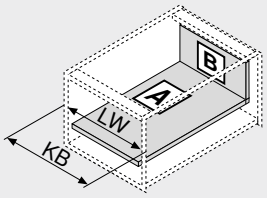


| | |
|---|---|
| LW | Largura livre do armário |
| KB | Largura do armário |

### Medidas de furação – Fundo

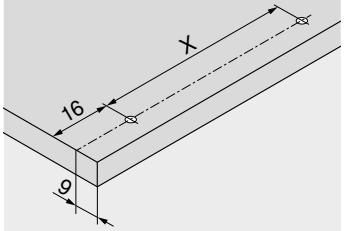


| NL (mm) | X (mm) |
|---|---|
| 300 | 128 |
| 350 \| 400 \| 450 \| 500 \| 550 \| 600 | 256 |

Furação prévia possível na utilização de um parafuso cabeça flangeada

| | |
|---|---|
| NL | Comprimento nominal |

### Sumário


| | | | | | |
|---|---|---|---|---|---|
| Sinopse | 251 | **TIP-ON BLUMOTION** para **LEGRABOX** \| **MERIVOBOX** \| **TANDEMBOX** | 394 | **Montagem, desmontagem e ajuste** | |
| Sistema de fixação para frentes finas – **EXPANDO T** | 596 | | | | |
| Recomendação de processamento e isenção de responsabilidade – **EXPANDO T** | 597 | **AMBIA-LINE** para **LEGRABOX** \| **MERIVOBOX** | 542 | URL curto | |
| **SERVO-DRIVE** para **LEGRABOX** \| **MERIVOBOX** \| **TANDEMBOX** | 362 | **CABLOXX** | 594 | www.blum.com/a355 | |
| | | Acessórios | 285 | | |
| | | Fixação das guias do armário | 289 | | |
| | | Serviços Blum | 602 | | |
| | | Outras informações técnicas | 708 | | |

## Gaveta interna – K

Webcode – Digitar ou clicar no configurador de produtos: DQJ3DA



- Gaveta interna com peça dianteira semi alta fechada
- Formato característico da lateral
- Lateral interna reta com capa alinhada
- Deslizamento suave sincronizado
- Com amortecimento integrado **BLUMOTION** para um fechamento leve e silencioso, compatível com **SERVO-DRIVE**, sistema elétrico de auxílio de movimento ou **TIP-ON BLUMOTION**, sistema de auxílio de abertura mecânico
- No caso de gavetas internas, o **SERVO-DRIVE** só é acionado ao se puxar
- Basta enganchar a frente na posição de sustentação e fixá-la confortavelmente, mesmo em uma extensão já enganchada
- Montagem da frente sem o uso de ferramentas

### Espaço necessário

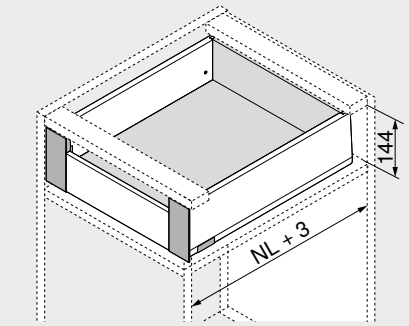


NL Comprimento nominal

### Informações úteis para o pedido

**1 Guias de armários e/d**

| Versão | BLUMOTION | |
|---|---|---|
| Comprimento nominal NL (mm) | Capacidade de carga dinâmica (kg) 40 | 70 |
| 300 | 450.3001B | |
| 350 | 450.3501B | |
| 400 | 450.4001B | |
| 450 | 450.4501B | 453.4501B |
| 500 | 450.5001B | 453.5001B |
| 550 | 450.5501B | 453.5501B |
| 600 | 450.6001B | 453.6001B |

**2 Kit laterais**

| Altura da lateral (mm) | 129 | |
|---|---|---|
| Comprimento nominal NL (mm) | Cor SW-M \| IG-M \| OG-M | |
| 300 | 470K3002S | |
| 350 | 470K3502S | |
| 400 | 470K4002S | |
| 450 | 470K4502S | |
| 500 | 470K5002S | |
| 550 | 470K5502S | |
| 600 | 470K6002S | |

**Consiste em:**
**2a** 1 x Lateral e/d
**2b** 2 x Elemento de branding, estampado com logotipo Blum, impresso individualmente a partir de 1000 pçs
**2c** 2 x Capa

**3 Suportes de traseira de madeira e/d**

| Cor | Material | Ref. |
|---|---|---|
| SW-M \| IG-M \| OG-M | Aço | ZB4K000S |

**4 Kit suportes frontais**

| Cor | Material | Ref. |
|---|---|---|
| SW-M \| IG-M \| OG-M | Aço | ZI4.1KS1 |

**Consiste em:**
**4a** 1 x Suportes frontais e/d
**4b** 1 x Capas internas e/d
**4e** 1 x Peça de apoio
**4f** 4 x Parafusos

**5 Peça dianteira sem ranhura[2]**

| Cor | Comprimento (mm)[1] | Ref. |
|---|---|---|
| SW-M \| IG-M \| OG-M | 1042 | ZV4.1042M |

**Recorte** **5** Largura livre do armário LW – 126 mm
[1] Para cortar nas medidas exatas
[2] Ideal para largura de armário KB 1200 mm

| Cor | | Cor | |
|---|---|---|---|
| SW-M | Branco-seda fosco | OG-M | Cinza-orion fosco |
| IG-M | Cinza indium fosco | | |

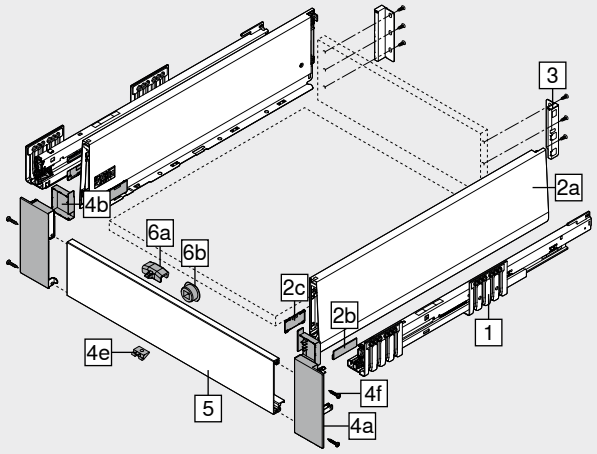


### Acessórios

**6 Kit dispositivo de engate[1]**

| Cor | Material | Ref. |
|---|---|---|
| SW-M \| OG-M \| CS-M | Matéria plástica | ZI7.0M07 |

**Consiste em:**
**6a** 1 x Dispositivo de engate
O dispositivo deve ser montado na peça dianteira
**6b** 1 x Revestimento do dispositivo de engate
RAL 7037 cinza
[1] O kit dispositivo de engate (ZI7.0M07) não é possível em combinação com **TIP-ON BLUMOTION**

**– Parafuso autoatarraxante[1]**

| Diâmetro (mm) | Comprimento (mm) | Ref. |
|---|---|---|
| Ø 3.5 | 15.0 | 609.1500 |

[1] Para a junção de guia de armário e armário, recomendamos o parafuso autoatarraxante Ø 4 x 15 mm

**– Parafuso de fixação – Parafuso cabeça flangeada[1]**

| Diâmetro (mm) | Comprimento X (mm) | Ref. |
|---|---|---|
| Ø 3.5 | 15.0 | 61R.1500 |

[1] Para um resultado otimizado de processamento, recomendamos o uso de parafusos cabeça flangeada na parede traseira de madeira e na lateral
Para a junção de suporte de parede traseira de madeira e a parede traseira de madeira e lateral com fundo de gaveta
Altura máxima da cabeça do parafuso: 2 mm

**– Parafuso Euro[1]**

| Diâmetro (mm) | Comprimento (mm) | Ref. |
|---|---|---|
| Ø 6.0 | 14.5 | 661.1450.HG |

[1] Para a junção de guia de armário com armário

## Gaveta interna – K

Webcode – Digitar ou clicar no configurador de produtos: DQJ3DA

### Planificação

#### Espaço necessário no armário

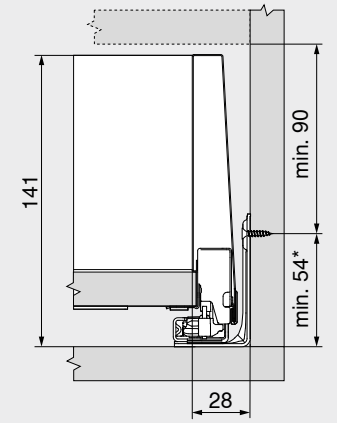


* +1 mm quando as guias do armário são montadas antes da montagem do armário

#### Medidas de instalação – Parede traseira

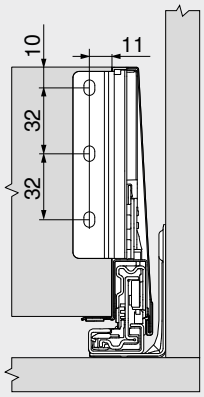


#### Medidas de furação – Frente – Revestimento do dispositivo de engate

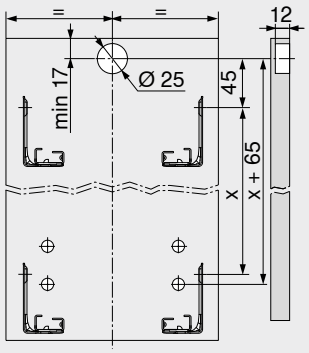


#### Recorte – Aglomerado 16 mm

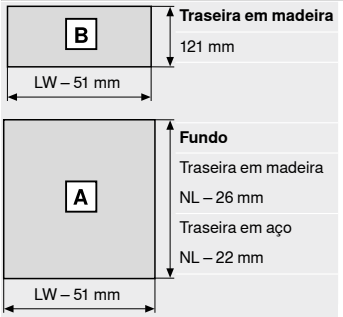


**Traseira em madeira**
121 mm

**Fundo**
Traseira em madeira
NL – 26 mm
Traseira em aço
NL – 22 mm

LW Largura livre do armário
NL Comprimento nominal

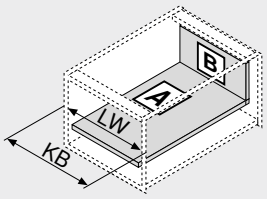


LW Largura livre do armário
KB Largura do armário

#### Medidas de furação – Fundo

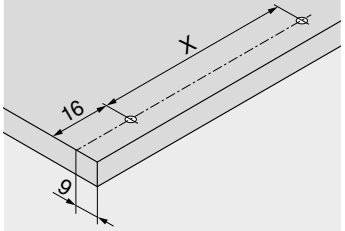


| NL (mm) | X (mm) |
|---|---|
| 300 | 128 |
| 350 \| 400 \| 450 \| 500 \| 550 \| 600 | 256 |

Furação prévia possível na utilização de um parafuso cabeça flangeada

NL Comprimento nominal

### Sumário


| | | | | | |
|---|---|---|---|---|---|
| Sinopse | 251 | Acessórios | 285 | **Montagem, desmontagem e ajuste** | |
| **SERVO-DRIVE** para **LEGRABOX** \| **MERIVOBOX** \| **TANDEMBOX** | 362 | Fixação das guias do armário | 289 | | |
| | | Serviços Blum | 602 | | |
| | | Outras informações técnicas | 708 | URL curto | |
| **TIP-ON BLUMOTION** para **LEGRABOX** \| **MERIVOBOX** \| **TANDEMBOX** | 394 | | | www.blum.com/a355 | |
| **AMBIA-LINE** para **LEGRABOX** \| **MERIVOBOX** | 542 | | | | |
| **CABLOXX** | 594 | | | | |

## Extensão frontal – Reling – E

Webcode – Digitar ou clicar no configurador de produtos **DQJ42M**



- **MERIVOBOX modular** com reling
- Formato característico da lateral
- Lateral interna reta com capa alinhada
- Deslizamento suave sincronizado
- Com amortecimento integrado **BLUMOTION** para um fechamento leve e silencioso, compatível com **SERVO-DRIVE**, sistema elétrico de auxílio de movimento ou **TIP-ON BLUMOTION**, sistema de auxílio de abertura mecânico
- Basta enganchar a frente na posição de sustentação e fixá-la confortavelmente, mesmo em uma extensão já enganchada
- Montagem da frente sem o uso de ferramentas
- Ajuste frontal tridimensional

### Espaço necessário

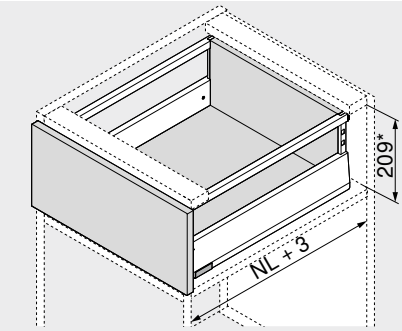


| | |
|---|---|
| NL | Comprimento nominal |
| * | Incl. ajuste de inclinação de 2 mm |

### Informações úteis para o pedido

**1 Guias de armários e/d**



| Versão | BLUMOTION | |
|---|---|---|
| Comprimento nominal NL (mm) | Capacidade de carga dinâmica (kg) 40 | 70 |
| 270 | 450.2701B | |
| 300 | 450.3001B | |
| 350 | 450.3501B | |
| 400 | 450.4001B | |
| 450 | 450.4501B | 453.4501B |
| 500 | 450.5001B | 453.5001B |
| 550 | 450.5501B | 453.5501B |
| 600 | 450.6001B | 453.6001B |

**2 Kit laterais**



| Altura da lateral (mm) | 91 |
|---|---|
| Comprimento nominal NL (mm) | Cor SW-M \| IG-M \| OG-M |
| 270 | 470M2702S |
| 300 | 470M3002S |
| 350 | 470M3502S |
| 400 | 470M4002S |
| 450 | 470M4502S |
| 500 | 470M5002S |
| 550 | 470M5502S |
| 600 | 470M6002S |

**Consiste em:**

| | | |
|---|---|---|
| 2a | 1 x | Lateral e/d |
| 2b | 2 x | Elemento de branding, estampado com logotipo Blum, impresso individualmente a partir de 1000 pçs |
| 2c | 2 x | Capa |

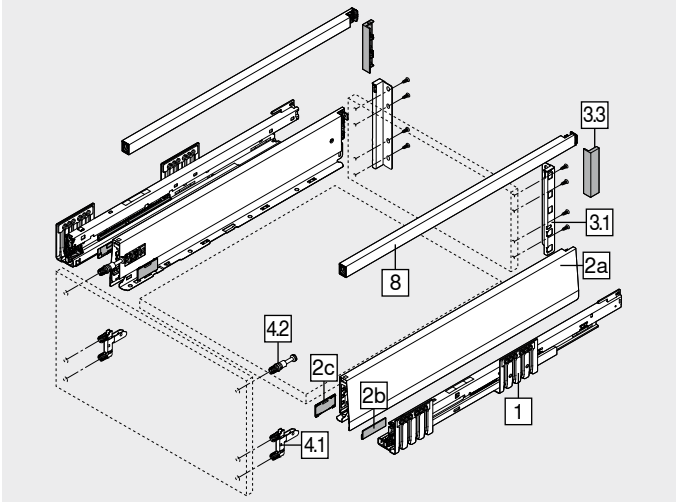


**8 Reling longitudinal e/d**



| Cor | SW-M \| IG-M \| OG-M | | |
|---|---|---|---|
| Comprimento nominal NL (mm) | Ref. | Comprimento nominal NL (mm) | Ref. |
| 270 | ZR4.270RS.E | 450 | ZR4.450RS.E |
| 300 | ZR4.300RS.E | 500 | ZR4.500RS.E |
| 350 | ZR4.350RS.E | 550 | ZR4.550RS.E |
| 400 | ZR4.400RS.E | 600 | ZR4.600RS.E |

| Cor | | Cor | |
|---|---|---|---|
| SW-M | Branco-seda fosco | OG-M | Cinza-orion fosco |
| IG-M | Cinza indium fosco | | |

**3.1 Suportes de traseira de madeira e/d**



| Cor | Material | Ref. |
|---|---|---|
| SW-M \| IG-M \| OG-M | Aço | ZB4E000S |

**4.1 Fixação frontal**



| Tipo de fixação | | Ref. |
|---|---|---|
| INSERTA | 2 x | ZF4.10I2 |
| Aparafusamento[1] | 2 x | ZF4.1002 |
| EXPANDO T[2] | 2 x | ZF4.10T2 |

[1] Parafusos não inclusos no volume de fornecimento
[2] **EXPANDO T** ideal para frentes finas – Vide indicação da página

**4.2 Fixação frontal superior**



| Tipo de fixação | Parafusos | | Ref. |
|---|---|---|---|
| INSERTA | – | 2 x | ZF4.50I2 |
| Aparafusamento | Parafuso autoatarraxante Ø 3.8 x 11.4 mm[1] | 2 x | ZF4.5002 |
| | Parafuso cabeça escareada[2] | 2 x | ZF4.5012 |
| EXPANDO T[3] | – | 2 x | ZF4.50T2 |

[1] Pré-montada
[2] Parafuso cabeça escareada com diâmetro de cabeça máx. 7 mm, diâmetro máx. da rosca 4 mm, parafuso não incluso no volume de fornecimento
[3] **EXPANDO T** ideal para frentes finas – Vide indicação da página

### Acessórios

**3.3 Capa – Suporte da parede traseira de madeira**



| Cor | Versão | | Ref. |
|---|---|---|---|
| SW-M \| IG-M \| OG-M | Simétrica | 2 x | ZB4E00AK |

**– Parafuso autoatarraxante[1]**



| Diâmetro (mm) | Comprimento (mm) | Ref. |
|---|---|---|
| Ø 3.5 | 15.0 | 609.1500 |
| | 17.0 | 609.1700 |

[1] Para fixação frontal
Para a junção de guia de armário e armário, recomendamos o parafuso autoatarraxante Ø 4 x 15 mm

**– Parafuso de fixação – Parafuso cabeça flangeada[1]**



| Diâmetro (mm) | Comprimento X (mm) | Ref. |
|---|---|---|
| Ø 3.5 | 15.0 | 61R.1500 |

[1] Para um resultado otimizado de processamento, recomendamos o uso de parafusos cabeça flangeada na parede traseira de madeira e na lateral
Para a junção de suporte de parede traseira de madeira e a parede traseira de madeira e lateral com fundo de gaveta
Altura máxima da cabeça do parafuso: 2 mm

**– Parafuso Euro[1]**



| Diâmetro (mm) | Comprimento (mm) | Ref. |
|---|---|---|
| Ø 6.0 | 14.5 | 661.1450.HG |

[1] Para a junção de guia de armário com armário

## Extensão frontal – Reling – E

Webcode – Digitar ou clicar no configurador de produtos: DQJ42M

### Planificação

#### Espaço necessário no armário

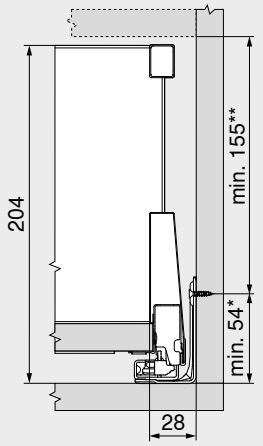


| | |
|---|---|
| * | +1 mm quando as guias do armário são montadas antes da montagem do armário |
| ** | Incl. ajuste de inclinação de 2 mm |

#### Medidas de instalação – Frente – Montagem com parafuso

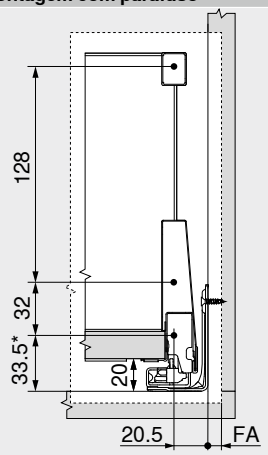


| | |
|---|---|
| FA | Recobrimento frontal |
| * | +1 mm quando as guias do armário são montadas antes da montagem do armário |

#### Medidas de furação – Frente – Montagem INSERTA | EXPANDO T

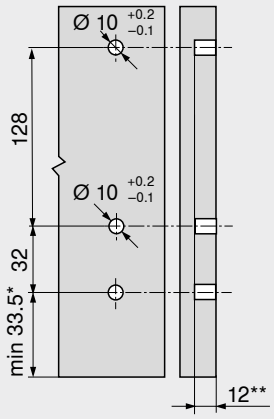


| | |
|---|---|
| * | +1 mm quando as guias do armário são montadas antes da montagem do armário |
| ** | Mín. 6 mm para **EXPANDO T** |

#### Medidas de instalação – Parede traseira

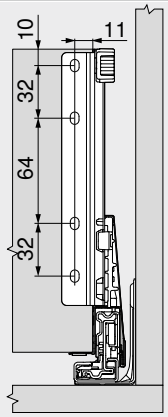


### Recorte – Aglomerado 16 mm

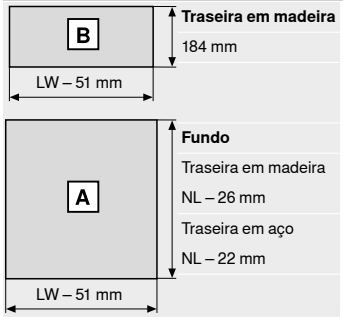


**Traseira em madeira**
184 mm

**Fundo**

| | |
|---|---|
| Traseira em madeira | NL – 26 mm |
| Traseira em aço | NL – 22 mm |

| | |
|---|---|
| LW | Largura livre do armário |
| NL | Comprimento nominal |

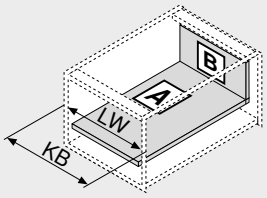


| | |
|---|---|
| LW | Largura livre do armário |
| KB | Largura do armário |

### Medidas de furação – Fundo

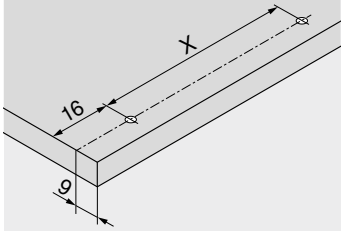


| NL (mm) | X (mm) |
|---|---|
| 270 \| 300 | 128 |
| 350 \| 400 \| 450 \| 500 \| 550 \| 600 | 256 |

Furação prévia possível na utilização de um parafuso cabeça flangeada

| | |
|---|---|
| NL | Comprimento nominal |

### Sumário


Sinopse 251
Sistema de fixação para frentes finas – **EXPANDO T** 596
Recomendação de processamento e isenção de responsabilidade – **EXPANDO T** 597
**SERVO-DRIVE** para **LEGRABOX** | **MERIVOBOX** | **TANDEMBOX** 362
**TIP-ON BLUMOTION** para **LEGRABOX** | **MERIVOBOX** | **TANDEMBOX** 394
**AMBIA-LINE** para **LEGRABOX** | **MERIVOBOX** 542
**CABLOXX** 594
Acessórios 285
Fixação das guias do armário 289
Serviços Blum 602
Outras informações técnicas 708
**Montagem, desmontagem e ajuste**


URL curto
www.blum.com/a355

## Extensão frontal – BOXCOVER – E

Webcode – Digitar ou clicar no configurador de produtos: DQJ4RY



- **MERIVOBOX modular** com **BOXCOVER**
- Formato característico da lateral
- Lateral interna reta com capa alinhada
- Deslizamento suave sincronizado
- Com amortecimento integrado **BLUMOTION** para um fechamento leve e silencioso, compatível com **SERVO-DRIVE**, sistema elétrico de auxílio de movimento ou **TIP-ON BLUMOTION**, sistema de auxílio de abertura mecânico
- Basta enganchar a frente na posição de sustentação e fixá-la confortavelmente, mesmo em uma extensão já enganchada
- Montagem da frente sem o uso de ferramentas
- Ajuste frontal tridimensional

### Espaço necessário

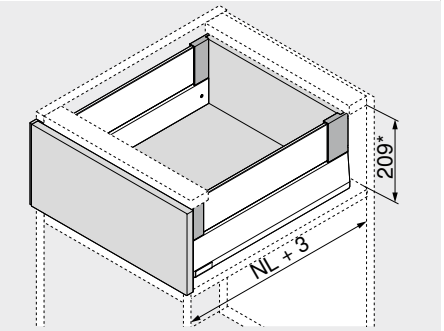


| | |
|---|---|
| NL | Comprimento nominal |
| * | Incl. ajuste de inclinação de 2 mm |

### Informações úteis para o pedido

**1 Guias de armários e/d**

| Comprimento nominal NL (mm) | Versão | Capacidade de carga dinâmica (kg) 40 | 70 |
|---|---|---|---|
| | | BLUMOTION | |
| 270 | | 450.2701B | |
| 300 | | 450.3001B | |
| 350 | | 450.3501B | |
| 400 | | 450.4001B | |
| 450 | | 450.4501B | 453.4501B |
| 500 | | 450.5001B | 453.5001B |
| 550 | | 450.5501B | 453.5501B |
| 600 | | 450.6001B | 453.6001B |

**2 Kit laterais**

| Comprimento nominal NL (mm) | Altura da lateral (mm) 91 Cor SW-M \| IG-M \| OG-M |
|---|---|
| 270 | 470M2702S |
| 300 | 470M3002S |
| 350 | 470M3502S |
| 400 | 470M4002S |
| 450 | 470M4502S |
| 500 | 470M5002S |
| 550 | 470M5502S |
| 600 | 470M6002S |

**Consiste em:**
- **2a** 1 x Lateral e/d
- **2b** 2 x Elemento de branding, estampado com logotipo Blum, impresso individualmente a partir de 1000 pçs
- **2c** 2 x Capa

**3 Suportes de traseira de madeira e/d**

| Cor | Material | Ref. |
|---|---|---|
| SW-M \| IG-M \| OG-M | Aço | ZB4E000S |

**4.1 Fixação frontal**

| Tipo de fixação | | Ref. |
|---|---|---|
| INSERTA | 2 x | ZF4.10I2 |
| Aparafusamento[1] | 2 x | ZF4.1002 |
| EXPANDO T[2] | 2 x | ZF4.10T2 |

1 Parafusos não inclusos no volume de fornecimento
2 **EXPANDO T** ideal para frentes finas – Vide indicação da página

**4.2 Fixação frontal superior**

| Tipo de fixação | Parafusos | | Ref. |
|---|---|---|---|
| INSERTA | – | 2 x | ZF4.50I2 |
| Aparafusamento | Parafuso autoatarraxante Ø 3.8 x 11.4 mm[1] | 2 x | ZF4.5002 |
| | Parafuso cabeça escareada[2] | 2 x | ZF4.5012 |
| EXPANDO T[3] | – | 2 x | ZF4.50T2 |

1 Pré-montada
2 Parafuso cabeça escareada com diâmetro de cabeça máx. 7 mm, diâmetro máx. da rosca 4 mm, parafuso não incluso no volume de fornecimento
3 **EXPANDO T** ideal para frentes finas – Vide indicação da página

| Cor | | Cor | |
|---|---|---|---|
| SW-M | Branco-seda fosco | OG-M | Cinza-orion fosco |
| IG-M | Cinza indium fosco | | |

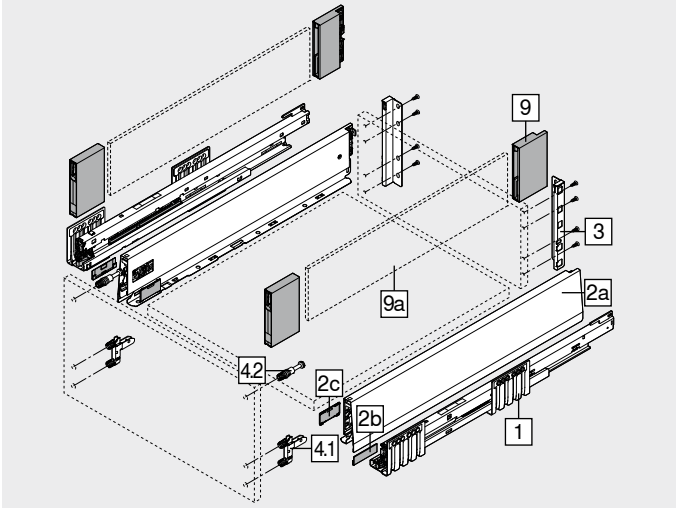


**9 BOXCOVER e/d[1]**

| Cor | Material | Ref. |
|---|---|---|
| SW-M \| IG-M \| OG-M | Matéria plástica/aço | ZL4M00808 |

**Consiste em:**
- **9** 1 x **BOXCOVER** e/d
  Incl. mordentes de aperto para a fixação do elemento de design em vidro

1 A partir de altura frontal FH > 455 mm, o parafuso de aperto deve ser apertado – 1.5–2 Nm!
Ao empregar a fixação frontal **INSERTA**, certificar-se de que ela esteja dobrada para cima ou para baixo!

**9a Elemento de design em vidro (lateral)[1]**

| Material | Ref. |
|---|---|
| Vidro | ZE4Mxx0G |

1 Informações úteis para pedidos, vide elemento de design
Para garantir uma junção segura da frente com **BOXCOVER**, as partes laterais do vidro devem ser limpas antes da montagem – **necessário a partir de altura frontal FH > 455 mm!**

### Acessórios

**– Parafuso autoatarraxante[1]**

| Diâmetro (mm) | Comprimento (mm) | Ref. |
|---|---|---|
| Ø 3.5 | 15.0 | 609.1500 |
| | 17.0 | 609.1700 |

1 Para fixação frontal
Para a junção de guia de armário e armário, recomendamos o parafuso autoatarraxante Ø 4 x 15 mm

**– Parafuso de fixação – Parafuso cabeça flangeada[1]**

| Diâmetro (mm) | Comprimento X (mm) | Ref. |
|---|---|---|
| Ø 3.5 | 15.0 | 61R.1500 |

1 Para um resultado otimizado de processamento, recomendamos o uso de parafusos cabeça flangeada na parede traseira de madeira e na lateral
Para a junção de suporte de parede traseira de madeira e a parede traseira de madeira e lateral com fundo de gaveta
Altura máxima da cabeça do parafuso: 2 mm

**– Parafuso Euro[1]**

| Diâmetro (mm) | Comprimento (mm) | Ref. |
|---|---|---|
| Ø 6.0 | 14.5 | 661.1450.HG |

1 Para a junção de guia de armário com armário

## Extensão frontal – BOXCOVER – E

Webcode – Digitar ou clicar no configurador de produtos: DQJ4RY

### Planificação

#### Espaço necessário no armário

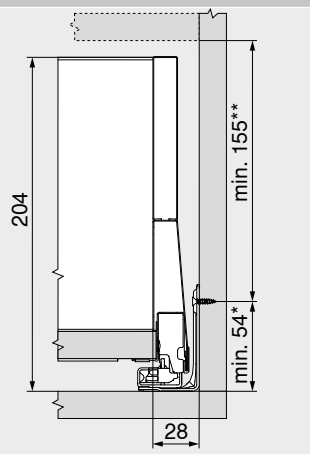


| | |
|---|---|
| * | +1 mm quando as guias do armário são montadas antes da montagem do armário |
| ** | Incl. ajuste de inclinação de 2 mm |

#### Medidas de instalação – Frente – Montagem com parafuso

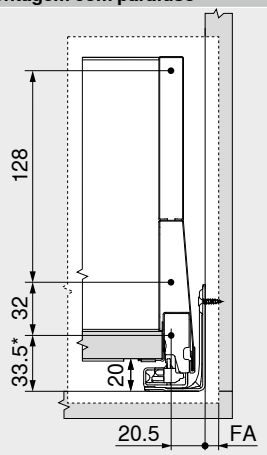


| | |
|---|---|
| FA | Recobrimento frontal |
| * | +1 mm quando as guias do armário são montadas antes da montagem do armário |

#### Medidas de furação – Frente – Montagem INSERTA | EXPANDO T

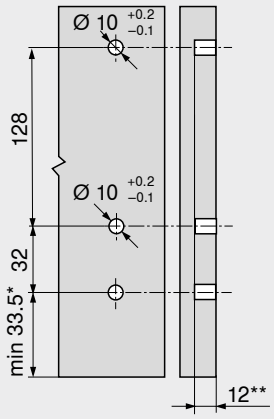


| | |
|---|---|
| * | +1 mm quando as guias do armário são montadas antes da montagem do armário |
| ** | Mín. 6 mm para **EXPANDO T** |

#### Medidas de instalação – Parede traseira

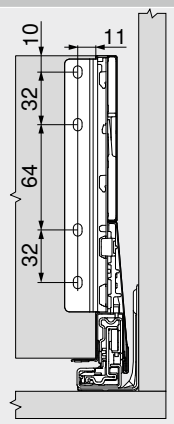


#### Recorte – Aglomerado 16 mm

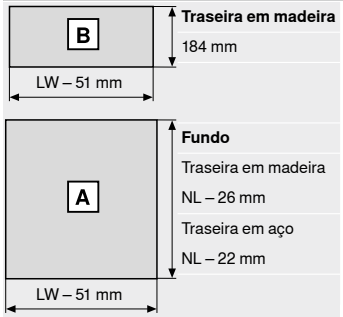


**Traseira em madeira**
184 mm

**Fundo**
Traseira em madeira
NL – 26 mm
Traseira em aço
NL – 22 mm

| | |
|---|---|
| LW | Largura livre do armário |
| NL | Comprimento nominal |

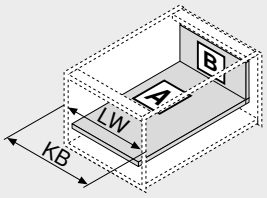


| | |
|---|---|
| LW | Largura livre do armário |
| KB | Largura do armário |

#### Medidas de furação – Fundo

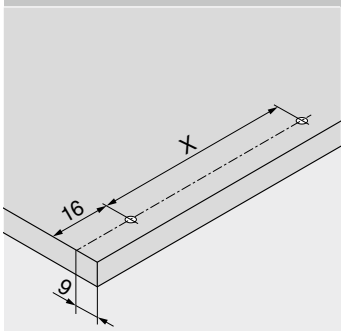


| NL (mm) | X (mm) |
|---|---|
| 270 \| 300 | 128 |
| 350 \| 400 \| 450 \| 500 \| 550 \| 600 | 256 |

Furação prévia possível na utilização de um parafuso cabeça flangeada

| | |
|---|---|
| NL | Comprimento nominal |

#### Recorte – Elemento de design

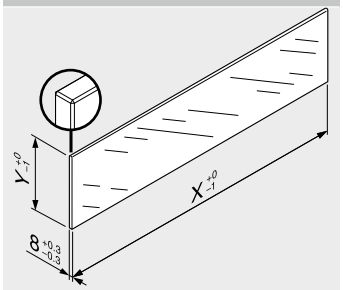


| Elemento de design | X (mm) | Y (mm) |
|---|---|---|
| Lateral | NL – 90 | 95 |

NL Comprimento nominal

Com base nas dimensões especificadas de acordo com a norma (DIN EN 14749 edição Junho/2016), nenhum "teste de impacto para componentes de vidro verticais" foi estipulado em combinação com a **MERIVOBOX**. Assim, para o cumprimento da norma, um vidro de segurança não é obrigatório. O trabalho da aresta é um canto plano polido com chanfradura 1 mm ±0.5 mm.

### Sumário


| | | | |
|---|---|---|---|
| Sinopse | 251 | **TIP-ON BLUMOTION** para **LEGRABOX** \| **MERIVOBOX** \| **TANDEMBOX** | 394 |
| Sistema de fixação para frentes finas – **EXPANDO T** | 596 | **AMBIA-LINE** para **LEGRABOX** \| **MERIVOBOX** | 542 |
| Recomendação de processamento e isenção de responsabilidade – **EXPANDO T** | 597 | **CABLOXX** | 594 |
| **SERVO-DRIVE** para **LEGRABOX** \| **MERIVOBOX** \| **TANDEMBOX** | 362 | Elemento de design | 284 |
| | | Acessórios | 285 |
| | | Fixação das guias do armário | 289 |
| | | Serviços Blum | 602 |

Outras informações técnicas 708

**Montagem, desmontagem e ajuste**

URL curto
www.blum.com/a355

## Extensão frontal – BOXCAP – E

Webcode – Digitar ou clicar no configurador de produtos: DQJ5HA



- **MERIVOBOX modular** com **BOXCAP**
- Formato característico da lateral
- Lateral interna reta com capa alinhada
- Deslizamento suave sincronizado
- Com amortecimento integrado **BLUMOTION** para um fechamento leve e silencioso, compatível com **SERVO-DRIVE**, sistema elétrico de auxílio de movimento ou **TIP-ON BLUMOTION**, sistema de auxílio de abertura mecânico
- Basta enganchar a frente na posição de sustentação e fixá-la confortavelmente, mesmo em uma extensão já enganchada
- Montagem da frente sem o uso de ferramentas
- Ajuste frontal tridimensional

### Espaço necessário

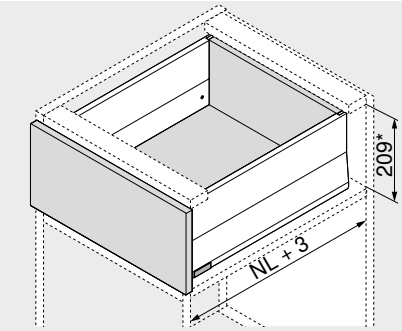


| | |
|---|---|
| NL | Comprimento nominal |
| * | Incl. ajuste de inclinação de 2 mm |

### Informações úteis para o pedido

**1 Guias de armários e/d**

| Versão | BLUMOTION | |
|---|---|---|
| Comprimento nominal NL (mm) | Capacidade de carga dinâmica (kg) 40 | 70 |
| 270 | 450.2701B | |
| 300 | 450.3001B | |
| 350 | 450.3501B | |
| 400 | 450.4001B | |
| 450 | 450.4501B | 453.4501B |
| 500 | 450.5001B | 453.5001B |
| 550 | 450.5501B | 453.5501B |
| 600 | 450.6001B | 453.6001B |

**2 Kit laterais**

| Altura da lateral (mm) | 91 |
|---|---|
| Comprimento nominal NL (mm) | Cor SW-M \| IG-M \| OG-M |
| 270 | 470M2702S |
| 300 | 470M3002S |
| 350 | 470M3502S |
| 400 | 470M4002S |
| 450 | 470M4502S |
| 500 | 470M5002S |
| 550 | 470M5502S |
| 600 | 470M6002S |

**Consiste em:**

| | | |
|---|---|---|
| 2a | 1 x | Lateral e/d |
| 2b | 2 x | Elemento de branding, estampado com logotipo Blum, impresso individualmente a partir de 1000 pçs |
| 2c | 2 x | Capa |

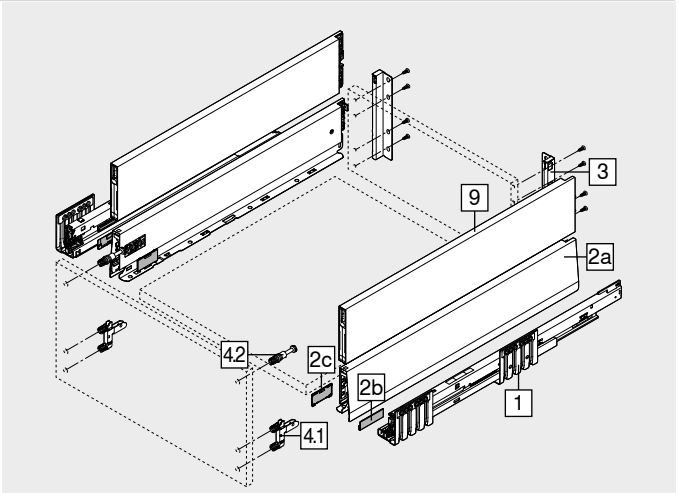


**9 BOXCAP e/d**

| Cor | SW-M \| IG-M \| OG-M | | | |
|---|---|---|---|---|
| Comprimento nominal NL (mm) | Ref. | | Comprimento nominal NL (mm) | Ref. |
| 270 | ZL4.270S.E | | 450 | ZL4.450S.E |
| 300 | ZL4.300S.E | | 500 | ZL4.500S.E |
| 350 | ZL4.350S.E | | 550 | ZL4.550S.E |
| 400 | ZL4.400S.E | | 600 | ZL4.600S.E |

| Cor | | Cor | |
|---|---|---|---|
| SW-M | Branco-seda fosco | OG-M | Cinza-orion fosco |
| IG-M | Cinza indium fosco | | |

**3 Suportes de traseira de madeira e/d**

| Cor | Material | Ref. |
|---|---|---|
| SW-M \| IG-M \| OG-M | Aço | ZB4E000S |

**4.1 Fixação frontal**

| Tipo de fixação | | Ref. |
|---|---|---|
| INSERTA | 2 x | ZF4.10I2 |
| Aparafusamento[1] | 2 x | ZF4.1002 |
| EXPANDO T[2] | 2 x | ZF4.10T2 |

[1] Parafusos não inclusos no volume de fornecimento
[2] **EXPANDO T** ideal para frentes finas – Vide indicação da página

**4.2 Fixação frontal superior**

| Tipo de fixação | Parafusos | | Ref. |
|---|---|---|---|
| INSERTA | – | 2 x | ZF4.50I2 |
| Aparafusamento | Parafuso autoatarraxante Ø 3.8 x 11.4 mm[1] | 2 x | ZF4.5002 |
| | Parafuso cabeça escareada[2] | 2 x | ZF4.5012 |
| EXPANDO T[3] | – | 2 x | ZF4.50T2 |

[1] Pré-montada
[2] Parafuso cabeça escareada com diâmetro de cabeça máx. 7 mm, diâmetro máx. da rosca 4 mm, parafuso não incluso no volume de fornecimento
[3] **EXPANDO T** ideal para frentes finas – Vide indicação da página

### Acessórios

**– Parafuso autoatarraxante[1]**

| Diâmetro (mm) | Comprimento (mm) | Ref. |
|---|---|---|
| Ø 3.5 | 15.0 | 609.1500 |
| | 17.0 | 609.1700 |

[1] Para fixação frontal
Para a junção de guia de armário e armário, recomendamos o parafuso autoatarraxante Ø 4 x 15 mm

**– Parafuso de fixação – Parafuso cabeça flangeada[1]**

| Diâmetro (mm) | Comprimento X (mm) | Ref. |
|---|---|---|
| Ø 3.5 | 15.0 | 61R.1500 |

[1] Para um resultado otimizado de processamento, recomendamos o uso de parafusos cabeça flangeada na parede traseira de madeira e na lateral
Para a junção de suporte de parede traseira de madeira e a parede traseira de madeira e lateral com fundo de gaveta
Altura máxima da cabeça do parafuso: 2 mm

**– Parafuso Euro[1]**

| Diâmetro (mm) | Comprimento (mm) | Ref. |
|---|---|---|
| Ø 6.0 | 14.5 | 661.1450.HG |

[1] Para a junção de guia de armário com armário

## Extensão frontal – BOXCAP – E

Webcode – Digitar ou clicar no configurador de produtos: DQJ5HA

### Planificação

#### Espaço necessário no armário

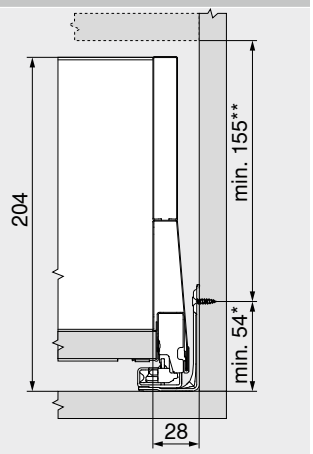


| | |
|---|---|
| * | +1 mm quando as guias do armário são montadas antes da montagem do armário |
| ** | Incl. ajuste de inclinação de 2 mm |

#### Medidas de instalação – Frente – Montagem com parafuso

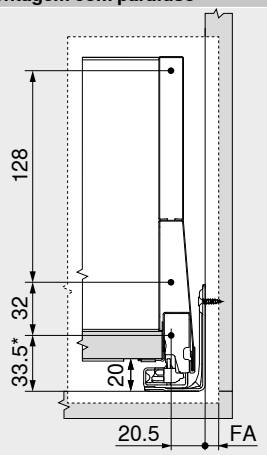


| | |
|---|---|
| FA | Recobrimento frontal |
| * | +1 mm quando as guias do armário são montadas antes da montagem do armário |

#### Medidas de furação – Frente – Montagem INSERTA | EXPANDO T

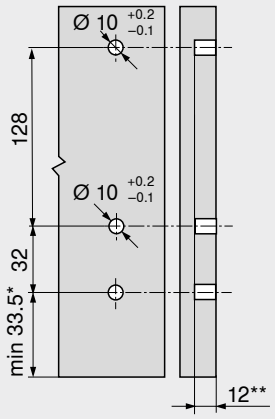


| | |
|---|---|
| * | +1 mm quando as guias do armário são montadas antes da montagem do armário |
| ** | Mín. 6 mm para **EXPANDO T** |

#### Medidas de instalação – Parede traseira

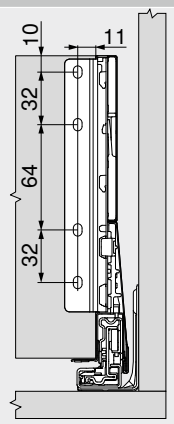


### Recorte – Aglomerado 16 mm

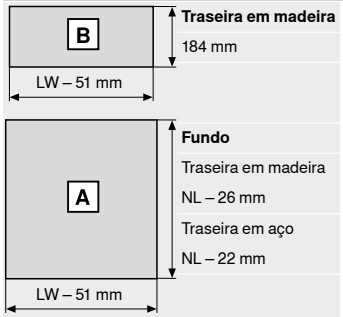


**Traseira em madeira**
184 mm

**Fundo**
Traseira em madeira
NL – 26 mm
Traseira em aço
NL – 22 mm

| | |
|---|---|
| LW | Largura livre do armário |
| NL | Comprimento nominal |

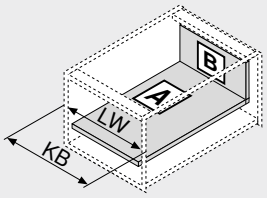


| | |
|---|---|
| LW | Largura livre do armário |
| KB | Largura do armário |

### Medidas de furação – Fundo

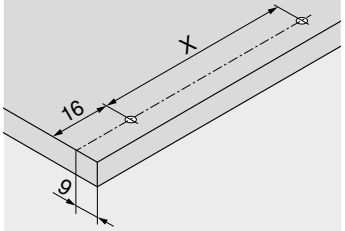


| NL (mm) | X (mm) |
|---|---|
| 270 \| 300 | 128 |
| 350 \| 400 \| 450 \| 500 \| 550 \| 600 | 256 |

Furação prévia possível na utilização de um parafuso cabeça flangeada

| | |
|---|---|
| NL | Comprimento nominal |

### Sumário


| | | | | | |
|---|---|---|---|---|---|
| Sinopse | 251 | **TIP-ON BLUMOTION** para **LEGRABOX** \| **MERIVOBOX** \| **TANDEMBOX** | 394 | **Montagem, desmontagem e ajuste** | |
| Sistema de fixação para frentes finas – **EXPANDO T** | 596 | | | | |
| Recomendação de processamento e isenção de responsabilidade – **EXPANDO T** | 597 | **AMBIA-LINE** para **LEGRABOX** \| **MERIVOBOX** | 542 | URL curto | |
| **SERVO-DRIVE** para **LEGRABOX** \| **MERIVOBOX** \| **TANDEMBOX** | 362 | **CABLOXX** | 594 | www.blum.com/a355 | |
| | | Acessórios | 285 | | |
| | | Fixação das guias do armário | 289 | | |
| | | Serviços Blum | 602 | | |
| | | Outras informações técnicas | 708 | | |

## Extensão interna – BOXCAP – Reling – E

Webcode – Digitar ou clicar no configurador de produtos: DQJ9PA



- **MERIVOBOX modular** com **BOXCAP**
- Extensão interna com reling
- Formato característico da lateral
- Lateral interna reta com capa alinhada
- Deslizamento suave sincronizado
- Com amortecimento integrado **BLUMOTION** para um fechamento leve e silencioso, compatível com **SERVO-DRIVE**, sistema elétrico de auxílio de movimento ou **TIP-ON BLUMOTION**, sistema de auxílio de abertura mecânico
- No caso de extensões internas, o **SERVO-DRIVE** só é acionado ao se puxar
- Basta enganchar a frente na posição de sustentação e fixá-la confortavelmente, mesmo em uma extensão já enganchada
- Montagem da frente sem o uso de ferramentas

### Espaço necessário

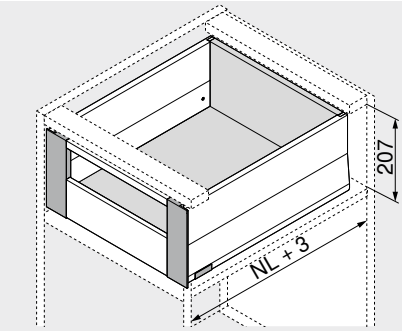


NL Comprimento nominal

### Informações úteis para o pedido

**1 Guias de armários e/d**

| Versão | BLUMOTION | |
|---|---|---|
| Comprimento nominal NL (mm) | Capacidade de carga dinâmica (kg) 40 | 70 |
| 270 | 450.2701B | |
| 300 | 450.3001B | |
| 350 | 450.3501B | |
| 400 | 450.4001B | |
| 450 | 450.4501B | 453.4501B |
| 500 | 450.5001B | 453.5001B |
| 550 | 450.5501B | 453.5501B |
| 600 | 450.6001B | 453.6001B |

**2 Kit laterais**

| Altura da lateral (mm) | 91 |
|---|---|
| Comprimento nominal NL (mm) | Cor SW-M \| IG-M \| OG-M |
| 270 | 470M2702S |
| 300 | 470M3002S |
| 350 | 470M3502S |
| 400 | 470M4002S |
| 450 | 470M4502S |
| 500 | 470M5002S |
| 550 | 470M5502S |
| 600 | 470M6002S |

**Consiste em:**
- **2a** 1 x Lateral e/d
- **2b** 2 x Elemento de branding, estampado com logotipo Blum, impresso individualmente a partir de 1000 pçs
- **2c** 2 x Capa

**3 Suportes de traseira de madeira e/d**

| Cor | Material | Ref. |
|---|---|---|
| SW-M \| IG-M \| OG-M | Aço | ZB4E000S |

**4 Kit suportes frontais**

| Cor | Material | Ref. |
|---|---|---|
| SW-M \| IG-M \| OG-M | Aço | ZI4.2ES1 |

**Consiste em:**
- **4a** 1 x Suportes frontais e/d
- **4b** 1 x Capas internas e/d
- **4e** 1 x Peça de apoio
- **4f** 4 x Parafusos

**5 Peça dianteira sem ranhura**[2]

| Cor | Comprimento (mm)[1] | Ref. |
|---|---|---|
| SW-M \| IG-M \| OG-M | 1042 | ZV4.1042M |

**Recorte** 5 Largura livre do armário LW – 126 mm

[1] Para cortar nas medidas exatas

[2] Ideal para largura de armário KB 1200 mm

| Cor | | Cor | |
|---|---|---|---|
| SW-M | Branco-seda fosco | OG-M | Cinza-orion fosco |
| IG-M | Cinza indium fosco | | |

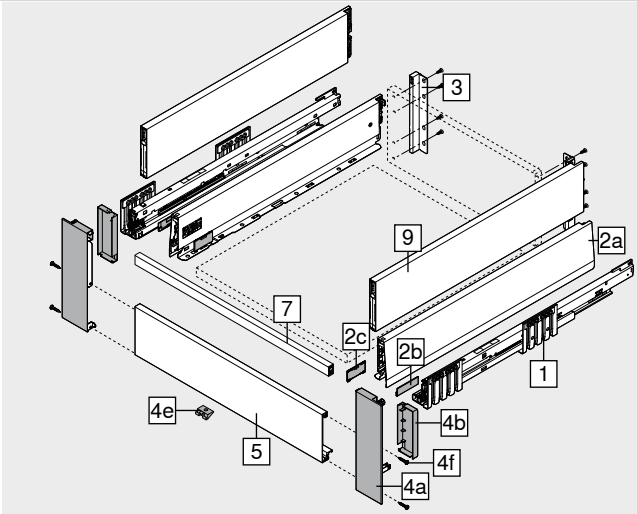


**7 Reling transversal**[2]

| Cor | Comprimento (mm)[1] | Ref. |
|---|---|---|
| SW-M \| IG-M \| OG-M | 1059 | ZR4.1059U |

**Recorte** 7 Largura livre do armário LW – 111 mm

[1] Para cortar nas medidas exatas

[2] Ideal para largura de armário KB 1200 mm

**9 BOXCAP e/d**

Cor: SW-M | IG-M | OG-M

| Comprimento nominal NL (mm) | Ref. | Comprimento nominal NL (mm) | Ref. |
|---|---|---|---|
| 270 | ZL4.270S.E | 450 | ZL4.450S.E |
| 300 | ZL4.300S.E | 500 | ZL4.500S.E |
| 350 | ZL4.350S.E | 550 | ZL4.550S.E |
| 400 | ZL4.400S.E | 600 | ZL4.600S.E |

### Acessórios

**– Parafuso autoatarraxante**[1]

| Diâmetro (mm) | Comprimento (mm) | Ref. |
|---|---|---|
| Ø 3.5 | 15.0 | 609.1500 |

[1] Para a junção de guia de armário e armário, recomendamos o parafuso autoatarraxante Ø 4 x 15 mm

**– Parafuso de fixação – Parafuso cabeça flangeada**[1]

| Diâmetro (mm) | Comprimento X (mm) | Ref. |
|---|---|---|
| Ø 3.5 | 15.0 | 61R.1500 |

[1] Para um resultado otimizado de processamento, recomendamos o uso de parafusos cabeça flangeada na parede traseira de madeira e na lateral
Para a junção de suporte de parede traseira de madeira e a parede traseira de madeira e lateral com fundo de gaveta
Altura máxima da cabeça do parafuso: 2 mm

**– Parafuso Euro**[1]

| Diâmetro (mm) | Comprimento (mm) | Ref. |
|---|---|---|
| Ø 6.0 | 14.5 | 661.1450.HG |

[1] Para a junção de guia de armário com armário

## Extensão interna – BOXCAP – Reling – E

Webcode – Digitar ou clicar no configurador de produtos: DQJ9PA

### Planificação

#### Espaço necessário no armário

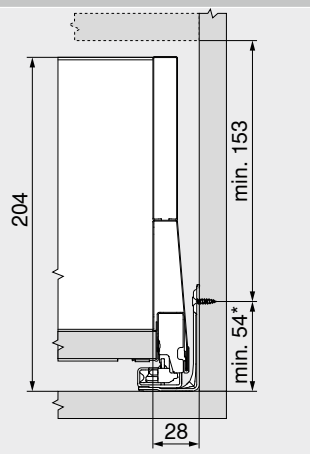


* +1 mm quando as guias do armário são montadas antes da montagem do armário

#### Medidas de instalação – Parede traseira

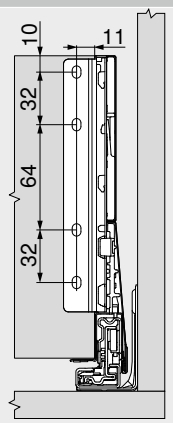


#### Recorte – Aglomerado 16 mm

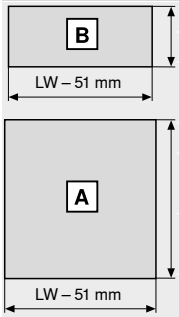


**Traseira em madeira**
184 mm

**Fundo**
Traseira em madeira
NL – 26 mm
Traseira em aço
NL – 22 mm

LW Largura livre do armário
NL Comprimento nominal

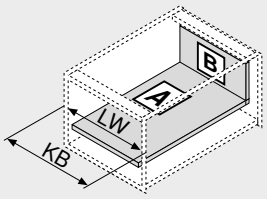


LW Largura livre do armário
KB Largura do armário

#### Medidas de furação – Fundo

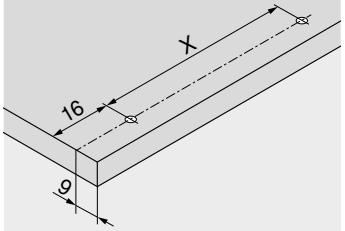


| NL (mm) | X (mm) |
|---|---|
| 270 \| 300 | 128 |
| 350 \| 400 \| 450 \| 500 \| 550 \| 600 | 256 |

Furação prévia possível na utilização de um parafuso cabeça flangeada

NL Comprimento nominal

### Sumário


Sinopse 251
Sistema de fixação para frentes finas – **EXPANDO T** 596
Recomendação de processamento e isenção de responsabilidade – **EXPANDO T** 597
**SERVO-DRIVE** para **LEGRABOX** | **MERIVOBOX** | **TANDEMBOX** 362
**TIP-ON BLUMOTION** para **LEGRABOX** | **MERIVOBOX** | **TANDEMBOX** 394
**AMBIA-LINE** para **LEGRABOX** | **MERIVOBOX** 542
**CABLOXX** 594
Acessórios 285
Fixação das guias do armário 289
Serviços Blum 602
Outras informações técnicas 708
**Montagem, desmontagem e ajuste**
URL curto
www.blum.com/a355

## Extensão interna – BOXCAP – Elemento de design – E

Webcode – Digitar ou clicar no configurador de produtos: DQJAEM



- **MERIVOBOX modular** com **BOXCAP**
- Extensões internas com elemento de design alto ou baixo
- Formato característico da lateral
- Lateral interna reta com capa alinhada
- Deslizamento suave sincronizado
- Com amortecimento integrado **BLUMOTION** para um fechamento leve e silencioso, compatível com **SERVO-DRIVE**, sistema elétrico de auxílio de movimento ou **TIP-ON BLUMOTION**, sistema de auxílio de abertura mecânico
- No caso de extensões internas, o **SERVO-DRIVE** só é acionado ao se puxar
- Basta enganchar a frente na posição de sustentação e fixá-la confortavelmente, mesmo em uma extensão já enganchada
- Montagem da frente sem o uso de ferramentas

### Espaço necessário

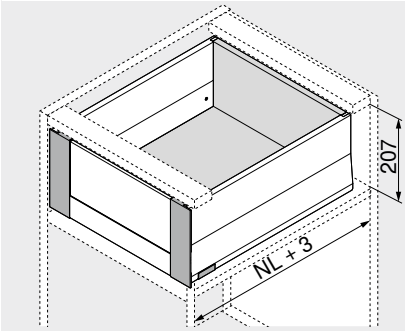


NL Comprimento nominal

### Informações úteis para o pedido

**1 Guias de armários e/d**

| Versão | BLUMOTION | |
|---|---|---|
| Comprimento nominal NL (mm) | Capacidade de carga dinâmica (kg) 40 | 70 |
| 270 | 450.2701B | |
| 300 | 450.3001B | |
| 350 | 450.3501B | |
| 400 | 450.4001B | |
| 450 | 450.4501B | 453.4501B |
| 500 | 450.5001B | 453.5001B |
| 550 | 450.5501B | 453.5501B |
| 600 | 450.6001B | 453.6001B |

**2 Kit laterais**

| Altura da lateral (mm) | 91 |
|---|---|
| Comprimento nominal NL (mm) | Cor SW-M \| IG-M \| OG-M |
| 270 | 470M2702S |
| 300 | 470M3002S |
| 350 | 470M3502S |
| 400 | 470M4002S |
| 450 | 470M4502S |
| 500 | 470M5002S |
| 550 | 470M5502S |
| 600 | 470M6002S |

**Consiste em:**
- **2a** 1 x Lateral e/d
- **2b** 2 x Elemento de branding, estampado com logotipo Blum, impresso individualmente a partir de 1000 pçs
- **2c** 2 x Capa

**3 Suportes de traseira de madeira e/d**

| Cor | Material | Ref. |
|---|---|---|
| SW-M \| IG-M \| OG-M | Aço | ZB4E000S |

**4 Kit suportes frontais**

| Cor | Material | Ref. |
|---|---|---|
| SW-M \| IG-M \| OG-M | Aço | ZI4.4ES1 |

**Consiste em:**
- **4a** 1 x Suportes frontais e/d
- **4b** 1 x Suporte de vidro e/d
- **4d** 2 x Peça niveladora para elemento de design baixo
- **4e** 1 x Peça de apoio
- **4f** 4 x Parafusos

**5 Peça dianteira com ranhura[2]**

| Cor | Comprimento (mm)[1] | Ref. |
|---|---|---|
| SW-M \| IG-M \| OG-M | 1042 | ZV4.1042NN |

**Recorte** 5 Largura livre do armário LW – 126 mm

[1] Para cortar nas medidas exatas

[2] Ideal para largura de armário KB 1200 mm

| Cor | | Cor | |
|---|---|---|---|
| SW-M | Branco-seda fosco | OG-M | Cinza-orion fosco |
| IG-M | Cinza indium fosco | | |

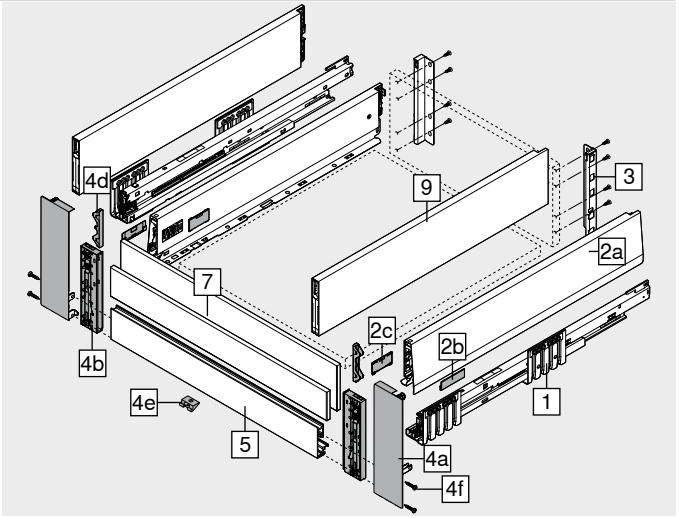


**7 Elemento de design em vidro (para extensão interna dianteira)[1]**

| Versão | Material | Ref. |
|---|---|---|
| Baixo | Vidro | ZE4LxxxxG |
| Alto | | ZE4HxxxxG |

[1] Informações úteis para pedidos, vide elemento de design

**9 BOXCAP e/d**

Cor: SW-M | IG-M | OG-M

| Comprimento nominal NL (mm) | Ref. | Comprimento nominal NL (mm) | Ref. |
|---|---|---|---|
| 270 | ZL4.270S.E | 450 | ZL4.450S.E |
| 300 | ZL4.300S.E | 500 | ZL4.500S.E |
| 350 | ZL4.350S.E | 550 | ZL4.550S.E |
| 400 | ZL4.400S.E | 600 | ZL4.600S.E |

### Acessórios

**– Parafuso autoatarraxante[1]**

| Diâmetro (mm) | Comprimento (mm) | Ref. |
|---|---|---|
| Ø 3.5 | 15.0 | 609.1500 |

[1] Para a junção de guia de armário e armário, recomendamos o parafuso autoatarraxante Ø 4 x 15 mm

**– Parafuso de fixação – Parafuso cabeça flangeada[1]**

| Diâmetro (mm) | Comprimento X (mm) | Ref. |
|---|---|---|
| Ø 3.5 | 15.0 | 61R.1500 |

[1] Para um resultado otimizado de processamento, recomendamos o uso de parafusos cabeça flangeada na parede traseira de madeira e na lateral
Para a junção de suporte de parede traseira de madeira e a parede traseira de madeira e lateral com fundo de gaveta
Altura máxima da cabeça do parafuso: 2 mm

**– Parafuso Euro[1]**

| Diâmetro (mm) | Comprimento (mm) | Ref. |
|---|---|---|
| Ø 6.0 | 14.5 | 661.1450.HG |

[1] Para a junção de guia de armário com armário

## Extensão interna – BOXCAP – Elemento de design – E

Webcode – Digitar ou clicar no configurador de produtos: DQJAEM

### Planificação

#### Espaço necessário no armário

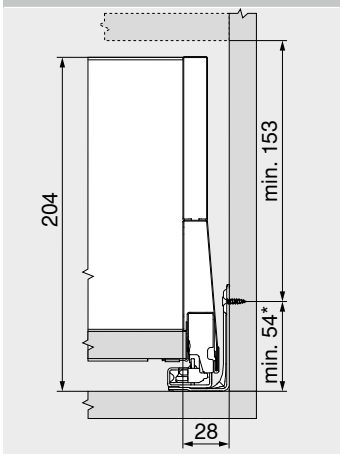


* +1 mm quando as guias do armário são montadas antes da montagem do armário

#### Medidas de instalação – Parede traseira

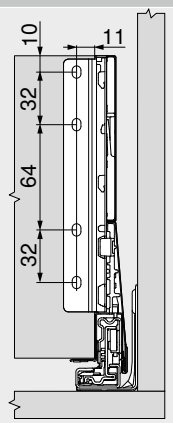


#### Recorte – Aglomerado 16 mm

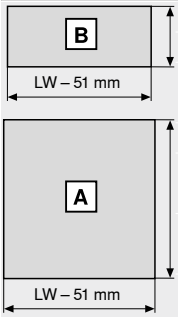


**Traseira em madeira**
184 mm

**Fundo**
Traseira em madeira
NL – 26 mm
Traseira em aço
NL – 22 mm

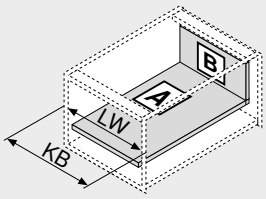


| | |
|---|---|
| LW | Largura livre do armário |
| NL | Comprimento nominal |

| | |
|---|---|
| LW | Largura livre do armário |
| KB | Largura do armário |

#### Medidas de furação – Fundo

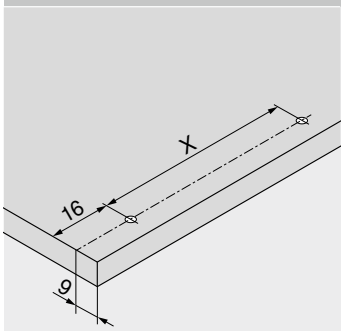


| NL (mm) | X (mm) |
|---|---|
| 270 \| 300 | 128 |
| 350 \| 400 \| 450 \| 500 \| 550 \| 600 | 256 |

Furação prévia possível na utilização de um parafuso cabeça flangeada

NL Comprimento nominal

#### Recorte – Elemento de design

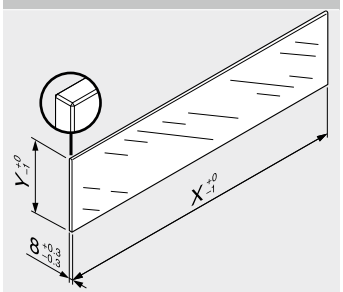


| Elemento de design | X (mm) | Y (mm) |
|---|---|---|
| Baixo | LW – 104 | 75 |
| Alto | LW – 104 | 142.5 |

LW Largura livre do armário

Com base nas dimensões especificadas de acordo com a norma (DIN EN 14749 edição Junho/2016), nenhum “teste de impacto para componentes de vidro verticais” foi estipulado em combinação com a **MERIVOBOX**. Assim, para o cumprimento da norma, um vidro de segurança não é obrigatório. O trabalho da aresta é um canto plano polido com chanfradura 1 mm ±0.5 mm.

### Sumário


| | | | |
|---|---|---|---|
| Sinopse | 251 | **TIP-ON BLUMOTION** para **LEGRABOX** \| **MERIVOBOX** \| **TANDEMBOX** | 394 |
| Sistema de fixação para frentes finas – **EXPANDO T** | 596 | | |
| Recomendação de processamento e isenção de responsabilidade – **EXPANDO T** | 597 | **AMBIA-LINE** para **LEGRABOX** \| **MERIVOBOX** | 542 |
| **SERVO-DRIVE** para **LEGRABOX** \| **MERIVOBOX** \| **TANDEMBOX** | 362 | **CABLOXX** | 594 |
| | | Elemento de design | 284 |
| | | Acessórios | 285 |
| | | Fixação das guias do armário | 289 |
| | | Serviços Blum | 602 |
| | | Outras informações técnicas | 708 |
| | | **Montagem, desmontagem e ajuste** | |


URL curto
www.blum.com/a355

## Guia de armário com sobre-extensão para a aplicação da lixeira

Webcode – Digitar ou clicar no configurador de produtos DQJ66M



Foto simbólica – **BOXCAP**

- Guia do armário com gancho previamente deslocado para a aplicação da lixeira
- Compatível com todas as extensões frontais altura E
- Deslizamento suave sincronizado
- Com amortecimento integrado **BLUMOTION** para um fechamento leve e silencioso, compatível com **SERVO-DRIVE**, sistema elétrico de auxílio de movimento ou **TIP-ON BLUMOTION**, sistema de auxílio de abertura mecânico
- Basta enganchar a frente na posição de sustentação e fixá-la confortavelmente, mesmo em uma extensão já enganchada
- Montagem da frente sem o uso de ferramentas
- Ajuste frontal tridimensional

### Espaço necessário

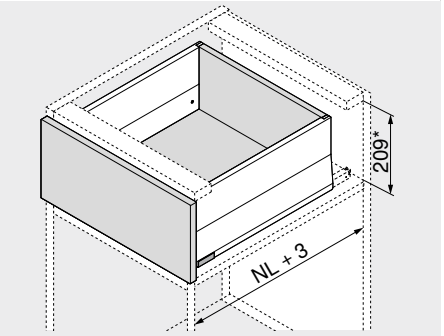


| | |
|---|---|
| NL | Comprimento nominal |
| * | Incl. ajuste de inclinação de 2 mm |

### Informações úteis para o pedido

**1** **Guias de armários e/d**



| **Versão** | **BLUMOTION** | | |
|---|---|---|---|
| **Comprimento nominal NL (mm)** | **Capacidade de carga dinâmica (kg)** | | |
| | **70** | | |
| 450 | **453.4501BZ** | | |
| 500 | **453.5001BZ** | | |
| 550 | **453.5501BZ** | | |

**2** **Kit laterais**



| **Altura da lateral (mm)** | 91 | | |
|---|---|---|---|
| **Comprimento nominal NL (mm)[1]** | **Cor** | | |
| | **SW-M \| IG-M \| OG-M** | | |
| 400 | **470M4002S** | | |
| 450 | **470M4502S** | | |
| 500 | **470M5002S** | | |

**Consiste em:**

| | | |
|---|---|---|
| **2a** | 1 x | Lateral e/d |
| **2b** | 2 x | Elemento de branding, estampado com logotipo Blum, impresso individualmente a partir de 1000 pçs |
| **2c** | 2 x | Capa |

[1] Comprimento correto da lateral
Comprimento nominal NL guias de armário – 50 mm = **comprimento nominal NL laterais**
Por ex.: 450 – 50 = **400 mm**

| **Recomendação para aplicações** | **Página** |
|---|---|
| Todos os outros componentes você encontra aqui: | |
| Extensão frontal – Reling – C | 264 |
| Extensão frontal – **BOXCOVER** – E | 266 |
| Extensão frontal – **BOXCAP** – E | 268 |

## Guia de armário com sobre-extensão para a aplicação da lixeira

Webcode – Digitar ou clicar no configurador de produtos: DQJ66M

### Planificação

#### Espaço necessário no armário

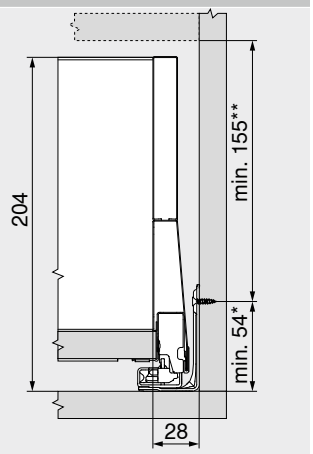


* +1 mm quando as guias do armário são montadas antes da montagem do armário
** Incl. ajuste de inclinação de 2 mm

#### Medidas de instalação – Frente – Montagem com parafuso

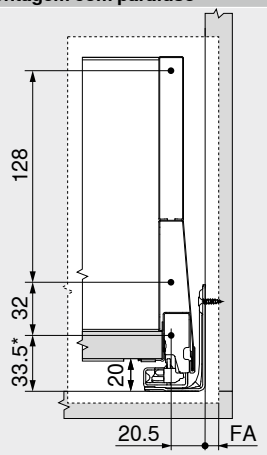


FA Recobrimento frontal
* +1 mm quando as guias do armário são montadas antes da montagem do armário

#### Medidas de furação – Frente – Montagem INSERTA | EXPANDO T

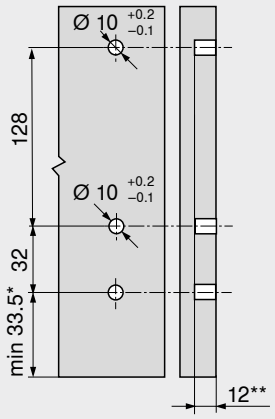


* +1 mm quando as guias do armário são montadas antes da montagem do armário
** Mín. 6 mm para **EXPANDO T**

#### Medidas de instalação – Parede traseira

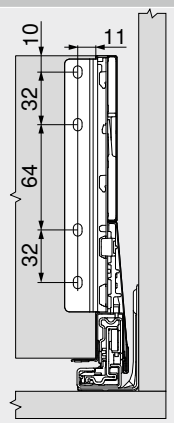


#### Recorte – Aglomerado 16 mm

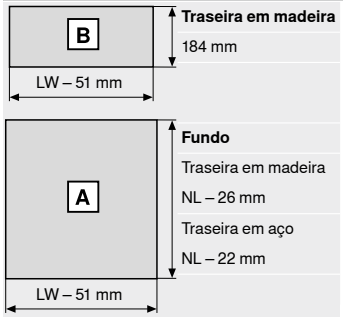


**Traseira em madeira**
184 mm

**Fundo**
Traseira em madeira
NL – 26 mm
Traseira em aço
NL – 22 mm

LW Largura livre do armário
NL Comprimento nominal

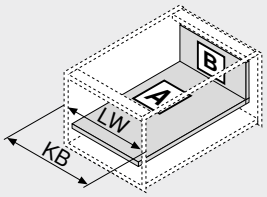


LW Largura livre do armário
KB Largura do armário

#### Medidas de furação – Fundo

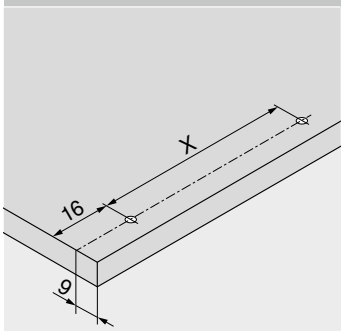


| NL (mm) | X (mm) |
|---|---|
| 400 \| 450 \| 500 | 256 |

Furação prévia possível na utilização de um parafuso cabeça flangeada
NL Comprimento nominal

### Sumário


Sinopse 251
Sistema de fixação para frentes finas – **EXPANDO T** 596
Recomendação de processamento e isenção de responsabilidade – **EXPANDO T** 597
**SERVO-DRIVE** para **LEGRABOX** | **MERIVOBOX** | **TANDEMBOX** 362
**TIP-ON BLUMOTION** para **LEGRABOX** | **MERIVOBOX** | **TANDEMBOX** 394
**AMBIA-LINE** para **LEGRABOX** | **MERIVOBOX** 542
**CABLOXX** 594
Acessórios 285
Fixação das guias do armário 289
Serviços Blum 602
Outras informações técnicas 708
**Montagem, desmontagem e ajuste**
URL curto
www.blum.com/a355

## Gaveta – M – Peça intermediária

Webcode – Digitar ou clicar no configurador de produtos: DQJB3Y



- Com peça intermediária para o aproveitamento otimizado do espaço disponível
- Pode-se realizar com componentes standard
- Formato característico da lateral
- Lateral interna reta com capa alinhada
- Deslizamento suave sincronizado
- Com amortecimento integrado **BLUMOTION** para um fechamento leve e silencioso, compatível com **SERVO-DRIVE**, sistema elétrico de auxílio de movimento ou **TIP-ON BLUMOTION**, sistema de auxílio de abertura mecânico
- Basta enganchar a frente na posição de sustentação e fixá-la confortavelmente, mesmo em uma extensão já enganchada
- Montagem da frente sem o uso de ferramentas
- Ajuste frontal tridimensional

### Espaço necessário

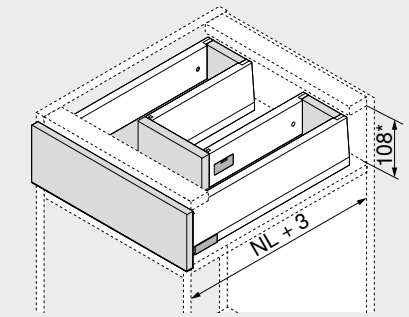


| | |
|---|---|
| NL | Comprimento nominal |
| * | Incl. ajuste de inclinação de 2 mm |

### Informações úteis para o pedido

**1 Guias de armários e/d**

| Comprimento nominal NL (mm) | Versão | Capacidade de carga dinâmica (kg) 40 | 70 |
|---|---|---|---|
| | | BLUMOTION | |
| 450 | | 450.4501B | 453.4501B |
| 500 | | 450.5001B | 453.5001B |
| 550 | | 450.5501B | 453.5501B |
| 600 | | 450.6001B | 453.6001B |

**2.1 Kit laterais – parte externa**

Altura da lateral (mm): 91

| Comprimento nominal NL (mm) | Cor SW-M \| IG-M \| OG-M |
|---|---|
| 450 | 470M4502S |
| 500 | 470M5002S |
| 550 | 470M5502S |
| 600 | 470M6002S |

**Consiste em:**

| | | |
|---|---|---|
| 2.1a | 1 x | Lateral e/d |
| 2.1b | 2 x | Elemento de branding, estampado com logotipo Blum, impresso individualmente a partir de 1000 pçs |
| 2.1c | 2 x | Capa |

**2.2 Kit laterais – parte interna**

Altura da lateral (mm): 91

| Comprimento nominal NL (mm)[1] | Cor SW-M \| IG-M \| OG-M |
|---|---|
| 300 | 470M3002S |
| 350 | 470M3502S |
| 400 | 470M4002S |
| 450 | 470M4502S |

**Consiste em:**

| | | |
|---|---|---|
| 2.2a | 1 x | Lateral e/d |
| 2.2b | 2 x | Elemento de branding, estampado com logotipo Blum, impresso individualmente a partir de 1000 pçs |
| 2.2c | 2 x | Capa |

[1] Para um aproveitamento conveniente do espaço disponível, recomendamos Comprimento nominal NL laterais externas (Nº 2.1) – comprimento nominal NL laterais internas (Nº 2.2) = mín. 150 mm

**3 Suportes de traseira de madeira e/d**

| Cor | Material | | Ref. |
|---|---|---|---|
| SW-M \| IG-M \| OG-M | Aço | 2 x | ZB4M000S |

**4 Fixação frontal[1]**

| Tipo de fixação | | Ref. |
|---|---|---|
| Aparafusamento[2] | 4 x | ZF4.1002 |
| **EXPANDO T**[3] | 4 x | ZF4.10T2 |

[1] A fixação **INSERTA** não é possível em combinação com peça intermediária! Para a montagem da peça intermediária, a fixação frontal deve ser instalada com giro de 180°!

[2] Parafusos não inclusos no volume de fornecimento

[3] **EXPANDO T** ideal para frentes finas – Vide indicação da página

| Cor | | Cor | |
|---|---|---|---|
| SW-M | Branco-seda fosco | OG-M | Cinza-orion fosco |
| IG-M | Cinza indium fosco | | |

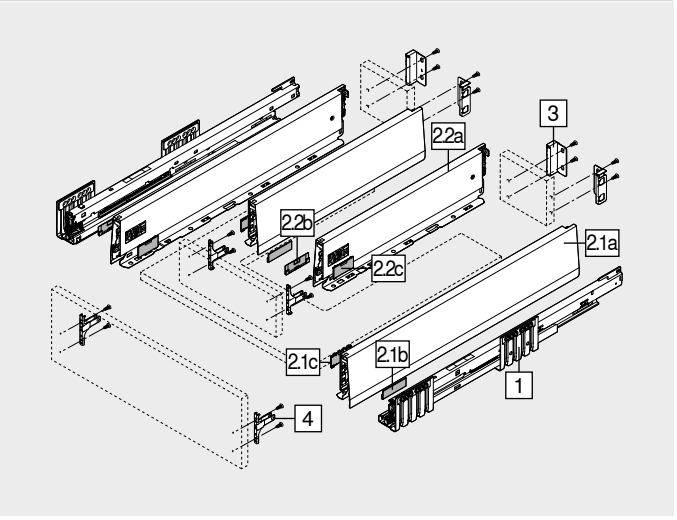


### Acessórios

**– Parafuso autoatarraxante[1]**

| Diâmetro (mm) | Comprimento (mm) | Ref. |
|---|---|---|
| Ø 3.5 | 15.0 | 609.1500 |
| | 17.0 | 609.1700 |

[1] Para fixação frontal
Para a junção de guia de armário e armário, recomendamos o parafuso autoatarraxante Ø 4 x 15 mm

**– Parafuso de fixação – Parafuso cabeça flangeada[1]**

| Diâmetro (mm) | Comprimento X (mm) | Ref. |
|---|---|---|
| Ø 3.5 | 15.0 | 61R.1500 |

[1] Para um resultado otimizado de processamento, recomendamos o uso de parafusos cabeça flangeada na parede traseira de madeira e na lateral
Para a junção de suporte de parede traseira de madeira e a parede traseira de madeira e lateral com fundo de gaveta
Altura máxima da cabeça do parafuso: 2 mm

**– Parafuso Euro[1]**

| Diâmetro (mm) | Comprimento (mm) | Ref. |
|---|---|---|
| Ø 6.0 | 14.5 | 661.1450.HG |

[1] Para a junção de guia de armário com armário

## Gaveta – M – Peça intermediária

Webcode – Digitar ou clicar no configurador de produtos: DQJB3Y

### Planificação

#### Espaço necessário no armário

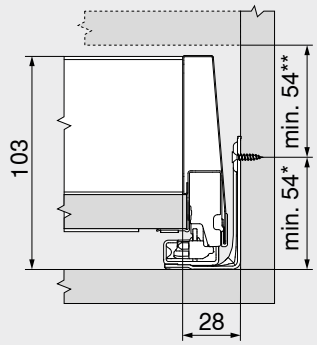


| | |
|---|---|
| * | +1 mm quando as guias do armário são montadas antes da montagem do armário |
| ** | Incl. ajuste de inclinação de 2 mm |

#### Medidas de instalação – Frente – Montagem com parafuso

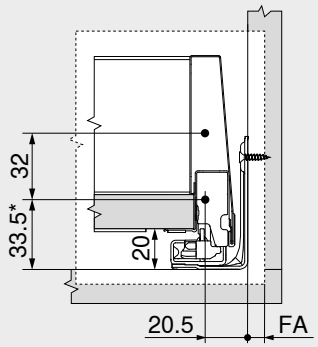


| | |
|---|---|
| FA | Recobrimento frontal |
| * | +1 mm quando as guias do armário são montadas antes da montagem do armário |

#### Medidas de furação – Frente – Montagem INSERTA | EXPANDO T

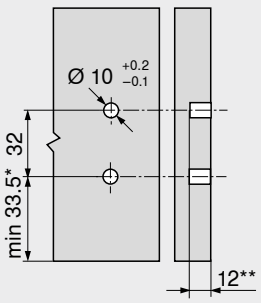


| | |
|---|---|
| * | +1 mm quando as guias do armário são montadas antes da montagem do armário |
| ** | Mín. 6 mm para **EXPANDO T** |

#### Medidas de instalação – Parede traseira

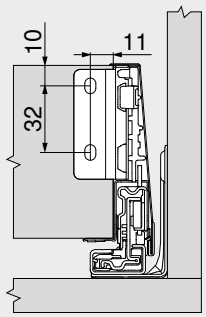


### Recorte – Aglomerado 16 mm

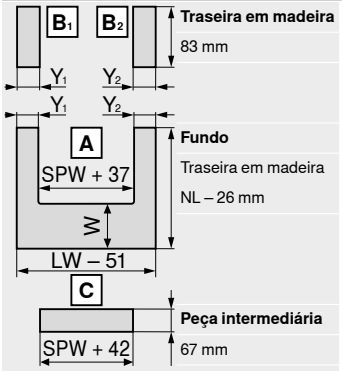


**Traseira em madeira**
83 mm

**Fundo**
Traseira em madeira
NL – 26 mm

**Peça intermediária**
67 mm

| | |
|---|---|
| LW | Largura livre do armário |
| NL | Comprimento nominal |
| SPW | Largura livre entre as laterais internas |

W = NL lateral – NL lateral interna – 10 mm

| | Y mín. (mm) | Y máx. (mm) |
|---|---|---|
| **BLUMOTION** | 40 | 225 |
| **TIP-ON BLUMOTION** | 99 | 225 |

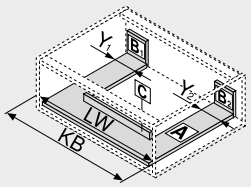


| | |
|---|---|
| LW | Largura livre do armário |
| KB | Largura do armário |

#### Medidas de furação – Fundo

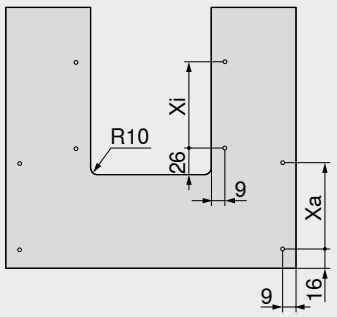


| | NL (mm) | Xa (mm) | Xi (mm) |
|---|---|---|---|
| Kit laterais – parte externa | 450 \| 500 \| 550 \| 600 | 256 | – |
| Kit laterais – parte interna | 300 | – | 128 |
| Kit laterais – parte interna | 350 \| 400 \| 450 | – | 256 |

Furação prévia possível na utilização de um parafuso cabeça flangeada

| | |
|---|---|
| NL | Comprimento nominal |

#### Medidas de furação – Peça intermediária

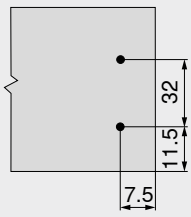


### Sumário


Sinopse 251
Sistema de fixação para frentes finas – **EXPANDO T** 596
Recomendação de processamento e isenção de responsabilidade – **EXPANDO T** 597
**SERVO-DRIVE** para **LEGRABOX** | **MERIVOBOX** | **TANDEMBOX** 362
**TIP-ON BLUMOTION** para **LEGRABOX** | **MERIVOBOX** | **TANDEMBOX** 394
**AMBIA-LINE** para **LEGRABOX** | **MERIVOBOX** 542
**CABLOXX** 594
Acessórios 285
Fixação das guias do armário 289
Serviços Blum 602
Outras informações técnicas 708


**Montagem, desmontagem e ajuste**

URL curto
www.blum.com/a355

## Extensão frontal – BOXCAP – E – Peça intermediária

Webcode – Digitar ou clicar no configurador de produtos: DQJD7Y



- Com peça intermediária para o aproveitamento otimizado do espaço disponível
- Pode-se realizar com componentes standard
- Formato característico da lateral
- Lateral interna reta com capa alinhada
- Deslizamento suave sincronizado
- Com amortecimento integrado **BLUMOTION** para um fechamento leve e silencioso, compatível com **SERVO-DRIVE**, sistema elétrico de auxílio de movimento ou **TIP-ON BLUMOTION**, sistema de auxílio de abertura mecânico
- Basta enganchar a frente na posição de sustentação e fixá-la confortavelmente, mesmo em uma extensão já enganchada
- Montagem da frente sem o uso de ferramentas
- Ajuste frontal tridimensional

### Espaço necessário

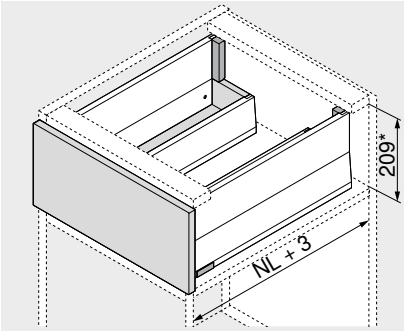


| | |
|---|---|
| NL | Comprimento nominal |
| * | Incl. ajuste de inclinação de 2 mm |

### Informações úteis para o pedido

**1 Guias de armários e/d**

| Versão | BLUMOTION | |
|---|---|---|
| Comprimento nominal NL (mm) | Capacidade de carga dinâmica (kg) 40 | 70 |
| 450 | 450.4501B | 453.4501B |
| 500 | 450.5001B | 453.5001B |
| 550 | 450.5501B | 453.5501B |
| 600 | 450.6001B | 453.6001B |

**2.1 Kit laterais – parte externa**

| Altura da lateral (mm) | 91 |
|---|---|
| Comprimento nominal NL (mm) | Cor SW-M \| IG-M \| OG-M |
| 450 | 470M4502S |
| 500 | 470M5002S |
| 550 | 470M5502S |
| 600 | 470M6002S |

**Consiste em:**

| | | |
|---|---|---|
| 2.1a | 1 x | Lateral e/d |
| 2.1b | 2 x | Elemento de branding, estampado com logotipo Blum, impresso individualmente a partir de 1000 pçs |
| 2.1c | 2 x | Capa |

**2.2 Kit laterais – parte interna**

| Altura da lateral (mm) | 91 |
|---|---|
| Comprimento nominal NL (mm)[1] | Cor SW-M \| IG-M \| OG-M |
| 300 | 470M3002S |
| 350 | 470M3502S |
| 400 | 470M4002S |
| 450 | 470M4502S |

**Consiste em:**

| | | |
|---|---|---|
| 2.2a | 1 x | Lateral e/d |
| 2.2b | 2 x | Elemento de branding, estampado com logotipo Blum, impresso individualmente a partir de 1000 pçs |
| 2.2c | 2 x | Capa |

[1] Para um aproveitamento conveniente do espaço disponível, recomendamos Comprimento nominal NL laterais externas (Nº 2.1) – comprimento nominal NL laterais internas (Nº 2.2) = mín. 150 mm

**3.1 Suportes de traseira de madeira e/d**

| Cor | Material | Ref. |
|---|---|---|
| SW-M \| IG-M \| OG-M | Aço | ZB4E000S |

**3.2 Suportes de traseira de madeira e/d**

| Cor | Material | Ref. |
|---|---|---|
| SW-M \| IG-M \| OG-M | Aço | ZB4M000S |

**4.1 Fixação frontal[1]**

| Tipo de fixação | | Ref. |
|---|---|---|
| Aparafusamento[2] | 4 x | ZF4.1002 |
| EXPANDO T[3] | 4 x | ZF4.10T2 |

[1] A fixação **INSERTA** não é possível em combinação com peça intermediária! Para a montagem da peça intermediária, a fixação frontal deve ser instalada com giro de 180°!

[2] Parafusos não inclusos no volume de fornecimento

[3] **EXPANDO T** ideal para frentes finas – Vide indicação da página

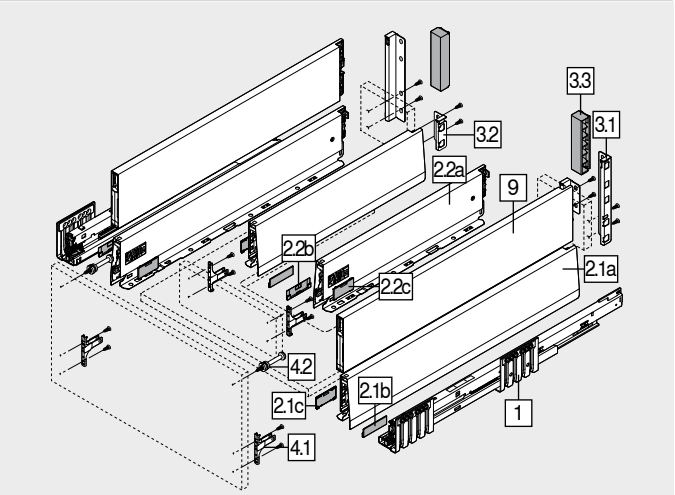


**4.2 Fixação frontal superior**

| Tipo de fixação | Parafusos | | Ref. |
|---|---|---|---|
| INSERTA | – | 2 x | ZF4.50I2 |
| Aparafusamento | Parafuso autoatarraxante Ø 3.8 x 11.4 mm[1] | 2 x | ZF4.5002 |
| | Parafuso cabeça escareada[2] | 2 x | ZF4.5012 |
| EXPANDO T[3] | – | 2 x | ZF4.50T2 |

[1] Pré-montada

[2] Parafuso cabeça escareada com diâmetro de cabeça máx. 7 mm, diâmetro máx. da rosca 4 mm, parafuso não incluso no volume de fornecimento

[3] **EXPANDO T** ideal para frentes finas – Vide indicação da página

**9 BOXCAP e/d**

| Cor | SW-M \| IG-M \| OG-M | | |
|---|---|---|---|
| Comprimento nominal NL (mm) | Ref. | Comprimento nominal NL (mm) | Ref. |
| 450 | ZL4.450S.E | 550 | ZL4.550S.E |
| 500 | ZL4.500S.E | 600 | ZL4.600S.E |

| Cor | | Cor | |
|---|---|---|---|
| SW-M | Branco-seda fosco | OG-M | Cinza-orion fosco |
| IG-M | Cinza indium fosco | | |

### Acessórios

**3.3 Capa – Suporte da parede traseira de madeira**

| Cor | Versão | | Ref. |
|---|---|---|---|
| SW-M \| IG-M \| OG-M | Simétrica | 2 x | ZB4M00AK |

**– Parafuso autoatarraxante[1]**

| Diâmetro (mm) | Comprimento (mm) | Ref. |
|---|---|---|
| Ø 3.5 | 15.0 | 609.1500 |
| | 17.0 | 609.1700 |

[1] Para fixação frontal
Para a junção de guia de armário e armário, recomendamos o parafuso autoatarraxante Ø 4 x 15 mm

**– Parafuso Euro[1]**

| Diâmetro (mm) | Comprimento (mm) | Ref. |
|---|---|---|
| Ø 6.0 | 14.5 | 661.1450.HG |

[1] Para a junção de guia de armário com armário

## Extensão frontal – BOXCAP – E – Peça intermediária

Webcode – Digitar ou clicar no configurador de produtos: DQJD7Y

### Planificação

#### Espaço necessário no armário

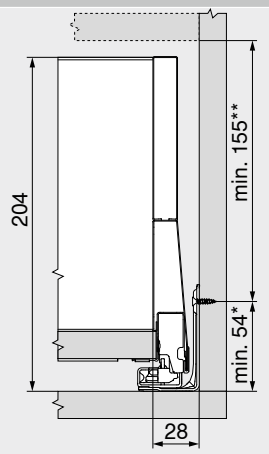


| | |
|---|---|
| * | +1 mm quando as guias do armário são montadas antes da montagem do armário |
| ** | Incl. ajuste de inclinação de 2 mm |

#### Medidas de instalação – Frente – Montagem com parafuso

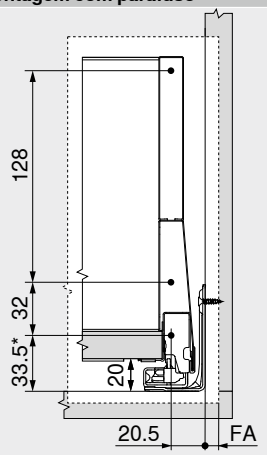


| | |
|---|---|
| FA | Recobrimento frontal |
| * | +1 mm quando as guias do armário são montadas antes da montagem do armário |

#### Medidas de furação – Frente – Montagem INSERTA | EXPANDO T

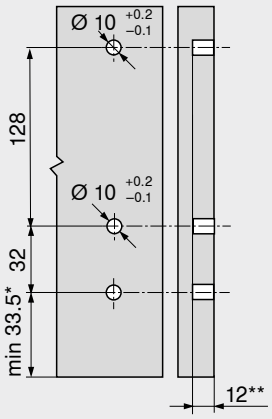


| | |
|---|---|
| * | +1 mm quando as guias do armário são montadas antes da montagem do armário |
| ** | Mín. 6 mm para **EXPANDO T** |

#### Medidas de instalação – Peça intermediária

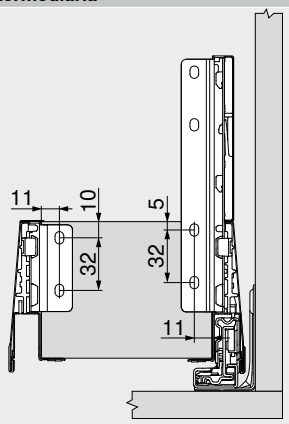


### Recorte – Aglomerado 16 mm

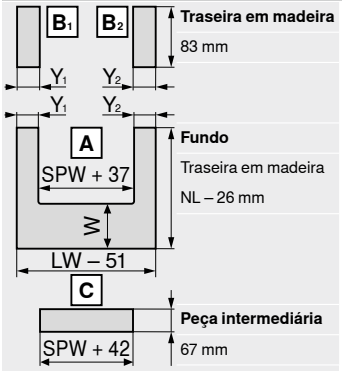


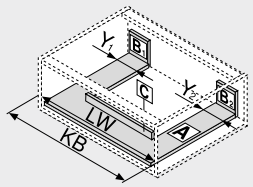


| | |
|---|---|
| LW | Largura livre do armário |
| NL | Comprimento nominal |
| SPW | Largura livre entre as laterais internas |

W = NL lateral – NL lateral interna – 10 mm

| | Y mín. (mm) | Y máx. (mm) |
|---|---|---|
| **BLUMOTION** | 40 | 225 |
| **TIP-ON BLUMOTION** | 99 | 225 |

| | |
|---|---|
| LW | Largura livre do armário |
| KB | Largura do armário |

#### Medidas de furação – Fundo

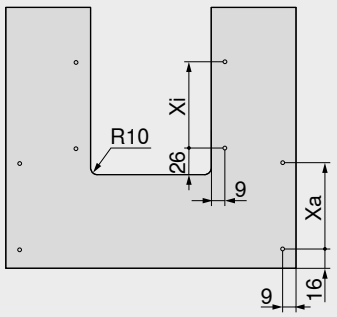


| | NL (mm) | Xa (mm) | Xi (mm) |
|---|---|---|---|
| Kit laterais – parte externa | 450 \| 500 \| 550 \| 600 | 256 | – |
| Kit laterais – parte interna | 300 | – | 128 |
| Kit laterais – parte interna | 350 \| 400 \| 450 | – | 256 |

Furação prévia possível na utilização de um parafuso cabeça flangeada

| | |
|---|---|
| NL | Comprimento nominal |

#### Medidas de furação – Peça intermediária

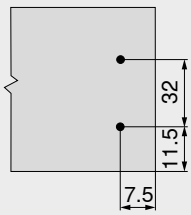


### Sumário


| | | | | | |
|---|---|---|---|---|---|
| Sinopse | 251 | **TIP-ON BLUMOTION** para **LEGRABOX** \| **MERIVOBOX** \| **TANDEMBOX** | 394 | **Montagem, desmontagem e ajuste** | |
| **SERVO-DRIVE** para **LEGRABOX** \| **MERIVOBOX** \| **TANDEMBOX** | 362 | **AMBIA-LINE** para **LEGRABOX** \| **MERIVOBOX** | 542 | URL curto | |
| Sistema de fixação para frentes finas – **EXPANDO T** | 596 | **CABLOXX** | 594 | www.blum.com/a355 | |
| Recomendação de processamento e isenção de responsabilidade – **EXPANDO T** | 597 | Acessórios | 285 | | |
| | | Fixação das guias do armário | 289 | | |
| | | Serviços Blum | 602 | | |
| | | Outras informações técnicas | 708 | | |

## SPACE TOWER

Webcode – Digitar ou clicar no configurador de produtos DQJDXA



- O flexível despenseiro com extensões internas; na área superior com prateleira e gaveta interna
- Acesso confortável pelos três lados
- Extensões que abrem individualmente possibilitam uma visibilidade completa e uma retirada por cima
- Poucas forças de ação mesmo em extensões extremamente carregadas
- Paredes laterais e traseiras altas garantem um armazenamento seguro
- As divisões internas **AMBIA-LINE** proporcionam ordem e visão geral na extensão
- Dimensões flexíveis de armário podem ser realizadas



### Informações úteis para o pedido

| Recomendação para aplicações | Página |
|---|---|
| Gaveta interna – M | 258 |
| Gaveta interna – K | 262 |
| Extensão interna – Reling – Reling – E | 252 |
| Extensão interna – Reling – Elemento de design – E | 252 |
| Extensão interna – **BOXCOVER** – Reling – E | 252 |
| Extensão interna – **BOXCOVER** – Elemento de design – E | 252 |
| Extensão interna – **BOXCAP** – Reling – E | 270 |
| Extensão interna – **BOXCAP** – Elemento de design – E | 272 |
| **AMBIA-LINE** para **LEGRABOX** \| **MERIVOBOX** | 544 |
| Dobradiça **CLIP top BLUMOTION** 155° | 84 |

| Recomendação |
|---|
| Largura do armário KB (mm) |
| 275–1200 |

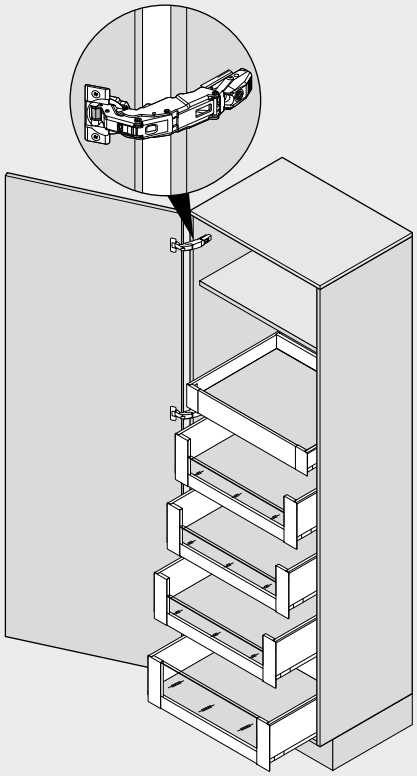

### Planificação

**Assistência na planificação e pedido**

URL curto
www.blum.com/planningtools

### Sumário


| | | | | | |
|---|---|---|---|---|---|
| Sinopse | 251 | **AMBIA-LINE** para **LEGRABOX** \| **MERIVOBOX** | 542 | **Montagem, desmontagem e ajuste** | |
| **SERVO-DRIVE** para **LEGRABOX** \| **MERIVOBOX** \| **TANDEMBOX** | 362 | Dobradiça **CLIP top BLUMOTION** 155° | 84 | URL curto | |
| **TIP-ON BLUMOTION** para **LEGRABOX** \| **MERIVOBOX** \| **TANDEMBOX** | 394 | **BLUMOTION** para portas | 176 | www.blum.com/a355 | |
| | | Acessórios | 285 | | |
| | | Serviços Blum | 602 | | |
| | | Outras informações técnicas | 708 | | |

## SPACE TOWER

Webcode – Digitar ou clicar no configurador de produtos: DQJDXA

**Planificação**

**Recomendação**

**Posicionamento no armário**

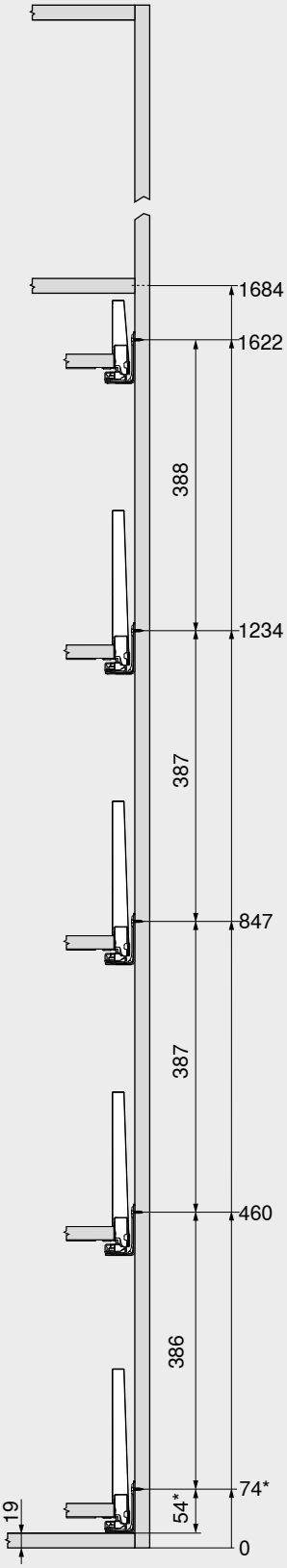


**Medidas de furação – Frente**

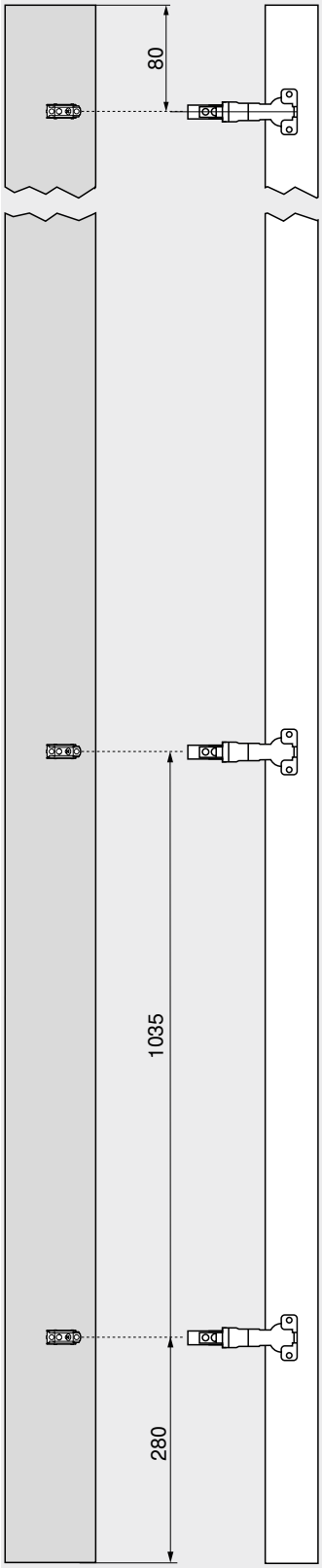


**Medidas de furação – Frente**

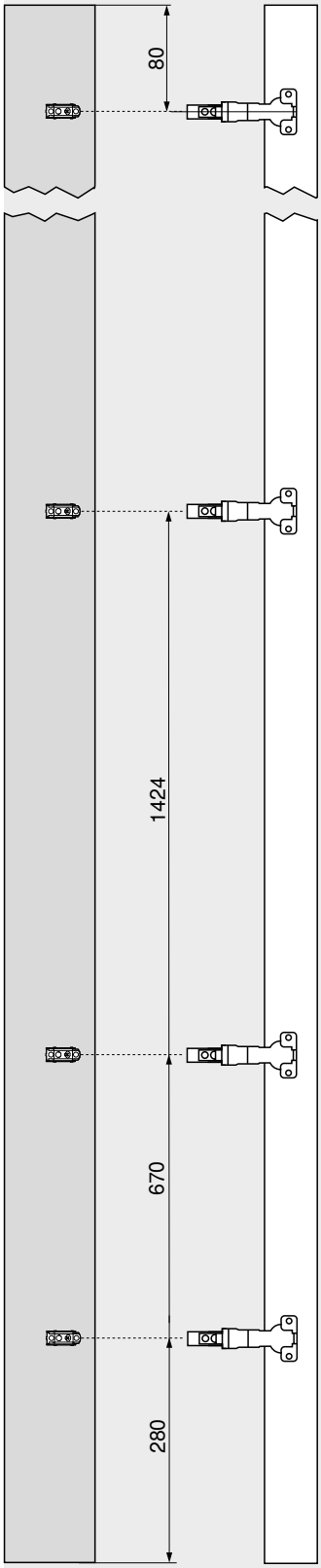


Prática em um armário alto é uma prateleira que fica bem visível na parte dianteira como nível superior.

A gaveta interna facilita o acesso lateral. Se for implementada com uma parede traseira mais alta, o item estocado não cairá para trás.

Um posicionamento diferente de altura das extensões internas no armário permite que também os itens altos tenham espaço suficiente em cima.

A largura do armário KB é utilizada de forma otimizada com a dobradiça **CLIP top BLUMOTION** 155° sem reentrância frontal.

Se a dobradiça for montada acima da extensão, a extensão inferior poderá ser definida bem abaixo. Assim, o último centímetro ainda é transformado em espaço disponível.

* +1 mm quando as guias do armário são montadas antes da montagem do armário

**Sumário**

Quantidade de dobradiças 718

## SPACE TWIN

Webcode – Digitar ou clicar no configurador de produtos **DQJEMM**



- Solução estável graças às guias de armário deslocadas na diagonal
- Com amortecimento integrado **BLUMOTION** para fechamento leve e silencioso
- Alta capacidade de carga dinâmica de 20 kg por armário inferior
- Largura do armário KB 150–250 mm

**Espaço necessário**

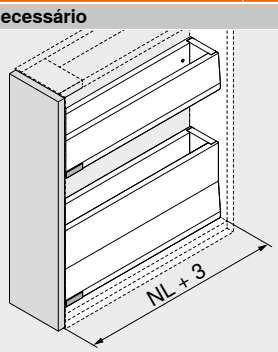


NL Comprimento nominal

**Informações úteis para o pedido**

| Recomendação para aplicações | Página |
|---|---|
| Gaveta – M | 256 |
| Gaveta – K | 260 |
| Extensão frontal – Reling – E | 264 |
| Extensão frontal – **BOXCOVER** – E | 266 |
| Extensão frontal – **BOXCAP** – E | 268 |

Largura do armário KB (mm)
150–250

**Sumário**


| | |
|---|---|
| Sinopse | 251 |
| Acessórios | 285 |
| Serviços Blum | 602 |
| Outras informações técnicas | 708 |


**Montagem, desmontagem e ajuste**

**URL curto**
**www.blum.com/a355**

## SPACE TWIN

Webcode – Digitar ou clicar no configurador de produtos: DQJEMM

### Planificação

#### Espaço necessário no armário

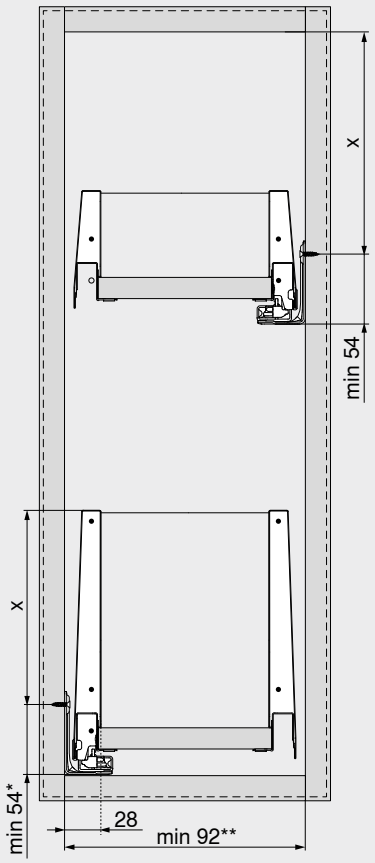


| Altura da instalação | X (mm) |
|---|---|
| M | 54 |
| K | 92 |
| E | 155 |

* +1 mm quando as guias do armário são montadas antes da montagem do armário

** 112 mm com **SERVO-DRIVE**
142 mm com **TIP-ON BLUMOTION**

#### Medidas de instalação – Frente

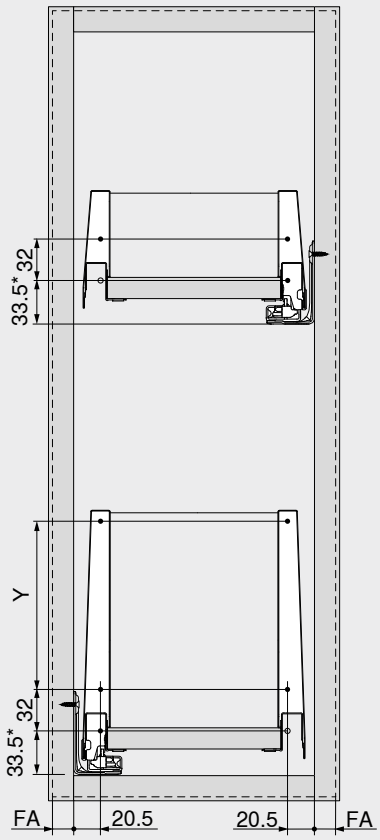


| Altura da instalação | Altura da lateral | Parede lateral | Y (mm) |
|---|---|---|---|
| M | M | – | – |
| K | K | – | – |
| E | M | Reling | 128 |
| E | M | **BOXCOVER** | 128 |
| E | M | **BOXCAP** | 128 |

FA Recobrimento frontal

* +1 mm quando as guias do armário são montadas antes da montagem do armário

## Elemento de design em vidro



- Móveis equipados internamente com exclusividade
- Para cortar nas medidas exatas
- Cor: claro
- Material: vidro

### Informações úteis para o pedido

| 7 | | Elemento baixo de design em vidro (para extensão interna dianteira) | |
|---|---|---|---|
| | | Cor | Claro |
| Largura do armário KB (mm)[1] | Espessura da parede lateral do armário SWD (mm) | | |
| | 15/16 | 18/19 | |
| 600 | ZE4L464G | ZE4L458G | |
| 1200 | ZE4L1064G | ZE4L1058G | |

**Consiste em:**

**7** 1 x Elemento de design em vidro

[1] Para outras larguras de armários KB, cortar o próximo elemento de design mais longo com o comprimento adequado

| 7 | | Elemento alto de design em vidro (para extensão interna dianteira) | |
|---|---|---|---|
| | | Cor | Claro |
| Largura do armário KB (mm)[1] | Espessura da parede lateral do armário SWD (mm) | | |
| | 15/16 | 18/19 | |
| 600 | ZE4H464G | ZE4H458G | |
| 1200 | ZE4H1064G | ZE4H1058G | |

**Consiste em:**

**7** 1 x Elemento de design em vidro

[1] Para outras larguras de armários KB, cortar o próximo elemento de design mais longo com o comprimento adequado

| 9a | | Elemento de design em vidro (lateral)[2] |
|---|---|---|
| | | Cor |
| Comprimento nominal NL (mm)[1] | | Claro |
| 450 | | ZE4M360G |
| 500 | | ZE4M410G |
| 550 | | ZE4M460G |
| 600 | | ZE4M510G |

**Consiste em:**

**9a** 2 x Elemento de design em vidro

[1] Para outros comprimentos nominais NL, cortar o próximo elemento de design mais longo com o comprimento adequado

[2] Para garantir uma junção segura da frente com **BOXCOVER**, as partes laterais do vidro devem ser limpas antes da montagem – **necessário a partir de altura frontal FH > 455 mm!**

### Planificação

#### Recorte – Elemento de design

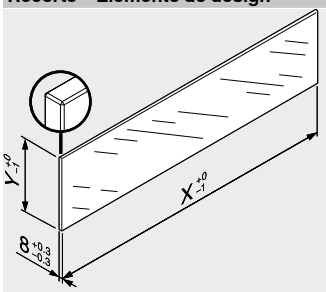


| Elemento de design | X (mm) | Y (mm) |
|---|---|---|
| Baixo | LW – 104 | 75 |
| Alto | LW – 104 | 142.5 |
| Lateral | NL – 90 | 95 |

LW Largura livre do armário

NL Comprimento nominal

Com base nas dimensões especificadas de acordo com a norma (DIN EN 14749 edição Junho/2016), nenhum "teste de impacto para componentes de vidro verticais" foi estipulado em combinação com a **MERIVOBOX**. Assim, para o cumprimento da norma, um vidro de segurança não é obrigatório. O trabalho da aresta é um canto plano polido com chanfradura 1 mm $^{\pm 0.5\ mm}$.

### Sumário


| | |
|---|---|
| Sinopse | 251 |
| Acessórios | 285 |
| Serviços Blum | 602 |
| Outras informações técnicas | 708 |


**Montagem, desmontagem e ajuste**

**URL curto**

**www.blum.com/a355**

## Traseira em aço

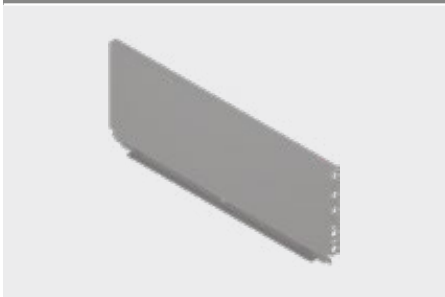

- Para **MERIVOBOX**
- Cores: branco-seda fosco | cinza indium fosco | cinza-orion fosco
- Material: aço

**Informações úteis para o pedido**

| Altura da traseira | Ref. |
|---|---|
| N[1] | ☎ ZB4NxxxS.6 |
| M | ☎ ZB4MxxxS.6 |
| K | ☎ ZB4KxxxS.6 |
| E | ☎ ZB4ExxxS.6 |

[1] Incompatível com **SERVO-DRIVE**

### Planificação

#### Cálculo da largura

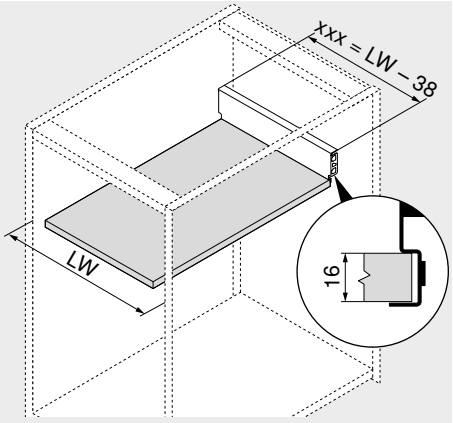


xxx Largura parede traseira
LW Largura livre do armário

**xxx = LW – 38**

**Exemplo**
Altura de parede traseira M
LW = 567 mm
**529 mm** = 567 – 38 mm
**Pedido**
**ZB4M529S.6**

#### Recorte – Aglomerado 16 mm

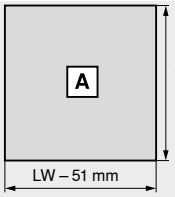


NL Comprimento nominal
LW Largura livre do armário

## Estabilização frente/fundo



- Para o suporte de fundos amplos de gavetas
- Recomendação
  Largura do armário KB > 900 mm: 1 pç.

**Informações úteis para o pedido**

| Tipo de fixação | Cor | Ref. |
|---|---|---|
| **EXPANDO** | RAL 7037 cinza | **Z96.10E1** |

### Planificação

#### Espaço necessário no armário

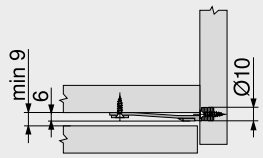


#### Medidas de furação – Frente

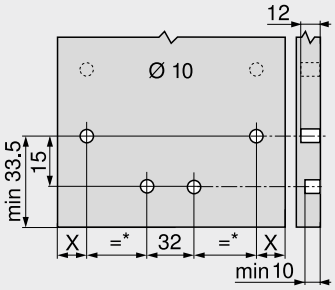


X = 20.5 mm + FA
FA Recobrimento frontal
* Mín. 105 mm

## Estabilização frente/fundo para frentes finas



- Para a estabilização de frentes e fundos de gavetas amplos
- Reforça a junção entre fundo e frente da gaveta
- Recomendação
  Largura do armário KB > 600 mm: 1 pç.
  Largura do armário KB > 900 mm: 2 pç.
  Altura frontal FH > 380 mm: 1 pç.

**Informações úteis para o pedido**

| Tipo de fixação | Cor | Ref. |
|---|---|---|
| **EXPANDO T** | RAL 7037 cinza | **Z96.00T1** |

**Sumário**


| | |
|---|---|
| Sistema de fixação para frentes finas – **EXPANDO T** | 596 |
| Recomendação de processamento e isenção de responsabilidade – **EXPANDO T** | 597 |


**Planificação**

**Espaço necessário no armário**

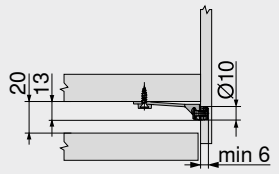


**Medidas de furação – Frente**

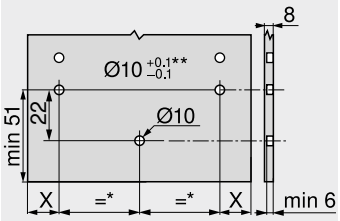


X = 14 mm + FA

| | |
|---|---|
| FA | Recobrimento frontal |
| * | Mín. 80 mm |
| ** | Pedra e cerâmica +0.2/–0.1 mm |

## Estabilização lateral

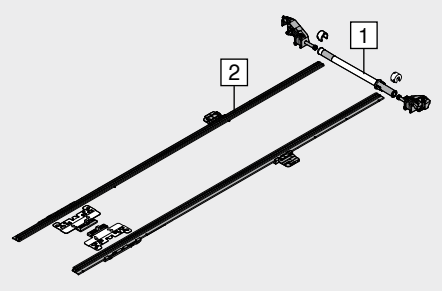


- Estabilização adicional de extensões frontais extra-largas
- Recomendação: larguras de armário KB 900–1400 mm
- Ondulados de alumínio ideais para KB até 1400 mm, para cortar no comprimento
- Sem necessidade de espaço adicional embaixo
- Ideal para o emprego com **BLUMOTION** | **SERVO-DRIVE** | **TIP-ON BLUMOTION**

**Informações úteis para o pedido**

| Comprimento nominal NL (mm) | Ref. |
|---|---|
| 270–400 | **ZS4.400MU** |
| 450–650 | **ZS4.650MU** |

**Recorte**

| | |
|---|---|
| **1** | Largura livre do armário LW – 231 mm |
| **2** | Comprimento nominal NL + 10 mm |

**Planificação**

**Espaço necessário no armário**

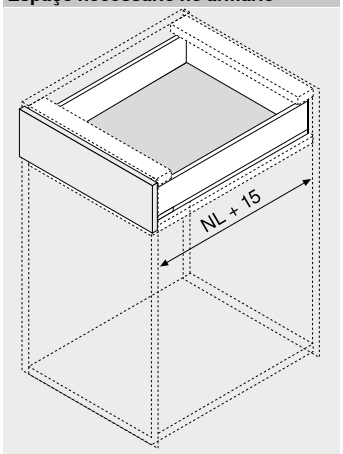


| | |
|---|---|
| NL | Comprimento nominal |

## Suporte de reling flexível

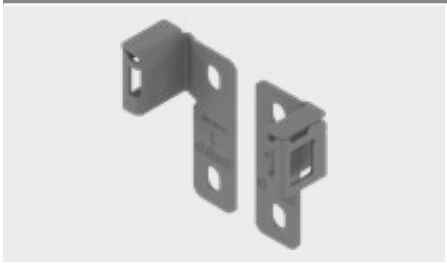

- Para a junção do reling longitudinal à parede traseira de madeira
- Para extensões frontais maiores altura E (> 184 mm)
- Cores: branco-seda fosco | cinza indium fosco | cinza-orion fosco
- Material: aço

**Informações úteis para o pedido**

| Versão | Ref. |
|---|---|
| Esquerda \| Direita | ZRR.4000 |

### Planificação

**Espaço necessário no armário**

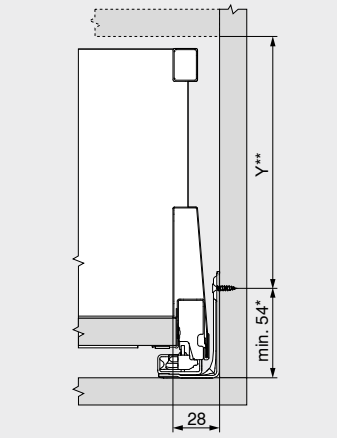


Y = X – 29 mm

| | |
|---|---|
| X | Altura da traseira |
| * | +1 mm quando as guias do armário são montadas antes da montagem do armário |
| ** | Incl. ajuste de inclinação de 2 mm |

**Medidas de instalação – Frente – Montagem com parafuso**

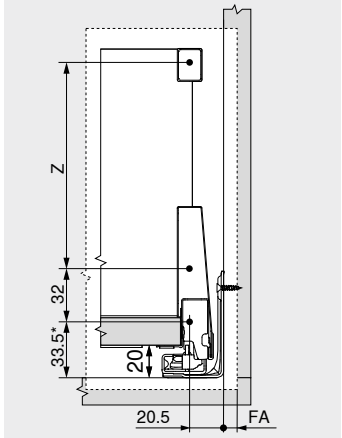


Z = X – 55.5 mm

| | |
|---|---|
| X | Altura da traseira |
| FA | Recobrimento frontal |
| * | +1 mm quando as guias do armário são montadas antes da montagem do armário |

**Medidas de instalação – Parede traseira**

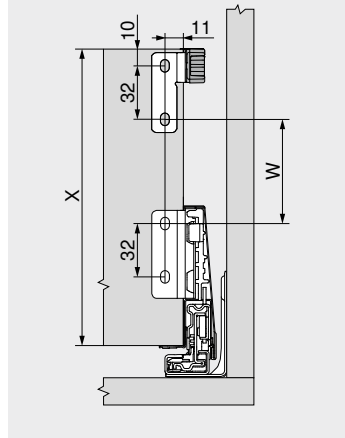


W = X – 115 mm

| | |
|---|---|
| X | Altura da traseira |

## Parafuso de fixação – Parafuso cabeça flangeada – Ø 3.5 mm

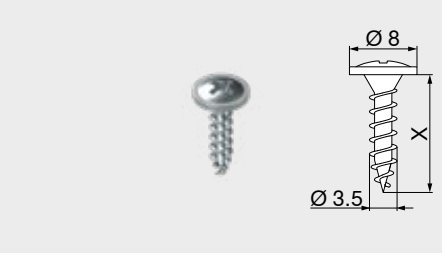


- Para a junção de suporte de parede traseira de madeira e a parede traseira de madeira e lateral com fundo de gaveta
- Para um resultado otimizado de processamento, recomendamos o uso de parafusos cabeça flangeada na parede traseira de madeira e na lateral
- Cor: galvanizado
- Material: aço

**Informações úteis para o pedido**

| Comprimento X (mm) | Diâmetro (mm) | Ref. |
|---|---|---|
| 15.0 | Ø 3.5 | 61R.1500 |

## Parafuso autoatarraxante – Ø 3.5 mm

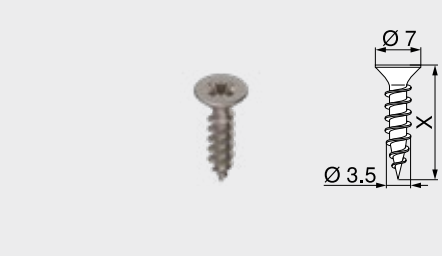


- Cor: niquelado
- Material: aço

**Informações úteis para o pedido**

| Comprimento X (mm) | Diâmetro (mm) | Ref. |
|---|---|---|
| 15.0 | Ø 3.5 | 609.1500 |
| 17.0 | | 609.1700 |

## Parafuso Euro – Ø 6.0 mm




- Diâmetro de perfuração Ø 5 mm
- Cor: niquelado
- Material: aço

**Informações úteis para o pedido**

| Comprimento X (mm) | Diâmetro (mm) | Ref. |
|---|---|---|
| 10.0 | Ø 6.0 | 661.1000.HG |
| 11.5 | | 661.1150.HG |
| 13.0 | | 661.1300.HG |
| 14.5 | | 661.1450.HG |
| 20.0 | | 661.2000.HG |

## Broca de centrar



- Para a furação preliminar para parafusos autoatarraxantes Ø 3.5 mm
- Profundidade da furação até 8 mm
- Material: aço, temperado

**Informações úteis para o pedido**

| Designação | Diâmetro (mm) | Ref. |
|---|---|---|
| Broca de centrar | Ø 2.7 | M01.ZZ03.01 |
| Broca suplementar | | M01.ZZB3 |

## Amortecedor adesivo

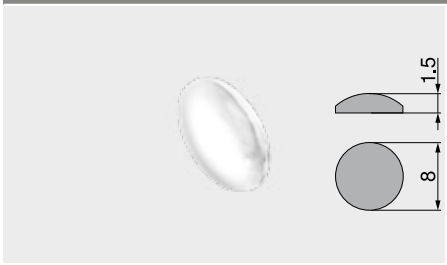


- Para amortecer ruídos
- Cor: branco natural
- Material: matéria plástica

**Informações úteis para o pedido**

| Diâmetro (mm) | Ref. |
|---|---|
| Ø 8.0 | 993.710 |

## Amortecedor para embutir

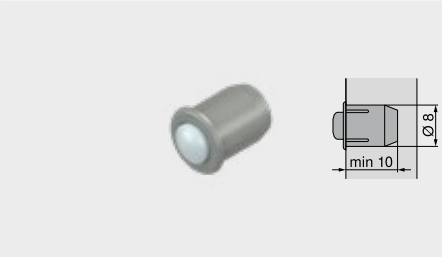


- Para amortecer ruídos
- Em 2 peças
- Cor: RAL 9006 cinza
- Material: matéria plástica

**Informações úteis para o pedido**

| Diâmetro (mm) | Ref. |
|---|---|
| Ø 8.0 | 993.706 |

## Chave Phillips



- Cabo laranja com impressão Blum
- Cor: preto/laranja
- Material: matéria plástica/aço

**Informações úteis para o pedido**

| Porta-ferramentas | Comprimento total (mm) | Ref. |
|---|---|---|
| Pozidriv PZ 2 | 210 | 303.756.1 |

## Chave de fenda



- Cabo laranja com impressão Blum
- Cor: preto/laranja
- Material: matéria plástica/aço

**Informações úteis para o pedido**

| Porta-ferramentas | Comprimento total (mm) | Ref. |
|---|---|---|
| Tamanho 1 | 200 | 314.928.1 |

## Chave de fenda TORX®



- Cabo laranja com impressão Blum
- Cor: preto/laranja
- Material: matéria plástica/aço

**Informações úteis para o pedido**

| Porta-ferramentas | Comprimento total (mm) | Ref. |
|---|---|---|
| TORX® T20 | 100 | 623.882.2 |
| | 210 | 209.093.7 |

**Guia do armário – 450 – 40 kg**

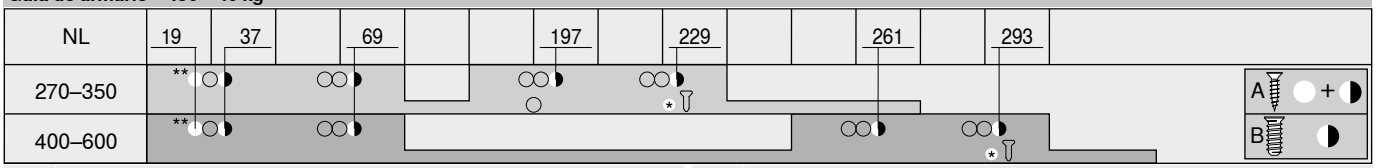


| | | | |
|---|---|---|---|
| NL | Comprimento nominal | * | Para alta estabilidade lateral<br>Parafuso autoatarraxante Ø 4 x 15 mm |
| A | Parafuso autoatarraxante Ø 4 x 15 mm | ** | Para alta estabilidade vertical<br>Parafuso autoatarraxante Ø 4 x 15 mm |
| B | Parafuso Euro Ø 6 x 14.5 mm, ref. 661.1450.HG | | |

**Guia do armário – 453 – 70 kg**

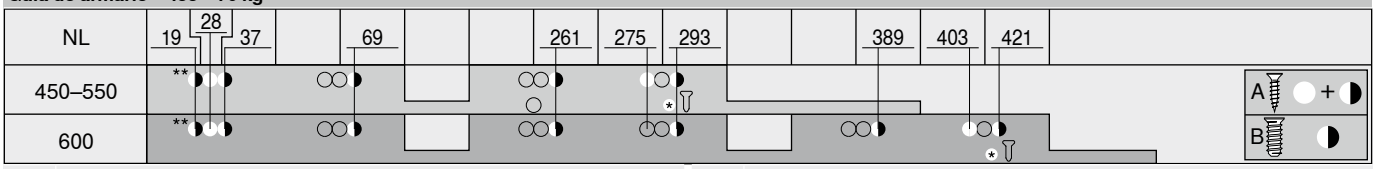


| | | | |
|---|---|---|---|
| NL | Comprimento nominal | * | Para alta estabilidade lateral<br>Parafuso autoatarraxante Ø 4 x 15 mm |
| A | Parafuso autoatarraxante Ø 4 x 15 mm | ** | Para alta estabilidade vertical<br>Pode ser substituído por parafuso autoatarraxante Ø 4 x 15 mm |
| B | Parafuso Euro Ø 6 x 14.5 mm, ref. 661.1450.HG | | |

## A purista – Retangular e limpa em toda a linha




Com seu reling retangular, a **TANDEMBOX antaro** representa uma linguagem formal clara e angular. Todos os componentes combinam entre si nas cores, enfatizando, assim, o design purista do produto.

Os diferentes sistemas de abertura também podem ser aí combinados de acordo com o gosto. **SERVO-DRIVE**, sistema elétrico de auxílio de abertura em combinação com o **BLUMOTION**, ou **TIP-ON BLUMOTION**, sistema de auxílio de abertura mecânico, combinado com **BLUMOTION**.





Característico para o design purista do produto: o reling angular. Todas as peças em matéria plástica estão adequadas às respectivas cores das laterais, contribuindo para a imagem geral harmoniosamente simples.



Há muitos anos **TANDEMBOX** vem convencendo pelo alto conforto de manuseio e um design versátil. Uma reformulação técnica permite uma abertura ainda mais confortável, uma estabilidade visivelmente maior e um deslizamento suave otimizado.



Para uma fácil seleção de produtos e pedidos do programa disponível, utilize nosso configurador de produtos.

**URL curto**
**www.blum.com/configurator**

## Sistemas box


Imagem simbólica

| | |
|---|---|
| Sistemas box | 194 |
| **LEGRABOX** | 196 |
| **MERIVOBOX** | 250 |
| **TANDEMBOX plus** | 336 |
| **METABOX** | 338 |
| **SERVO-DRIVE** para **LEGRABOX** \| **MERIVOBOX** \| **TANDEMBOX** | 362 |
| **TIP-ON BLUMOTION** para **LEGRABOX** \| **MERIVOBOX** \| **TANDEMBOX** | 394 |

## Sinopse


Imagem simbólica

| | |
|---|---|
| Sinopse – Aplicações | 292 |

## Acessórios


Imagem simbólica

| | |
|---|---|
| Traseira em aço | 328 |
| Estabilização frente/fundo | 328 |
| Estabilização lateral – Montada para cima | 329 |
| Suporte de reling flexível | 330 |
| Suporte de parede traseira de madeira altura B | 331 |
| Parafusos | 332 |
| Broca de centrar | 332 |
| Amortecedor | 332 |
| Chave de fendas | 333 |

## Fixação das guias do armário

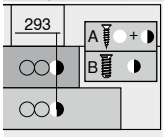

Imagem simbólica

| | |
|---|---|
| Guia do armário – 578 – 30 kg | 334 |
| Guia do armário – 576 – 65 kg | 334 |

## Montagem, desmontagem e ajuste


Imagem simbólica

**Montagem, desmontagem e ajuste**

**URL curto**
**www.blum.com/a350**


**Pictogramas**

Artigos somente sob consulta

Webcode – Digitar ou clicar no configurador de produtos

| Aplicações | | kg | Espaço necessário Altura (mm) | Webcode | Página |
|---|---|---|---|---|---|
| **Armário standard** | | | | | |
| **Gaveta** | | | | | |
|  | Gaveta – N | 30 | 82.5 | DQC21A | 294 |
|  | Gaveta – M | 30<br>65 | 98.5 | DQC2QM | 296 |
|  | Gaveta – K | 30<br>65 | 130.5 | DQC3FY | 300 |
| **Extensão frontal** | | | | | |
|  | Extensão frontal – Reling – C | 30<br>65 | 192 | DQC5JY | 304 |
|  | Extensão frontal – Reling – D | 30<br>65 | 224 | DQC69A | 308 |
|  | Extensão frontal – Reling – D – Lateral K | 30<br>65 | 224 | DQC6YM | 312 |
|  | Extensão frontal – Reling – C – Moldura em Al | 30<br>65 | 192 | DQC7NY | 316 |
|  | Extensão frontal – Reling – D – Moldura em Al | 30<br>65 | 224 | DQC8DA | 318 |
| **Armário de canto** | | | | | |
|  | **SPACE CORNER** com **SYNCROMOTION** | 65 | | ☎ | |

| Aplicações | | kg | Espaço necessário Altura (mm) | Webcode | Página |
|---|---|---|---|---|---|
| **Gaveta interna** | | | | | |
|  | Gaveta interna – M | 30<br>65 | 106 | DQC45A | 298 |
| 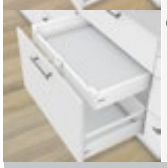 | Gaveta interna – K | 30<br>65 | 136.5 | DQC4UM | 302 |
| **Extensão interna** | | | | | |
|  | Extensão interna – Reling – C | 30<br>65 | 192 | DQCAHA | 306 |
|  | Extensão interna – Reling – D | 30<br>65 | 224 | DQCB6M | 310 |
|  | Extensão interna – Reling – D – Lateral K | 30<br>65 | 224 | DQCBVY | 314 |

kg Capacidade de carga dinâmica

Webcode – Digitar ou clicar no configurador de produtos

| Aplicações | | kg | Espaço necessário Altura (mm) | Webcode | Página |
|---|---|---|---|---|---|
| **Armário para pia** | | | | | |
| **Extensão frontal** | | | | | |
|  | Extensão frontal – Reling – C | 30<br>65 | 192 | DQC92M | 320 |
|  | Extensão frontal – Reling – D | 30<br>65 | 224 | DQC9RY | 322 |
| **Despenseiro** | | | | | |
|  | **SPACE TOWER**<br>Largura de armário KB 275–1200 mm | 30<br>65 | | DQGRMM | 324 |
| **Armários estreitos** | | | | | |
|  | **SPACE TWIN**<br>Largura do armário KB 165–250 mm | 20 | | DQGV5A | 326 |

kg Capacidade de carga dinâmica

Webcode – Digitar ou clicar no configurador de produtos

**Recomendação – Combinação de cores dos componentes**

| Nº | Designação | | Cor | | | |
|---|---|---|---|---|---|---|
| | | | **SW** | **R9006** | | |
| **2** | Kit laterais | | SW | R9006 | | |
| **2** | Kit laterais – parte externa | [1] | SW | R9006 | | |
| **3** | Suportes de traseira de madeira e/d | | SW | R9006 | | |
| **3** | Suporte de parede traseira de madeira – pia e/d | [1] | SW | R9006 | | |
| **4** | Kit suportes frontais | | SW | WGR | | |
| **5** | Peça dianteira sem ranhura | | SW | R9006 | | |
| **6a** | Puxador | | SW | WGR | | |
| **6b** | Puxador e dispositivo de engate | | SW | WGR | | |
| **7** | Reling transversal | | SW | R9006 | | |
| **8** | Reling longitudinal e/d | | SW | R9006 | | |
| **11** | Kit laterais – parte interna | [1] | SW | R9006 | | |
| **12** | Suportes de traseira de madeira e/d | [1] | SW | R9006 | | |

[1] Armário para pia

| Cor | |
|---|---|
| SW | Branco-seda |
| R9006 | RAL 9006 cinza (aluminizado) |

| Cor | |
|---|---|
| WGR | Acinzentado |

## Gaveta – N

Webcode – Digitar ou clicar no configurador de produtos: DQC21A



- Extensão total oculta e controlada – para um deslizamento suave por toda a vida útil do móvel
- Montagem da frente sem o uso de ferramentas
- Ajuste frontal bidimensional
- Com amortecimento **BLUMOTION** integrado para um fechamento leve e silencioso, compatível com **SERVO-DRIVE**, o sistema elétrico de auxílio de abertura
- Ou com **TIP-ON BLUMOTION**, sistema de auxílio de abertura mecânico para móveis sem puxadores, mas também para móveis com elementos puxadores como diferencial

### Espaço necessário

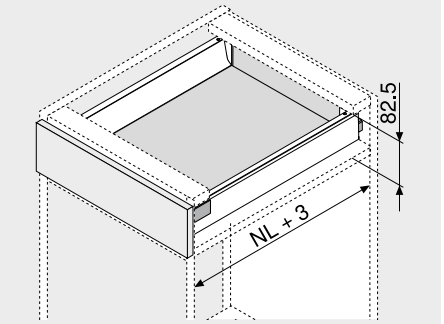


NL Comprimento nominal

### Informações úteis para o pedido

**1** 

**Guias de armários e/d**

| Versão | BLUMOTION | | |
|---|---|---|---|
| Comprimento nominal NL (mm) | Capacidade de carga dinâmica (kg) | | |
| | 30 | | |
| 400 | 578.4001M | | |
| 450 | 578.4501M | | |
| 500 | 578.5001M | | |
| 550 | 578.5501M | | |

**2** 

**Kit laterais**

| Altura da lateral (mm) | 68.5 | | |
|---|---|---|---|
| Comprimento nominal NL (mm) | Cor | | |
| | SW \| R9006 | | |
| 400 | 378N4002SA | | |
| 450 | 378N4502SA | | |
| 500 | 378N5002SA | | |
| 550 | 378N5502SA | | |

**Consiste em:**

**2a** 1 x Lateral e/d

**2b** 2 x Capas, estampadas com logotipo Blum, impressas individualmente a partir de 1000 pçs

**3** 

**Suportes de traseira de madeira e/d**

| Cor | Material | Ref. |
|---|---|---|
| SW \| R9006 | Aço | Z30N000S.04 |

**4** 

**Fixação frontal**

| Tipo de fixação | | Ref. |
|---|---|---|
| Fixação p/ pressão | 2 x | ZSF.36A2 |
| **INSERTA** | 2 x | ZSF.39A2 |
| Aparafusamento | 2 x | ZSF.35A2 |

| Cor | | Cor | |
|---|---|---|---|
| SW | Branco-seda | R9006 | RAL 9006 cinza (aluminizado) |

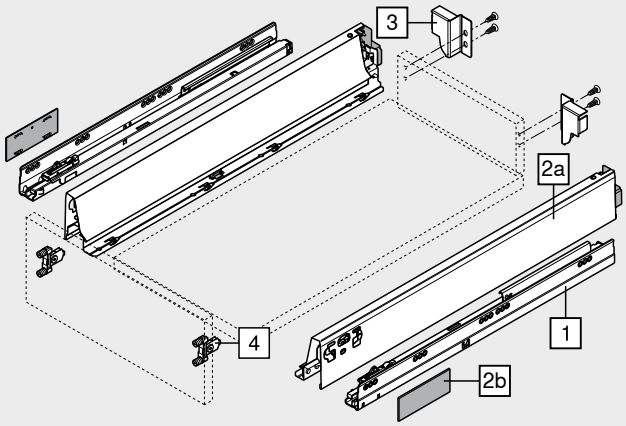

## Gaveta – N

Webcode – Digitar ou clicar no configurador de produtos: DQC21A

### Planificação

**Espaço necessário no armário**

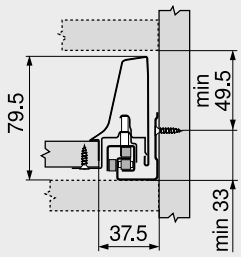


**Medidas de instalação – Frente – Montagem com parafuso**

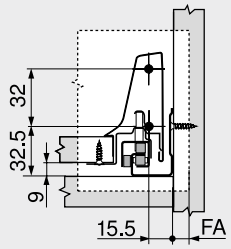


FA Recobrimento frontal

**Medidas de furação – Frente – Montagem INSERTA | por pressão**

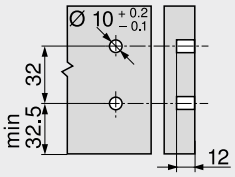


**Medidas de instalação – Parede traseira**

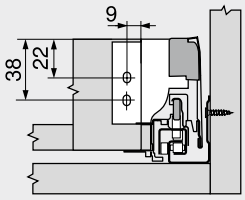


### Recorte – Aglomerado 16 mm

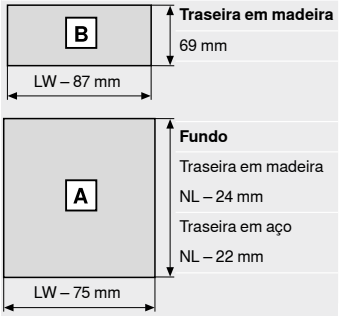


**Traseira em madeira**
69 mm

**Fundo**
Traseira em madeira
NL – 24 mm
Traseira em aço
NL – 22 mm

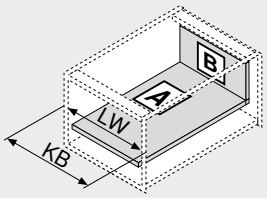


LW Largura livre do armário
NL Comprimento nominal

LW Largura livre do armário
KB Largura do armário


**Sumário**

| | | | | | |
|---|---|---|---|---|---|
| Sinopse | 291 | Serviços Blum | 602 | **Montagem, desmontagem e ajuste** | |
| **SERVO-DRIVE** para **LEGRABOX** \| **MERIVOBOX** \| **TANDEMBOX** | 362 | Outras informações técnicas | 708 | | |
| **TIP-ON BLUMOTION** para **LEGRABOX** \| **MERIVOBOX** \| **TANDEMBOX** | 394 | | | | |
| **CABLOXX** | 594 | | | | |
| Acessórios | 328 | | | | |
| Fixação das guias do armário | 334 | | | | |


URL curto
www.blum.com/a350

## Gaveta – M

Webcode – Digitar ou clicar no configurador de produtos: DQC2QM



- Extensão total oculta e controlada – para um deslizamento suave por toda a vida útil do móvel
- Montagem da frente sem o uso de ferramentas
- Ajuste frontal bidimensional
- Com amortecimento **BLUMOTION** integrado para um fechamento leve e silencioso, compatível com **SERVO-DRIVE**, o sistema elétrico de auxílio de abertura
- Ou com **TIP-ON BLUMOTION**, sistema de auxílio de abertura mecânico para móveis sem puxadores, mas também para móveis com elementos puxadores como diferencial

### Espaço necessário

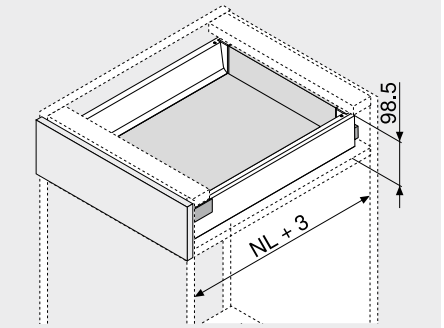


NL Comprimento nominal

### Informações úteis para o pedido

**1 Guias de armários e/d**



| Versão | BLUMOTION | |
|---|---|---|
| Comprimento nominal NL (mm) | Capacidade de carga dinâmica (kg) 30 | 65 |
| 270 | 578.2701M | |
| 300 | 578.3001M | |
| 350 | 578.3501M | |
| 400 | 578.4001M | |
| 450 | 578.4501M | 576.4501M |
| 500 | 578.5001M | 576.5001M |
| 550 | 578.5501M | 576.5501M |
| 600 | 578.6001M | 576.6001M |
| 650 | | 576.6501M |

**2 Kit laterais**



| Altura da lateral (mm) | 83.6 |
|---|---|
| Comprimento nominal NL (mm) | Cor SW \| R9006 |
| 270 | 378M2702SA |
| 300 | 378M3002SA |
| 350 | 378M3502SA |
| 400 | 378M4002SA |
| 450 | 378M4502SA |
| 500 | 378M5002SA |
| 550 | 378M5502SA |
| 600 | 378M6002SA |
| 650 | 378M6502SA |

**Consiste em:**

**2a** 1 x Lateral e/d

**2b** 2 x Capas, estampadas com logotipo Blum, impressas individualmente a partir de 1000 pçs

**3 Suportes de traseira de madeira e/d**



| Cor | Material | Ref. |
|---|---|---|
| SW \| R9006 | Aço | Z30M000S.04 |

**4 Fixação frontal**



| Tipo de fixação | | Ref. |
|---|---|---|
| Fixação p/ pressão | 2 x | ZSF.36A2 |
| **INSERTA** | 2 x | ZSF.39A2 |
| Aparafusamento | 2 x | ZSF.35A2 |

| Cor | | Cor | |
|---|---|---|---|
| SW | Branco-seda | R9006 | RAL 9006 cinza (aluminizado) |

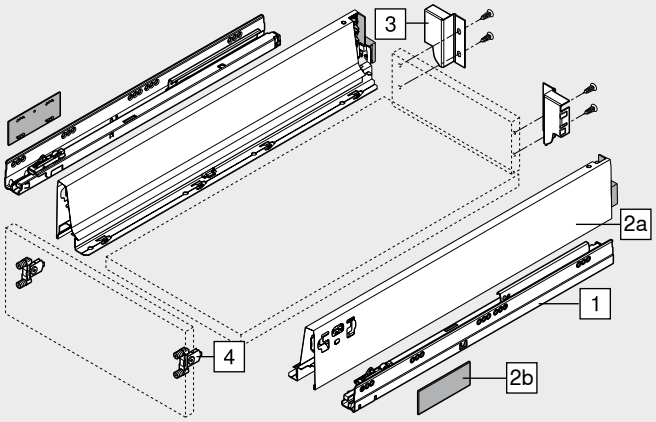

## Gaveta – M

Webcode – Digitar ou clicar no configurador de produtos: DQC2QM

### Planificação

#### Espaço necessário no armário

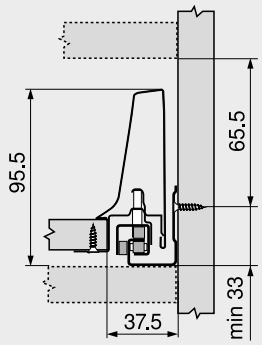


#### Medidas de instalação – Frente – Montagem com parafuso

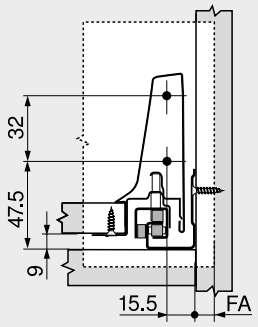


FA Recobrimento frontal

#### Medidas de furação – Frente – Montagem INSERTA | por pressão

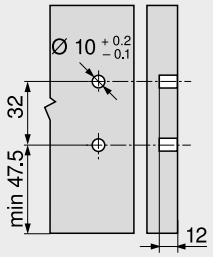


#### Medidas de instalação – Parede traseira

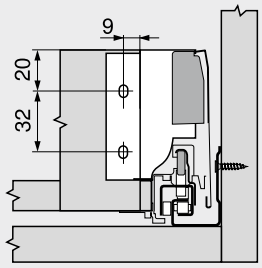


### Recorte – Aglomerado 16 mm

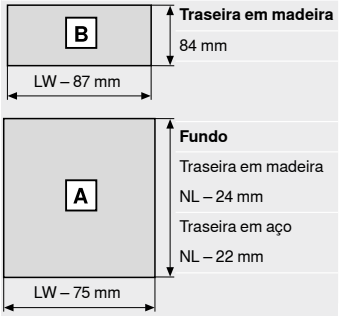


**Traseira em madeira**
84 mm

**Fundo**
Traseira em madeira
NL – 24 mm
Traseira em aço
NL – 22 mm

LW Largura livre do armário
NL Comprimento nominal

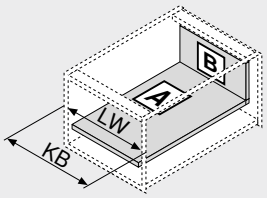


LW Largura livre do armário
KB Largura do armário

## Sumário


| | | | | | |
|---|---|---|---|---|---|
| Sinopse | 291 | Acessórios | 328 | **Montagem, desmontagem e ajuste** | |
| **SERVO-DRIVE** para **LEGRABOX** \| **MERIVOBOX** \| **TANDEMBOX** | 362 | Fixação das guias do armário | 334 | | |
| | | Serviços Blum | 602 | | |
| | | Outras informações técnicas | 708 | URL curto | |
| **TIP-ON BLUMOTION** para **LEGRABOX** \| **MERIVOBOX** \| **TANDEMBOX** | 394 | | | www.blum.com/a350 | |
| **ORGA-LINE** para **TANDEMBOX** | 554 | | | | |
| **CABLOXX** | 594 | | | | |

## Gaveta interna – M

Webcode – Digitar ou clicar no configurador de produtos: DQC45A



- Extensão total oculta e controlada – para um deslizamento suave por toda a vida útil do móvel
- Montagem da frente sem o uso de ferramentas
- Com amortecimento **BLUMOTION** integrado para um fechamento leve e silencioso, compatível com **SERVO-DRIVE**, o sistema elétrico de auxílio de abertura
- Ou com **TIP-ON BLUMOTION**, sistema de auxílio de abertura mecânico para móveis sem puxadores, mas também para móveis com elementos puxadores como diferencial
- Gaveta interna, opcional com puxador ou puxador + dispositivo de engate

### Espaço necessário

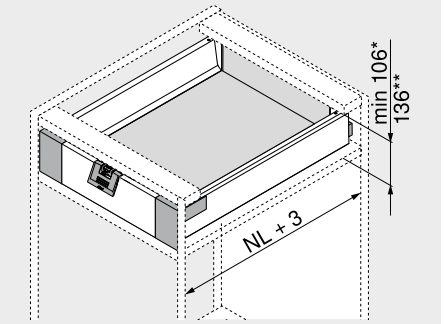


| | |
|---|---|
| NL | Comprimento nominal |
| * | Espaço mín. para gaveta interna com ou sem puxador |
| ** | Gaveta interna com acesso confortável por cima |

### Informações úteis para o pedido

**1 Guias de armários e/d**

| Versão | BLUMOTION | |
|---|---|---|
| Comprimento nominal NL (mm) | Capacidade de carga dinâmica (kg) 30 | 65 |
| 270 | 578.2701M | |
| 300 | 578.3001M | |
| 350 | 578.3501M | |
| 400 | 578.4001M | |
| 450 | 578.4501M | 576.4501M |
| 500 | 578.5001M | 576.5001M |
| 550 | 578.5501M | 576.5501M |
| 600 | 578.6001M | 576.6001M |
| 650 | | 576.6501M |

**2 Kit laterais**

| Altura da lateral (mm) | 83.6 |
|---|---|
| Comprimento nominal NL (mm) | Cor SW \| R9006 |
| 270 | 378M2702SA |
| 300 | 378M3002SA |
| 350 | 378M3502SA |
| 400 | 378M4002SA |
| 450 | 378M4502SA |
| 500 | 378M5002SA |
| 550 | 378M5502SA |
| 600 | 378M6002SA |
| 650 | 378M6502SA |

**Consiste em:**
- **2a** 1 x Lateral e/d
- **2b** 2 x Capas, estampadas com logotipo Blum, impressas individualmente a partir de 1000 pçs

**3 Suportes de traseira de madeira e/d**

| Cor | Material | Ref. |
|---|---|---|
| SW \| R9006 | Aço | Z30M000S.04 |

**4 Kit suportes frontais**

| Cor | Material | Ref. |
|---|---|---|
| SW \| WGR | Matéria plástica | ZIF.71M0 |

**Consiste em:**
- **4a** 1 x Suportes frontais e/d
- **4e** 1 x Peça de apoio – Z31A0008
- **4f** 4 x Parafusos

**5 Peça dianteira sem ranhura**

| Cor | Comprimento (mm)[1] | Ref. |
|---|---|---|
| SW \| R9006 | 1036 | Z31L1036A |

**Recorte** 5 Largura livre do armário LW – 132 mm

[1] Para cortar nas medidas exatas

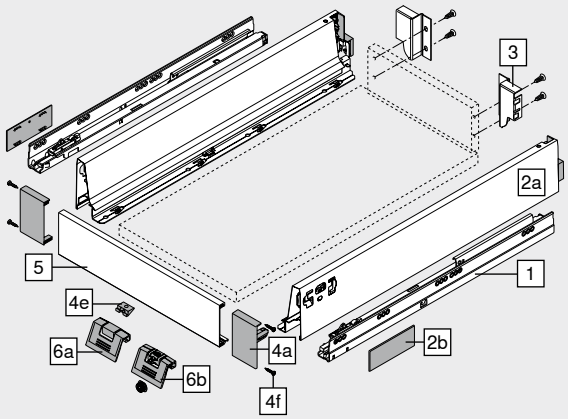


### Acessórios

**6a Puxador**

| Cor | Material | Ref. |
|---|---|---|
| SW \| WGR | Matéria plástica | ZIF.80M5 |

**Alternativa para 6a**

**6b Puxador e dispositivo de engate[1]**

| Cor | Material | Ref. |
|---|---|---|
| SW \| WGR | Matéria plástica | ZIF.80M7 |

[1] Incompatível com **TIP-ON BLUMOTION**

| Cor | | Cor | |
|---|---|---|---|
| SW | Branco-seda | WGR | Acinzentado |
| R9006 | RAL 9006 cinza (aluminizado) | | |

## Gaveta interna – M

Webcode – Digitar ou clicar no configurador de produtos: DQC45A

### Planificação

#### Espaço necessário no armário

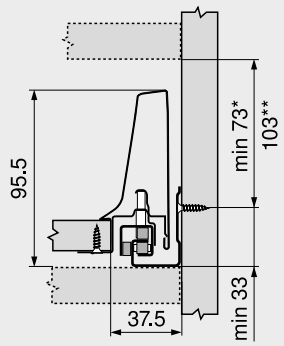


* Espaço mín. para gaveta interna com ou sem puxador
Sem puxador, uma abertura só é possível por baixo

** Gaveta interna com acesso confortável por cima

#### Medidas de instalação – Parede traseira

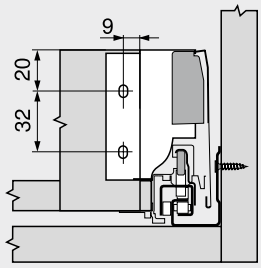


#### Medidas de furação – Frente – Dispositivo de engate

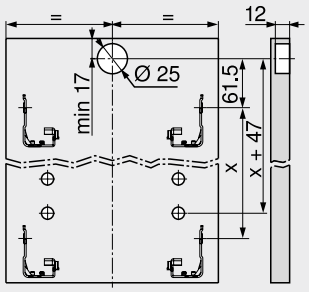


Gaveta interna

### Recorte – Aglomerado 16 mm

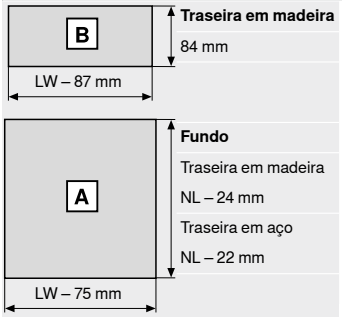


**Traseira em madeira**
84 mm

**Fundo**
Traseira em madeira
NL – 24 mm
Traseira em aço
NL – 22 mm

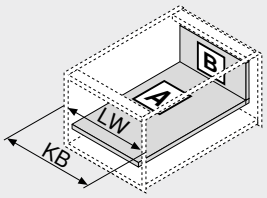


LW Largura livre do armário
NL Comprimento nominal

LW Largura livre do armário
KB Largura do armário

### Sumário


| | | | | | |
|---|---|---|---|---|---|
| Sinopse | 291 | Acessórios | 328 | **Montagem, desmontagem e ajuste** | |
| **SERVO-DRIVE** para **LEGRABOX** \| **MERIVOBOX** \| **TANDEMBOX** | 362 | Fixação das guias do armário | 334 | | |
| | | Serviços Blum | 602 | | |
| | | Outras informações técnicas | 708 | | |
| **TIP-ON BLUMOTION** para **LEGRABOX** \| **MERIVOBOX** \| **TANDEMBOX** | 394 | | | | |
| **ORGA-LINE** para **TANDEMBOX** | 554 | | | | |
| **CABLOXX** | 594 | | | | |


URL curto
www.blum.com/a350

## Gaveta – K

Webcode – Digitar ou clicar no configurador de produtos DQC3FY



- Extensão total oculta e controlada – para um deslizamento suave por toda a vida útil do móvel
- Montagem da frente sem o uso de ferramentas
- Ajuste frontal bidimensional
- Com amortecimento **BLUMOTION** integrado para um fechamento leve e silencioso, compatível com **SERVO-DRIVE**, o sistema elétrico de auxílio de abertura
- Ou com **TIP-ON BLUMOTION**, sistema de auxílio de abertura mecânico para móveis sem puxadores, mas também para móveis com elementos puxadores como diferencial

### Espaço necessário

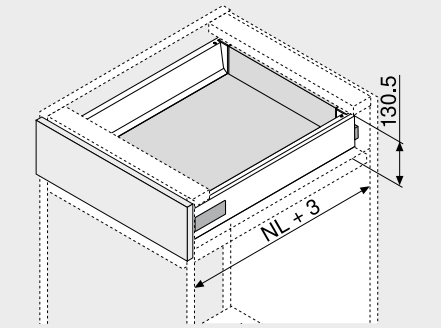


NL Comprimento nominal

### Informações úteis para o pedido

**1** 

**Guias de armários e/d**

| Versão | BLUMOTION | |
|---|---|---|
| Comprimento nominal NL (mm) | Capacidade de carga dinâmica (kg) 30 | 65 |
| 270 | 578.2701M | |
| 300 | 578.3001M | |
| 350 | 578.3501M | |
| 400 | 578.4001M | |
| 450 | 578.4501M | 576.4501M |
| 500 | 578.5001M | 576.5001M |
| 550 | 578.5501M | 576.5501M |
| 600 | 578.6001M | 576.6001M |
| 650 | | 576.6501M |

**2** 

**Kit laterais**

| Altura da lateral (mm) | 115.6 |
|---|---|
| Comprimento nominal NL (mm) | Cor SW \| R9006 |
| 270 | 378K2702SA |
| 300 | 378K3002SA |
| 350 | 378K3502SA |
| 400 | 378K4002SA |
| 450 | 378K4502SA |
| 500 | 378K5002SA |
| 550 | 378K5502SA |
| 600 | 378K6002SA |
| 650 | 378K6502SA |

**Consiste em:**

| | | |
|---|---|---|
| **2a** | 1 x | Lateral e/d |
| **2b** | 2 x | Capas, estampadas com logotipo Blum, impressas individualmente a partir de 1000 pçs |
| **2c** | 2 x | Fixação frontal |

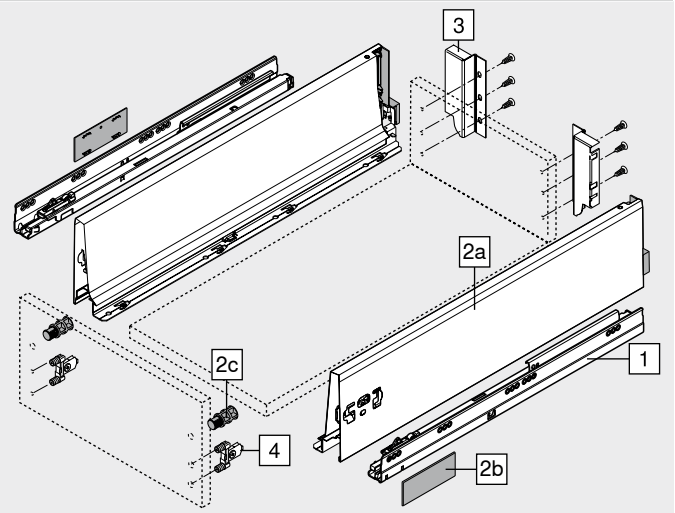


**3** 

**Suportes de traseira de madeira e/d**

| Cor | Material | Ref. |
|---|---|---|
| SW \| R9006 | Aço | Z30K000S |

**4** 

**Fixação frontal**

| Tipo de fixação | | Ref. |
|---|---|---|
| Fixação p/ pressão | 2 x | ZSF.36A2 |
| **INSERTA** | 2 x | ZSF.39A2 |
| Aparafusamento | 2 x | ZSF.35A2 |

| Cor | | Cor | |
|---|---|---|---|
| SW | Branco-seda | R9006 | RAL 9006 cinza (aluminizado) |

## Gaveta – K

Webcode – Digitar ou clicar no configurador de produtos: DQC3FY

### Planificação

#### Espaço necessário no armário

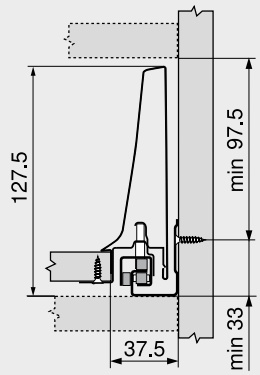


#### Medidas de instalação – Frente – Montagem com parafuso

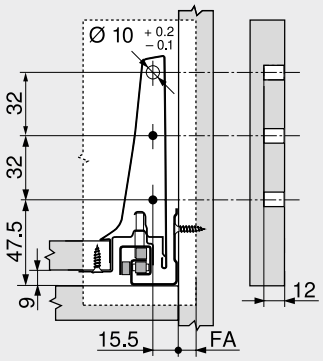


FA Recobrimento frontal

#### Medidas de furação – Frente – Montagem INSERTA | por pressão

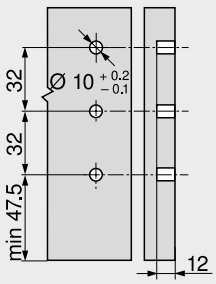


#### Medidas de instalação – Parede traseira

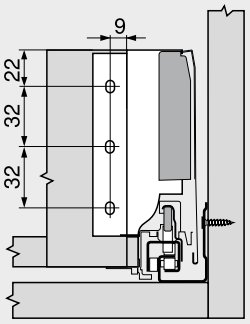


#### Recorte – Aglomerado 16 mm

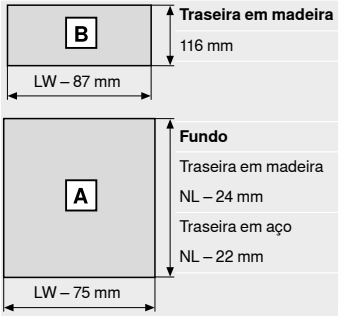


**Traseira em madeira**
116 mm

**Fundo**
Traseira em madeira
NL – 24 mm
Traseira em aço
NL – 22 mm

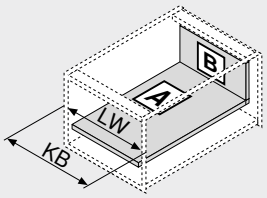


LW Largura livre do armário
NL Comprimento nominal

LW Largura livre do armário
KB Largura do armário


**Sumário**

| | | | | | |
|---|---|---|---|---|---|
| Sinopse | 291 | Acessórios | 328 | **Montagem, desmontagem e ajuste** | |
| **SERVO-DRIVE** para **LEGRABOX** \| **MERIVOBOX** \| **TANDEMBOX** | 362 | Fixação das guias do armário | 334 | | |
| | | Serviços Blum | 602 | | |
| | | Outras informações técnicas | 708 | URL curto | |
| **TIP-ON BLUMOTION** para **LEGRABOX** \| **MERIVOBOX** \| **TANDEMBOX** | 394 | | | www.blum.com/a350 | |
| **ORGA-LINE** para **TANDEMBOX** | 554 | | | | |
| **CABLOXX** | 594 | | | | |

## Gaveta interna – K

Webcode – Digitar ou clicar no configurador de produtos: DQC4UM



- Extensão total oculta e controlada – para um deslizamento suave por toda a vida útil do móvel
- Montagem da frente sem o uso de ferramentas
- Com amortecimento **BLUMOTION** integrado para um fechamento leve e silencioso, compatível com **SERVO-DRIVE**, o sistema elétrico de auxílio de abertura
- Ou com **TIP-ON BLUMOTION**, sistema de auxílio de abertura mecânico para móveis sem puxadores, mas também para móveis com elementos puxadores como diferencial
- Gaveta interna, opcional com puxador ou puxador + dispositivo de engate

### Espaço necessário

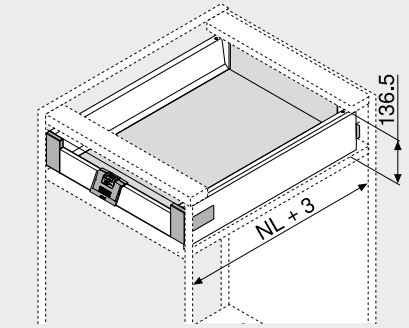


NL Comprimento nominal

### Informações úteis para o pedido

**1 Guias de armários e/d**



| Versão | BLUMOTION | |
|---|---|---|
| Comprimento nominal NL (mm) | Capacidade de carga dinâmica (kg) 30 | 65 |
| 270 | 578.2701M | |
| 300 | 578.3001M | |
| 350 | 578.3501M | |
| 400 | 578.4001M | |
| 450 | 578.4501M | 576.4501M |
| 500 | 578.5001M | 576.5001M |
| 550 | 578.5501M | 576.5501M |
| 600 | 578.6001M | 576.6001M |
| 650 | | 576.6501M |

**2 Kit laterais**



| Altura da lateral (mm) | 115.6 | |
|---|---|---|
| Comprimento nominal NL (mm) | Cor SW \| R9006 | |
| 270 | 378K2702SA | |
| 300 | 378K3002SA | |
| 350 | 378K3502SA | |
| 400 | 378K4002SA | |
| 450 | 378K4502SA | |
| 500 | 378K5002SA | |
| 550 | 378K5502SA | |
| 600 | 378K6002SA | |
| 650 | 378K6502SA | |

**Consiste em:**

| | | |
|---|---|---|
| 2a | 1 x | Lateral e/d |
| 2b | 2 x | Capas, estampadas com logotipo Blum, impressas individualmente a partir de 1000 pçs |
| 2c | 2 x | Fixação frontal |
| | | Não necessário para a gaveta interna |

**3 Suportes de traseira de madeira e/d**



| Cor | Material | Ref. |
|---|---|---|
| SW \| R9006 | Aço | Z30K000S |

**4 Kit suportes frontais**



| Cor | Material | Ref. |
|---|---|---|
| SW \| WGR | Matéria plástica | ZIF.71K0 |

**Consiste em:**

| | | |
|---|---|---|
| 4a | 1 x | Suportes frontais e/d |
| 4e | 1 x | Peça de apoio – Z31A0008 |
| 4f | 4 x | Parafusos |

**5 Peça dianteira sem ranhura**



| Cor | Comprimento (mm)[1] | Ref. |
|---|---|---|
| SW \| R9006 | 1036 | Z31L1036A |

**Recorte** 5 Largura livre do armário LW – 132 mm

[1] Para cortar nas medidas exatas

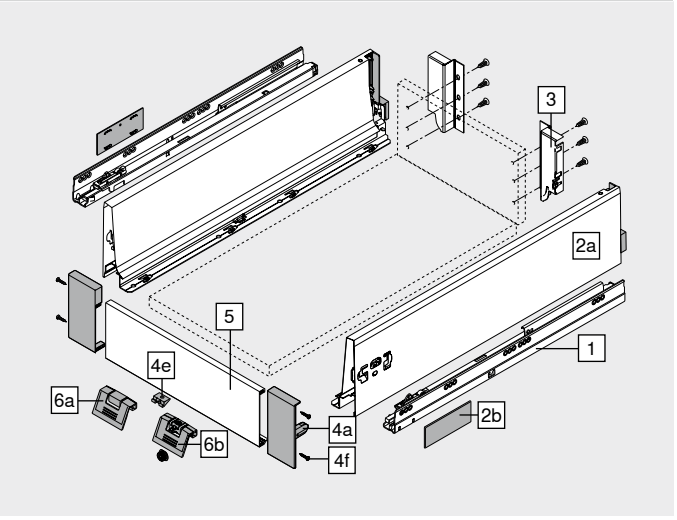


### Acessórios

**6a Puxador**



| Cor | Material | Ref. |
|---|---|---|
| SW \| WGR | Matéria plástica | ZIF.80M5 |

**Alternativa para 6a**

**6b Puxador e dispositivo de engate[1]**



| Cor | Material | Ref. |
|---|---|---|
| SW \| WGR | Matéria plástica | ZIF.80M7 |

[1] Incompatível com **TIP-ON BLUMOTION**

| Cor | | Cor | |
|---|---|---|---|
| SW | Branco-seda | WGR | Acinzentado |
| R9006 | RAL 9006 cinza (aluminizado) | | |

## Gaveta interna – K

Webcode – Digitar ou clicar no configurador de produtos: DQC4UM

### Planificação

#### Espaço necessário no armário

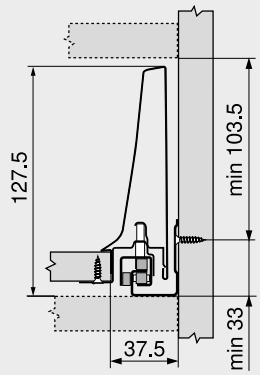


#### Medidas de instalação – Parede traseira

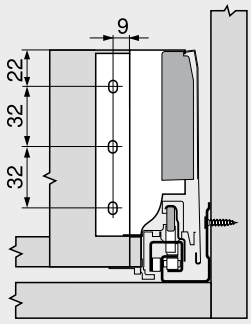


#### Medidas de furação – Frente – Dispositivo de engate

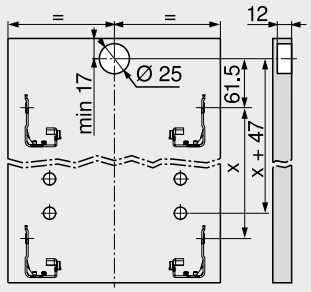


Gaveta interna

#### Recorte – Aglomerado 16 mm

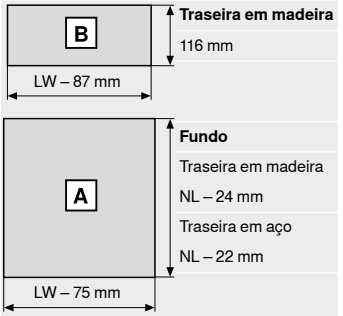


**Traseira em madeira**
116 mm

**Fundo**
Traseira em madeira
NL – 24 mm
Traseira em aço
NL – 22 mm

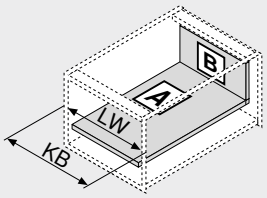


| | |
|---|---|
| LW | Largura livre do armário |
| NL | Comprimento nominal |

| | |
|---|---|
| LW | Largura livre do armário |
| KB | Largura do armário |


**Sumário**

| | | | | | |
|---|---|---|---|---|---|
| Sinopse | 291 | Acessórios | 328 | **Montagem, desmontagem e ajuste** | |
| **SERVO-DRIVE** para **LEGRABOX** \| **MERIVOBOX** \| **TANDEMBOX** | 362 | Fixação das guias do armário | 334 | | |
| | | Serviços Blum | 602 | | |
| | | Outras informações técnicas | 708 | | |
| **TIP-ON BLUMOTION** para **LEGRABOX** \| **MERIVOBOX** \| **TANDEMBOX** | 394 | | | URL curto | |
| | | | | www.blum.com/a350 | |
| **ORGA-LINE** para **TANDEMBOX** | 554 | | | | |
| **CABLOXX** | 594 | | | | |

## Extensão frontal – Reling – C

Webcode – Digitar ou clicar no configurador de produtos DQC5JY



- Com reling simples
- Extensão total oculta e controlada – para um deslizamento suave por toda a vida útil do móvel
- Montagem da frente sem o uso de ferramentas
- Ajuste frontal tridimensional
- Com amortecimento **BLUMOTION** integrado para um fechamento leve e silencioso, compatível com **SERVO-DRIVE**, o sistema elétrico de auxílio de abertura
- Ou com **TIP-ON BLUMOTION**, sistema de auxílio de abertura mecânico para móveis sem puxadores, mas também para móveis com elementos puxadores como diferencial

### Espaço necessário

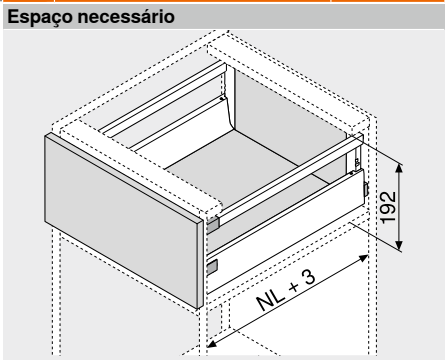


NL Comprimento nominal

### Informações úteis para o pedido

**1 Guias de armários e/d**

| Versão | BLUMOTION | |
|---|---|---|
| Comprimento nominal NL (mm) | Capacidade de carga dinâmica (kg) 30 | 65 |
| 270 | 578.2701M | |
| 300 | 578.3001M | |
| 350 | 578.3501M | |
| 400 | 578.4001M | |
| 450 | 578.4501M | 576.4501M |
| 500 | 578.5001M | 576.5001M |
| 550 | 578.5501M | 576.5501M |
| 600 | 578.6001M | 576.6001M |
| 650 | | 576.6501M |

**2 Kit laterais**

| Altura da lateral (mm) | 83.6 |
|---|---|
| Comprimento nominal NL (mm) | Cor SW \| R9006 |
| 270 | 378M2702SA |
| 300 | 378M3002SA |
| 350 | 378M3502SA |
| 400 | 378M4002SA |
| 450 | 378M4502SA |
| 500 | 378M5002SA |
| 550 | 378M5502SA |
| 600 | 378M6002SA |
| 650 | 378M6502SA |

**Consiste em:**
**2a** 1 x Lateral e/d
**2b** 2 x Capas, estampadas com logotipo Blum, impressas individualmente a partir de 1000 pçs

**3 Suportes de traseira de madeira e/d**

| Cor | Material | Ref. |
|---|---|---|
| SW \| R9006 | Aço | Z30C000S |

**4 Fixação frontal**

| Tipo de fixação | | Ref. |
|---|---|---|
| Fixação p/ pressão | 2 x | ZSF.36A2 |
| **INSERTA** | 2 x | ZSF.39A2 |
| Aparafusamento | 2 x | ZSF.35A2 |

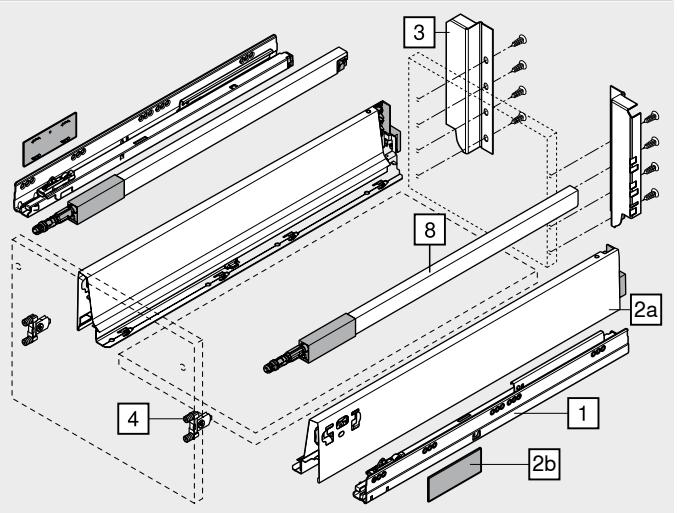


**8 Reling longitudinal e/d**

| Material | Aço | |
|---|---|---|
| Comprimento nominal NL (mm) | Cor SW \| R9006 | |
| 270 | ZRG.207RSIC | |
| 300 | ZRG.237RSIC | |
| 350 | ZRG.287RSIC | |
| 400 | ZRG.337RSIC | |
| 450 | ZRG.387RSIC | |
| 500 | ZRG.437RSIC | |
| 550 | ZRG.487RSIC | |
| 600 | ZRG.537RSIC | |
| 650 | ZRG.587RSIC | |

| Cor | | Cor | |
|---|---|---|---|
| SW | Branco-seda | R9006 | RAL 9006 cinza (aluminizado) |

## Extensão frontal – Reling – C

Webcode – Digitar ou clicar no configurador de produtos: DQC5JY

### Planificação

#### Espaço necessário no armário

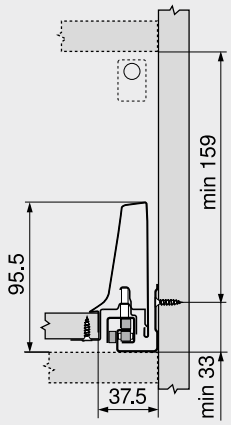


#### Medidas de instalação – Frente – Montagem com parafuso

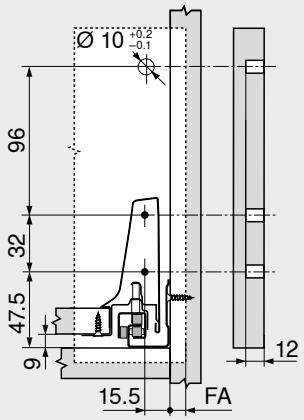


FA Recobrimento frontal

#### Medidas de furação – Frente – Montagem INSERTA | por pressão

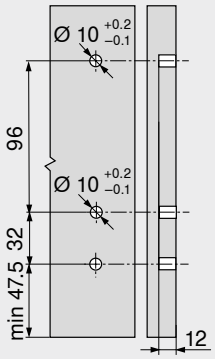


#### Medidas de instalação – Parede traseira

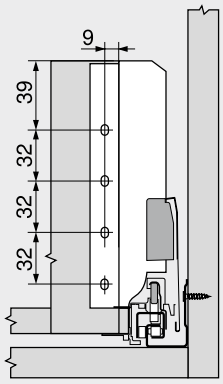


### Recorte – Aglomerado 16 mm

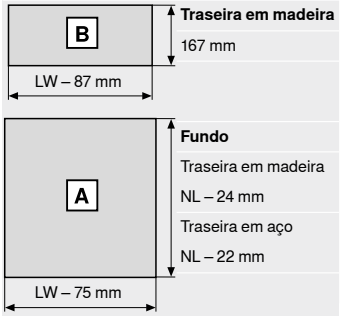


**Traseira em madeira**
167 mm

**Fundo**
Traseira em madeira
NL – 24 mm
Traseira em aço
NL – 22 mm

LW Largura livre do armário
NL Comprimento nominal

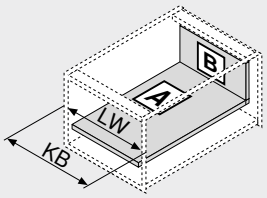


LW Largura livre do armário
KB Largura do armário

## Sumário


| | | | | | |
|---|---|---|---|---|---|
| Sinopse | 291 | Acessórios | 328 | **Montagem, desmontagem e ajuste** | |
| **SERVO-DRIVE** para **LEGRABOX** \| **MERIVOBOX** \| **TANDEMBOX** | 362 | Fixação das guias do armário | 334 | | |
| | | Serviços Blum | 602 | | |
| | | Outras informações técnicas | 708 | | |
| **TIP-ON BLUMOTION** para **LEGRABOX** \| **MERIVOBOX** \| **TANDEMBOX** | 394 | | | URL curto | |
| | | | | www.blum.com/a350 | |
| **ORGA-LINE** para **TANDEMBOX** | 554 | | | | |
| **CABLOXX** | 594 | | | | |

## Extensão interna – Reling – C

Webcode – Digitar ou clicar no configurador de produtos **DQCAHA**



- Com reling simples
- Extensão total oculta e controlada – para um deslizamento suave por toda a vida útil do móvel
- Montagem da frente sem o uso de ferramentas
- Com amortecimento **BLUMOTION** integrado para um fechamento leve e silencioso, compatível com **SERVO-DRIVE**, o sistema elétrico de auxílio de abertura
- Ou com **TIP-ON BLUMOTION**

### Espaço necessário

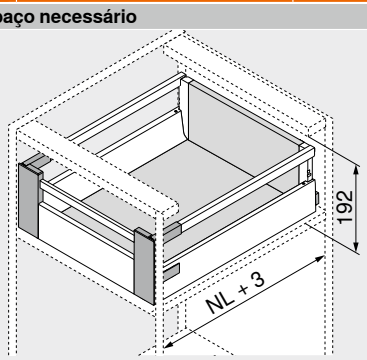


NL Comprimento nominal

### Informações úteis para o pedido

**1 Guias de armários e/d**

| Versão | BLUMOTION | |
|---|---|---|
| Comprimento nominal NL (mm) | Capacidade de carga dinâmica (kg) 30 | 65 |
| 270 | 578.2701M | |
| 300 | 578.3001M | |
| 350 | 578.3501M | |
| 400 | 578.4001M | |
| 450 | 578.4501M | 576.4501M |
| 500 | 578.5001M | 576.5001M |
| 550 | 578.5501M | 576.5501M |
| 600 | 578.6001M | 576.6001M |
| 650 | | 576.6501M |

**2 Kit laterais**

| Altura da lateral (mm) | 83.6 |
|---|---|
| Comprimento nominal NL (mm) | Cor SW \| R9006 |
| 270 | 378M2702SA |
| 300 | 378M3002SA |
| 350 | 378M3502SA |
| 400 | 378M4002SA |
| 450 | 378M4502SA |
| 500 | 378M5002SA |
| 550 | 378M5502SA |
| 600 | 378M6002SA |
| 650 | 378M6502SA |

**Consiste em:**
**2a** 1 x Lateral e/d
**2b** 2 x Capas, estampadas com logotipo Blum, impressas individualmente a partir de 1000 pçs

**3 Suportes de traseira de madeira e/d**

| Cor | Material | Ref. |
|---|---|---|
| SW \| R9006 | Aço | Z30C000S |

**4 Kit suportes frontais**

| Cor | Material | Ref. |
|---|---|---|
| SW \| WGR | Matéria plástica | ZIF.76C0 |

**Consiste em:**
**4a** 1 x Suportes frontais e/d
**4e** 1 x Peça de apoio – Z31A0008
**4f** 4 x Parafusos
**4g** 2 x Ponteira do reling – ZRG.000R5F

**5 Peça dianteira sem ranhura**

| Cor | Comprimento (mm)[1] | Ref. |
|---|---|---|
| SW \| R9006 | 1036 | Z31L1036A |

**Recorte** **5** Largura livre do armário LW – 132 mm
[1] Para cortar nas medidas exatas

**7 Reling transversal**

| Cor | Comprimento (mm)[1] | Ref. |
|---|---|---|
| SW \| R9006 | 1046 | ZRG.1046Z |

**Recorte** **7** Largura livre do armário LW – 122 mm
[1] Para cortar nas medidas exatas

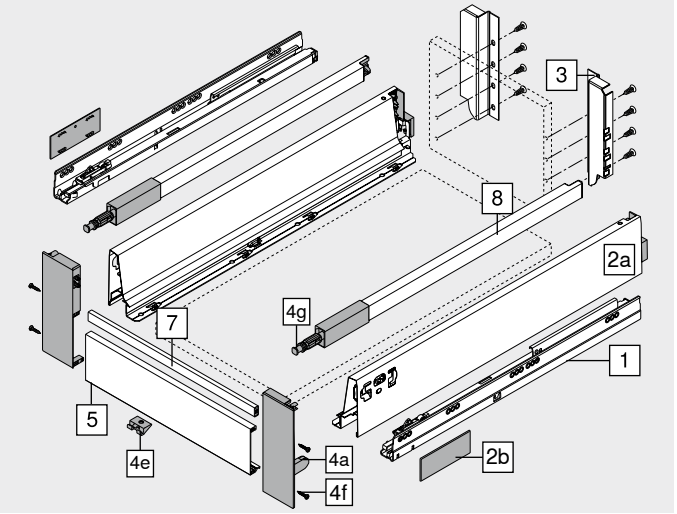


**8 Reling longitudinal e/d**

| Material | Aço | | |
|---|---|---|---|
| Comprimento nominal NL (mm) | Cor SW \| R9006 | | |
| 270 | ZRG.207RSIC | | |
| 300 | ZRG.237RSIC | | |
| 350 | ZRG.287RSIC | | |
| 400 | ZRG.337RSIC | | |
| 450 | ZRG.387RSIC | | |
| 500 | ZRG.437RSIC | | |
| 550 | ZRG.487RSIC | | |
| 600 | ZRG.537RSIC | | |
| 650 | ZRG.587RSIC | | |

| Cor | | Cor | |
|---|---|---|---|
| SW | Branco-seda | WGR | Acinzentado |
| R9006 | RAL 9006 cinza (aluminizado) | | |

## Extensão interna – Reling – C

Webcode – Digitar ou clicar no configurador de produtos: DQCAHA

### Planificação

**Espaço necessário no armário**

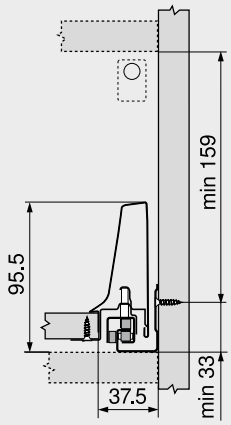


**Medidas de instalação – Parede traseira**

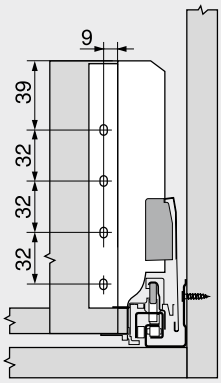


**Recorte – Aglomerado 16 mm**

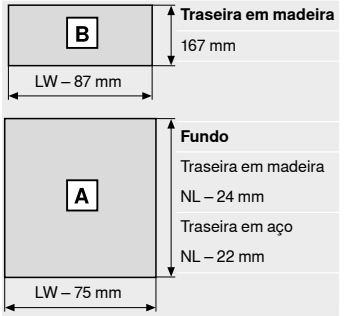


**Traseira em madeira**
167 mm

**Fundo**
Traseira em madeira
NL – 24 mm
Traseira em aço
NL – 22 mm

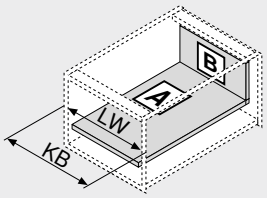


| | |
|---|---|
| LW | Largura livre do armário |
| NL | Comprimento nominal |

| | |
|---|---|
| LW | Largura livre do armário |
| KB | Largura do armário |

### Sumário


| | | | | | |
|---|---|---|---|---|---|
| Sinopse | 291 | Acessórios | 328 | **Montagem, desmontagem e ajuste** | |
| **SERVO-DRIVE** para **LEGRABOX** \| **MERIVOBOX** \| **TANDEMBOX** | 362 | Fixação das guias do armário | 334 | | |
| | | Serviços Blum | 602 | | |
| | | Outras informações técnicas | 708 | URL curto | |
| **TIP-ON BLUMOTION** para **LEGRABOX** \| **MERIVOBOX** \| **TANDEMBOX** | 394 | | | www.blum.com/a350 | |
| **ORGA-LINE** para **TANDEMBOX** | 554 | | | | |
| **CABLOXX** | 594 | | | | |

## Extensão frontal – Reling – D

Webcode – Digitar ou clicar no configurador de produtos **DQC69A**



- Com reling simples
- Extensão total oculta e controlada – para um deslizamento suave por toda a vida útil do móvel
- Montagem da frente sem o uso de ferramentas
- Ajuste frontal tridimensional
- Com amortecimento **BLUMOTION** integrado para um fechamento leve e silencioso, compatível com **SERVO-DRIVE**, o sistema elétrico de auxílio de abertura
- Ou com **TIP-ON BLUMOTION**, sistema de auxílio de abertura mecânico para móveis sem puxadores, mas também para móveis com elementos puxadores como diferencial

### Espaço necessário

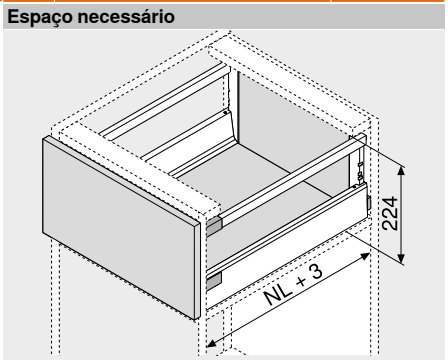


| | |
|---|---|
| NL | Comprimento nominal |

### Informações úteis para o pedido

**1 Guias de armários e/d**

| Versão | BLUMOTION | |
|---|---|---|
| Comprimento nominal NL (mm) | Capacidade de carga dinâmica (kg) 30 | 65 |
| 270 | 578.2701M | |
| 300 | 578.3001M | |
| 350 | 578.3501M | |
| 400 | 578.4001M | |
| 450 | 578.4501M | 576.4501M |
| 500 | 578.5001M | 576.5001M |
| 550 | 578.5501M | 576.5501M |
| 600 | 578.6001M | 576.6001M |
| 650 | | 576.6501M |

**2 Kit laterais**

| Altura da lateral (mm) | 83.6 |
|---|---|
| Comprimento nominal NL (mm) | Cor SW \| R9006 |
| 270 | 378M2702SA |
| 300 | 378M3002SA |
| 350 | 378M3502SA |
| 400 | 378M4002SA |
| 450 | 378M4502SA |
| 500 | 378M5002SA |
| 550 | 378M5502SA |
| 600 | 378M6002SA |
| 650 | 378M6502SA |

**Consiste em:**

| | | |
|---|---|---|
| **2a** | 1 x | Lateral e/d |
| **2b** | 2 x | Capas, estampadas com logotipo Blum, impressas individualmente a partir de 1000 pçs |

**3 Suportes de traseira de madeira e/d**

| Cor | Material | Ref. |
|---|---|---|
| SW \| R9006 | Aço | Z30D000SL |

**4 Fixação frontal**

| Tipo de fixação | | Ref. |
|---|---|---|
| Fixação p/ pressão | 2 x | ZSF.36A2 |
| **INSERTA** | 2 x | ZSF.39A2 |
| Aparafusamento | 2 x | ZSF.35A2 |

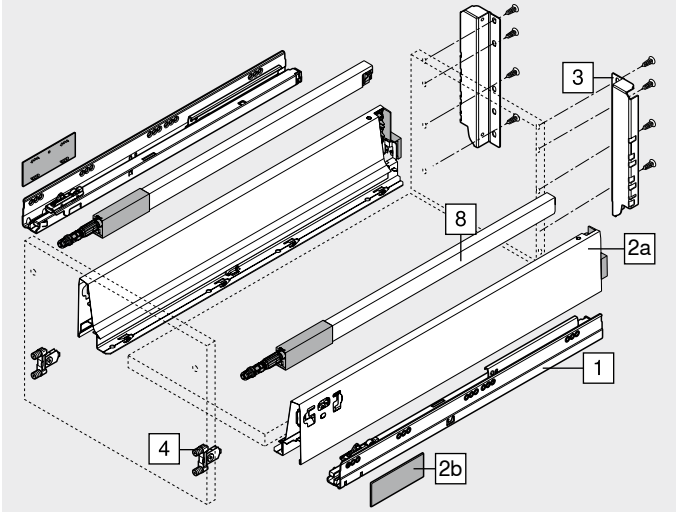


**8 Reling longitudinal e/d**

| Material | Aço | | |
|---|---|---|---|
| Comprimento nominal NL (mm) | Cor SW \| R9006 | | |
| 270 | ZRG.207RSIC | | |
| 300 | ZRG.237RSIC | | |
| 350 | ZRG.287RSIC | | |
| 400 | ZRG.337RSIC | | |
| 450 | ZRG.387RSIC | | |
| 500 | ZRG.437RSIC | | |
| 550 | ZRG.487RSIC | | |
| 600 | ZRG.537RSIC | | |
| 650 | ZRG.587RSIC | | |

| Cor | | Cor | |
|---|---|---|---|
| SW | Branco-seda | R9006 | RAL 9006 cinza (aluminizado) |

## Extensão frontal – Reling – D

Webcode – Digitar ou clicar no configurador de produtos: DQC69A

### Planificação

#### Espaço necessário no armário

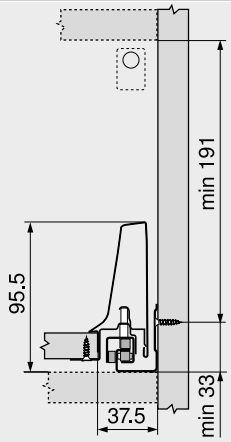


#### Medidas de instalação – Frente – Montagem com parafuso

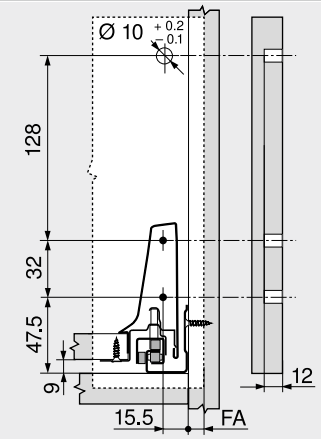


FA Recobrimento frontal

#### Medidas de furação – Frente – Montagem INSERTA | por pressão

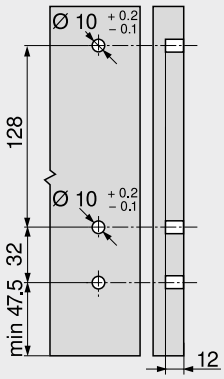


#### Medidas de instalação – Parede traseira

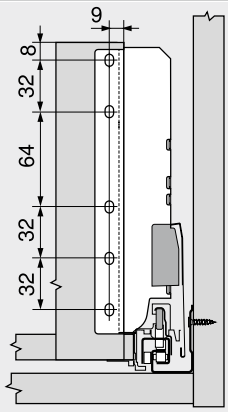


### Recorte – Aglomerado 16 mm

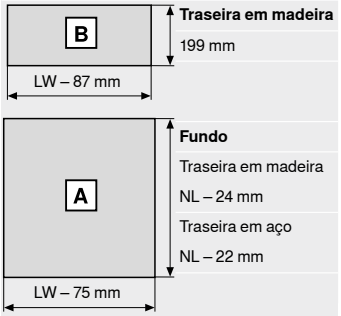


LW Largura livre do armário
NL Comprimento nominal

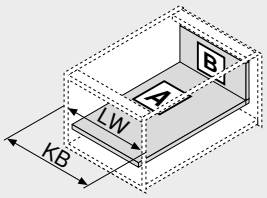


LW Largura livre do armário
KB Largura do armário

## Sumário


| | | | | | |
|---|---|---|---|---|---|
| Sinopse | 291 | Acessórios | 328 | **Montagem, desmontagem e ajuste** | |
| **SERVO-DRIVE** para **LEGRABOX** \| **MERIVOBOX** \| **TANDEMBOX** | 362 | Fixação das guias do armário | 334 | | |
| | | Serviços Blum | 602 | | |
| | | Outras informações técnicas | 708 | | |
| **TIP-ON BLUMOTION** para **LEGRABOX** \| **MERIVOBOX** \| **TANDEMBOX** | 394 | | | URL curto | |
| | | | | www.blum.com/a350 | |
| **ORGA-LINE** para **TANDEMBOX** | 554 | | | | |
| **CABLOXX** | 594 | | | | |

## Extensão interna – Reling – D

Webcode – Digitar ou clicar no configurador de produtos: DQCB6M



- Com reling simples
- Extensão total oculta e controlada – para um deslizamento suave por toda a vida útil do móvel
- Montagem da frente sem o uso de ferramentas
- Com amortecimento **BLUMOTION** integrado para um fechamento leve e silencioso, compatível com **SERVO-DRIVE**, o sistema elétrico de auxílio de abertura
- Ou com **TIP-ON BLUMOTION**

### Espaço necessário

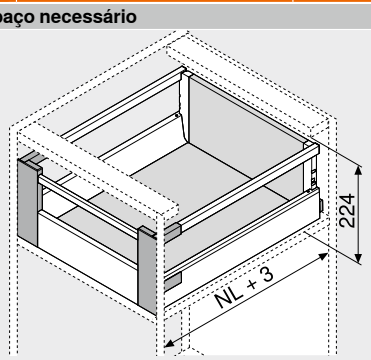


NL Comprimento nominal

### Informações úteis para o pedido

**1 Guias de armários e/d**

| Versão | BLUMOTION | |
|---|---|---|
| Comprimento nominal NL (mm) | Capacidade de carga dinâmica (kg) 30 | 65 |
| 270 | 578.2701M | |
| 300 | 578.3001M | |
| 350 | 578.3501M | |
| 400 | 578.4001M | |
| 450 | 578.4501M | 576.4501M |
| 500 | 578.5001M | 576.5001M |
| 550 | 578.5501M | 576.5501M |
| 600 | 578.6001M | 576.6001M |
| 650 | | 576.6501M |

**2 Kit laterais**

| Altura da lateral (mm) | 83.6 |
|---|---|
| Comprimento nominal NL (mm) | Cor SW \| R9006 |
| 270 | 378M2702SA |
| 300 | 378M3002SA |
| 350 | 378M3502SA |
| 400 | 378M4002SA |
| 450 | 378M4502SA |
| 500 | 378M5002SA |
| 550 | 378M5502SA |
| 600 | 378M6002SA |
| 650 | 378M6502SA |

**Consiste em:**
**2a** 1 x Lateral e/d
**2b** 2 x Capas, estampadas com logotipo Blum, impressas individualmente a partir de 1000 pçs

**3 Suportes de traseira de madeira e/d**

| Cor | Material | Ref. |
|---|---|---|
| SW \| R9006 | Aço | Z30D000SL |

**4 Kit suportes frontais**

| Cor | Material | Ref. |
|---|---|---|
| SW \| WGR | Matéria plástica | ZIF.76D0 |

**Consiste em:**
**4a** 1 x Suportes frontais e/d
**4e** 1 x Peça de apoio – Z31A0008
**4f** 4 x Parafusos
**4g** 2 x Ponteira do reling – ZRG.000R5F

**5 Peça dianteira sem ranhura**

| Cor | Comprimento (mm)[1] | Ref. |
|---|---|---|
| SW \| R9006 | 1036 | Z31L1036A |

**Recorte** **5** Largura livre do armário LW – 132 mm
[1] Para cortar nas medidas exatas

**7 Reling transversal**

| Cor | Comprimento (mm)[1] | Ref. |
|---|---|---|
| SW \| R9006 | 1046 | ZRG.1046Z |

**Recorte** **7** Largura livre do armário LW – 122 mm
[1] Para cortar nas medidas exatas

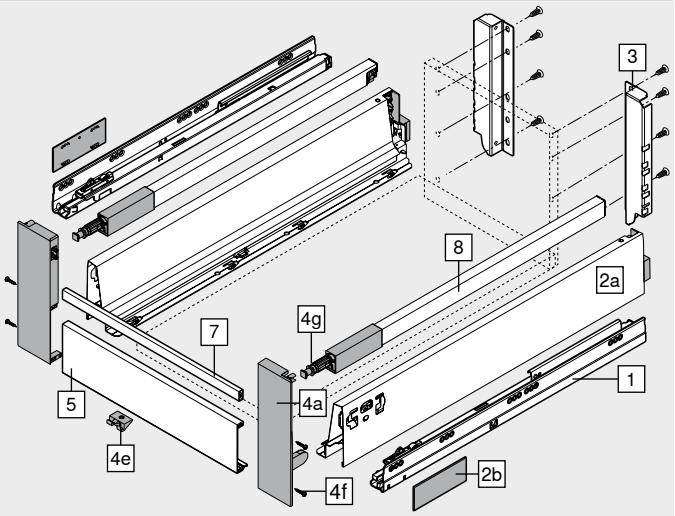


**8 Reling longitudinal e/d**

| Material | Aço | | |
|---|---|---|---|
| Comprimento nominal NL (mm) | Cor SW \| R9006 | | |
| 270 | ZRG.207RSIC | | |
| 300 | ZRG.237RSIC | | |
| 350 | ZRG.287RSIC | | |
| 400 | ZRG.337RSIC | | |
| 450 | ZRG.387RSIC | | |
| 500 | ZRG.437RSIC | | |
| 550 | ZRG.487RSIC | | |
| 600 | ZRG.537RSIC | | |
| 650 | ZRG.587RSIC | | |

| Cor | | Cor | |
|---|---|---|---|
| SW | Branco-seda | WGR | Acinzentado |
| R9006 | RAL 9006 cinza (aluminizado) | | |

## Extensão interna – Reling – D

Webcode – Digitar ou clicar no configurador de produtos: DQCB6M

### Planificação

**Espaço necessário no armário**

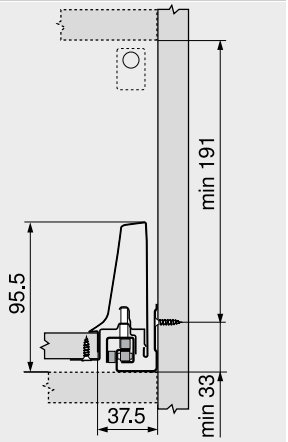


**Medidas de instalação – Parede traseira**

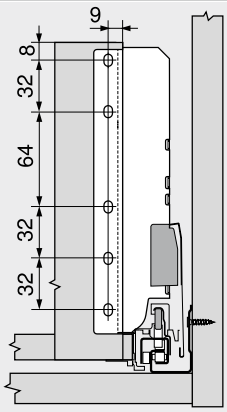


### Recorte – Aglomerado 16 mm

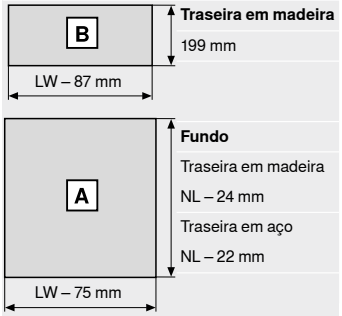


**Traseira em madeira**
199 mm

**Fundo**
Traseira em madeira
NL – 24 mm
Traseira em aço
NL – 22 mm

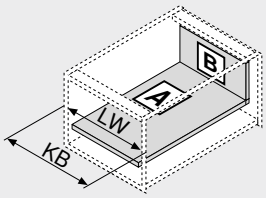


| | |
|---|---|
| LW | Largura livre do armário |
| NL | Comprimento nominal |

| | |
|---|---|
| LW | Largura livre do armário |
| KB | Largura do armário |

## Sumário


| | | | | | |
|---|---|---|---|---|---|
| Sinopse | 291 | Acessórios | 328 | **Montagem, desmontagem e ajuste** | |
| **SERVO-DRIVE** para **LEGRABOX** \| **MERIVOBOX** \| **TANDEMBOX** | 362 | Fixação das guias do armário | 334 | | |
| | | Serviços Blum | 602 | | |
| | | Outras informações técnicas | 708 | URL curto | |
| **TIP-ON BLUMOTION** para **LEGRABOX** \| **MERIVOBOX** \| **TANDEMBOX** | 394 | | | www.blum.com/a350 | |
| **ORGA-LINE** para **TANDEMBOX** | 554 | | | | |
| **CABLOXX** | 594 | | | | |

## Extensão frontal – Reling – D – Lateral K

Webcode – Digitar ou clicar no configurador de produtos: DQC6YM



- Com reling simples
- Extensão total oculta e controlada – para um deslizamento suave por toda a vida útil do móvel
- Montagem da frente sem o uso de ferramentas
- Ajuste frontal tridimensional
- Com amortecimento **BLUMOTION** integrado para um fechamento leve e silencioso, compatível com **SERVO-DRIVE**, o sistema elétrico de auxílio de abertura
- Ou com **TIP-ON BLUMOTION**, sistema de auxílio de abertura mecânico para móveis sem puxadores, mas também para móveis com elementos puxadores como diferencial

### Espaço necessário

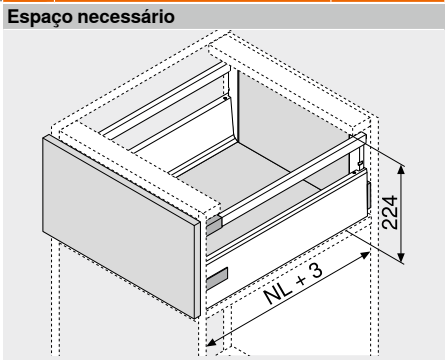


NL Comprimento nominal

### Informações úteis para o pedido

**1 Guias de armários e/d**

| Versão | BLUMOTION | |
|---|---|---|
| Comprimento nominal NL (mm) | Capacidade de carga dinâmica (kg) 30 | 65 |
| 270 | 578.2701M | |
| 300 | 578.3001M | |
| 350 | 578.3501M | |
| 400 | 578.4001M | |
| 450 | 578.4501M | 576.4501M |
| 500 | 578.5001M | 576.5001M |
| 550 | 578.5501M | 576.5501M |
| 600 | 578.6001M | 576.6001M |
| 650 | | 576.6501M |

**2 Kit laterais**

| Altura da lateral (mm) | 115.6 |
|---|---|
| Comprimento nominal NL (mm) | Cor SW \| R9006 |
| 270 | 378K2702SA |
| 300 | 378K3002SA |
| 350 | 378K3502SA |
| 400 | 378K4002SA |
| 450 | 378K4502SA |
| 500 | 378K5002SA |
| 550 | 378K5502SA |
| 600 | 378K6002SA |
| 650 | 378K6502SA |

**Consiste em:**

| | | |
|---|---|---|
| **2a** | 1 x | Lateral e/d |
| **2b** | 2 x | Capas, estampadas com logotipo Blum, impressas individualmente a partir de 1000 pçs |
| **2c** | 2 x | Fixação frontal |

**3 Suportes de traseira de madeira e/d**

| Cor | Material | Ref. |
|---|---|---|
| SW \| R9006 | Aço | Z30D000SL |

**4 Fixação frontal**

| Tipo de fixação | | Ref. |
|---|---|---|
| Fixação p/ pressão | 2 x | ZSF.36A2 |
| **INSERTA** | 2 x | ZSF.39A2 |
| Aparafusamento | 2 x | ZSF.35A2 |

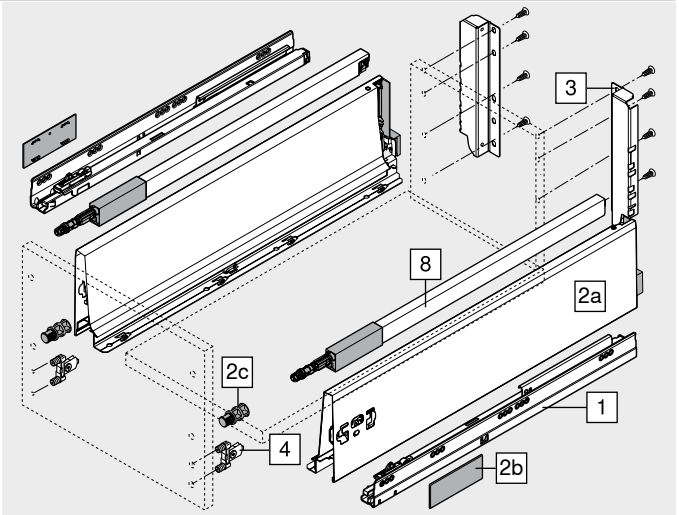


**8 Reling longitudinal e/d**

| Material | Aço | | |
|---|---|---|---|
| Comprimento nominal NL (mm) | Cor SW \| R9006 | | |
| 270 | ZRG.207RSIC | | |
| 300 | ZRG.237RSIC | | |
| 350 | ZRG.287RSIC | | |
| 400 | ZRG.337RSIC | | |
| 450 | ZRG.387RSIC | | |
| 500 | ZRG.437RSIC | | |
| 550 | ZRG.487RSIC | | |
| 600 | ZRG.537RSIC | | |
| 650 | ZRG.587RSIC | | |

| Cor | | Cor | |
|---|---|---|---|
| SW | Branco-seda | R9006 | RAL 9006 cinza (aluminizado) |

## Extensão frontal – Reling – D – Lateral K

Webcode – Digitar ou clicar no configurador de produtos: DQC6YM

### Planificação

#### Espaço necessário no armário

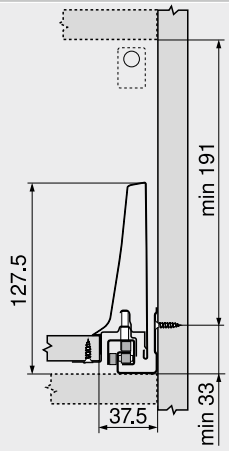


#### Medidas de instalação – Frente – Montagem com parafuso

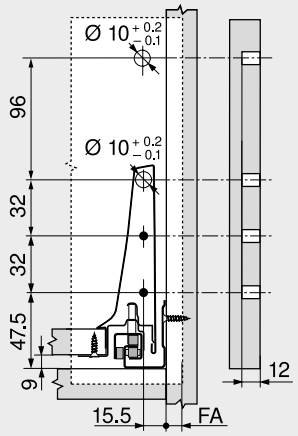


FA Recobrimento frontal

#### Medidas de furação – Frente – Montagem INSERTA | por pressão

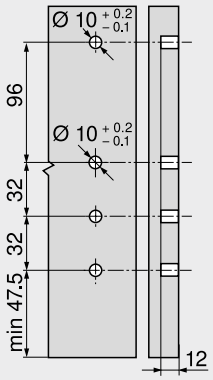


#### Medidas de instalação – Parede traseira

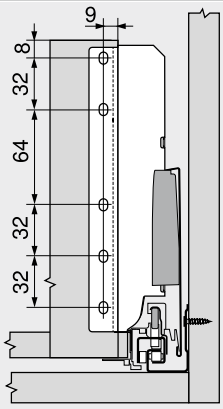


### Recorte – Aglomerado 16 mm

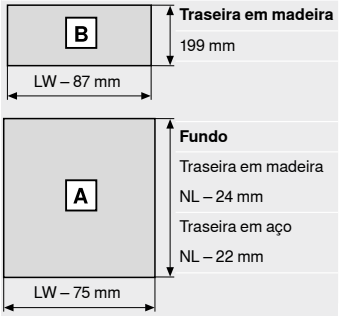


**Traseira em madeira**
199 mm

**Fundo**
Traseira em madeira
NL – 24 mm
Traseira em aço
NL – 22 mm

LW Largura livre do armário
NL Comprimento nominal

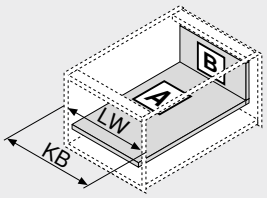


LW Largura livre do armário
KB Largura do armário

### Sumário


| | | | | | |
|---|---|---|---|---|---|
| Sinopse | 291 | Acessórios | 328 | **Montagem, desmontagem e ajuste** | |
| **SERVO-DRIVE** para **LEGRABOX** \| **MERIVOBOX** \| **TANDEMBOX** | 362 | Fixação das guias do armário | 334 | | |
| | | Serviços Blum | 602 | | |
| | | Outras informações técnicas | 708 | URL curto | |
| **TIP-ON BLUMOTION** para **LEGRABOX** \| **MERIVOBOX** \| **TANDEMBOX** | 394 | | | www.blum.com/a350 | |
| **ORGA-LINE** para **TANDEMBOX** | 554 | | | | |
| **CABLOXX** | 594 | | | | |

## Extensão interna – Reling – D – Lateral K

Webcode – Digitar ou clicar no configurador de produtos: DQCBVY



- Com reling simples
- Extensão total oculta e controlada – para um deslizamento suave por toda a vida útil do móvel
- Montagem da frente sem o uso de ferramentas
- Com amortecimento **BLUMOTION** integrado para um fechamento leve e silencioso, compatível com **SERVO-DRIVE**, o sistema elétrico de auxílio de abertura
- Ou com **TIP-ON BLUMOTION**

### Espaço necessário

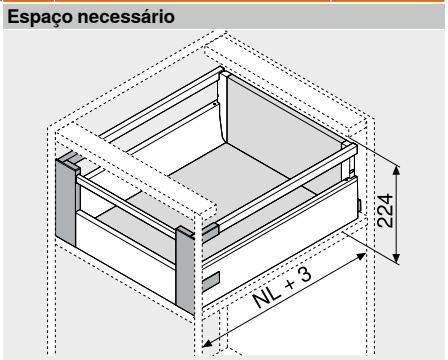


NL Comprimento nominal

### Informações úteis para o pedido

**1 Guias de armários e/d**

| Versão | BLUMOTION | |
|---|---|---|
| Comprimento nominal NL (mm) | Capacidade de carga dinâmica (kg) 30 | 65 |
| 270 | 578.2701M | |
| 300 | 578.3001M | |
| 350 | 578.3501M | |
| 400 | 578.4001M | |
| 450 | 578.4501M | 576.4501M |
| 500 | 578.5001M | 576.5001M |
| 550 | 578.5501M | 576.5501M |
| 600 | 578.6001M | 576.6001M |
| 650 | | 576.6501M |

**2 Kit laterais**

| Altura da lateral (mm) | 115.6 |
|---|---|
| Comprimento nominal NL (mm) | Cor SW \| R9006 |
| 270 | 378K2702SA |
| 300 | 378K3002SA |
| 350 | 378K3502SA |
| 400 | 378K4002SA |
| 450 | 378K4502SA |
| 500 | 378K5002SA |
| 550 | 378K5502SA |
| 600 | 378K6002SA |
| 650 | 378K6502SA |

**Consiste em:**

| | | |
|---|---|---|
| **2a** | 1 x | Lateral e/d |
| **2b** | 2 x | Capas, estampadas com logotipo Blum, impressas individualmente a partir de 1000 pçs |
| **2c** | 2 x | Fixação frontal |
| | | Não necessário para a extensão interna |

**3 Suportes de traseira de madeira e/d**

| Cor | Material | Ref. |
|---|---|---|
| SW \| R9006 | Aço | Z30D000SL |

**4 Kit suportes frontais**

| Cor | Material | Ref. |
|---|---|---|
| SW \| WGR | Matéria plástica | ZIF.76D0 |

**Consiste em:**

| | | |
|---|---|---|
| **4a** | 1 x | Suportes frontais e/d |
| **4e** | 1 x | Peça de apoio – Z31A0008 |
| **4f** | 4 x | Parafusos |
| **4g** | 2 x | Ponteira do reling – ZRG.000R5F |

**5 Peça dianteira sem ranhura**

| Cor | Comprimento (mm)[1] | Ref. |
|---|---|---|
| SW \| R9006 | 1036 | Z31L1036A |

**Recorte** 5 Largura livre do armário LW – 132 mm

[1] Para cortar nas medidas exatas

**7 Reling transversal**

| Cor | Comprimento (mm)[1] | Ref. |
|---|---|---|
| SW \| R9006 | 1046 | ZRG.1046Z |

**Recorte** 7 Largura livre do armário LW – 122 mm

[1] Para cortar nas medidas exatas

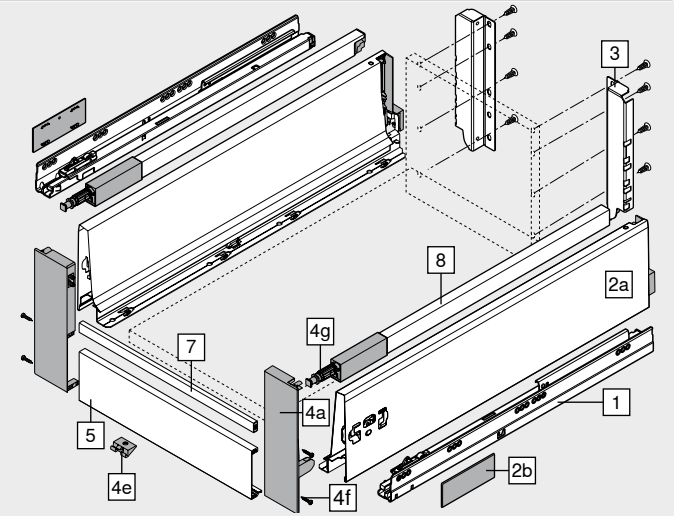


**8 Reling longitudinal e/d**

| Material | Aço | | |
|---|---|---|---|
| Comprimento nominal NL (mm) | Cor SW \| R9006 | | |
| 270 | ZRG.207RSIC | | |
| 300 | ZRG.237RSIC | | |
| 350 | ZRG.287RSIC | | |
| 400 | ZRG.337RSIC | | |
| 450 | ZRG.387RSIC | | |
| 500 | ZRG.437RSIC | | |
| 550 | ZRG.487RSIC | | |
| 600 | ZRG.537RSIC | | |
| 650 | ZRG.587RSIC | | |

| Cor | | Cor | |
|---|---|---|---|
| SW | Branco-seda | WGR | Acinzentado |
| R9006 | RAL 9006 cinza (aluminizado) | | |

## Extensão interna – Reling – D – Lateral K

Webcode – Digitar ou clicar no configurador de produtos: DQCBVY

### Planificação

**Espaço necessário no armário**

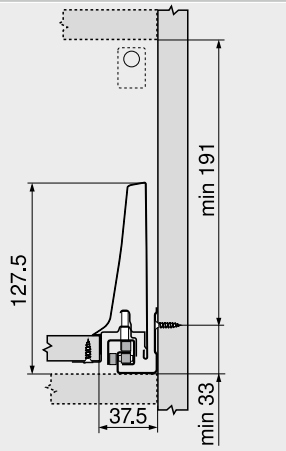


**Medidas de instalação – Parede traseira**

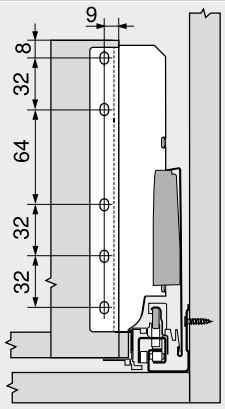


### Recorte – Aglomerado 16 mm

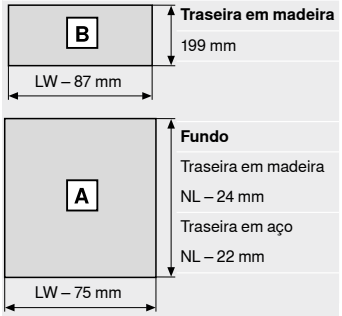


**Traseira em madeira**
199 mm

**Fundo**
Traseira em madeira
NL – 24 mm
Traseira em aço
NL – 22 mm

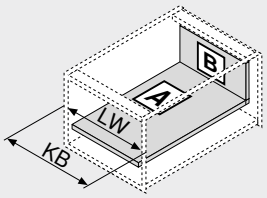


| | |
|---|---|
| LW | Largura livre do armário |
| NL | Comprimento nominal |

| | |
|---|---|
| LW | Largura livre do armário |
| KB | Largura do armário |

### Sumário


| | | | | | |
|---|---|---|---|---|---|
| Sinopse | 291 | Acessórios | 328 | **Montagem, desmontagem e ajuste** | |
| **SERVO-DRIVE** para **LEGRABOX** \| **MERIVOBOX** \| **TANDEMBOX** | 362 | Fixação das guias do armário | 334 | | |
| | | Serviços Blum | 602 | | |
| | | Outras informações técnicas | 708 | URL curto | |
| **TIP-ON BLUMOTION** para **LEGRABOX** \| **MERIVOBOX** \| **TANDEMBOX** | 394 | | | www.blum.com/a350 | |
| **ORGA-LINE** para **TANDEMBOX** | 554 | | | | |
| **CABLOXX** | 594 | | | | |

## Extensão frontal – Reling – C – Moldura em Al

Webcode – Digitar ou clicar no configurador de produtos: DQC7NY



- Com reling simples
- Extensão total oculta e controlada – para um deslizamento suave por toda a vida útil do móvel
- Montagem da frente sem o uso de ferramentas
- Ajuste frontal tridimensional
- Com amortecimento **BLUMOTION** integrado para um fechamento leve e silencioso, compatível com **SERVO-DRIVE**, o sistema elétrico de auxílio de abertura
- Ou com **TIP-ON BLUMOTION**, sistema de auxílio de abertura mecânico para móveis sem puxadores, mas também para móveis com elementos puxadores como diferencial

### Espaço necessário

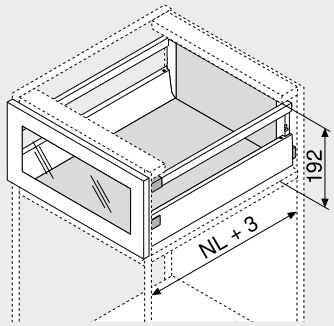


NL Comprimento nominal

### Informações úteis para o pedido

**1 Guias de armários e/d**

| Versão | BLUMOTION | |
|---|---|---|
| Comprimento nominal NL (mm) | Capacidade de carga dinâmica (kg) 30 | 65 |
| 270 | 578.2701M | |
| 300 | 578.3001M | |
| 350 | 578.3501M | |
| 400 | 578.4001M | |
| 450 | 578.4501M | 576.4501M |
| 500 | 578.5001M | 576.5001M |
| 550 | 578.5501M | 576.5501M |
| 600 | 578.6001M | 576.6001M |
| 650 | | 576.6501M |

**2 Kit laterais**

| Altura da lateral (mm) | 83.6 |
|---|---|
| Comprimento nominal NL (mm) | Cor SW \| R9006 |
| 270 | 378M2702SA |
| 300 | 378M3002SA |
| 350 | 378M3502SA |
| 400 | 378M4002SA |
| 450 | 378M4502SA |
| 500 | 378M5002SA |
| 550 | 378M5502SA |
| 600 | 378M6002SA |
| 650 | 378M6502SA |

**Consiste em:**
**2a** 1 x Lateral e/d
**2b** 2 x Capas, estampadas com logotipo Blum, impressas individualmente a partir de 1000 pçs

**3 Suportes de traseira de madeira e/d**

| Cor | Material | | Ref. |
|---|---|---|---|
| SW \| R9006 | Aço | | Z30C000S |

**4 Fixação frontal**

| Tipo de fixação | | Ref. |
|---|---|---|
| Aparafusamento | 2 x | ZSF.35A2 |

**4a Adaptador para moldura de alumínio**[1]

| Cor | Material | | Ref. |
|---|---|---|---|
| NA | Matéria plástica | 2 x | ZRF.2210 |

[1] Utilizar parafuso de cabeça embutida Ø 3.5 mm (Ø da cabeça 7 mm)!

**4g Ponteira do reling**

| Cor | Material | | Ref. |
|---|---|---|---|
| NA | Matéria plástica | 2 x | ZRG.000R5F |

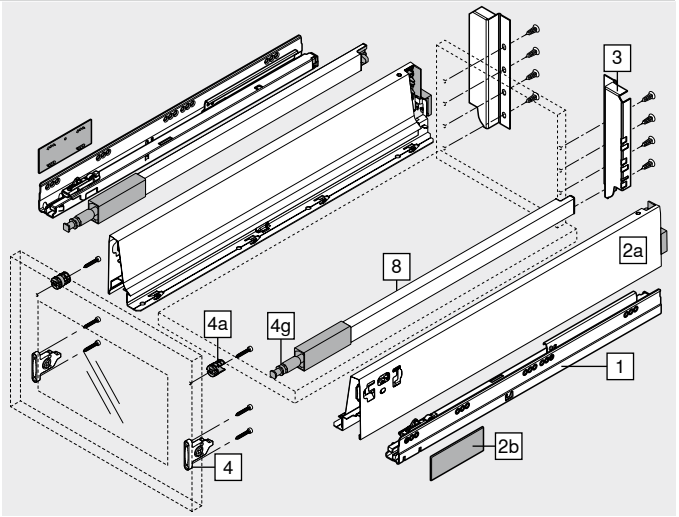


**8 Reling longitudinal e/d**

| Material | Aço | | | |
|---|---|---|---|---|
| Comprimento nominal NL (mm) | Cor SW \| R9006 | | | |
| 270 | ZRG.207RSIC | | | |
| 300 | ZRG.237RSIC | | | |
| 350 | ZRG.287RSIC | | | |
| 400 | ZRG.337RSIC | | | |
| 450 | ZRG.387RSIC | | | |
| 500 | ZRG.437RSIC | | | |
| 550 | ZRG.487RSIC | | | |
| 600 | ZRG.537RSIC | | | |
| 650 | ZRG.587RSIC | | | |

| Cor | | Cor | |
|---|---|---|---|
| SW | Branco-seda | NA | Natural |
| R9006 | RAL 9006 cinza (aluminizado) | | |

## Extensão frontal – Reling – C – Moldura em Al

Webcode – Digitar ou clicar no configurador de produtos: DQC7NY

### Planificação

#### Espaço necessário no armário

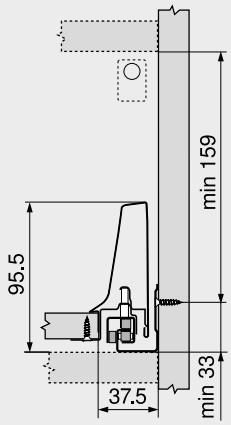


#### Medidas de instalação – Frente – Montagem com parafuso

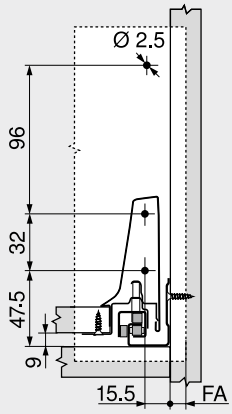


FA Recobrimento frontal

#### Medidas de instalação – Parede traseira

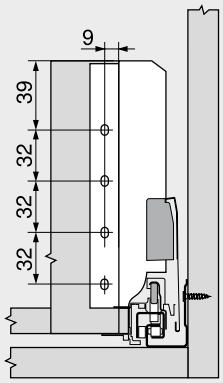


### Recorte – Aglomerado 16 mm

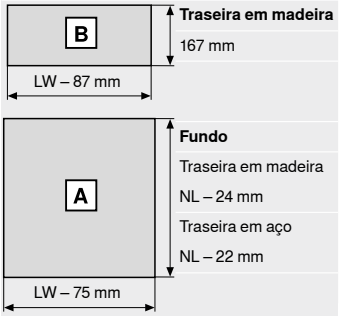


**Traseira em madeira**
167 mm

**Fundo**
Traseira em madeira
NL – 24 mm
Traseira em aço
NL – 22 mm

LW Largura livre do armário
NL Comprimento nominal

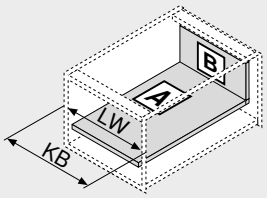


LW Largura livre do armário
KB Largura do armário


**Sumário**

| | | | | | |
|---|---|---|---|---|---|
| Sinopse | 291 | Acessórios | 328 | **Montagem, desmontagem e ajuste** | |
| **SERVO-DRIVE** para **LEGRABOX** \| **MERIVOBOX** \| **TANDEMBOX** | 362 | Fixação das guias do armário | 334 | | |
| | | Serviços Blum | 602 | | |
| | | Outras informações técnicas | 708 | | |
| **TIP-ON BLUMOTION** para **LEGRABOX** \| **MERIVOBOX** \| **TANDEMBOX** | 394 | | | URL curto | |
| | | | | www.blum.com/a350 | |
| **ORGA-LINE** para **TANDEMBOX** | 554 | | | | |
| **CABLOXX** | 594 | | | | |

## Extensão frontal – Reling – D – Moldura em Al

Webcode – Digitar ou clicar no configurador de produtos: DQC8DA



- Com reling simples
- Extensão total oculta e controlada – para um deslizamento suave por toda a vida útil do móvel
- Montagem da frente sem o uso de ferramentas
- Ajuste frontal tridimensional
- Com amortecimento **BLUMOTION** integrado para um fechamento leve e silencioso, compatível com **SERVO-DRIVE**, o sistema elétrico de auxílio de abertura
- Ou com **TIP-ON BLUMOTION**, sistema de auxílio de abertura mecânico para móveis sem puxadores, mas também para móveis com elementos puxadores como diferencial

### Espaço necessário

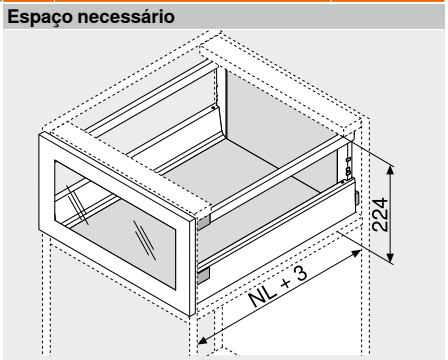


NL Comprimento nominal

### Informações úteis para o pedido

**1 Guias de armários e/d**



| Versão | BLUMOTION | |
|---|---|---|
| Comprimento nominal NL (mm) | Capacidade de carga dinâmica (kg) 30 | 65 |
| 270 | 578.2701M | |
| 300 | 578.3001M | |
| 350 | 578.3501M | |
| 400 | 578.4001M | |
| 450 | 578.4501M | 576.4501M |
| 500 | 578.5001M | 576.5001M |
| 550 | 578.5501M | 576.5501M |
| 600 | 578.6001M | 576.6001M |
| 650 | | 576.6501M |

**2 Kit laterais**



| Altura da lateral (mm) | 83.6 | |
|---|---|---|
| Comprimento nominal NL (mm) | Cor SW \| R9006 | |
| 270 | 378M2702SA | |
| 300 | 378M3002SA | |
| 350 | 378M3502SA | |
| 400 | 378M4002SA | |
| 450 | 378M4502SA | |
| 500 | 378M5002SA | |
| 550 | 378M5502SA | |
| 600 | 378M6002SA | |
| 650 | 378M6502SA | |

**Consiste em:**

**2a** 1 x Lateral e/d

**2b** 2 x Capas, estampadas com logotipo Blum, impressas individualmente a partir de 1000 pçs

**3 Suportes de traseira de madeira e/d**



| Cor | Material | Ref. |
|---|---|---|
| SW \| R9006 | Aço | Z30D000SL |

**4 Fixação frontal**



| Tipo de fixação | | Ref. |
|---|---|---|
| Aparafusamento | 2 x | ZSF.35A2 |

**4a Adaptador para moldura de alumínio**[1]



| Cor | Material | | Ref. |
|---|---|---|---|
| NA | Matéria plástica | 2 x | ZRF.2210 |

[1] Utilizar parafuso de cabeça embutida Ø 3.5 mm (Ø da cabeça 7 mm)!

**4g Ponteira do reling**



| Cor | Material | | Ref. |
|---|---|---|---|
| NA | Matéria plástica | 2 x | ZRG.000R5F |

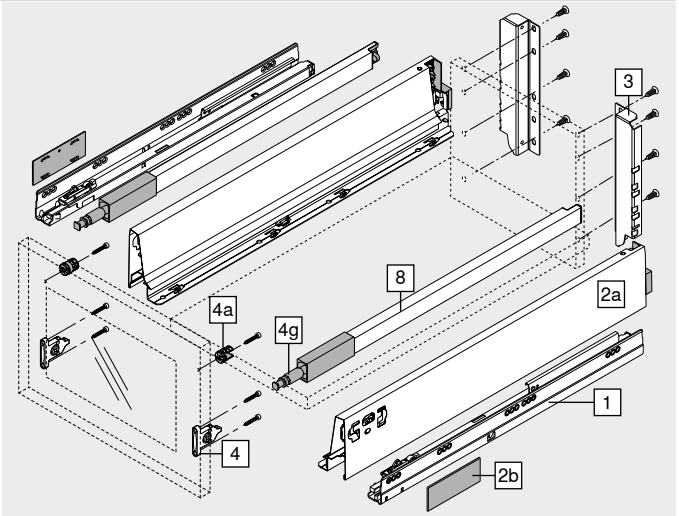


**8 Reling longitudinal e/d**



| Material | Aço | | |
|---|---|---|---|
| Comprimento nominal NL (mm) | Cor SW \| R9006 | | |
| 270 | ZRG.207RSIC | | |
| 300 | ZRG.237RSIC | | |
| 350 | ZRG.287RSIC | | |
| 400 | ZRG.337RSIC | | |
| 450 | ZRG.387RSIC | | |
| 500 | ZRG.437RSIC | | |
| 550 | ZRG.487RSIC | | |
| 600 | ZRG.537RSIC | | |
| 650 | ZRG.587RSIC | | |

| Cor | | Cor | |
|---|---|---|---|
| SW | Branco-seda | NA | Natural |
| R9006 | RAL 9006 cinza (aluminizado) | | |

## Extensão frontal – Reling – D – Moldura em Al

Webcode – Digitar ou clicar no configurador de produtos: DQC8DA

### Planificação

#### Espaço necessário no armário

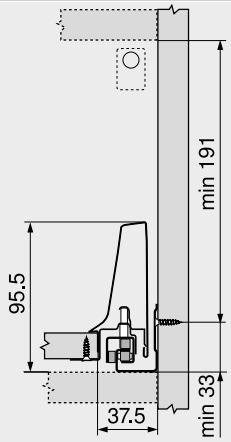


#### Medidas de instalação – Frente – Montagem com parafuso

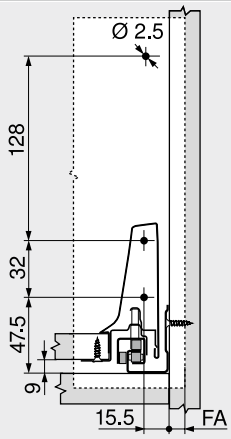


FA Recobrimento frontal

#### Medidas de instalação – Parede traseira

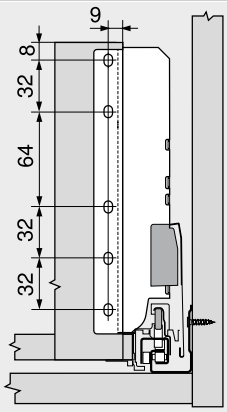


### Recorte – Aglomerado 16 mm

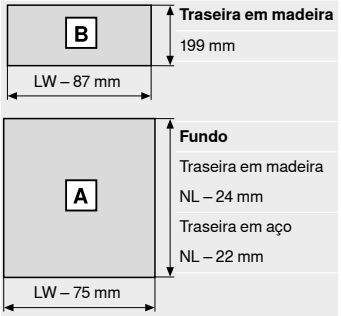


**Traseira em madeira**
199 mm

**Fundo**
Traseira em madeira
NL – 24 mm
Traseira em aço
NL – 22 mm

LW Largura livre do armário
NL Comprimento nominal

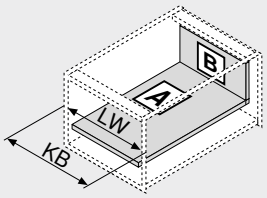


LW Largura livre do armário
KB Largura do armário


**Sumário**

| | | | | | |
|---|---|---|---|---|---|
| Sinopse | 291 | Acessórios | 328 | **Montagem, desmontagem e ajuste** | |
| **SERVO-DRIVE** para **LEGRABOX** \| **MERIVOBOX** \| **TANDEMBOX** | 362 | Fixação das guias do armário | 334 | | |
| | | Serviços Blum | 602 | | |
| | | Outras informações técnicas | 708 | | |
| **TIP-ON BLUMOTION** para **LEGRABOX** \| **MERIVOBOX** \| **TANDEMBOX** | 394 | | | URL curto | |
| | | | | www.blum.com/a350 | |
| **ORGA-LINE** para **TANDEMBOX** | 554 | | | | |
| **CABLOXX** | 594 | | | | |

## Extensão frontal – Reling – C

Webcode – Digitar ou clicar no configurador de produtos: DQC92M



- Pode-se realizar com componentes standard
- Com reling simples
- Extensão total oculta e controlada – para um deslizamento suave por toda a vida útil do móvel
- Montagem da frente sem o uso de ferramentas
- Ajuste frontal tridimensional
- Com amortecimento **BLUMOTION** integrado para um fechamento leve e silencioso, compatível com **SERVO-DRIVE**, o sistema elétrico de auxílio de abertura
- Ou com **TIP-ON BLUMOTION**, sistema de auxílio de abertura mecânico para móveis sem puxadores, mas também para móveis com elementos puxadores como diferencial

### Espaço necessário

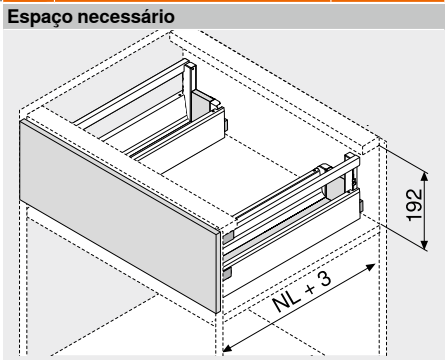


NL Comprimento nominal

### Informações úteis para o pedido

**1 Guias de armários e/d**

| Versão | BLUMOTION | |
|---|---|---|
| Comprimento nominal NL (mm) | Capacidade de carga dinâmica (kg) 30 | 65 |
| 450 | 578.4501M | |
| 500 | 578.5001M | |
| 550 | 578.5501M | |
| 600 | 578.6001M | 576.6001M |
| 650 | | 576.6501M |

**2 Kit laterais – parte externa**

| Altura da lateral (mm) | 83.6 |
|---|---|
| Comprimento nominal NL (mm) | Cor SW \| R9006 |
| 450 | 378M4502SA |
| 500 | 378M5002SA |
| 550 | 378M5502SA |
| 600 | 378M6002SA |
| 650 | 378M6502SA |

**Consiste em:**
**2a** 1 x Lateral e/d
**2b** 2 x Capas, estampadas com logotipo Blum, impressas individualmente a partir de 1000 pçs

**3 Suporte de parede traseira de madeira – pia e/d**

| Cor | Material | Ref. |
|---|---|---|
| SW \| R9006 | Aço | Z30C000S.22 |

**4 Fixação frontal**

| Tipo de fixação | | Ref. |
|---|---|---|
| Fixação p/ pressão | 4 x | ZSF.36A2 |
| **INSERTA** | 4 x | ZSF.39A2 |
| Aparafusamento | 4 x | ZSF.35A2 |

**8 Reling longitudinal e/d**

| Material | Aço |
|---|---|
| Comprimento nominal NL (mm) | Cor SW \| R9006 |
| 450 | ZRG.387RSIC |
| 500 | ZRG.437RSIC |
| 550 | ZRG.487RSIC |
| 600 | ZRG.537RSIC |
| 650 | ZRG.587RSIC |

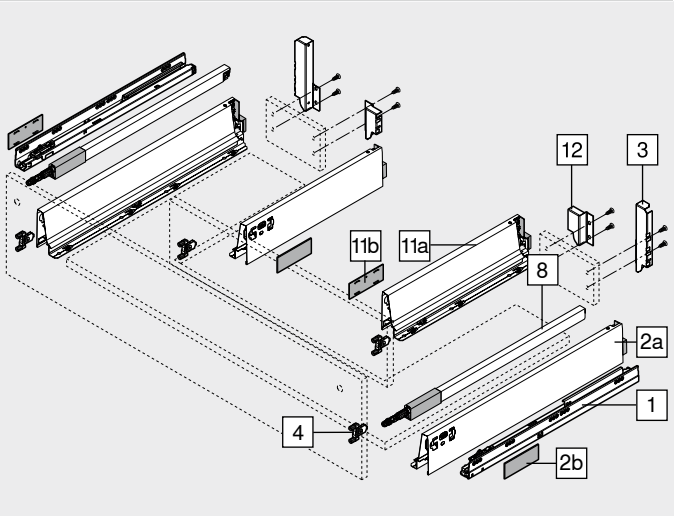


**11 Kit laterais – parte interna**

| Altura da lateral (mm) | 83.6 |
|---|---|
| Comprimento nominal NL (mm)[1] | Cor SW \| R9006 |
| 300 | 378M3002SA |
| 350 | 378M3502SA |
| 400 | 378M4002SA |
| 450 | 378M4502SA |
| 500 | 378M5002SA |

**Consiste em:**
**11a** 1 x Lateral e/d
**11b** 2 x Capas, estampadas com logotipo Blum, impressas individualmente a partir de 1000 pçs
[1] Para um aproveitamento conveniente do espaço disponível, recomendamos Comprimento nominal NL laterais externas (Nº 2) – comprimento nominal NL laterais internas (Nº 11) = mín. 150 mm

**12 Suportes de traseira de madeira e/d**

| Cor | Material | Ref. |
|---|---|---|
| SW \| R9006 | Aço | Z30M000S.04 |

| Cor | | Cor | |
|---|---|---|---|
| SW | Branco-seda | R9006 | RAL 9006 cinza (aluminizado) |

## Extensão frontal – Reling – C

Webcode – Digitar ou clicar no configurador de produtos: DQC92M

### Planificação

#### Espaço necessário no armário

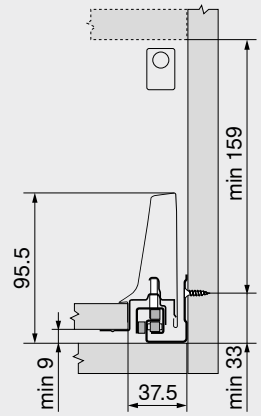


#### Medidas de instalação – Frente – Montagem com parafuso

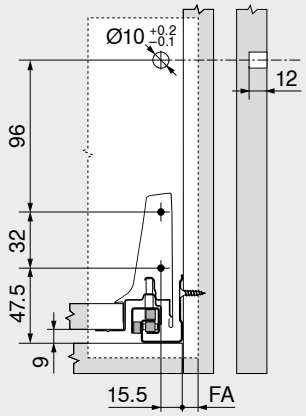


FA Recobrimento frontal

#### Medidas de furação – Frente – Montagem INSERTA | por pressão

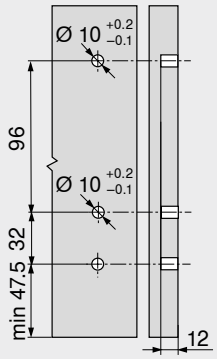


#### Medidas de instalação – Parede traseira

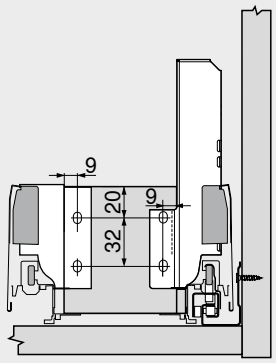


#### Recorte – Aglomerado 16 mm

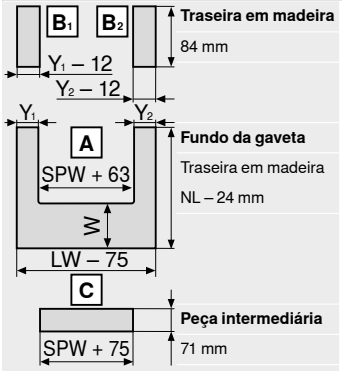


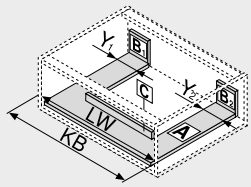


| | |
|---|---|
| LW | Largura livre do armário |
| NL | Comprimento nominal |
| SPW | Largura livre entre as laterais internas |

W = NL lateral – NL lateral interna – 10 mm

| | Y mín. (mm) | Y máx. (mm) |
|---|---|---|
| **BLUMOTION** | 48 | 225 |
| **TIP-ON BLUMOTION** | 75 | 225 |

| | |
|---|---|
| LW | Largura livre do armário |
| KB | Largura do armário |

#### Medidas de furação – Peça intermediária

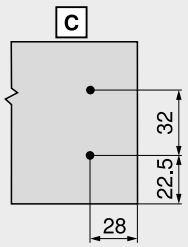


### Sumário


| | | | | | |
|---|---|---|---|---|---|
| Sinopse | 291 | Acessórios | 328 | **Montagem, desmontagem e ajuste** | |
| **SERVO-DRIVE** para **LEGRABOX** \| **MERIVOBOX** \| **TANDEMBOX** | 362 | Fixação das guias do armário | 334 | | |
| | | Serviços Blum | 602 | | |
| | | Outras informações técnicas | 708 | **URL curto** | |
| **TIP-ON BLUMOTION** para **LEGRABOX** \| **MERIVOBOX** \| **TANDEMBOX** | 394 | | | www.blum.com/a350 | |
| **ORGA-LINE** para **TANDEMBOX** | 554 | | | | |
| **CABLOXX** | 594 | | | | |

## Extensão frontal – Reling – D

Webcode – Digitar ou clicar no configurador de produtos: DQC9RY



- Pode-se realizar com componentes standard
- Com reling simples
- Extensão total oculta e controlada – para um deslizamento suave por toda a vida útil do móvel
- Montagem da frente sem o uso de ferramentas
- Ajuste frontal tridimensional
- Com amortecimento **BLUMOTION** integrado para um fechamento leve e silencioso, compatível com **SERVO-DRIVE**, o sistema elétrico de auxílio de abertura
- Ou com **TIP-ON BLUMOTION**, sistema de auxílio de abertura mecânico para móveis sem puxadores, mas também para móveis com elementos puxadores como diferencial

### Espaço necessário

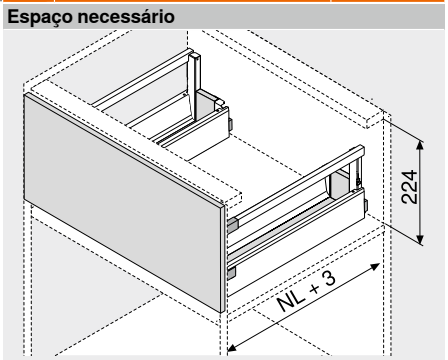


NL Comprimento nominal

### Informações úteis para o pedido

**1 Guias de armários e/d**



| Versão | BLUMOTION | |
|---|---|---|
| Comprimento nominal NL (mm) | Capacidade de carga dinâmica (kg) 30 | 65 |
| 450 | 578.4501M | |
| 500 | 578.5001M | |
| 550 | 578.5501M | |
| 600 | 578.6001M | 576.6001M |
| 650 | | 576.6501M |

**2 Kit laterais – parte externa**



| Altura da lateral (mm) | 83.6 |
|---|---|
| Comprimento nominal NL (mm) | Cor SW \| R9006 |
| 450 | 378M4502SA |
| 500 | 378M5002SA |
| 550 | 378M5502SA |
| 600 | 378M6002SA |
| 650 | 378M6502SA |

**Consiste em:**
**2a** 1 x Lateral e/d
**2b** 2 x Capas, estampadas com logotipo Blum, impressas individualmente a partir de 1000 pçs

**3 Suporte de parede traseira de madeira – pia e/d**



| Cor | Material | Ref. |
|---|---|---|
| SW \| R9006 | Aço | Z30D000S.22 |

**4 Fixação frontal**



| Tipo de fixação | | Ref. |
|---|---|---|
| Fixação p/ pressão | 4 x | ZSF.36A2 |
| **INSERTA** | 4 x | ZSF.39A2 |
| Aparafusamento | 4 x | ZSF.35A2 |

**8 Reling longitudinal e/d**



| Material | Aço |
|---|---|
| Comprimento nominal NL (mm) | Cor SW \| R9006 |
| 450 | ZRG.387RSIC |
| 500 | ZRG.437RSIC |
| 550 | ZRG.487RSIC |
| 600 | ZRG.537RSIC |
| 650 | ZRG.587RSIC |

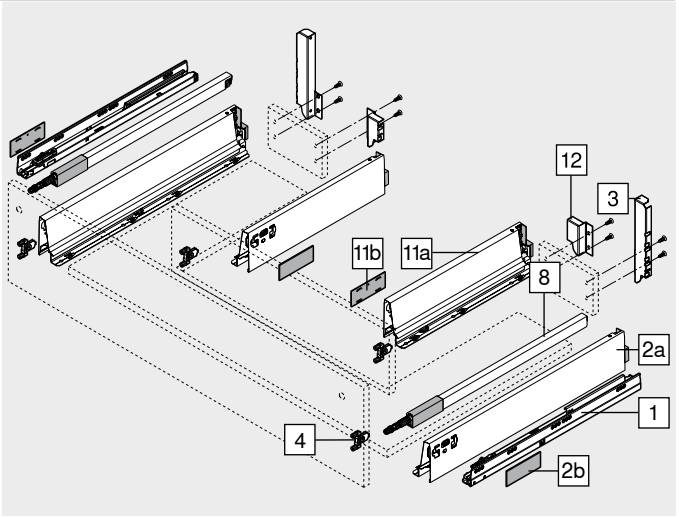


**11 Kit laterais – parte interna**



| Altura da lateral (mm) | 83.6 |
|---|---|
| Comprimento nominal NL (mm)[1] | Cor SW \| R9006 |
| 300 | 378M3002SA |
| 350 | 378M3502SA |
| 400 | 378M4002SA |
| 450 | 378M4502SA |
| 500 | 378M5002SA |

**Consiste em:**
**11a** 1 x Lateral e/d
**11b** 2 x Capas, estampadas com logotipo Blum, impressas individualmente a partir de 1000 pçs
[1] Para um aproveitamento conveniente do espaço disponível, recomendamos Comprimento nominal NL laterais externas (Nº 2) – comprimento nominal NL laterais internas (Nº 11) = mín. 150 mm

**12 Suportes de traseira de madeira e/d**



| Cor | Material | Ref. |
|---|---|---|
| SW \| R9006 | Aço | Z30M000S.04 |

| Cor | | Cor | |
|---|---|---|---|
| SW | Branco-seda | R9006 | RAL 9006 cinza (aluminizado) |

## Extensão frontal – Reling – D

Webcode – Digitar ou clicar no configurador de produtos: DQC9RY

### Planificação

#### Espaço necessário no armário

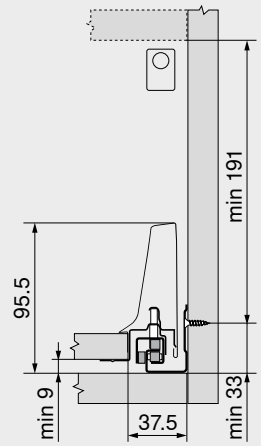


#### Medidas de instalação – Frente – Montagem com parafuso

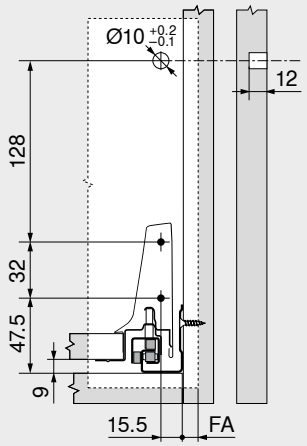


FA Recobrimento frontal

#### Medidas de furação – Frente – Montagem INSERTA | por pressão

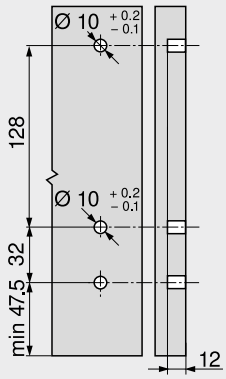


#### Medidas de instalação – Parede traseira

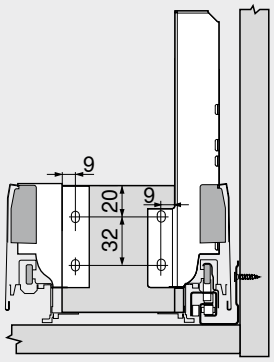


#### Recorte – Aglomerado 16 mm

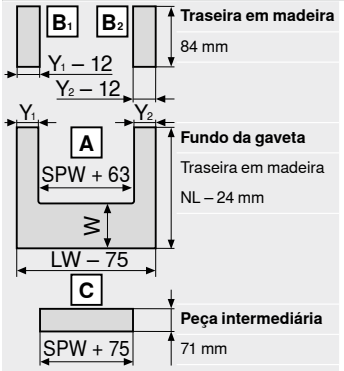


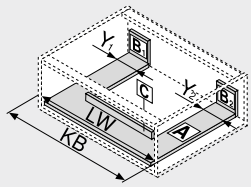


LW Largura livre do armário
NL Comprimento nominal
SPW Largura livre entre as laterais internas

W = NL lateral – NL lateral interna – 10 mm

| | Y mín. (mm) | Y máx. (mm) |
|---|---|---|
| **BLUMOTION** | 48 | 225 |
| **TIP-ON BLUMOTION** | 75 | 225 |

LW Largura livre do armário
KB Largura do armário

#### Medidas de furação – Peça intermediária

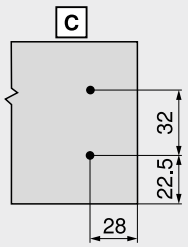


### Sumário


| | | | | | |
|---|---|---|---|---|---|
| Sinopse | 291 | Acessórios | 328 | **Montagem, desmontagem e ajuste** | |
| **SERVO-DRIVE** para **LEGRABOX** \| **MERIVOBOX** \| **TANDEMBOX** | 362 | Fixação das guias do armário | 334 | | |
| | | Serviços Blum | 602 | | |
| | | Outras informações técnicas | 708 | **URL curto** | |
| **TIP-ON BLUMOTION** para **LEGRABOX** \| **MERIVOBOX** \| **TANDEMBOX** | 394 | | | www.blum.com/a350 | |
| **ORGA-LINE** para **TANDEMBOX** | 554 | | | | |
| **CABLOXX** | 594 | | | | |

## SPACE TOWER

Webcode – Digitar ou clicar no configurador de produtos DQGRMM



- O flexível despenseiro com extensões internas; na área superior com prateleira e gaveta interna
- Acesso confortável pelos três lados
- Extensões que abrem individualmente possibilitam uma visibilidade completa e uma retirada por cima
- Poucas forças de ação mesmo em extensões extremamente carregadas
- Paredes laterais e traseiras altas garantem um armazenamento seguro
- As divisões internas **ORGA-LINE** proporcionam ordem e visão geral na extensão
- Dimensões flexíveis de armário podem ser realizadas



### Informações úteis para o pedido

| Recomendação para aplicações | Página |
|---|---|
| Gaveta interna – M | 298 |
| Extensão interna – Reling – C | 306 |
| Extensão interna – Reling – D | 310 |
| **ORGA-LINE** para **TANDEMBOX antaro** – Divisor transversal | 562 |
| **ORGA-LINE** para **TANDEMBOX antaro** – Reling transversal | 563 |
| Dobradiça **CLIP top BLUMOTION** 155° | 84 |

| Recomendação |
|---|
| Largura do armário KB (mm) |
| 275–1200 |

**Planificação**

**Assistência na planificação e pedido**

**URL curto**
**www.blum.com/planningtools**

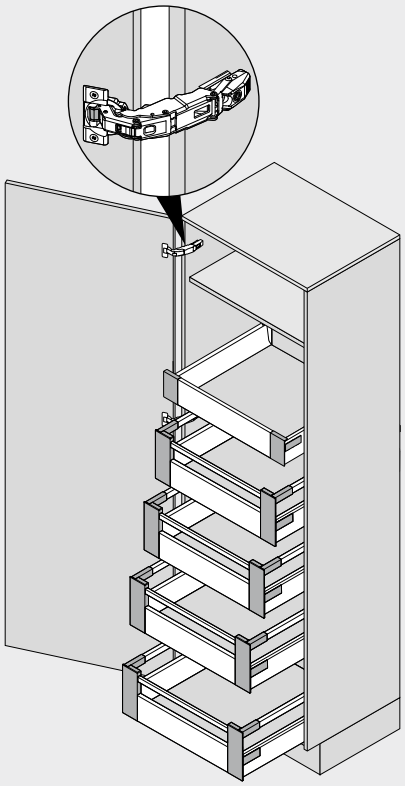

### Sumário


| | | | | | |
|---|---|---|---|---|---|
| Sinopse | 291 | **BLUMOTION** para portas | 176 | **Montagem, desmontagem e ajuste** | |
| **SERVO-DRIVE** para **LEGRABOX** \| **MERIVOBOX** \| **TANDEMBOX** | 362 | Acessórios | 328 | | |
| | | Serviços Blum | 602 | | |
| | | Outras informações técnicas | 708 | **URL curto** | |
| **ORGA-LINE** para **TANDEMBOX** | 554 | | | **www.blum.com/a350** | |
| Dobradiça **CLIP top BLUMOTION** 155° | 84 | | | | |

## SPACE TOWER

Webcode – Digitar ou clicar no configurador de produtos: DQGRMM

**Planificação**

**Recomendação**

**Posicionamento no armário**

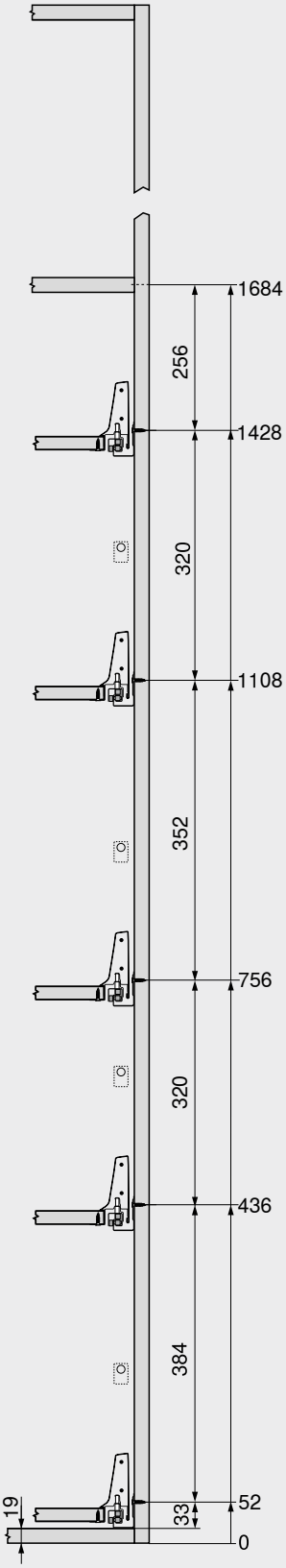


**Medidas de furação – Frente**

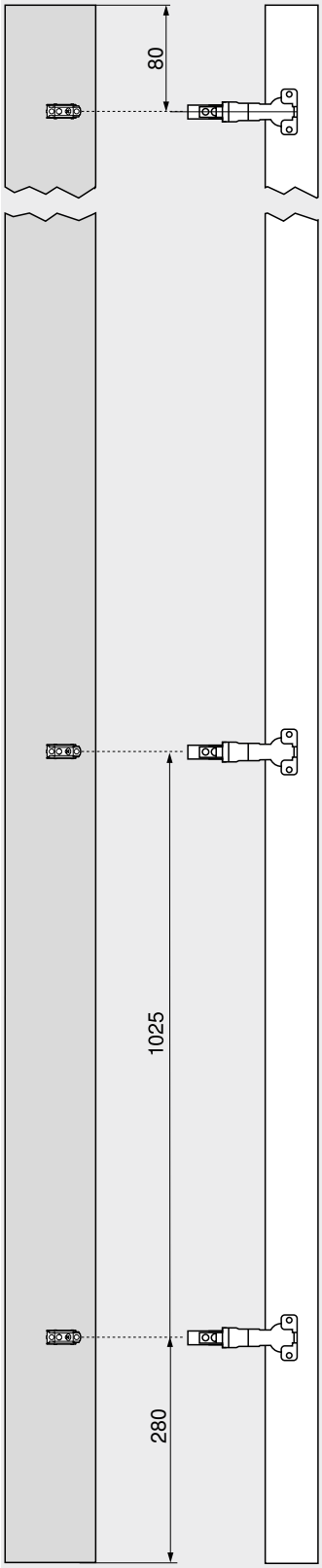


**Medidas de furação – Frente**

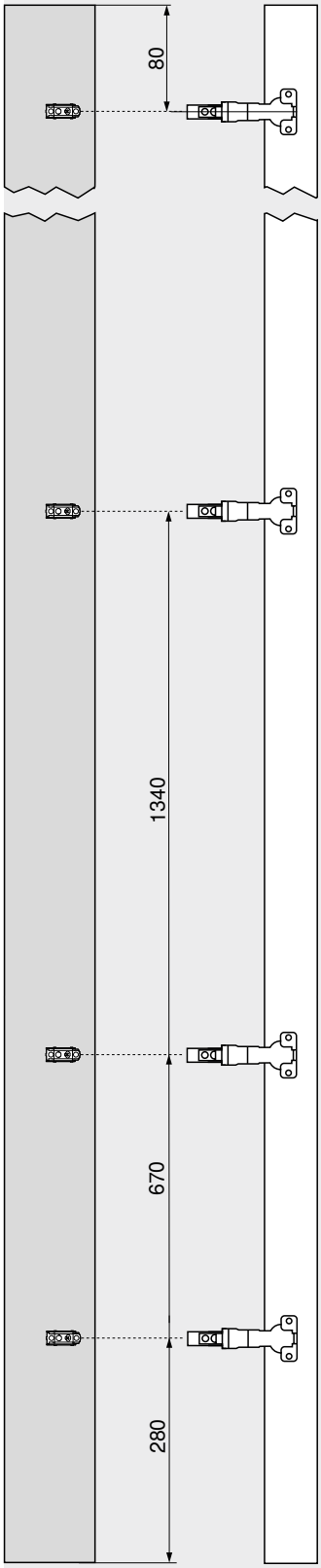


Prática em um armário alto é uma prateleira que fica bem visível na parte dianteira como nível superior.

A gaveta interna facilita o acesso lateral. Se for implementada com uma parede traseira mais alta, o item estocado não cairá para trás.

Um posicionamento diferente de altura das extensões internas no armário permite que também os itens altos tenham espaço suficiente em cima.

A largura do armário KB é utilizada de forma otimizada com a dobradiça **CLIP top BLUMOTION** 155° sem reentrância frontal.

Se a dobradiça for montada acima da extensão, a extensão inferior poderá ser definida bem abaixo. Assim, o último centímetro ainda é transformado em espaço disponível.

**Sumário**

Quantidade de dobradiças 718

## SPACE TWIN

Webcode – Digitar ou clicar no configurador de produtos DQGV5A



- Solução estável graças às guias de armário deslocadas na diagonal
- Com amortecimento integrado **BLUMOTION** para fechamento leve e silencioso
- Alta capacidade de carga dinâmica de 20 kg por armário inferior
- Largura do armário KB 165–250 mm

**Espaço necessário**

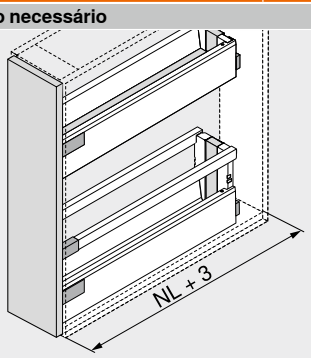


NL Comprimento nominal

**Informações úteis para o pedido**

| Recomendação para aplicações | Página |
|---|---|
| Gaveta – M | 296 |
| Gaveta – K | 300 |
| Extensão frontal – Reling – C | 304 |
| Extensão frontal – Reling – D | 308 |
| Extensão frontal – Reling – D – Lateral K | 312 |

Largura do armário KB (mm)
165–250

**Sumário**


| | |
|---|---|
| Sinopse | 291 |
| **TIP-ON BLUMOTION** para **LEGRABOX** \| **MERIVOBOX** \| **TANDEMBOX** | 394 |
| Acessórios | 328 |
| Serviços Blum | 602 |
| Outras informações técnicas | 708 |
| **Montagem, desmontagem e ajuste** | |


URL curto
www.blum.com/a350

## SPACE TWIN

Webcode – Digitar ou clicar no configurador de produtos DQGV5A

### Planificação

#### Espaço necessário no armário

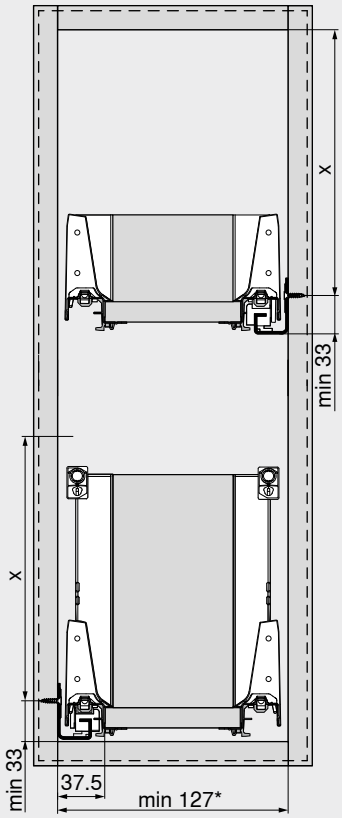


| Altura da instalação | X (mm) |
|---|---|
| M | 65.5 |
| K | 97.5 |
| C | 159 |
| D | 191 |

* 147 mm com **SERVO-DRIVE**

#### Medidas de instalação – Frente

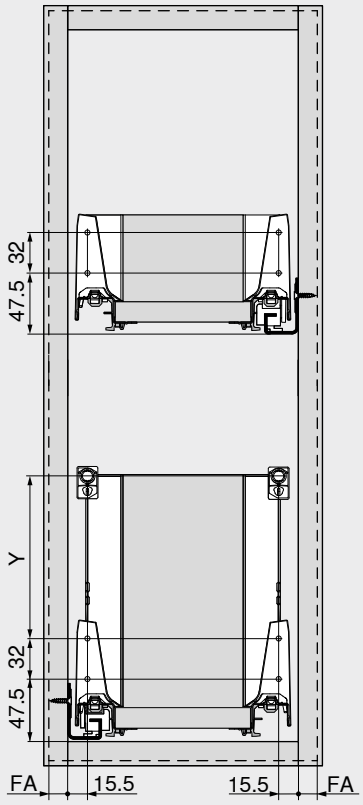


| Altura da instalação | Altura da lateral | Parede lateral | Y (mm) |
|---|---|---|---|
| M | M | – | – |
| K | K | – | 32 |
| C | M | Reling | 96 |
| D | M | Reling | 128 |
| D | K | Reling | 32 + 96 |

FA Recobrimento frontal

## Traseira em aço

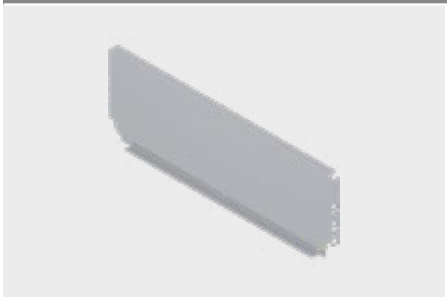

- Para **TANDEMBOX**
- Cor: branco-seda | RAL 9006 cinza (alumínio branco)
- Material: aço

**Informações úteis para o pedido**

| Altura da traseira | Ref. |
|---|---|
| N | ☎ Z30NxxxS.6 |
| M | ☎ Z30MxxxS.6 |
| K | ☎ Z30KxxxS.6 |
| C | ☎ Z30CxxxS.6 |
| D | ☎ Z30DxxxS.6 |

### Planificação

#### Cálculo da largura

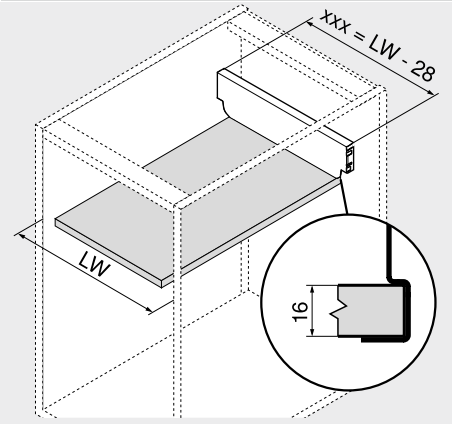


xxx Largura parede traseira
LW Largura livre do armário

**xxx = LW – 28**

**Exemplo**
Altura de parede traseira M
LW = 567 mm
**539 mm** = 567 – 28 mm
**Pedido**
**Z30M539S.6**

#### Recorte – Aglomerado 16 mm

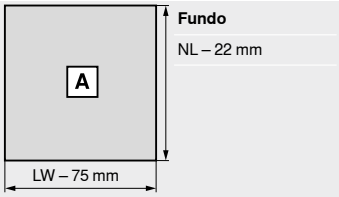


NL Comprimento nominal
LW Largura livre do armário

## Estabilização frente/fundo



- Para a estabilização de frentes altas
- Para o suporte de fundos amplos de gavetas
- Recomendação
  Altura frontal FH < 300 mm:
  Largura do armário KB > 900 mm: 1 pç.
  Altura frontal FH ≥ 300 mm:
  Largura do armário KB < 450 mm: 1 pç.
  Largura do armário KB ≥ 450 mm: 2 pç.
  Largura do armário KB > 900 mm: 3 pç.

**Informações úteis para o pedido**

| Tipo de fixação | Cor | Ref. |
|---|---|---|
| EXPANDO | RAL 7037 cinza | Z96.10E1 |

### Planificação

#### Espaço necessário no armário

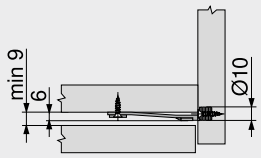


#### Medidas de furação – Frente

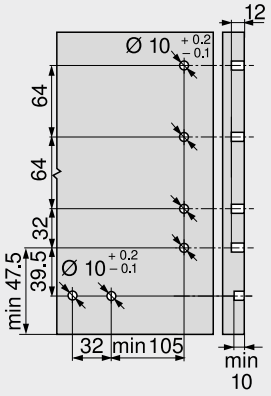

## Estabilização lateral – Montada para cima

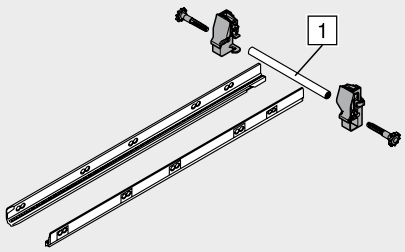


- Estabilização adicional de extensões frontais extra-largas
- Recomendação: larguras de armário KB 900–1200 mm
- Ondulados de alumínio ideais para KB até 1200 mm, para cortar no comprimento
- Ideal para o emprego com **SERVO-DRIVE**

**Informações úteis para o pedido**

| Comprimento nominal NL (mm) | Ref. |
|---|---|
| 450 | ZST.450BA |
| 500 | ZST.500BA |
| 550 | ZST.550BA |
| 600 | ZST.600BA |
| 650 | ZST.650BA |

**Recorte**

**1** Largura livre do armário LW – 86 mm

### Planificação

**Espaço necessário no armário**

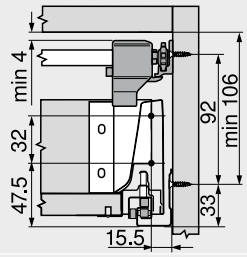


Altura M

**Espaço necessário no armário**

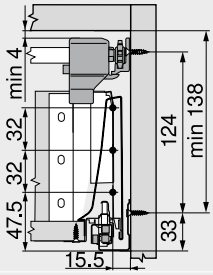


Altura K

**Espaço necessário no armário**

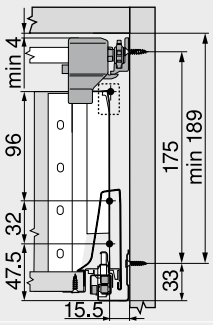


Altura C

**Espaço necessário no armário**

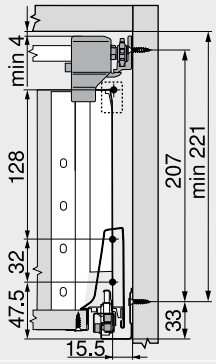


Altura D

**Distância entre furos – Estabilização lateral**

**Comprimento nominal NL (mm)**

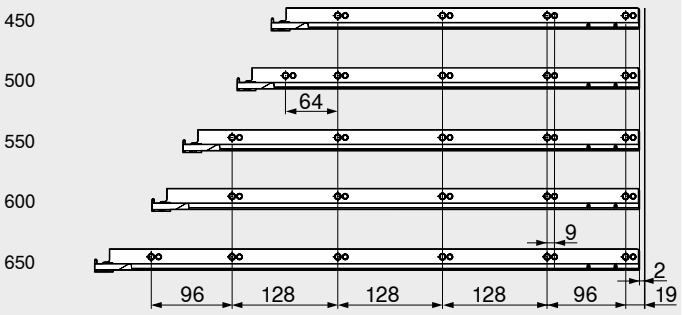


Prof. livre no armário LT mín. = compr. nominal NL + 3 mm

**Sumário**


| | |
|---|---|
| Sinopse | 291 |
| Serviços Blum | 602 |
| Outras informações técnicas | 708 |


**Montagem, desmontagem e ajuste**

**URL curto**

**www.blum.com/a350**

## Suporte de reling flexível

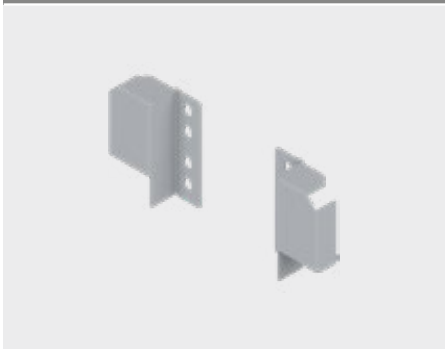

- Cor: branco-seda | RAL 9006 cinza (alumínio branco)
- Material: aço

| Informações úteis para o pedido | |
|---|---|
| **Versão** | **Ref.** |
| Esquerda \| Direita | ZRR.5200 |

### Planificação

#### Espaço necessário no armário

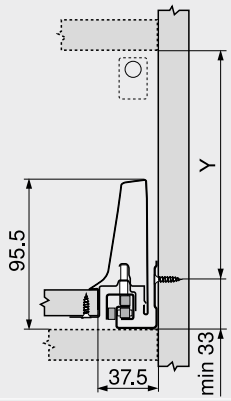


Posicionamento livre
Y = X – 4 mm
X Altura da traseira

#### Medidas de instalação – Frente – Montagem com parafuso

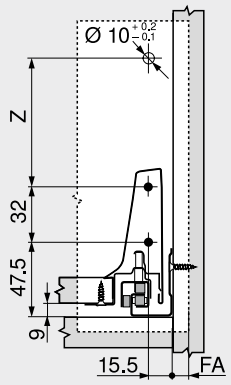


Posicionamento livre
Z = X – 71 mm
X Altura da traseira
FA Recobrimento frontal

#### Medidas de instalação – Parede traseira

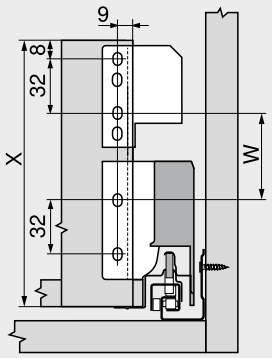


Posicionamento livre
W = X – 103 mm
X Altura da traseira

#### Espaço necessário no armário

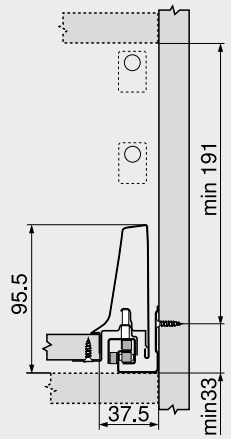


Altura D – Reling duplo (suporte de parede traseira de madeira altura B)

#### Medidas de instalação – Frente – Montagem com parafuso

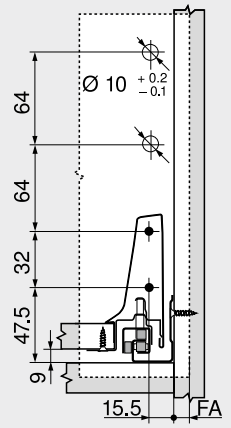


Altura D – Reling duplo (suporte de parede traseira de madeira altura B)
FA Recobrimento frontal

#### Medidas de instalação – Parede traseira

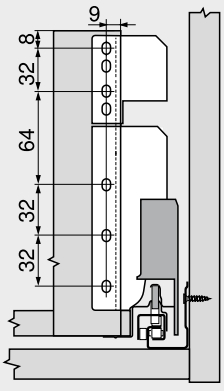


Altura D – Reling duplo (suporte de parede traseira de madeira altura B)


| Sumário | |
|---|---|
| Sinopse | 291 |
| Serviços Blum | 602 |
| Outras informações técnicas | 708 |

## Suporte de parede traseira de madeira altura B



- Para **TANDEMBOX**
- Cor: branco-seda | RAL 9006 cinza (alumínio branco)
- Material: aço

**Informações úteis para o pedido**

| Altura da traseira | Ref. |
|---|---|
| B | Z30B000S.04 |
| **Recorte** | |
| **Traseira em madeira** | |
| Altura | 135 mm |
| Largura | Largura livre do armário LW – 87 mm |

### Planificação

**Espaço necessário no armário**

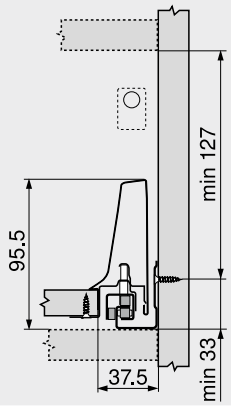


**Medidas de instalação – Frente – Montagem com parafuso**

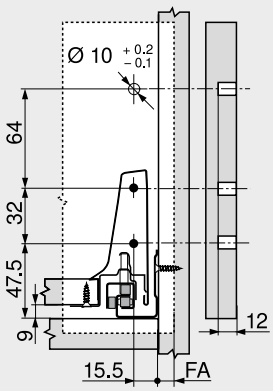


FA Recobrimento frontal

**Medidas de instalação – Parede traseira**

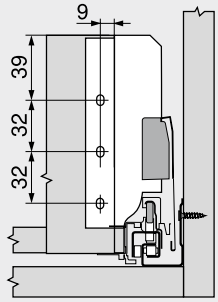


**Sumário**


| | |
|---|---|
| Sinopse | 291 |
| Serviços Blum | 602 |
| Outras informações técnicas | 708 |

## Parafuso autoatarraxante – Ø 3.5 mm




- Cor: niquelado
- Material: aço

**Informações úteis para o pedido**

| Comprimento X (mm) | Diâmetro (mm) | Ref. |
|---|---|---|
| 15.0 | Ø 3.5 | 609.1500 |
| 17.0 | | 609.1700 |

## Parafuso Euro – Ø 6.0 mm

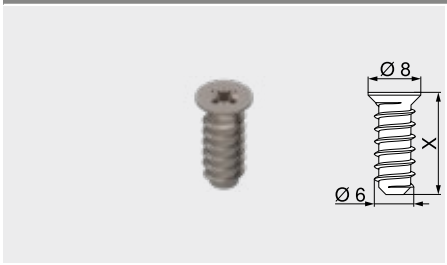


- Diâmetro de perfuração Ø 5 mm
- Cor: niquelado
- Material: aço

**Informações úteis para o pedido**

| Comprimento X (mm) | Diâmetro (mm) | Ref. |
|---|---|---|
| 10.0 | Ø 6.0 | 661.1000.HG |
| 11.5 | | 661.1150.HG |
| 13.0 | | 661.1300.HG |
| 14.5 | | 661.1450.HG |
| 20.0 | | 661.2000.HG |

## Broca de centrar



- Para a furação preliminar para parafusos autoatarraxantes Ø 3.5 mm
- Profundidade da furação até 8 mm
- Material: aço, temperado

**Informações úteis para o pedido**

| Designação | Diâmetro (mm) | Ref. |
|---|---|---|
| Broca de centrar | Ø 2.7 | M01.ZZ03.01 |
| Broca suplementar | | M01.ZZB3 |

## Amortecedor adesivo

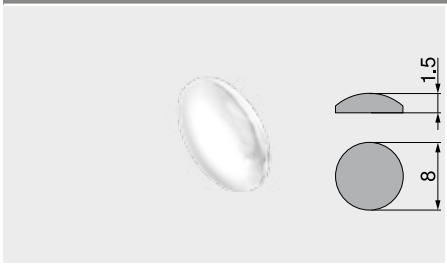


- Para amortecer ruídos
- Cor: branco natural
- Material: matéria plástica

**Informações úteis para o pedido**

| Diâmetro (mm) | Ref. |
|---|---|
| Ø 8.0 | 993.710 |

## Amortecedor para embutir

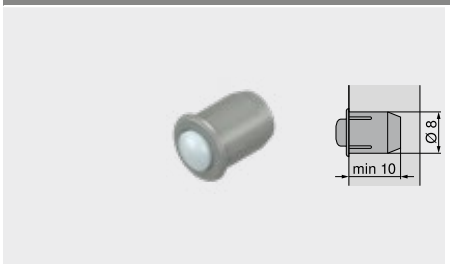


- Para amortecer ruídos
- Em 2 peças
- Cor: RAL 9006 cinza
- Material: matéria plástica

**Informações úteis para o pedido**

| Diâmetro (mm) | Ref. |
|---|---|
| Ø 8.0 | 993.706 |

## Chave Phillips



- Cabo laranja com impressão Blum
- Cor: preto/laranja
- Material: matéria plástica/aço

| Informações úteis para o pedido | | |
|---|---|---|
| **Porta-ferramentas** | **Comprimento total (mm)** | **Ref.** |
| Pozidriv PZ 2 | 210 | **303.756.1** |

## Chave de fenda



- Cabo laranja com impressão Blum
- Cor: preto/laranja
- Material: matéria plástica/aço

| Informações úteis para o pedido | | |
|---|---|---|
| **Porta-ferramentas** | **Comprimento total (mm)** | **Ref.** |
| Tamanho 1 | 200 | **314.928.1** |

**Guia do armário – 578 – 30 kg**

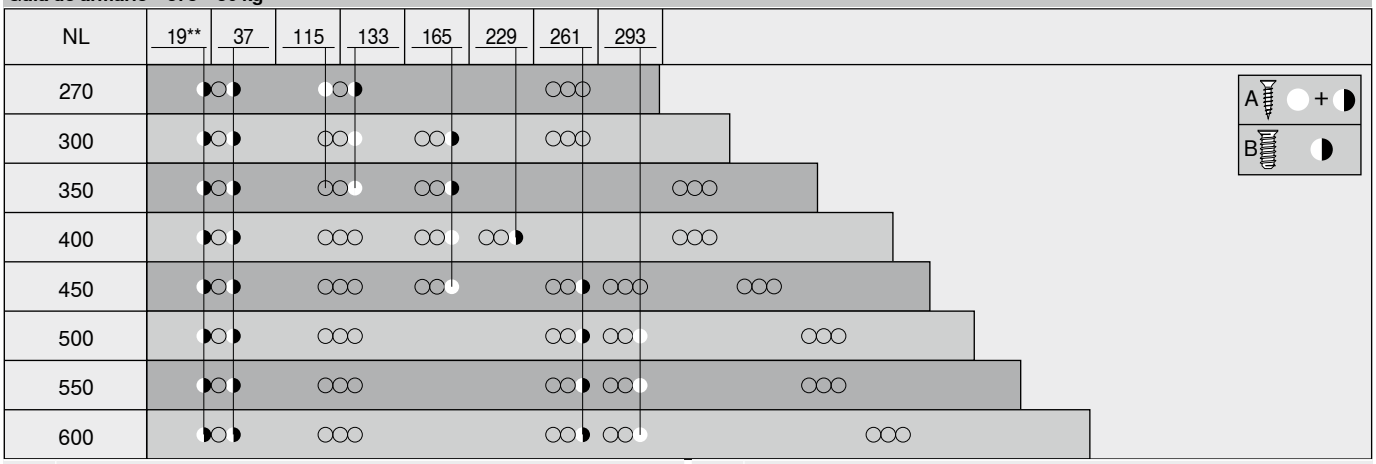


| | | | |
|---|---|---|---|
| NL | Comprimento nominal | ** | Opcional para alta estabilidade |
| A | Parafuso autoatarraxante Ø 4 x 15 mm | | Pode ser substituído por parafuso autoatarraxante Ø 4 x 15 mm |
| B | Parafuso Euro Ø 6 x 14.5 mm, ref. 661.1450.HG | | |

**Guia do armário – 576 – 65 kg**

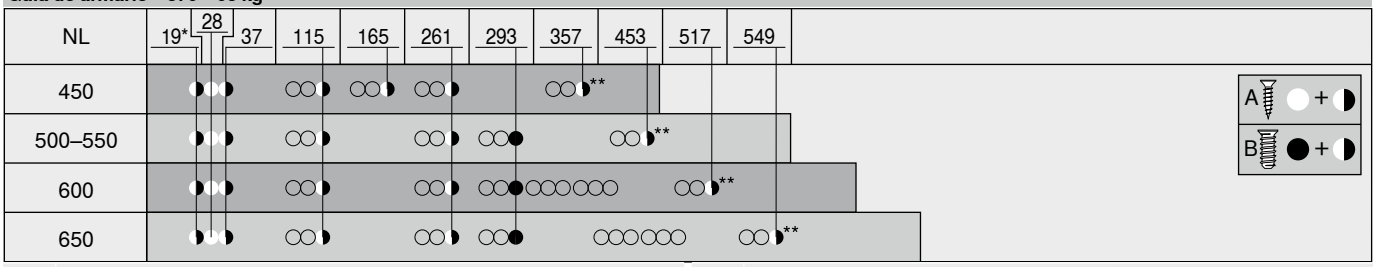


| | | | |
|---|---|---|---|
| NL | Comprimento nominal | * | Pode ser substituído por parafuso autoatarraxante Ø 4 x 15 mm |
| A | Parafuso autoatarraxante Ø 4 x 15 mm | ** | Opcional para alta estabilidade |
| B | Parafuso Euro Ø 6 x 14.5 mm, ref. 661.1450.HG | | Pode ser substituído por parafuso autoatarraxante Ø 4 x 15 mm |

## A linha versátil – Redonda e ainda muito mais

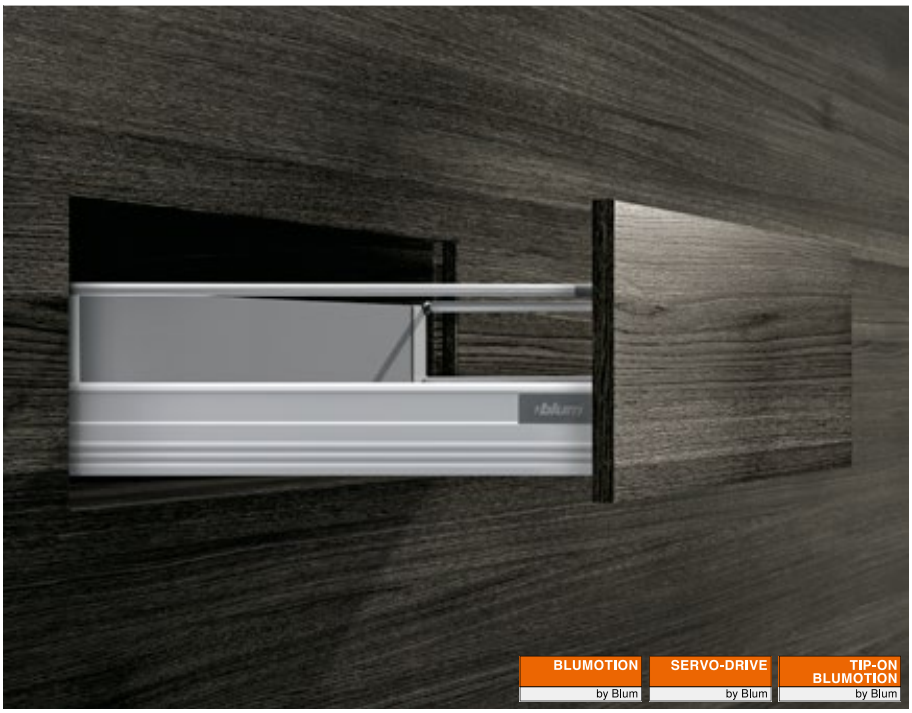


**TANDEMBOX plus** oferece a solução adequada para muitas aplicações. Seja o reling simples redondo ou o compartimento fechado, a **TANDEMBOX plus** convence pelo design sóbrio e por um flexível programa de peças e cores.

Os diferentes sistemas de abertura também podem ser aí combinados de acordo com o gosto. **SERVO-DRIVE**, sistema elétrico de auxílio de abertura em combinação com o **BLUMOTION**, ou **TIP-ON BLUMOTION**, sistema de auxílio de abertura mecânico, combinado com **BLUMOTION**.





O reling redondo e o design simples são características da linha do programa **TANDEMBOX**, que vem se comprovando ao longo de muitos anos. O compartimento fechado pode ser realizado com uma **BOXSIDE** parede dupla.



Há muitos anos **TANDEMBOX** vem convencendo pelo alto conforto de manuseio e um design versátil. Uma reformulação técnica permite uma abertura ainda mais confortável, uma estabilidade visivelmente maior e um deslizamento suave otimizado.



Para uma fácil seleção de produtos e pedidos do programa disponível, utilize nosso configurador de produtos.

**URL curto**
**www.blum.com/configurator**

| Aplicações | kg | Espaço necessário Altura (mm) | Webcode | Página |
|---|---|---|---|---|
| **Armário standard** | | | | |
| **Gaveta** | | | | |
|  Gaveta – N | 30 | 81.5 | DQCCLA | |
|  Gaveta – M | 30<br>65 | 96.5 | DQCDAM | |
| **Extensão frontal** | | | | |
|  Extensão frontal – Reling – B | 30<br>65 | 160 | DQCGTA | |
|  Extensão frontal – Reling – D<br>**BOXSIDE** possível | 30<br>65 | 224 | DQCHIM | |
| **Armário de canto** | | | | |
|  **SPACE CORNER** com **SYNCROMOTION** | 65 | | | ☎ |
| **Armário para pia** | | | | |
| **Extensão frontal** | | | | |
|  Extensão frontal – Reling – D<br>**BOXSIDE** possível | 30<br>65 | 224 | DQCI7Y | |
| **Despenseiro** | | | | |
|  **SPACE TOWER**<br>Largura de armário KB 275–1200 mm | 30<br>65 | | DQGSBY | |
| **Armários estreitos** | | | | |
|  **SPACE TWIN**<br>Largura do armário KB 165–250 mm | 20 | | DQGVUM | |

| Aplicações | kg | Espaço necessário Altura (mm) | Webcode | Página |
|---|---|---|---|---|
| **Gaveta interna** | | | | |
|  Gaveta interna – M | 30<br>65 | 105 | DQCFEM | |
| **Extensão interna** | | | | |
|  Extensão interna – Reling – B | 30<br>65 | 160 | DQCIXA | |
|  Extensão interna – Reling – D<br>**BOXSIDE** possível | 30<br>65 | 224 | DQCJMM | |

kg Capacidade de carga dinâmica

Webcode – Digitar ou clicar no configurador de produtos

**@ | ☎ Verificar disponibilidade do produto**

**Configurador de produtos**

**URL curto**

**www.blum.com/configurator**

## Simples. Bom. Comprovado.




Gavetas **METABOX** são compostas por apenas alguns componentes. Realize as mais diversas aplicações com os comprovados sistemas box. Materiais estáveis e processamento cuidadoso garantem melhores valores de estabilidade – até uma carga dinâmica máxima de 25 kg.

A função **BLUMOTION**, milhões de vezes comprovada, também é opcional para a extensão parcial **METABOX**. Independentemente do impulso aplicado ou do peso dos itens estocados. Especialmente prático e econômico: até uma largura de armário KB de 900 mm, basta somente uma unidade **BLUMOTION**.



Altura da lateral N = 54 mm



Altura da lateral M = 86 mm



Altura da lateral K = 118 mm



Altura da lateral H = 150 mm



**METABOX BLUMOTION** garante um fechamento leve e silencioso.





Para uma fácil seleção de produtos e pedidos do programa disponível, utilize nosso configurador de produtos.

**URL curto**
**www.blum.com/configurator**

## Sistemas box


Imagem simbólica

| | |
|---|---|
| Sistemas box | 194 |
| **LEGRABOX** | 196 |
| **MERIVOBOX** | 250 |
| **TANDEMBOX antaro** | 290 |
| **TANDEMBOX plus** | 336 |

## Sinopse


Imagem simbólica

| | |
|---|---|
| Sinopse – Aplicações | 340 |

## Acessórios


Imagem simbólica

| | | | |
|---|---|---|---|
| **BLUMOTION** para **METABOX 320** | 357 | **POSISTOP** | 355 |
| Segurança para crianças | 354 | **METAFILE** – Arquivo suspenso | 356 |
| Curva bloqueadora | 354 | Parafusos | 357 |
| Peças distanciadoras | 355 | Chave de fendas | 358 |
| Perfil do fundo | 355 | **ORGA-LINE** – Reling | 359 |
| Segurança antidesenganche | 355 | **ORGA-LINE** – **BOXSIDE** | 360 |

## Fixação das guias do armário



Imagem simbólica

| | |
|---|---|
| Guia do armário – 320 – 25 kg | 361 |

## Montagem, desmontagem e ajuste


Imagem simbólica

**Montagem, desmontagem e ajuste**

**URL curto**
**www.blum.com/a390**


**Pictogramas**

Artigos somente sob consulta

Webcode – Digitar ou clicar no configurador de produtos

3

## Extensão parcial

| Aplicações | | kg | Espaço necessário Altura (mm) | Webcode | Página |
|---|---|---|---|---|---|
| **Gaveta** | | | | | |
|  | Gaveta – N | 25 | 78 | DQCKBY | 342 |
|  | Gaveta – M | 25 | 110 | DQCL1A | 344 |
|  | Gaveta – K | 25 | 142 | DQCLQM | 346 |
|  | Gaveta – H | 25 | 174 | DQCMFY | 348 |
| **Extensão frontal** | | | | | |
|  | Extensão frontal – Reling – B | 25 | 175 | DQCPYM | 350 |
|  | Extensão frontal – Reling – D<br>**BOXSIDE** possível | 25 | 239 | DQCQNY | 352 |

| Aplicações | | kg | Espaço necessário Altura (mm) | Webcode | Página |
|---|---|---|---|---|---|
| **Gaveta interna** | | | | | |
|  | Gaveta interna – N | 25 | 81 | DQCN5A | 342 |
|  | Gaveta interna – M | 25 | 113 | DQCNUM | 344 |
|  | Gaveta interna – K | 25 | 145 | DQCOJY | 346 |
|  | Gaveta interna – H | 25 | 177 | DQCP9A | 348 |

kg Capacidade de carga dinâmica

Webcode – Digitar ou clicar no configurador de produtos

## Gaveta | Gaveta interna – N

| Webcode | | |
|---|---|---|
| | Gaveta | DQCKBY |
| | Gaveta interna | DQCN5A |



- Extensão parcial
- Corrediça com roldanas em matéria plástica
- Capacidade de carga din. 25 kg
- Técnica de fechamento automático **BLUMATIC**
- Ajuste frontal bidimensional
- Compatível com **BLUMOTION** para **METABOX 320**

### Espaço necessário

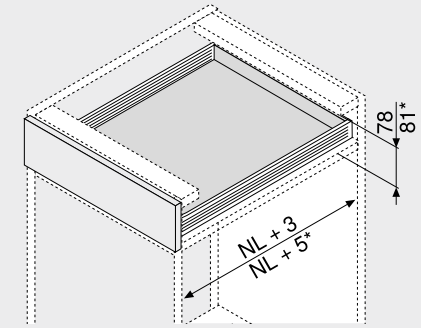


| | |
|---|---|
| NL | Comprimento nominal |
| * | Gaveta interna |

### Informações úteis para o pedido

■ Gaveta □ Gaveta interna

**1 ■□ Guias de armários e laterais e/d**



| | |
|---|---|
| Altura da lateral (mm) | 54 |
| Cor[1] | R9001 |

| Comprimento nominal NL (mm) | Versão parafuso | Versão encaixe |
|---|---|---|
| 270 | 320N2700C | 320N2700C15 |
| 350 | 320N3500C | 320N3500C15 |
| 400 | 320N4000C | 320N4000C15 |
| 450 | 320N4500C | 320N4500C15 |
| 500 | 320N5000C | 320N5000C15 |
| 550 | 320N5500C | 320N5500C15 |

[1] Outras cores sob consulta (branco ou cinza)

**2c ■ Fixação frontal-standard**



| Tipo de fixação | | Ref. |
|---|---|---|
| Fixação p/ pressão | [1] | ZSF.1610 |
| Aparafusamento | [1] | ZSF.1510 |

[1] Encomendar e/d

**3 □ Suporte frontal para gaveta interna**



| Cor | Material | Ref. |
|---|---|---|
| R9001 | Matéria plástica [1] | ZIF.3010 |

[1] Encomendar e/d

### Acessórios

**6 ■□ BLUMOTION para METABOX 320**



| Cor[1] | Material | Ref. |
|---|---|---|
| WGR \| R9001 | Matéria plástica | Z70.0320 |

[1] Outras cores para dispositivo de engate sob consulta (branco ou cinza)

| Cor | | Cor | |
|---|---|---|---|
| R9001 | RAL 9001 branco-creme | WGR | Acinzentado |

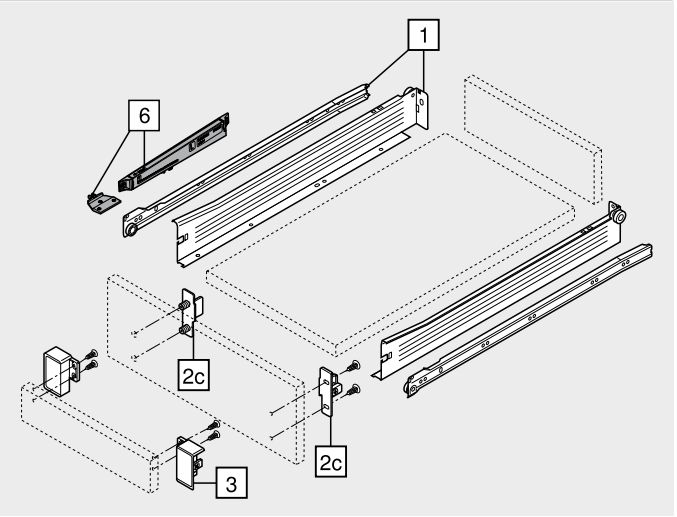

## Gaveta | Gaveta interna – N

Webcode | Gaveta DQCKBY | Gaveta interna DQCN5A

### Planificação

#### Espaço necessário no armário

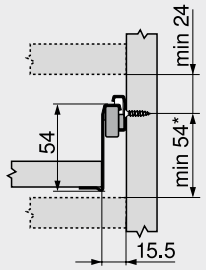


* +2 mm com **BLUMOTION**
* +3 mm para gaveta interna com **BLUMOTION**

#### Medidas de instalação – Frente – Montagem com parafuso

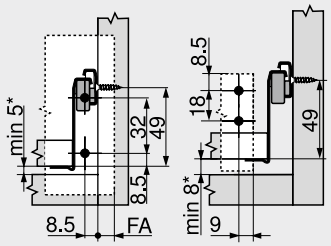


Gaveta Gaveta interna
FA Recobrimento frontal
* +2 mm com **BLUMOTION**
* +3 mm para gaveta interna com **BLUMOTION**

#### Medidas de furação – Frente – Montagem por pressão

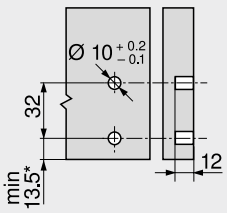


Gaveta
* +2 mm com **BLUMOTION**
* +3 mm para gaveta interna com **BLUMOTION**

#### Medidas de instalação – Parede traseira

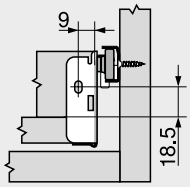


#### Recorte – Aglomerado 16 mm

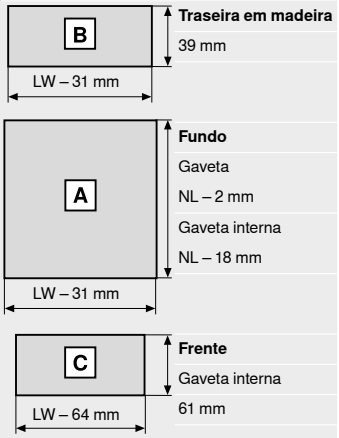


**Traseira em madeira**
39 mm

**Fundo**
Gaveta
NL – 2 mm
Gaveta interna
NL – 18 mm

**Frente**
Gaveta interna
61 mm

LW Largura livre do armário
NL Comprimento nominal

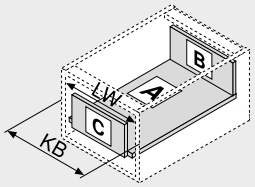


LW Largura livre do armário
KB Largura do armário

#### Fundo – Versão encaixe

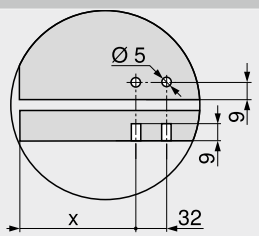


| | X (mm) |
|---|---|
| Gaveta | 69 |
| Gaveta interna | 53 |

### Sumário


| | |
|---|---|
| Sinopse | 339 |
| Acessórios | 354 |
| **BLUMOTION** para **METABOX 320** | 357 |
| Fixação das guias do armário | 361 |
| Serviços Blum | 602 |
| Outras informações técnicas | 708 |

**Montagem, desmontagem e ajuste**

URL curto
www.blum.com/a390

## Gaveta | Gaveta interna – M

Webcode: Gaveta DQCL1A | Gaveta interna DQCNUM



- Extensão parcial
- Corrediça com roldanas em matéria plástica
- Capacidade de carga din. 25 kg
- Técnica de fechamento automático **BLUMATIC**
- Ajuste frontal bidimensional
- Compatível com **BLUMOTION** para **METABOX 320**

### Espaço necessário

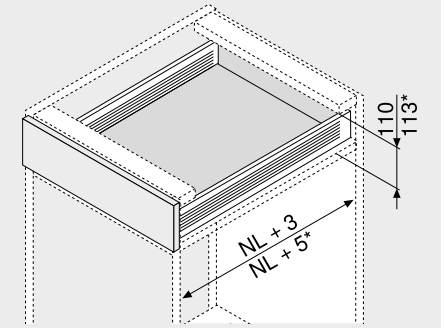


| | |
|---|---|
| NL | Comprimento nominal |
| * | Gaveta interna |

### Informações úteis para o pedido

■ Gaveta □ Gaveta interna

**1 ■□ Guias de armários e laterais e/d**

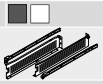

| | |
|---|---|
| Altura da lateral (mm) | 86 |
| Cor[1] | R9001 |

| Comprimento nominal NL (mm) | Versão parafuso | Versão encaixe |
|---|---|---|
| 270 | 320M2700C | 320M2700C15 |
| 350 | 320M3500C | 320M3500C15 |
| 400 | 320M4000C | 320M4000C15 |
| 450 | 320M4500C | 320M4500C15 |
| 500 | 320M5000C | 320M5000C15 |
| 550 | 320M5500C | 320M5500C15 |

[1] Outras cores sob consulta (branco ou cinza)

**2a ■ Fixação frontal CLIP**



| Tipo de fixação | | Ref. |
|---|---|---|
| EXPANDO | [1] | ZSF.130E |
| Fixação p/ pressão | [1] | ZSF.1300 |
| Aparafusamento | [1] | ZSF.1200 |

[1] Encomendar e/d

**2b ■ Capas para 2a[2]**



| Cor | Material | | Ref. |
|---|---|---|---|
| R9001 | Matéria plástica | [1] | ZAA.3700 |

[1] Encomendar e/d
[2] Capas, sem impressão, impressas individualmente a partir de 1000 pçs.

**Alternativa para 2a**

**2c ■ Fixação frontal-standard**



| Tipo de fixação | | Ref. |
|---|---|---|
| Fixação p/ pressão | [1] | ZSF.1800 |
| Aparafusamento | [1] | ZSF.1700 |

[1] Encomendar e/d

**2d ■ Capas para 2c[1]**



| Cor | Material | | Ref. |
|---|---|---|---|
| R9001 | Matéria plástica | 2 x | ZAA.3500 |

[1] Capas, sem impressão ou impressas com logotipo Blum, impressas individualmente a partir de 1000 pçs.

**3 □ Suporte frontal para gaveta interna**



| Cor | Material | | Ref. |
|---|---|---|---|
| R9001 | Matéria plástica | [1] | ZIF.3000 |

[1] Encomendar e/d

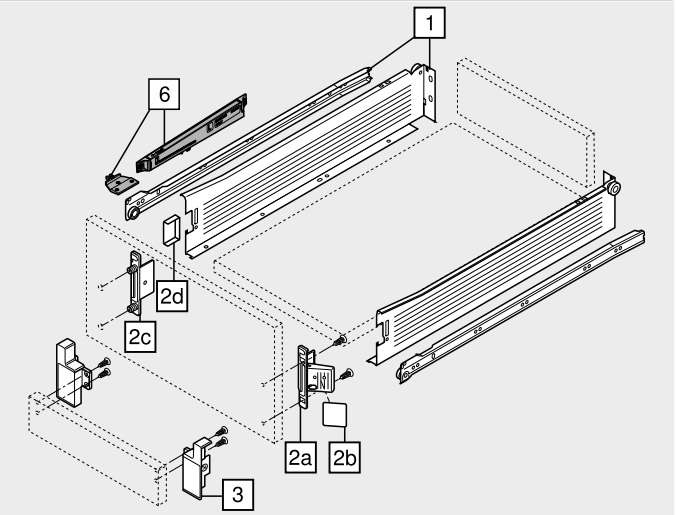


### Acessórios

**6 ■□ BLUMOTION para METABOX 320**



| Cor[1] | Material | Ref. |
|---|---|---|
| WGR \| R9001 | Matéria plástica | Z70.0320 |

[1] Outras cores para dispositivo de engate sob consulta (branco ou cinza)

| Cor | | Cor | |
|---|---|---|---|
| R9001 | RAL 9001 branco-creme | WGR | Acinzentado |

## Gaveta | Gaveta interna – M

Webcode | Gaveta DQCL1A | Gaveta interna DQCNUM

### Planificação

#### Espaço necessário no armário

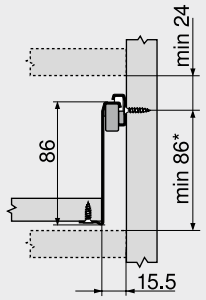


* +2 mm com **BLUMOTION**
* +3 mm para gaveta interna com **BLUMOTION**

#### Medidas de instalação – Frente – Montagem com parafuso

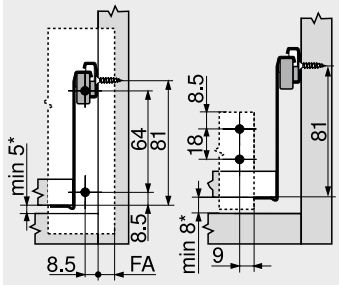


Gaveta Gaveta interna
FA Recobrimento frontal
* +2 mm com **BLUMOTION**
* +3 mm para gaveta interna com **BLUMOTION**

#### Medidas de furação – Frente – Montagem EXPANDO | por pressão

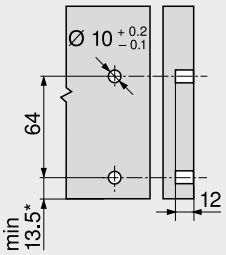


Gaveta
* +2 mm com **BLUMOTION**
* +3 mm para gaveta interna com **BLUMOTION**

#### Medidas de instalação – Parede traseira

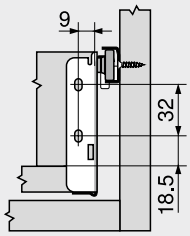


#### Recorte – Aglomerado 16 mm

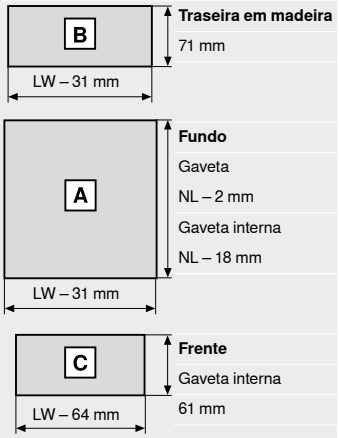


**Traseira em madeira**
71 mm

**Fundo**
Gaveta
NL – 2 mm
Gaveta interna
NL – 18 mm

**Frente**
Gaveta interna
61 mm

LW Largura livre do armário
NL Comprimento nominal

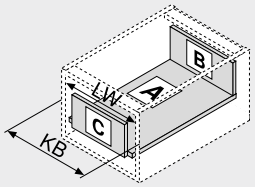


LW Largura livre do armário
KB Largura do armário

#### Fundo – Versão encaixe

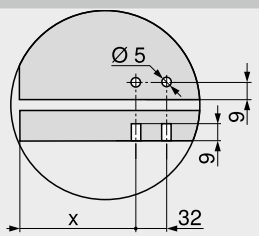


| | X (mm) |
|---|---|
| Gaveta | 69 |
| Gaveta interna | 53 |

### Sumário


| | |
|---|---|
| Sinopse | 339 |
| Acessórios | 354 |
| **BLUMOTION** para **METABOX 320** | 357 |
| Fixação das guias do armário | 361 |
| Serviços Blum | 602 |
| Outras informações técnicas | 708 |

**Montagem, desmontagem e ajuste**

URL curto
www.blum.com/a390

## Gaveta | Gaveta interna – K

Webcode Gaveta DQCLQM
Gaveta interna DQCOJY



- Extensão parcial
- Corrediça com roldanas em matéria plástica
- Capacidade de carga din. 25 kg
- Técnica de fechamento automático **BLUMATIC**
- Ajuste frontal bidimensional
- Compatível com **BLUMOTION** para **METABOX 320**

### Espaço necessário

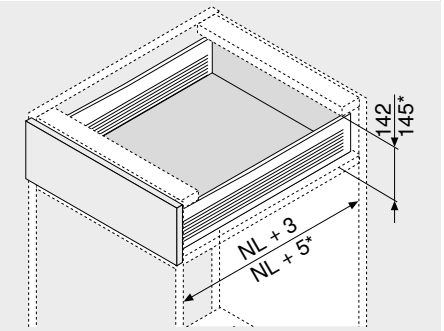


| | |
|---|---|
| NL | Comprimento nominal |
| * | Gaveta interna |

### Informações úteis para o pedido

■ Gaveta □ Gaveta interna

**1 ■□ Guias de armários e laterais e/d**

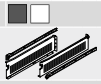

| | |
|---|---|
| Altura da lateral (mm) | 118 |
| Cor[1] | R9001 |

| Comprimento nominal NL (mm) | Versão parafuso | Versão encaixe |
|---|---|---|
| 350 | 320K3500C | 320K3500C15 |
| 400 | 320K4000C | 320K4000C15 |
| 450 | 320K4500C | 320K4500C15 |
| 500 | 320K5000C | 320K5000C15 |
| 550 | 320K5500C | 320K5500C15 |

[1] Outras cores sob consulta (branco ou cinza)

**2a ■ Fixação frontal CLIP**



| Tipo de fixação | | Ref. |
|---|---|---|
| EXPANDO | [1] | ZSF.130E |
| Fixação p/ pressão | [1] | ZSF.1300 |
| Aparafusamento | [1] | ZSF.1200 |

[1] Encomendar e/d

**2b ■ Capas para 2a[2]**



| Cor | Material | | Ref. |
|---|---|---|---|
| R9001 | Matéria plástica | [1] | ZAA.3700 |

[1] Encomendar e/d
[2] Capas, sem impressão, impressas individualmente a partir de 1000 pçs.

**Alternativa para 2a**

**2c ■ Fixação frontal-standard**



| Tipo de fixação | | Ref. |
|---|---|---|
| Fixação p/ pressão | [1] | ZSF.1800 |
| Aparafusamento | [1] | ZSF.1700 |

[1] Encomendar e/d

**2d ■ Capas para 2c[1]**



| Cor | Material | | Ref. |
|---|---|---|---|
| R9001 | Matéria plástica | 2 x | ZAA.3500 |

[1] Capas, sem impressão ou impressas com logotipo Blum, impressas individualmente a partir de 1000 pçs.

**3 □ Suporte frontal para gaveta interna**



| Cor | Material | | Ref. |
|---|---|---|---|
| R9001 | Matéria plástica | [1] | ZIF.3030 |

[1] Encomendar e/d

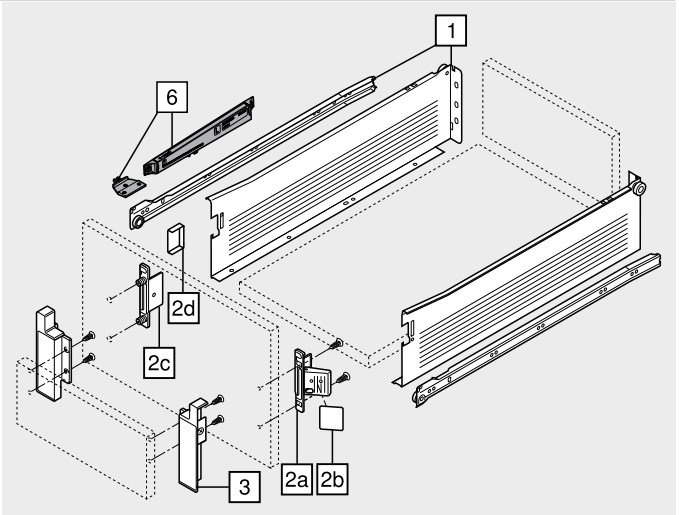


### Acessórios

**6 ■□ BLUMOTION para METABOX 320**



| Cor[1] | Material | Ref. |
|---|---|---|
| WGR \| R9001 | Matéria plástica | Z70.0320 |

[1] Outras cores para dispositivo de engate sob consulta (branco ou cinza)

| Cor | | Cor | |
|---|---|---|---|
| R9001 | RAL 9001 branco-creme | WGR | Acinzentado |

## Gaveta | Gaveta interna – K

Webcode | Gaveta DQCLQM | Gaveta interna DQCOJY

### Planificação

#### Espaço necessário no armário

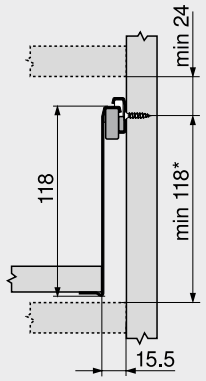


* +2 mm com **BLUMOTION**
* +3 mm para gaveta interna com **BLUMOTION**

#### Medidas de instalação – Frente – Montagem com parafuso

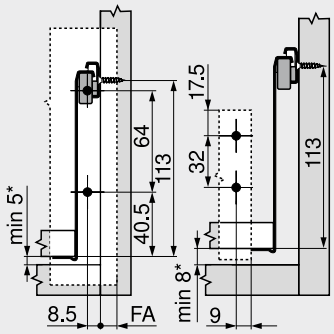


Gaveta Gaveta interna
FA Recobrimento frontal
* +2 mm com **BLUMOTION**
* +3 mm para gaveta interna com **BLUMOTION**

#### Medidas de furação – Frente – Montagem EXPANDO | por pressão

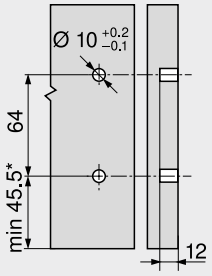


Gaveta
* +2 mm com **BLUMOTION**
* +3 mm para gaveta interna com **BLUMOTION**

#### Medidas de instalação – Parede traseira

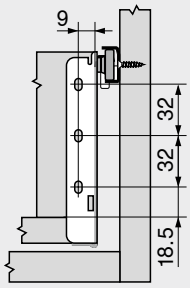


#### Recorte – Aglomerado 16 mm

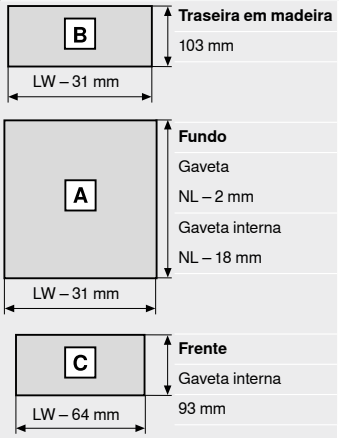


**Traseira em madeira**
103 mm

**Fundo**
Gaveta
NL – 2 mm
Gaveta interna
NL – 18 mm

**Frente**
Gaveta interna
93 mm

LW Largura livre do armário
NL Comprimento nominal

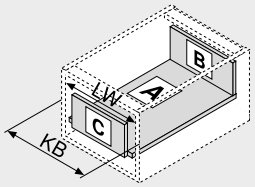


LW Largura livre do armário
KB Largura do armário

#### Fundo – Versão encaixe

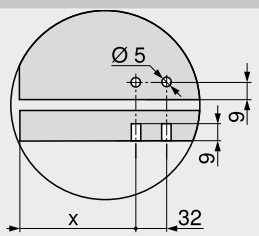


| | X (mm) |
|---|---|
| Gaveta | 69 |
| Gaveta interna | 53 |

### Sumário


| | |
|---|---|
| Sinopse | 339 |
| Acessórios | 354 |
| **BLUMOTION** para **METABOX 320** | 357 |
| Fixação das guias do armário | 361 |
| Serviços Blum | 602 |
| Outras informações técnicas | 708 |

**Montagem, desmontagem e ajuste**

URL curto
www.blum.com/a390

## Gaveta | Gaveta interna – H

Webcode | Gaveta DQCMFY | Gaveta interna DQCP9A



- Extensão parcial
- Corrediça com roldanas em matéria plástica
- Capacidade de carga din. 25 kg
- Técnica de fechamento automático **BLUMATIC**
- Ajuste frontal bidimensional
- Compatível com **BLUMOTION** para **METABOX 320**

### Espaço necessário

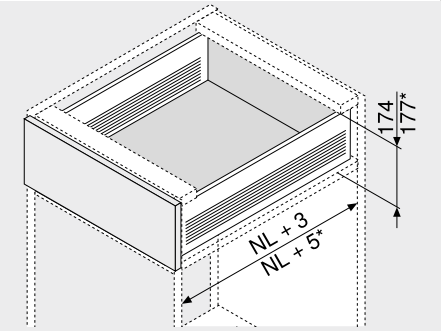


| | |
|---|---|
| NL | Comprimento nominal |
| * | Gaveta interna |

### Informações úteis para o pedido

■ Gaveta □ Gaveta interna

**1 ■□ Guias de armários e laterais e/d**

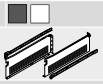

| | |
|---|---|
| Altura da lateral (mm) | 150 |
| Cor[1] | R9001 |

| Comprimento nominal NL (mm) | Versão parafuso | Versão encaixe |
|---|---|---|
| 350 | 320H3500C | 320H3500C15 |
| 400 | 320H4000C | 320H4000C15 |
| 450 | 320H4500C | 320H4500C15 |
| 500 | 320H5000C | 320H5000C15 |
| 550 | 320H5500C | 320H5500C15 |

[1] Outras cores sob consulta (branco ou cinza)

**2a ■ Fixação frontal CLIP**



| Tipo de fixação | | Ref. |
|---|---|---|
| EXPANDO | [1] | ZSF.130E |
| Fixação p/ pressão | [1] | ZSF.1300 |
| Aparafusamento | [1] | ZSF.1200 |

[1] Encomendar e/d

**2b ■ Capas para 2a[2]**



| Cor | Material | | Ref. |
|---|---|---|---|
| R9001 | Matéria plástica | [1] | ZAA.3700 |

[1] Encomendar e/d
[2] Capas, sem impressão, impressas individualmente a partir de 1000 pçs.

**Alternativa para 2a**

**2c ■ Fixação frontal-standard**



| Tipo de fixação | | Ref. |
|---|---|---|
| Fixação p/ pressão | [1] | ZSF.1800 |
| Aparafusamento | [1] | ZSF.1700 |

[1] Encomendar e/d

**2d ■ Capas para 2c[1]**



| Cor | Material | | Ref. |
|---|---|---|---|
| R9001 | Matéria plástica | 2 x | ZAA.3500 |

[1] Capas, sem impressão ou impressas com logotipo Blum, impressas individualmente a partir de 1000 pçs.

**3 □ Suporte frontal para gaveta interna**



| Cor | Material | | Ref. |
|---|---|---|---|
| R9001 | Matéria plástica | [1] | ZIF.3050 |

[1] Encomendar e/d

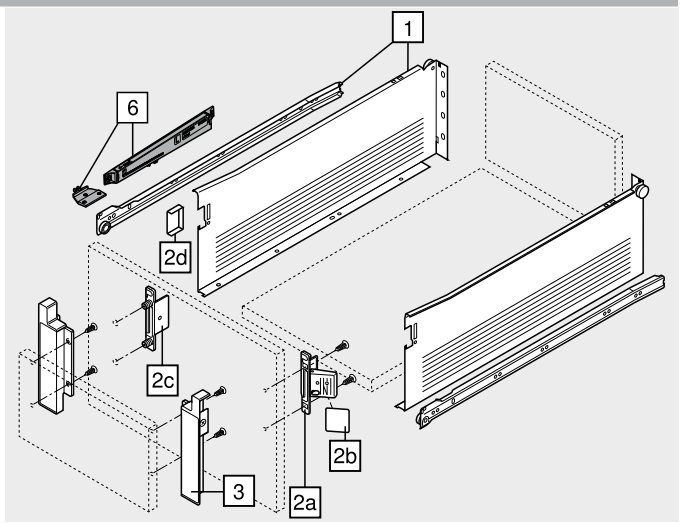


### Acessórios

**6 ■□ BLUMOTION para METABOX 320**



| Cor[1] | Material | Ref. |
|---|---|---|
| WGR \| R9001 | Matéria plástica | Z70.0320 |

[1] Outras cores para dispositivo de engate sob consulta (branco ou cinza)

| Cor | | Cor | |
|---|---|---|---|
| R9001 | RAL 9001 branco-creme | WGR | Acinzentado |

## Gaveta | Gaveta interna – H

Webcode | Gaveta DQCMFY | Gaveta interna DQCP9A

### Planificação

#### Espaço necessário no armário

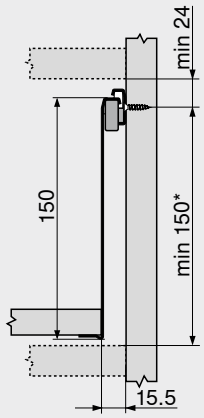


* +2 mm com **BLUMOTION**
* +3 mm para gaveta interna com **BLUMOTION**

#### Medidas de instalação – Frente – Montagem com parafuso

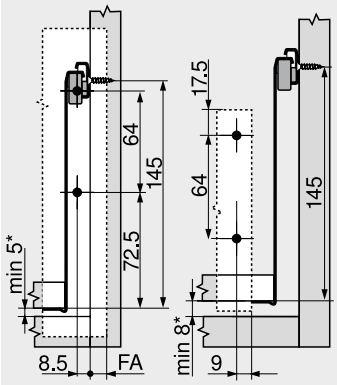


Gaveta Gaveta interna
FA Recobrimento frontal
* +2 mm com **BLUMOTION**
* +3 mm para gaveta interna com **BLUMOTION**

#### Medidas de furação – Frente – Montagem EXPANDO | por pressão

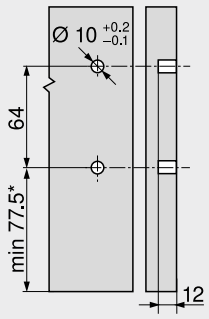


Gaveta
* +2 mm com **BLUMOTION**
* +3 mm para gaveta interna com **BLUMOTION**

#### Medidas de instalação – Parede traseira

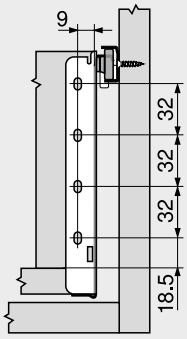


#### Recorte – Aglomerado 16 mm

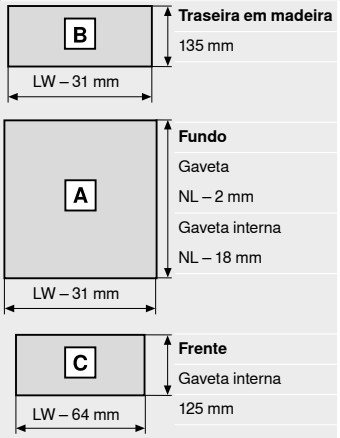


**Traseira em madeira**
135 mm

**Fundo**
Gaveta
NL – 2 mm
Gaveta interna
NL – 18 mm

**Frente**
Gaveta interna
125 mm

LW Largura livre do armário
NL Comprimento nominal

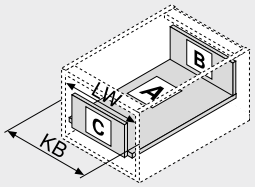


LW Largura livre do armário
KB Largura do armário

#### Fundo – Versão encaixe

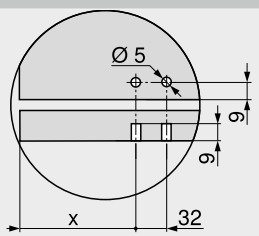


| | X (mm) |
|---|---|
| Gaveta | 69 |
| Gaveta interna | 53 |

### Sumário


| | |
|---|---|
| Sinopse | 339 |
| Acessórios | 354 |
| **BLUMOTION** para **METABOX 320** | 357 |
| Fixação das guias do armário | 361 |
| Serviços Blum | 602 |
| Outras informações técnicas | 708 |

**Montagem, desmontagem e ajuste**

URL curto
www.blum.com/a390

## Extensão frontal – Reling – B

Webcode – Digitar ou clicar no configurador de produtos **DQCPYM**



- Com reling simples
- Extensão parcial
- Corrediça com roldanas em matéria plástica
- Capacidade de carga din. 25 kg
- Técnica de fechamento automático **BLUMATIC**
- Ajuste frontal tridimensional
- Compatível com **BLUMOTION** para **METABOX 320**

### Espaço necessário

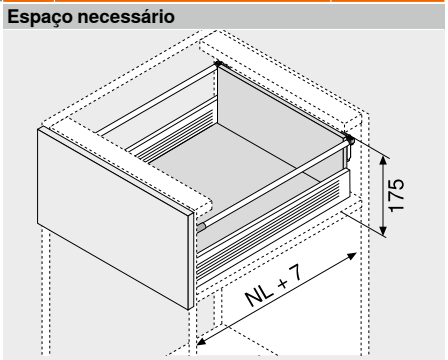


NL Comprimento nominal

### Informações úteis para o pedido

**1 Guias de armários e laterais e/d**



| | |
|---|---|
| Altura da lateral (mm) | 86 |
| Cor[1] | R9001 |

| Comprimento nominal NL (mm) | Versão parafuso | Versão encaixe |
|---|---|---|
| 350 | 320M3500C | 320M3500C15 |
| 400 | 320M4000C | 320M4000C15 |
| 450 | 320M4500C | 320M4500C15 |
| 500 | 320M5000C | 320M5000C15 |
| 550 | 320M5500C | 320M5500C15 |

[1] Outras cores sob consulta (branco ou cinza)

**2a Fixação frontal CLIP**



| Tipo de fixação | | Ref. |
|---|---|---|
| **EXPANDO** | [1] | ZSF.130E |
| Fixação p/ pressão | [1] | ZSF.1300 |
| Aparafusamento | [1] | ZSF.1200 |

[1] Encomendar e/d

**2b Capas para 2a[2]**



| Cor | Material | | Ref. |
|---|---|---|---|
| R9001 | Matéria plástica | [1] | ZAA.3700 |

[1] Encomendar e/d
[2] Capas, sem impressão, impressas individualmente a partir de 1000 pçs.

**Alternativa para 2a**

**2c Fixação frontal-standard**



| Tipo de fixação | | Ref. |
|---|---|---|
| Fixação p/ pressão | [1] | ZSF.1800 |
| Aparafusamento | [1] | ZSF.1700 |

[1] Encomendar e/d

**2d Capas para 2c[1]**



| Cor | Material | | Ref. |
|---|---|---|---|
| R9001 | Matéria plástica | 2 x | ZAA.3500 |

[1] Capas, sem impressão ou impressas com logotipo Blum, impressas individualmente a partir de 1000 pçs.

**4 Reling longitudinal com suportes de parede traseira de madeira e/d**



| | |
|---|---|
| Material | Alumínio |

| Comprimento nominal NL (mm) | Cor R9001 |
|---|---|
| 350 | ZRE.321S.ID |
| 400 | ZRE.371S.ID |
| 450 | ZRE.421S.ID |
| 500 | ZRE.471S.ID |
| 550 | ZRE.521S.ID |

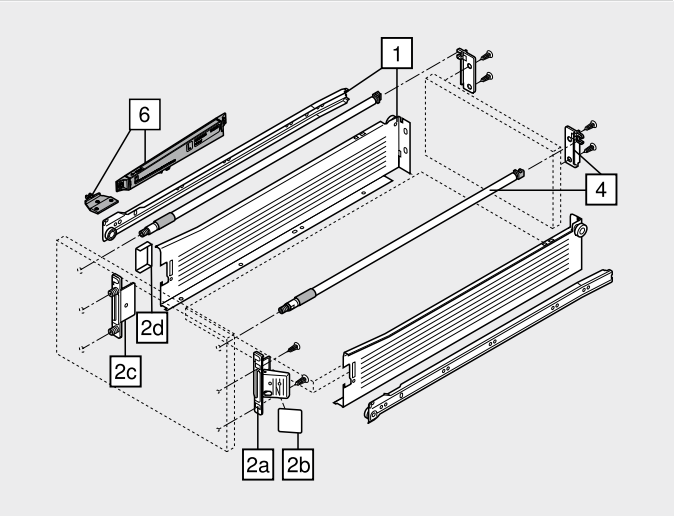


### Acessórios

**6 BLUMOTION para METABOX 320**



| Cor[1] | Material | Ref. |
|---|---|---|
| WGR \| R9001 | Matéria plástica | Z70.0320 |

[1] Outras cores para dispositivo de engate sob consulta (branco ou cinza)

| Cor | | Cor | |
|---|---|---|---|
| R9001 | RAL 9001 branco-creme | WGR | Acinzentado |

## Extensão frontal – Reling – B

Webcode – Digitar ou clicar no configurador de produtos: DQCPYM

### Planificação

#### Espaço necessário no armário

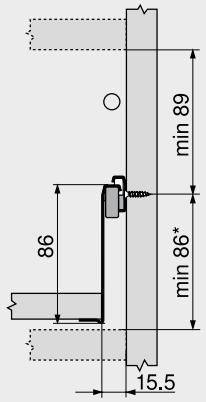


* +2 mm com **BLUMOTION**

#### Medidas de instalação – Frente – Montagem com parafuso

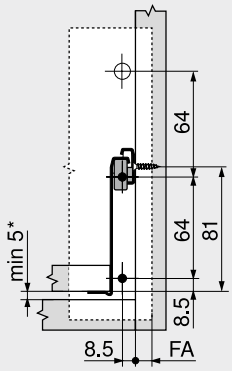


FA Recobrimento frontal
* +2 mm com **BLUMOTION**

#### Medidas de furação – Frente – Montagem EXPANDO | por pressão

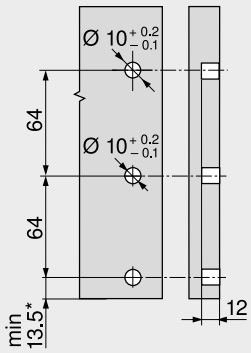


* +2 mm com **BLUMOTION**

#### Medidas de instalação – Parede traseira

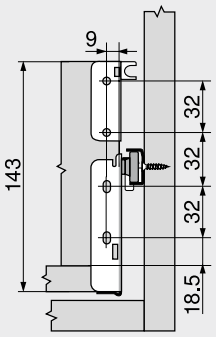


#### Recorte – Aglomerado 16 mm

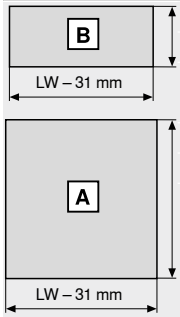


**Traseira em madeira**
127 mm

**Fundo**
NL – 2 mm

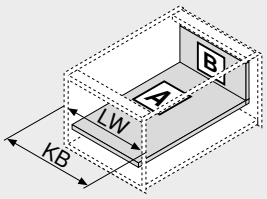


LW Largura livre do armário
NL Comprimento nominal

LW Largura livre do armário
KB Largura do armário

#### Fundo – Versão encaixe

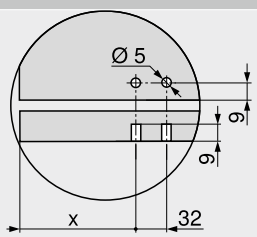


| | X (mm) |
|---|---|
| Extensão frontal | 69 |

### Sumário


| | |
|---|---|
| Sinopse | 339 |
| Acessórios | 354 |
| **BLUMOTION** para **METABOX 320** | 357 |
| Acessórios – **ORGA-LINE** – Reling | 359 |
| Fixação das guias do armário | 361 |
| Serviços Blum | 602 |
| Outras informações técnicas | 708 |

**Montagem, desmontagem e ajuste**

URL curto
www.blum.com/a390

## Extensão frontal – Reling – D

Webcode – Digitar ou clicar no configurador de produtos: DQCQNY



- Com reling simples
- É possível **BOXSIDE** parede única
- Extensão parcial
- Corrediça com roldanas em matéria plástica
- Capacidade de carga din. 25 kg
- Técnica de fechamento automático **BLUMATIC**
- Ajuste frontal tridimensional
- Compatível com **BLUMOTION** para **METABOX 320**

### Espaço necessário

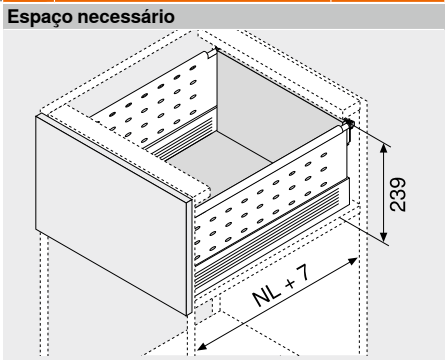


NL Comprimento nominal

### Informações úteis para o pedido

**1** 

**Guias de armários e laterais e/d**

| | |
|---|---|
| Altura da lateral (mm) | 86 |
| Cor[1] | R9001 |

| Comprimento nominal NL (mm) | Versão parafuso | Versão encaixe |
|---|---|---|
| 350 | 320M3500C | 320M3500C15 |
| 400 | 320M4000C | 320M4000C15 |
| 450 | 320M4500C | 320M4500C15 |
| 500 | 320M5000C | 320M5000C15 |
| 550 | 320M5500C | 320M5500C15 |

[1] Outras cores sob consulta (branco ou cinza)

**2a** 

**Fixação frontal CLIP**

| Tipo de fixação | | Ref. |
|---|---|---|
| **EXPANDO** | [1] | ZSF.130E |
| Fixação p/ pressão | [1] | ZSF.1300 |
| Aparafusamento | [1] | ZSF.1200 |

[1] Encomendar e/d

**2b** 

**Capas para 2a[2]**

| Cor | Material | | Ref. |
|---|---|---|---|
| R9001 | Matéria plástica | [1] | ZAA.3700 |

[1] Encomendar e/d
[2] Capas, sem impressão, impressas individualmente a partir de 1000 pçs.

**Alternativa para 2a**

**2c** 

**Fixação frontal-standard**

| Tipo de fixação | | Ref. |
|---|---|---|
| Fixação p/ pressão | [1] | ZSF.1800 |
| Aparafusamento | [1] | ZSF.1700 |

[1] Encomendar e/d

**2d** 

**Capas para 2c[1]**

| Cor | Material | | Ref. |
|---|---|---|---|
| R9001 | Matéria plástica | 2 x | ZAA.3500 |

[1] Capas, sem impressão ou impressas com logotipo Blum, impressas individualmente a partir de 1000 pçs.

**4** 

**Reling longitudinal com suportes de parede traseira de madeira e/d**

| | |
|---|---|
| Material | Alumínio |

| Comprimento nominal NL (mm) | Cor R9001 |
|---|---|
| 350 | ZRE.321S.ID |
| 400 | ZRE.371S.ID |
| 450 | ZRE.421S.ID |
| 500 | ZRE.471S.ID |
| 550 | ZRE.521S.ID |

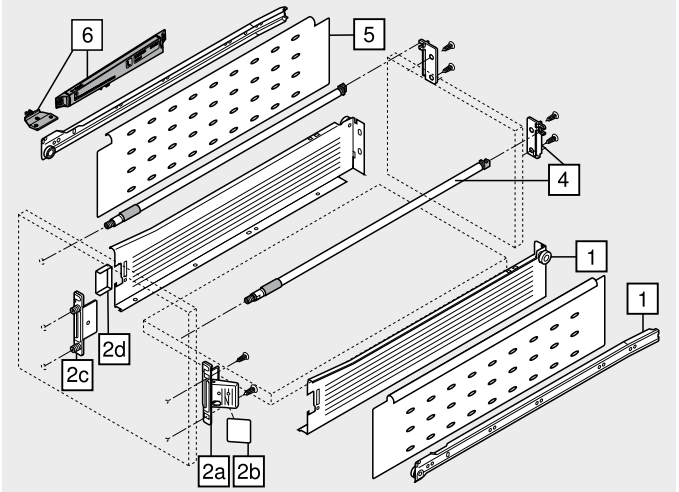


### Acessórios

**5** 

**BOXSIDE parede única**

| | |
|---|---|
| Material | Aço |

| Comprimento nominal NL (mm) | Cor R9001 |
|---|---|
| 400 | 2 x Z36H367SE01 |
| 450 | 2 x Z36H417SE01 |
| 500 | 2 x Z36H467SE01 |
| 550 | 2 x Z36H517SE01 |

**6** 

**BLUMOTION para METABOX 320**

| Cor[1] | Material | Ref. |
|---|---|---|
| WGR \| R9001 | Matéria plástica | Z70.0320 |

[1] Outras cores para dispositivo de engate sob consulta (branco ou cinza)

| Cor | | Cor | |
|---|---|---|---|
| R9001 | RAL 9001 branco-creme | WGR | Acinzentado |

## Extensão frontal – Reling – D

Webcode – Digitar ou clicar no configurador de produtos: DQCQNY

### Planificação

#### Espaço necessário no armário

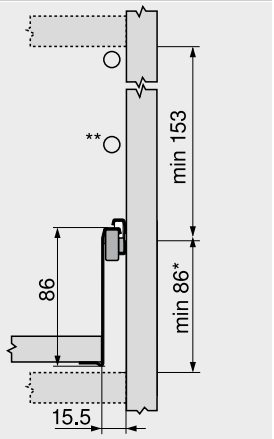


* +2 mm com **BLUMOTION**
** Com reling duplo

#### Medidas de instalação – Frente – Montagem com parafuso

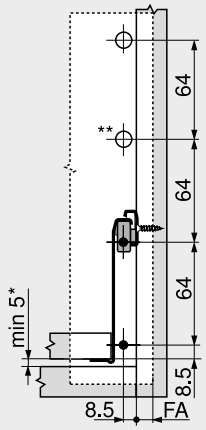


FA Recobrimento frontal
* +2 mm com **BLUMOTION**
** Com reling duplo

#### Medidas de furação – Frente – Montagem EXPANDO | por pressão

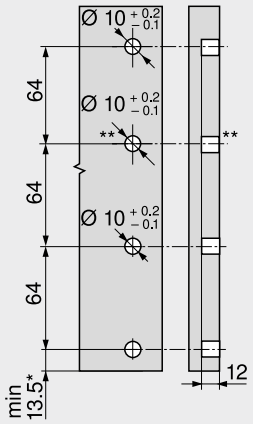


* +2 mm com **BLUMOTION**
** Com reling duplo

#### Medidas de instalação – Parede traseira

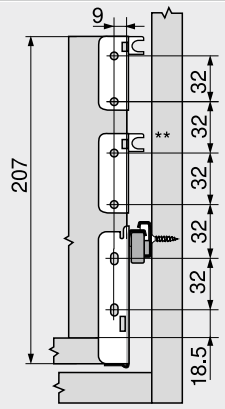


** Com reling duplo

#### Recorte – Aglomerado 16 mm

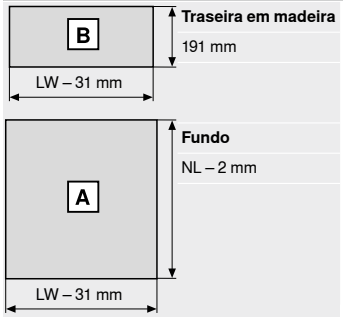


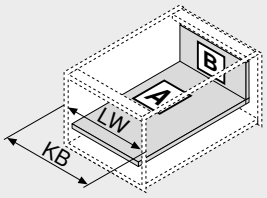


LW Largura livre do armário
NL Comprimento nominal

LW Largura livre do armário
KB Largura do armário

#### Fundo – Versão encaixe

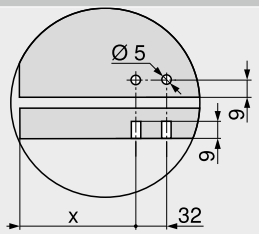


| | X (mm) |
|---|---|
| Extensão frontal | 69 |

### Sumário


| | | | | | |
|---|---|---|---|---|---|
| Sinopse | 339 | Outras informações técnicas | 708 | **Montagem, desmontagem e ajuste** | |
| Acessórios | 354 | | | | |
| **BLUMOTION** para **METABOX 320** | 357 | | | URL curto | |
| Acessórios – **ORGA-LINE** – Reling | 359 | | | www.blum.com/a390 | |
| Acessórios – **ORGA-LINE** – **BOXSIDE** | 360 | | | | |
| Fixação das guias do armário | 361 | | | | |
| Serviços Blum | 602 | | | | |

## Segurança para crianças

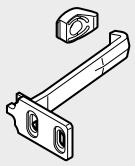

- Para a segurança de extensões quando abertas inadvertidamente por crianças
- Cor: branco natural
- Material: matéria plástica

**Informações úteis para o pedido**

| | Designação | Ref. |
|---|---|---|
|  | Segurança para crianças 320 | 295.5501 |
|  | Segurança antidesenganche 320 | 320M0009.01 |

### Planificação

**Medidas de instalação – Armário – 320**

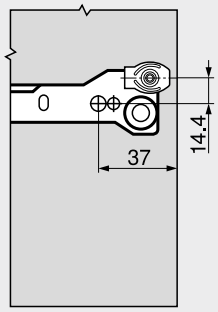


**Medidas de instalação – Frente – 320**

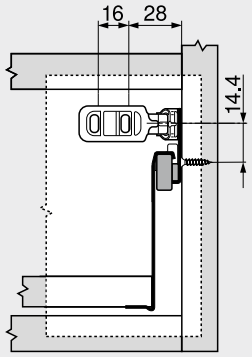


## Curva bloqueadora



- Para o bloqueio central
- Com sistema de fechamento correspondente (sistemas de hastes)
- Se uma extensão estiver aberta, as outras estarão bloqueadas (bloqueio de extensão)
- Cor: RAL 9001 branco-creme
- Material: matéria plástica

**Informações úteis para o pedido**

| | Designação | Ref. |
|---|---|---|
|  | Curva bloqueadora | 295.5300 |

### Planificação

| 320 | A | B |
|---|---|---|
| N | 56 | 48.5 |
| M | 88 | 80.5 |
| K | 120 | 112.5 |
| H | 152 | 144.5 |

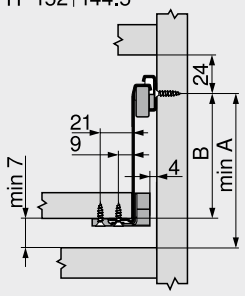


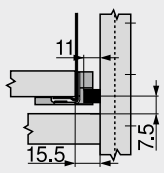


### Montagem

**Montagem, desmontagem e ajuste**

**URL curto**
**www.blum.com/a390**

## Peças distanciadoras

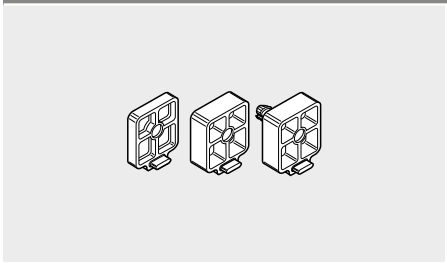

- Para gavetas internas com extensão parcial (320)
- Para vencer a reentrância da porta
- Empilhável até reentrância de porta de 24 mm
- Para aparafusar, opcional para linha de furação
- Cor: RAL 9001 branco-creme
- Material: matéria plástica

**Informações úteis para o pedido**

| Tipo de fixação | Reentrância da porta FE (mm) | Ref. |
|---|---|---|
| Aparafusamento | 4.0 | 320M0048 |
| | 8.0 | 320M0088 |
| Bucha Ø 5 mm | | 320M0188 |

**Planificação**

| Dobradiça | Reentrância da porta FE (mm) | Fixação (mm) | Tipo de fixação | Peças distanciadoras | | |
|---|---|---|---|---|---|---|
| | | | | 320M0048 | 320M0088 | 320M0188 |
| Dobradiça 170° | 8 | Ø 4 x 20 | Aparafusamento | | 1 x | |
| | | | Bucha Ø 5 mm | | | 1 x |
| 100° \| 107° \| 110° | 12 | Ø 4 x 25 | Aparafusamento | 1 x | 1 x | |
| | | | Bucha Ø 5 mm | 1 x | | 1 x |
| Dobradiça para portas perfiladas | 16 | Ø 4 x 30 | Aparafusamento | | 2 x | |
| | | | Bucha Ø 5 mm | | 1 x | 1 x |
| Distância máxima | 24 | Ø 4 x 40 | Aparafusamento | | 3 x | |
| | | | Bucha Ø 5 mm | | 2 x | 1 x |

## Perfil do fundo



- Versão parafuso
- Para cortar, 1200 mm
- Para fundo de prateleira 16 mm

**Informações úteis para o pedido**

| Cor | Material | Ref. |
|---|---|---|
| RAL 9001 branco-creme | Matéria plástica | ZSD.1200S |

| | |
|---|---|
| **Recorte** | |
| **Perfil do fundo** | |
| Gaveta \| Extensão frontal | Comprimento nominal NL – 2 mm – Espessura de parede traseira RD |
| Gaveta interna \| Extensão interna | Comprimento nominal NL – 2 mm – Espessura de parede traseira RD – Espessura frontal FD |
| **Fundo** | |
| Largura = largura livre do armário LW – 34 mm | |
| Gaveta \| Extensão frontal | Comprimento = comprimento nominal NL – 2 mm |
| Gaveta interna \| Extensão interna | Comprimento = comprimento nominal NL – 2 mm – Espessura frontal FD |

## Segurança antidesenganche 320



- Para a segurança de extensões contra desencaixe involuntário, especialmente em extensões utilizadas para cortar pães ou gavetas para talheres
- Para extensão parcial

**Informações úteis para o pedido**

| Cor | Material | Ref. |
|---|---|---|
| Natural | Matéria plástica | 320M0009.01 |

## POSISTOP 320



- Para recobrimento no sistema de guias
- Para o equilíbrio do acabamento frontal
- Para extensão parcial
- Fresta frontal de 1.5 ou 3 mm
- Utilizável simetricamente para d+e

**Informações úteis para o pedido**

| Fresta da porta FS (mm) | Cor | Material | Ref. |
|---|---|---|---|
| 1.5 | Natural | Matéria plástica | 298.3210.01 |
| 3.0 | | | 298.3230.01 |

## METAFILE – Arquivo suspenso

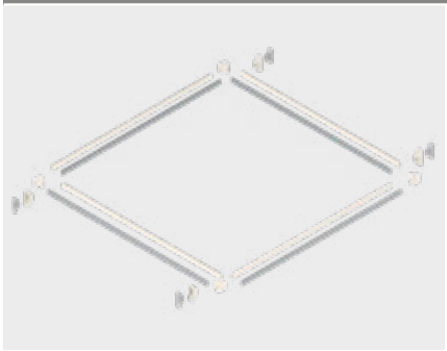

- Para ajuste de inclinação – Extensão frontal – Altura B – Guarnecer com reling
- Largura do armário KB 275–600 mm

**Informações úteis para o pedido**

| Cor | Material | Ref. |
|---|---|---|
| RAL 9001 branco-creme | Matéria plástica/aço | ZRM.5500 |

### Planificação

**Espaço necessário no armário**

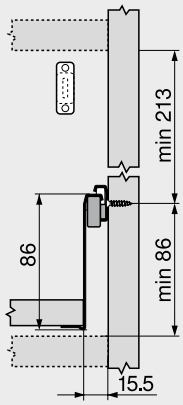


**Medidas de instalação – Frente – Montagem com parafuso**

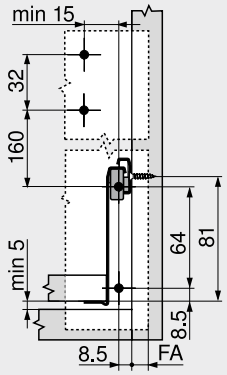


FA Recobrimento frontal

**Medidas de furação – Frente – Montagem EXPANDO | por pressão**

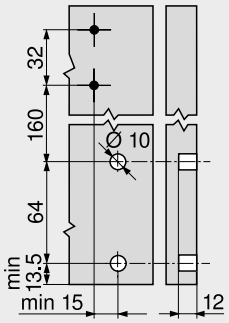


**Medidas de instalação – Parede traseira**

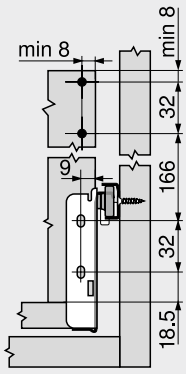


**Recorte – DIN-A4 transv.**

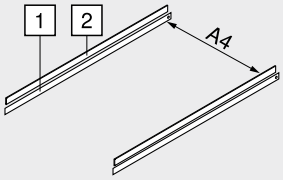


| Largura livre do armário LW mín. | 376 mm |
|---|---|

1 Comprimento nominal NL – 28 mm
2 Comprimento nominal NL – 53 mm

**Recorte – DIN-A4 long.**

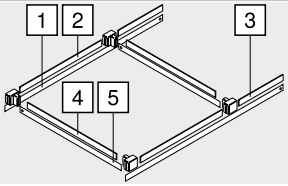


| Comprimento nominal NL mín. | 500 mm |
|---|---|

1 Comprimento nominal NL – 28 mm
2 305 mm
3 Comprimento nominal NL – 406 mm
4 Largura livre do armário LW – 82 mm
5 Largura livre do armário LW – 59 mm

### Sumário


| | | | |
|---|---|---|---|
| Sinopse | 339 | Outras informações técnicas | 708 |
| Extensão frontal – Reling – B | 350 | | |
| Serviços Blum | 602 | | |

## BLUMOTION para METABOX 320



- É necessária somente uma unidade **BLUMOTION** até larg. de armário KB de 900 mm
- Cor: **BLUMOTION**: acinzentado; dispositivo de engate: RAL 9001 branco-creme
- Outras cores para dispositivo de engate sob consulta (branco ou cinza)
- Material: matéria plástica

**Informações úteis para o pedido**

| Versão | Capacidade de carga dinâmica (kg) | Ref. |
|---|---|---|
| Extensão parcial | 25 | Z70.0320 |

## Parafuso autoatarraxante – Ø 3.5 mm




- Cor: niquelado
- Material: aço

**Informações úteis para o pedido**

| Comprimento X (mm) | Diâmetro (mm) | Ref. |
|---|---|---|
| 15.0 | Ø 3.5 | 609.1500 |
| 17.0 | | 609.1700 |

## Parafuso Euro – Ø 6.0 mm

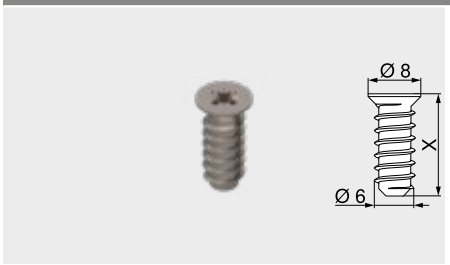


- Diâmetro de perfuração Ø 5 mm
- Cor: niquelado
- Material: aço

**Informações úteis para o pedido**

| Comprimento X (mm) | Diâmetro (mm) | Ref. |
|---|---|---|
| 10.0 | Ø 6.0 | 661.1000.HG |
| 11.5 | | 661.1150.HG |
| 13.0 | | 661.1300.HG |
| 14.5 | | 661.1450.HG |
| 20.0 | | 661.2000.HG |

## Parafuso Euro especiais – Ø 6.0 mm

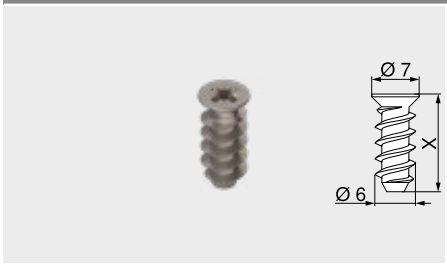


- Diâmetro de perfuração Ø 5 mm
- Cor: niquelado
- Material: aço

**Informações úteis para o pedido**

| Comprimento X (mm) | Diâmetro (mm) | Ref. |
|---|---|---|
| 11.5 | Ø 6.0 | 662.1150.HG |
| 13.0 | | 662.1300.HG |
| 14.5 | | 662.1450.HG |

## Broca de centrar



- Para a furação preliminar para parafusos autoatarraxantes Ø 3.5 mm
- Profundidade da furação até 8 mm
- Material: aço, temperado

**Informações úteis para o pedido**

| Designação | Diâmetro (mm) | Ref. |
|---|---|---|
| Broca de centrar | Ø 2.7 | M01.ZZ03.01 |
| Broca suplementar | | M01.ZZB3 |

## Amortecedor adesivo

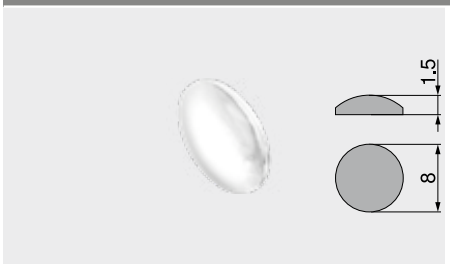


- Para amortecer ruídos
- Cor: branco natural
- Material: matéria plástica

**Informações úteis para o pedido**

| Diâmetro (mm) | Ref. |
|---|---|
| Ø 8.0 | 993.710 |

## Amortecedor para embutir

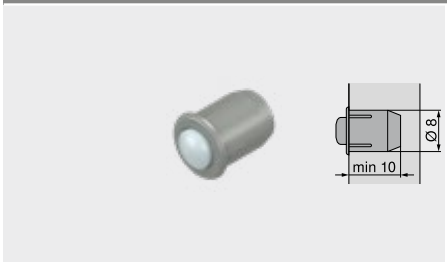


- Para amortecer ruídos
- Em 2 peças
- Cor: RAL 9006 cinza
- Material: matéria plástica

| Informações úteis para o pedido | |
|---|---|
| **Diâmetro (mm)** | **Ref.** |
| Ø 8.0 | **993.706** |

## Chave Phillips



- Cabo laranja com impressão Blum
- Cor: preto/laranja
- Material: matéria plástica/aço

| Informações úteis para o pedido | | |
|---|---|---|
| **Porta-ferramentas** | **Comprimento total (mm)** | **Ref.** |
| Pozidriv PZ 2 | 210 | **303.756.1** |

## Chave de fenda



- Cabo laranja com impressão Blum
- Cor: preto/laranja
- Material: matéria plástica/aço

| Informações úteis para o pedido | | |
|---|---|---|
| **Porta-ferramentas** | **Comprimento total (mm)** | **Ref.** |
| Tamanho 1 | 200 | **314.928.1** |

## Haste reling transversal para corte



- Para cortar, 1104 mm
- Ideal para largura de armário KB 1200 mm

**Informações úteis para o pedido**

| Cor | Material | Ref. |
|---|---|---|
| RAL 9001 branco-creme | Alumínio | ZRG.1104U |

**Recorte**
Largura livre do armário LW – 58 mm

## Suporte de reling transversal



- Suporte de reling transversal para duas hastes relings transversais
- Junção reling com suporte de reling por deslizamento
- Fixação do reling longitudinal por aparafusamento

**Informações úteis para o pedido**

| Cor | Material | Ref. |
|---|---|---|
| RAL 9001 branco-creme | Matéria plástica | ZRU.00Z0 |

## Divisor longitudinal

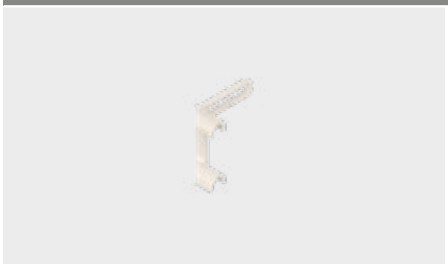

- Divisão reling
- Fixação por encaixe no reling transversal

**Informações úteis para o pedido**

| Cor | Material | Ref. |
|---|---|---|
| RAL 9001 branco-creme | Matéria plástica | ZRU.00F0 |

## Haste reling transversal para corte



- Para cortar, 1104 mm
- Ideal para largura de armário KB 1200 mm

**Informações úteis para o pedido**

| Cor | Material | Ref. |
|---|---|---|
| RAL 9001 branco-creme | Alumínio | ZRG.1104U |

**Recorte**
Largura livre do armário LW – 65 mm

## Ponteira com molas



- Para encaixe no reling
- Junção entre reling transversal e **BOXSIDE**

**Informações úteis para o pedido**

| Cor | Material | Ref. |
|---|---|---|
| RAL 9001 branco-creme | Matéria plástica/aço | ZRU.10B1E |

## Divisor longitudinal

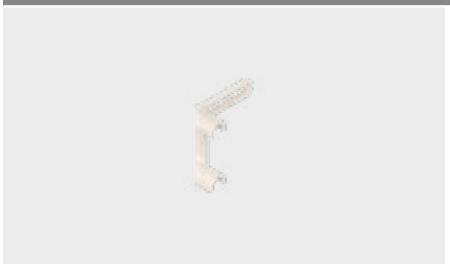

- Divisão reling
- Fixação por encaixe no reling transversal

**Informações úteis para o pedido**

| Cor | Material | Ref. |
|---|---|---|
| RAL 9001 branco-creme | Matéria plástica | ZRU.00F0 |

**Guia do armário – 320 – 25 kg**

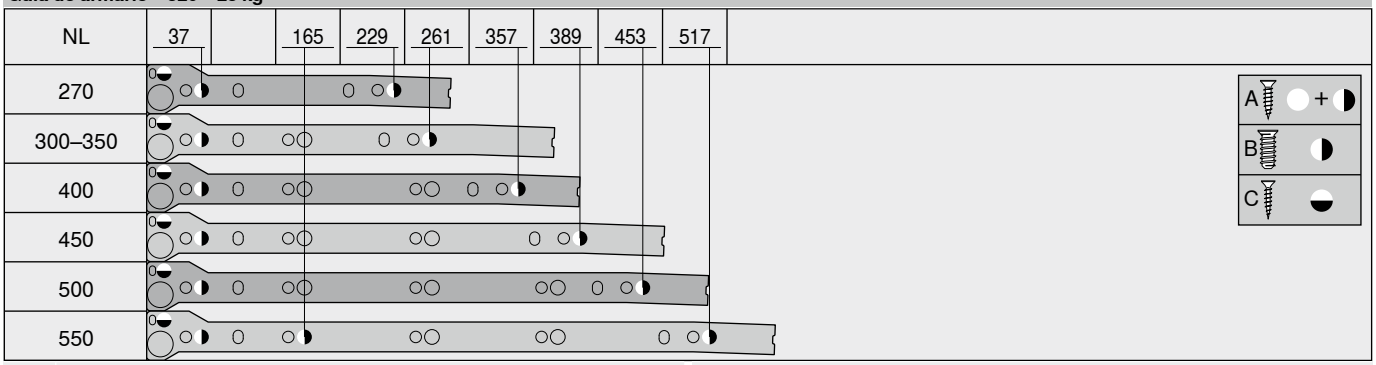


| | |
|---|---|
| NL | Comprimento nominal |
| A | Parafuso autoatarraxante Ø 4 x 15 mm |
| B | Parafuso Euro Ø 6 x 14.5 mm, ref. 661.1450.HG |
| C | Parafuso autoatarraxante Ø 3.5 x 15 mm, ref. 609.1500 |

## Mais liberdade de composições graças ao sistema elétrico de auxílio de abertura

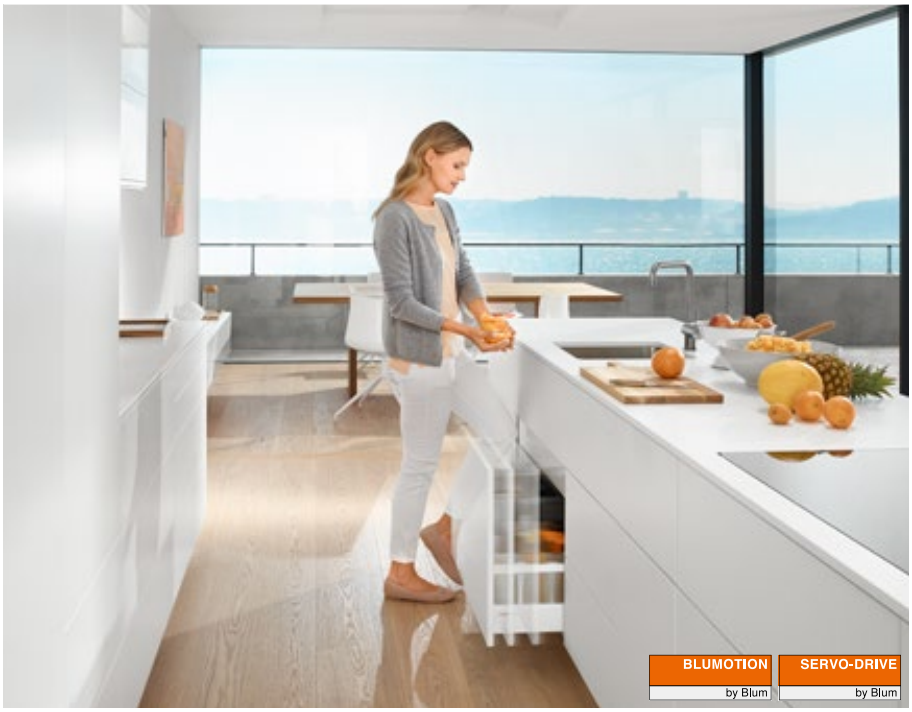


Em união com o **BLUMOTION** para um fechamento leve e silencioso, conferimos ao movimento uma qualidade especial, e oferecemos uma nova liberdade de movimento e de operação.

Basta um breve toque da frente sem puxador ou uma leve tração no puxador para que gavetas e também extensões frontais se abram automaticamente com suporte elétrico. Como e em que posição a frente é tocada, não tem a menor importância. Isto proporciona mais liberdade de movimento e de operação, além de alto conforto em todos os ambientes.

### Como pode ser tão fácil abrir e fechar



Com a mão, o pé, o joelho ou o quadril: abrir é agora muito fácil. Um fechamento leve e silencioso é garantido pelo **BLUMOTION**.

### Técnica totalmente funcional – facilmente integrada



**Aplicação**
- Aplicável sem alterações em extensões **LEGRABOX** | **MERIVOBOX** | **TANDEMBOX**



**Montagem** | **Processamento**
- Montagem do mecanismo de acionamento sem o uso de ferramentas
- Gabarito próprio para furações
- Nenhuma união rígida com o mecanismo de acionamento



**Cabeamento**
- Cabeamento simples
- Uma fonte de alimentação para toda a cozinha é suficiente para o fornecimento de energia

## Sistemas box


Imagem simbólica


Sistemas box 194
**LEGRABOX** 196
**MERIVOBOX** 250
**TANDEMBOX antaro** 290
**TANDEMBOX plus** 336

**TIP-ON BLUMOTION** para **LEGRABOX** | **MERIVOBOX** | **TANDEMBOX** 394
**TIP-ON** para **LEGRABOX** 404


## Aplicações


Imagem simbólica


Armário standard 364
**SPACE TOWER** 370
Armário para pia 376
Armário com um único elemento extensível – Perfil na horizontal 380
Armário com um único elemento extensível – Cantoneira superior 384

**SERVO-DRIVE uno** para soluções fixas para a lixeira 388
**SERVO-DRIVE uno** para soluções suspensas para a lixeira – **TANDEMBOX** 390


## Acessórios


Imagem simbólica


Grampo de fixação do cabo 392
Cabo de sincronização 392
Estabilização frente/fundo 393


## Montagem, desmontagem e ajuste


Imagem simbólica


**Montagem, desmontagem e ajuste**
URL curto
www.blum.com/a380

Diretriz para máquinas 711
**Informações detalhadas para a diretriz de máquinas**
URL curto
www.blum.com/s025


**Pictogramas**

Artigos somente sob consulta

Webcode – Digitar ou clicar no configurador de produtos

## Armário standard

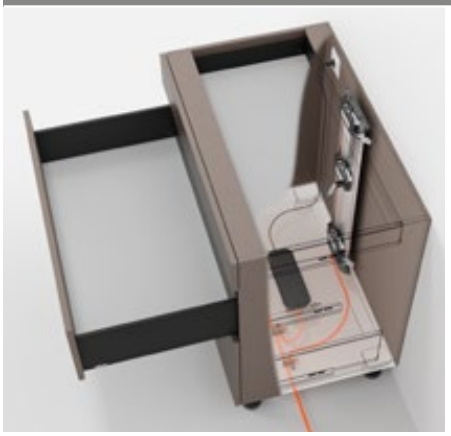

- Sistema elétrico de auxílio de abertura em conjunto com o **BLUMOTION** – para um fechamento leve e silencioso
- Com perfil vertical
- Nenhuma união rígida com o mecanismo de acionamento
- Extensões aplicáveis sem alterações
- Montagem do mecanismo de acionamento sem o uso de ferramentas
- Cabeamento simples
- Pouca profundidade de instalação

**Cabeamento**

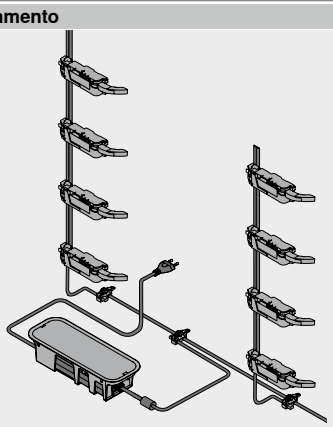

### Informações úteis para o pedido

**1 Amortecedor espaçador Blum**

| | Diâmetro (mm) | Cor | Ref. |
|---|---|---|---|
|  | Ø 5.0 | TGR | 993.0530 |
|  | Ø 8.0 | | 993.0830.01 |

| | Amortecedor espaçador Blum (pç.) | |
|---|---|---|
| | Guia do armário (kg) | |
| Altura frontal FH (mm) | 40 \| 30 | 70 \| 65 |
| Até 300 | 2 | 4 |
| A partir de 301 | 4 | 4 |

**2 Perfil**

| Comprimento (mm)[1] | Material | Cabo | Ref. |
|---|---|---|---|
| 650 | Alumínio | Com cabo | Z10T650AA |
| 700 | | | Z10T700AA |
| 710 | | | Z10T710AA |
| 750 | | | Z10T750AA |
| 800 | | | Z10T800AA |
| 1170 | | Sem cabo | Z10T1170A |

**Consiste em:**
**2** 1 x Perfil
**Recorte** **2** Altura livre do armário LH – 10 mm
[1] Para cortar nas medidas exatas

**3a Suporte do perfil superior/inferior – Construção de travessão na horizontal**

| Cor | Material | Ref. |
|---|---|---|
| TGR | Matéria plástica | Z10D01E0.01 |

**Consiste em:**
**3a** 1 x Suporte do perfil superior/inferior

**Alternativa para 3a**

**3b Suporte do perfil inferior/posterior – Construção de travessão na vertical**

| Cor | Material | Ref. |
|---|---|---|
| TGR | Matéria plástica | Z10D01EA.01 |

**Consiste em:**
**3b** 1 x Suporte do perfil inferior/posterior
**–** 1 x Capa do perfil

**9 Mecanismo de acionamento**

| Cor | Material | Ref. |
|---|---|---|
| TGR | Matéria plástica | Z10A3000.04 |

**Consiste em:**
**9** 1 x Mecanismo de acionamento
Incl. extensão da alavanca previamente montada

**10 Torre da alavanca[1]**

| Sistemas box | Parede traseira | Cor | Ref. |
|---|---|---|---|
| LEGRABOX | Traseira em aço | SZ | Z10A3006 |

**Consiste em:**
**10** 1 x Torre da alavanca
[1] Necessário a partir de altura M e uma largura livre de armário LW de 267–286 mm

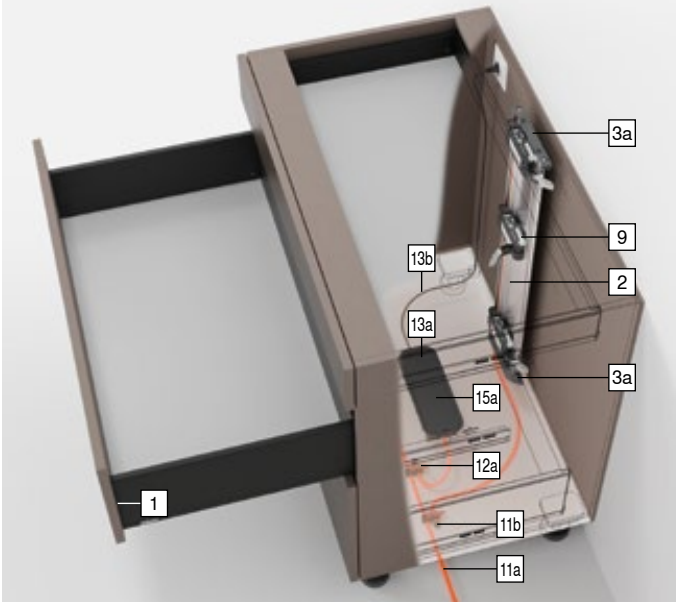


**10 Guia da alavanca[1]**

| Sistemas box | Parede traseira | Cor | Ref. |
|---|---|---|---|
| TANDEMBOX | Traseira em madeira | TGR | Z10A3H00 |

**Consiste em:**
**10** 1 x Guia da alavanca
[1] Necessária em largura livre de armário LW de 242–316 mm

**11 Kit cabo de distribuição SERVO-DRIVE[2]**

| Cor | Comprimento (m)[1] | Ref. |
|---|---|---|
| SZ | 8 | Z10K800AE |

**Consiste em:**
**11a** 1 x Cabo de distribuição **SERVO-DRIVE**
**11b** 5 x Ponteira de isolamento
[1] Para cortar nas medidas exatas
[2] Utilizado como cabo de distribuição, cabo do perfil e cabo de comunicação

**12 Kit piercing de conexão**

| Cor | Material | Ref. |
|---|---|---|
| SZ | Matéria plástica | Z10V100E.01 |

**Consiste em:**
**12a** 1 x Piercing de conexão
**11b** 2 x Ponteira de isolamento

## Armário standard

### Informações úteis para o pedido

**13 Fonte de alimentação e cabo da fonte de alimentação SERVO-DRIVE[4]**

**Cor** SZ

| Plugue de tomada | Mercado[1] | Pacote de idiomas[2] | Idioma[3] | Ref. |
|---|---|---|---|---|
|  E | Europa | A | DE \| EN \| FR \| IT \| NL | Z10NE04EA |
| | | B | DA \| EN \| FI \| NO \| SV | Z10NE04EB |
| | | C | EL \| EN \| HR \| SL \| SR \| TR | Z10NE04EC |
| | | D | EN \| ES \| FR \| IT \| PT | Z10NE04ED |
| | | E | CS \| HU \| PL \| SK | Z10NE04EE |
| | | F | BG \| ET \| LT \| LV \| RO \| RU \| UK | Z10NE04EF |
| | | I | EN | Z10NE04EI |
| B | GB | A | DE \| EN \| FR \| IT \| NL | Z10NE04BA |
| | | I | EN | Z10NE04BI |
| H | IN | | | Z10NE04HI |
| I | IL | A | DE \| EN \| FR \| IT \| NL | Z10NE04IA |
| K | AU | I | EN | Z10NE04KI |
| N | CN | H | EN \| ZH \| KO | Z10NE04NH |
| R | KR | | | Z10NE04RH |
| S | BR | K | EN \| ES \| PT | Z10NE04SK |
| T | TW | H | EN \| ZH \| KO | Z10NE04TH |
| U | US \| CA | G | EN \| ES \| FR | Z10NE04UG |
| | JP | J | JA | Z10NE04UJ |
| Z | ZA | I | EN | Z10NE04ZI |

**Consiste em:**
- **13a** 1 x Fonte de alimentação **SERVO-DRIVE**
  Cabo de saída – Comprimento 2 m
  Incl. instruções de montagem e operação
- **13b** 1 x Cabo da fonte de alimentação
  Comprimento 1.5–1.8 m, incl. plugue

[1] Nomes de mercado de acordo com ISO 3166
[2] Pacote de idiomas – Instruções de operação
[3] Designações da língua gem. ISO 639
[4] Para dois ou mais mecanismos de acionamento

**15a Suporte da fonte de alimentação – Montagem no fundo[1]**

| Cor | Material | Ref. |
|---|---|---|
|  TGR | Matéria plástica | Z10NG000 |

**Consiste em:**
- **15a** 1 x Suporte da fonte de alimentação – Montagem no fundo
  Incl. cobertura

[1] Para fonte de alimentação **SERVO-DRIVE**

**Alternativa para 15a**

**15b Suporte da fonte de alimentação – Montagem na parede[1]**

| Cor | Material | Ref. |
|---|---|---|
|  WGR | Matéria plástica | Z10NG120 |

**Consiste em:**
- **15b** 1 x Suporte da fonte de alimentação – Montagem na parede

[1] Para fonte de alimentação **SERVO-DRIVE**

### Acessórios

**– Grampo de fixação do cabo[1]**

| Cor | Material | Ref. |
|---|---|---|
|  WS | Matéria plástica | Z10K0009 |

**Consiste em:**
- – 1 x Grampo de fixação do cabo

[1] Por ex., para fixar o cabo de distribuição **SERVO-DRIVE**

**– Estabilização frente/fundo**

| Cor | Material | Ref. |
|---|---|---|
|  R7037 | Matéria plástica | Z96.10E1 |

**Consiste em:**
- – 1 x Estabilização frente/fundo

**– Cabo de sincronização[1]**

| Comprimento (mm) | Cor | Ref. |
|---|---|---|
|  80 | WS | Z10K008S |
| 500 | | Z10K050S |
| 1200 | | Z10K120S |
| 1600 | | Z10K160S |

**Consiste em:**
- – 1 x Cabo de sincronização

[1] Une dois mecanismos de acionamento que devem ejetar simultaneamente

| Cor | | Cor | |
|---|---|---|---|
| R7037 | RAL 7037 cinza | WGR | Acinzentado |
| SZ | Preto | WS | Branco |
| TGR | Cinza-escuro | | |


**Sumário**

| | | | | | |
|---|---|---|---|---|---|
| Sinopse | 363 | Acessórios | 392 | **Montagem, desmontagem e ajuste** | |
| **LEGRABOX** | 196 | Serviços Blum | 602 | | |
| **MERIVOBOX** | 250 | Diretriz para máquinas | 711 | | |
| **TANDEMBOX antaro** | 290 | Outras informações técnicas | 708 | **URL curto** | |
| **TANDEMBOX plus** | 394 | | | **www.blum.com/a380** | |
| Planificação – Construção de travessão na horizontal | 366 | | | | |
| Planificação – Construção de travessão na vertical | 368 | | | | |

## Armário standard

### Planificação – Construção de travessão na horizontal

#### Armário

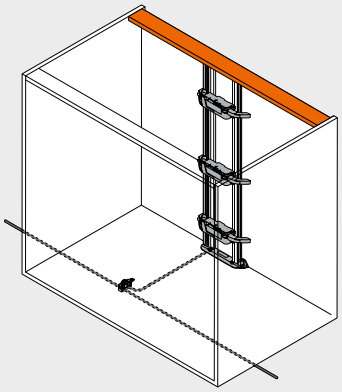

#### Posição – Mecanismo de acionamento

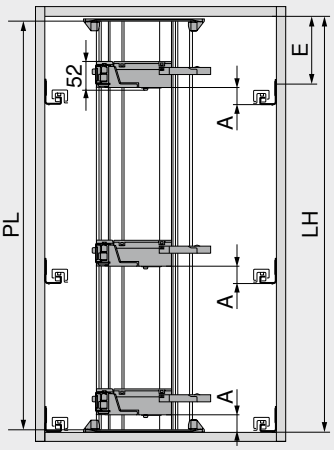


PL = LH – 10 mm
Arredondar para o próximo passo decimal mais baixo

| | |
|---|---|
| A | Distância da aresta inferior da guia do armário até a aresta inferior do mecanismo de acionamento |
| E | Distância da aresta inferior do fundo superior do armário até a posição de aparafusamento da guia do armário |
| LH | Altura livre do armário |
| PL | Comprimento do perfil |

### Posição – Mecanismo de acionamento

| Sistemas box | Parede traseira | Altura da traseira | Largura livre do armário LW (mm) | | | | | | | |
|---|---|---|---|---|---|---|---|---|---|---|
| | | | 242–266 | | 267–286 | | 287–316 | | ≥ 317 | |
| | | | A (mm) | E mín. (mm) | A (mm) | E mín. (mm) | A (mm) | E mín. (mm) | A (mm) | E mín. (mm) |
| LEGRABOX | Traseira em madeira | N | – | – | 45 | 61 | 45 | 61 | 45 | 61 |
| | | M \| K \| C \| F | – | – | 45 | 69 | 45 | 69 | 45 | 69 |
| | Traseira em aço | N | – | – | – | – | – | – | – | – |
| | | M \| K \| C \| F | – | – | 45 | 69 | 45 | 69 | 45 | 69 |
| MERIVOBOX | Traseira em madeira | N | – | – | 28 | 32 | 28 | 32 | 28 | 32 |
| | | M \| K \| E | – | – | 45 | 54 | 45 | 54 | 45 | 54 |
| | Traseira em aço | N | – | – | – | – | – | – | – | – |
| | | M \| K \| E | – | – | 45 | 54 | 45 | 54 | 45 | 54 |
| TANDEMBOX | Traseira em madeira | N | 35 | 56 | 35 | 56 | 35 | 56 | 28 | 49 |
| | | M \| K \| B \| C \| D | 35 | 64 | 35 | 64 | 35 | 64 | 35 | 64 |
| | Traseira em aço | N | – | – | – | – | 28 | 49 | 28 | 49 |
| | | M \| K \| B \| C \| D | – | – | 35 | 64 | 35 | 64 | 35 | 64 |

| | | |
|---|---|---|
| A | Distância da aresta inferior da guia do armário até a aresta inferior do mecanismo de acionamento | – Impossível |
| E | Distância da aresta inferior do fundo superior do armário até a posição de aparafusamento da guia do armário | |

### Fundo – Esquema de furação

#### Cabeamento inferior

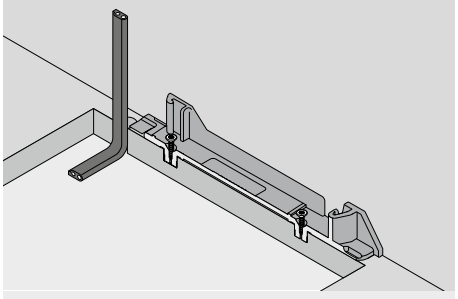

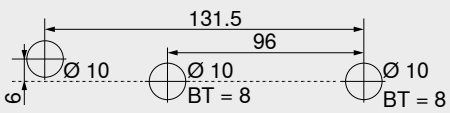


BT Profundidade de furação

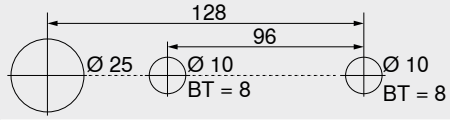


Esquema de furos alternativo – **MINIPRESS top** | **MINIPRESS**
BT Profundidade de furação

#### Cabeamento posterior

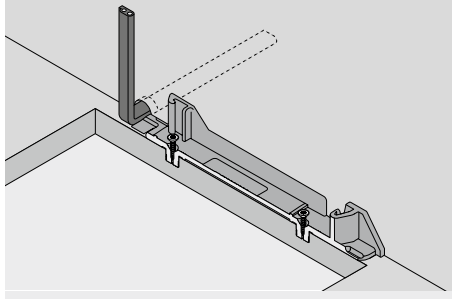

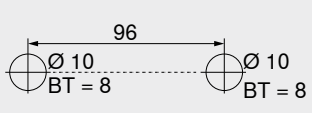


BT Profundidade de furação

### Trabalho com frentes – Posição – Amortecedor espaçador Blum

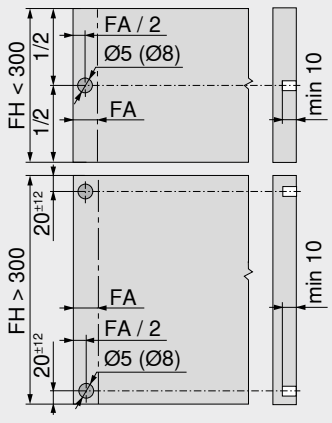


O amortecedor distanciador Blum garante o percurso necessário de liberação de 2 mm

| Altura frontal FH (mm) | Amortecedor espaçador Blum (pç.) Guia do armário (kg) | |
|---|---|---|
| | 40 \| 30 | 70 \| 65 |
| Até 300 | 2 | 4 |
| A partir de 301 | 4 | 4 |

Para otimização da função de desengate em altura frontal FH > 300 mm, empregar estabilização frontal

| | |
|---|---|
| FA | Recobrimento frontal |
| FH | Altura frontal |

## Armário standard

### Planificação – Construção de travessão na horizontal

#### Medidas de furação – Fundo | Travessão

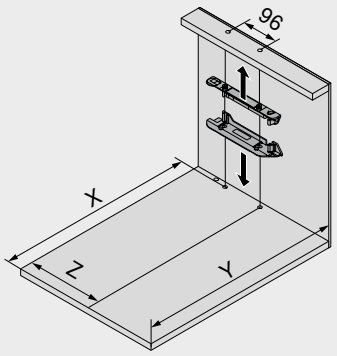


| Parede traseira | X (mm) | Y (mm) |
|---|---|---|
| Traseira em madeira | NL + 19 | NL + 33 |
| Traseira em aço | NL + 2 | NL + 16 |

| | |
|---|---|
| NL | Comprimento nominal |
| X | Posição do furo |
| Y | Espaço mínimo necessário |
| Z | Medida de inserção |

| Sistemas box | Parede traseira | Altura da traseira | Largura livre do armário LW (mm) | | | | | | | | |
|---|---|---|---|---|---|---|---|---|---|---|---|
| | | | 242–266 | | | 267–286 | | | | 287–316 | | |
| | | | Z (mm) | Extensão da alavanca | Guia da alavanca | Z (mm) | Extensão da alavanca | Guia da alavanca | Torre da alavanca | Z (mm) | Extensão da alavanca | Guia da alavanca |
| LEGRABOX | Traseira em madeira | N | – | – | – | 184 | ● | – | – | 184 | ● | – |
| | | M \| K \| C \| F | – | – | – | 184 | ● | – | – | 184 | ● | – |
| | Traseira em aço | N | – | – | – | – | – | – | – | – | – | – |
| | | M \| K \| C \| F | – | – | – | 184 | ✖ | – | ● | 184 | ● | – |
| MERIVOBOX | Traseira em madeira | N | – | – | – | 174 | ✖ | – | – | 174 | ● | – |
| | | M \| K \| E | – | – | – | 174 | ✖ | – | – | 174 | ● | – |
| | Traseira em aço | N | – | – | – | – | – | – | – | – | – | – |
| | | M \| K \| E | – | – | – | 174 | ● | – | – | 174 | ● | – |
| TANDEMBOX | Traseira em madeira | N | 179 | ✖ | ● | 179 | ● | ● | – | 179 | ● | ● |
| | | M \| K \| B \| C \| D | 179 | ✖ | ● | 179 | ● | ● | – | 179 | ● | ● |
| | Traseira em aço | N | – | – | – | – | – | – | – | 190 | ✖ | – |
| | | M \| K \| B \| C \| D | – | – | – | 179 | ✖ | – | – | 179 | ● | – |

| Sistemas box | Parede traseira | Altura da traseira | Largura livre do armário LW (mm) | | | | | |
|---|---|---|---|---|---|---|---|---|
| | | | 317–386 | | | ≥ 387 | | |
| | | | Z (mm) | Extensão da alavanca | Guia da alavanca | Z (mm) | Extensão da alavanca | Guia da alavanca |
| LEGRABOX | Traseira em madeira | N | 184 | ● | – | LW / 2 | ● | – |
| | | M \| K \| C \| F | 184 | ● | – | LW / 2 | ● | – |
| | Traseira em aço | N | – | – | – | – | – | – |
| | | M \| K \| C \| F | 184 | ● | – | LW / 2 | ● | – |
| MERIVOBOX | Traseira em madeira | N | 174 | ● | – | LW / 2 | ● | – |
| | | M \| K \| E | 174 | ● | – | LW / 2 | ● | – |
| | Traseira em aço | N | – | – | – | – | – | – |
| | | M \| K \| E | 174 | ● | – | LW / 2 | ● | – |
| TANDEMBOX | Traseira em madeira | N | 179 | ● | ○ | LW / 2 | ● | ○ |
| | | M \| K \| B \| C \| D | 179 | ● | ○ | LW / 2 | ● | ○ |
| | Traseira em aço | N | 190 | ● | – | LW / 2 | ● | – |
| | | M \| K \| B \| C \| D | 179 | ● | – | LW / 2 | ● | – |

| | | | |
|---|---|---|---|
| LW | Largura livre do armário | ○ | Não é necessário |
| Z | Medida de inserção | – | Impossível |
| ● | Necessário | ✖ | Remover |

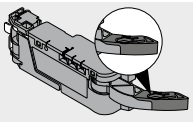
Extensão da alavanca

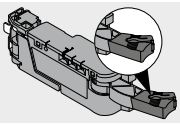
Torre da alavanca

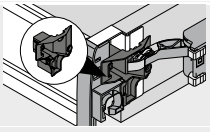
Guia da alavanca

### Espaço necessário e margem de segurança – Suporte da fonte de alimentação

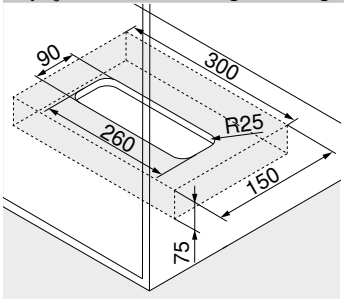

Montagem no fundo

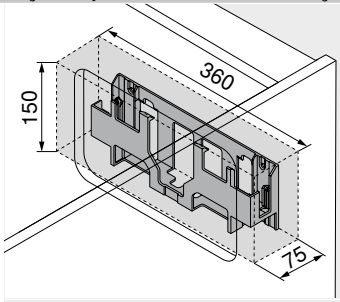

Montagem na parede

**Atenção**

Manter 30 mm de margem de segurança da aresta inferior (montagem no fundo) ou da aresta dianteira (montagem na parede) e das bordas laterais do suporte da fonte de alimentação aos elementos adjacentes!

Possibilitar a circulação do ar, caso contrário, existe o risco de superaquecimento da fonte de alimentação **SERVO-DRIVE**!

### Sumário


| | | | | | |
|---|---|---|---|---|---|
| Sinopse | 363 | Planificação – Construção de travessão na vertical | 368 | **Montagem, desmontagem e ajuste** | |
| **LEGRABOX** | 196 | Acessórios | 392 | | |
| **MERIVOBOX** | 250 | Serviços Blum | 602 | | |
| **TANDEMBOX antaro** | 290 | Diretriz para máquinas | 711 | URL curto | |
| **TANDEMBOX plus** | 394 | Outras informações técnicas | 708 | www.blum.com/a380 | |
| Informações úteis para o pedido | 364 | | | | |

## Armário standard

### Planificação – Construção de travessão na vertical

#### Armário

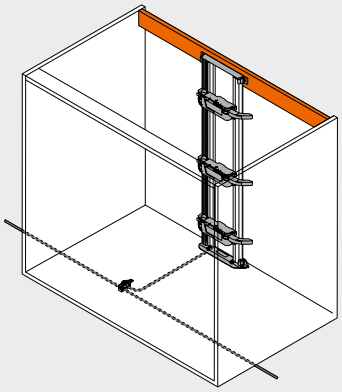

#### Posição – Mecanismo de acionamento

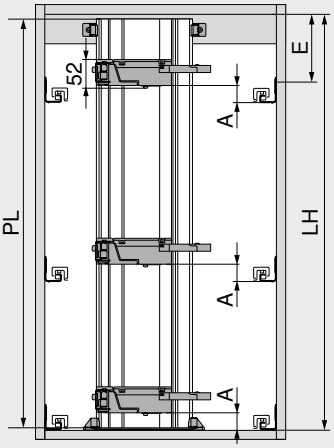


PL = LH – 10 mm
Arredondar para o próximo passo decimal mais baixo

| | |
|---|---|
| A | Distância da aresta inferior da guia do armário até a aresta inferior do mecanismo de acionamento |
| E | Distância da aresta inferior do fundo superior do armário até a posição de aparafusamento da guia do armário |
| LH | Altura livre do armário |
| PL | Comprimento do perfil |

### Posição – Mecanismo de acionamento

| Sistemas box | Parede traseira | Altura da traseira | Largura livre do armário LW (mm) | | | | | | | |
|---|---|---|---|---|---|---|---|---|---|---|
| | | | 242–266 | | 267–286 | | 287–316 | | ≥ 317 | |
| | | | A (mm) | E mín. (mm) | A (mm) | E mín. (mm) | A (mm) | E mín. (mm) | A (mm) | E mín. (mm) |
| LEGRABOX | Traseira em madeira | N | – | – | 45 | 61 | 45 | 61 | 45 | 61 |
| | | M \| K \| C \| F | – | – | 45 | 69 | 45 | 69 | 45 | 69 |
| | Traseira em aço | N | – | – | – | – | – | – | – | – |
| | | M \| K \| C \| F | – | – | 45 | 69 | 45 | 69 | 45 | 69 |
| MERIVOBOX | Traseira em madeira | N | – | – | 28 | 32 | 28 | 32 | 28 | 32 |
| | | M \| K \| E | – | – | 45 | 54 | 45 | 54 | 45 | 54 |
| | Traseira em aço | N | – | – | – | – | – | – | – | – |
| | | M \| K \| E | – | – | 45 | 54 | 45 | 54 | 45 | 54 |
| TANDEMBOX | Traseira em madeira | N | 35 | 56 | 35 | 56 | 35 | 56 | 28 | 49 |
| | | M \| K \| B \| C \| D | 35 | 64 | 35 | 64 | 35 | 64 | 35 | 64 |
| | Traseira em aço | N | – | – | – | – | 28 | 49 | 28 | 49 |
| | | M \| K \| B \| C \| D | – | – | 35 | 64 | 35 | 64 | 35 | 64 |

| | | |
|---|---|---|
| A | Distância da aresta inferior da guia do armário até a aresta inferior do mecanismo de acionamento | – Impossível |
| E | Distância da aresta inferior do fundo superior do armário até a posição de aparafusamento da guia do armário | |

### Fundo – Esquema de furação

#### Cabeamento inferior

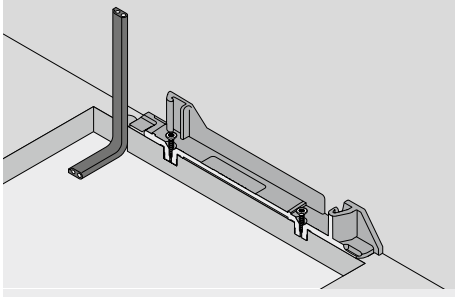

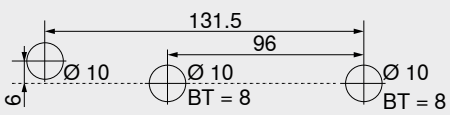


BT Profundidade de furação

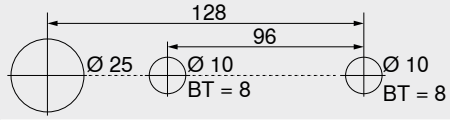


Esquema de furos alternativo – **MINIPRESS top** | **MINIPRESS**
BT Profundidade de furação

#### Cabeamento posterior

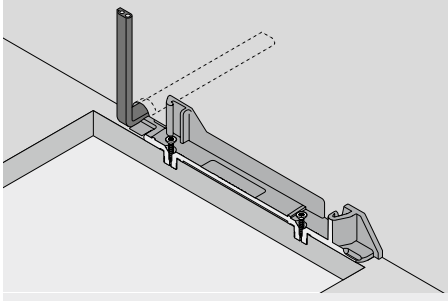

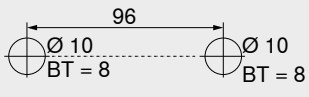


BT Profundidade de furação

### Trabalho com frentes – Posição – Amortecedor espaçador Blum

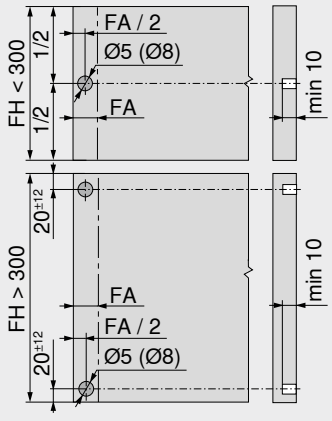


O amortecedor distanciador Blum garante o percurso necessário de liberação de 2 mm

| Altura frontal FH (mm) | Amortecedor espaçador Blum (pç.) Guia do armário (kg) | |
|---|---|---|
| | 40 \| 30 | 70 \| 65 |
| Até 300 | 2 | 4 |
| A partir de 301 | 4 | 4 |

Para otimização da função de desengate em altura frontal FH > 300 mm, empregar estabilização frontal

| | |
|---|---|
| FA | Recobrimento frontal |
| FH | Altura frontal |

## Armário standard

### Planificação – Construção de travessão na vertical

### Medidas de furação – Fundo | Travessão

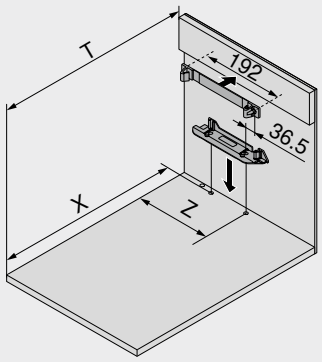


| Parede traseira | X (mm) | T (mm) |
|---|---|---|
| Traseira em madeira | NL + 19 | NL + 34 |
| Traseira em aço | NL + 2 | NL + 17 |

| | |
|---|---|
| NL | Comprimento nominal |
| X | Posição do furo |
| T | Posição – Aresta dianteira–travessão |
| Z | Medida de inserção |

| Sistemas box | Parede traseira | Altura da traseira | Largura livre do armário LW (mm) | | | | | | | | |
|---|---|---|---|---|---|---|---|---|---|---|---|
| | | | 242–266 | | | 267–286 | | | | 287–316 | | |
| | | | Z (mm) | Extensão da alavanca | Guia da alavanca | Z (mm) | Extensão da alavanca | Guia da alavanca | Torre da alavanca | Z (mm) | Extensão da alavanca | Guia da alavanca |
| LEGRABOX | Traseira em madeira | N | – | – | – | 184 | ● | – | – | 184 | ● | – |
| | | M \| K \| C \| F | – | – | – | 184 | ● | – | – | 184 | ● | – |
| | Traseira em aço | N | – | – | – | – | – | – | – | – | – | – |
| | | M \| K \| C \| F | – | – | – | 184 | ✕ | – | ● | 184 | ● | – |
| MERIVOBOX | Traseira em madeira | N | – | – | – | 174 | ✕ | – | – | 174 | ● | – |
| | | M \| K \| E | – | – | – | 174 | ✕ | – | – | 174 | ● | – |
| | Traseira em aço | N | – | – | – | – | – | – | – | – | – | – |
| | | M \| K \| E | – | – | – | 174 | ● | – | – | 174 | ● | – |
| TANDEMBOX | Traseira em madeira | N | 179 | ✕ | ● | 179 | ● | ● | – | 179 | ● | ● |
| | | M \| K \| B \| C \| D | 179 | ✕ | ● | 179 | ● | ● | – | 179 | ● | ● |
| | Traseira em aço | N | – | – | – | – | – | – | – | 190 | ✕ | – |
| | | M \| K \| B \| C \| D | – | – | – | 179 | ✕ | – | – | 179 | ● | – |

| Sistemas box | Parede traseira | Altura da traseira | Largura livre do armário LW (mm) | | | | | |
|---|---|---|---|---|---|---|---|---|
| | | | 317–386 | | | ≥ 387 | | |
| | | | Z (mm) | Extensão da alavanca | Guia da alavanca | Z (mm) | Extensão da alavanca | Guia da alavanca |
| LEGRABOX | Traseira em madeira | N | 184 | ● | – | LW / 2 | ● | – |
| | | M \| K \| C \| F | 184 | ● | – | LW / 2 | ● | – |
| | Traseira em aço | N | – | – | – | – | – | – |
| | | M \| K \| C \| F | 184 | ● | – | LW / 2 | ● | – |
| MERIVOBOX | Traseira em madeira | N | 174 | ● | – | LW / 2 | ● | – |
| | | M \| K \| E | 174 | ● | – | LW / 2 | ● | – |
| | Traseira em aço | N | – | – | – | – | – | – |
| | | M \| K \| E | 174 | ● | – | LW / 2 | ● | – |
| TANDEMBOX | Traseira em madeira | N | 179 | ● | ○ | LW / 2 | ● | ○ |
| | | M \| K \| B \| C \| D | 179 | ● | ○ | LW / 2 | ● | ○ |
| | Traseira em aço | N | 190 | ● | – | LW / 2 | ● | – |
| | | M \| K \| B \| C \| D | 179 | ● | – | LW / 2 | ● | – |

| | | | |
|---|---|---|---|
| LW | Largura livre do armário | ○ | Não é necessário |
| Z | Medida de inserção | – | Impossível |
| ● | Necessário | ✕ | Remover |

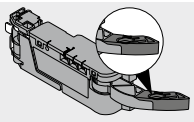
Extensão da alavanca

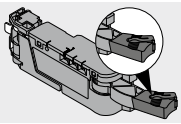
Torre da alavanca

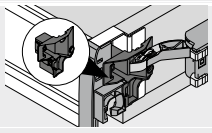
Guia da alavanca

### Espaço necessário e margem de segurança – Suporte da fonte de alimentação

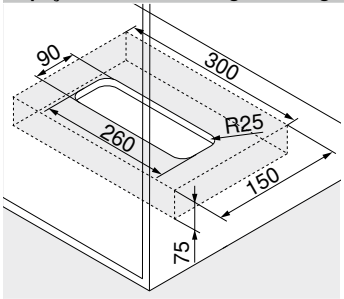

Montagem no fundo

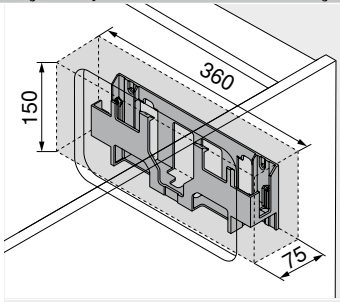

Montagem na parede

**Atenção**

Manter 30 mm de margem de segurança da aresta inferior (montagem no fundo) ou da aresta dianteira (montagem na parede) e das bordas laterais do suporte da fonte de alimentação aos elementos adjacentes!

Possibilitar a circulação do ar, caso contrário, existe o risco de superaquecimento da fonte de alimentação **SERVO-DRIVE**!

### Sumário


| | | | | | |
|---|---|---|---|---|---|
| Sinopse | 363 | Planificação – Construção de travessão na horizontal | 366 | **Montagem, desmontagem e ajuste** | |
| **LEGRABOX** | 196 | Acessórios | 392 | | |
| **MERIVOBOX** | 250 | Serviços Blum | 602 | | |
| **TANDEMBOX antaro** | 290 | Diretriz para máquinas | 711 | URL curto | |
| **TANDEMBOX plus** | 394 | Outras informações técnicas | 708 | www.blum.com/a380 | |
| Informações úteis para o pedido | 364 | | | | |

## SPACE TOWER



- Sistema elétrico de auxílio de abertura em conjunto com o **BLUMOTION** – para um fechamento leve e silencioso
- Com perfil vertical
- Nenhuma união rígida com o mecanismo de acionamento
- Extensões aplicáveis sem alterações
- Montagem do mecanismo de acionamento sem o uso de ferramentas
- Cabeamento simples
- Pouca profundidade de instalação
- No caso de extensões embutidas, o **SERVO-DRIVE** para **MERIVOBOX** só é acionado ao se puxar

**Cabeamento**

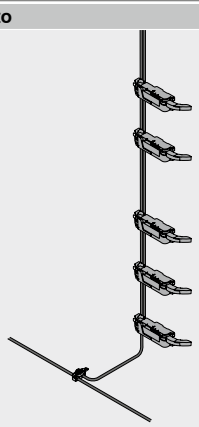

### Informações úteis para o pedido

**2 Perfil**

| Comprimento (mm)[1] | Material | Cabo | Ref. |
|---|---|---|---|
| 650 | Alumínio | Com cabo | Z10T650AA |
| 700 | | | Z10T700AA |
| 710 | | | Z10T710AA |
| 750 | | | Z10T750AA |
| 800 | | | Z10T800AA |
| 1170 | | Sem cabo | Z10T1170A |

**Consiste em:**
2 1 x Perfil

**Recorte** 2 Altura livre do armário LH – 10 mm

[1] Para cortar nas medidas exatas

**3a Suporte do perfil superior/inferior – Construção de travessão na horizontal**

| Cor | Material | Ref. |
|---|---|---|
| TGR | Matéria plástica | Z10D01E0.01 |

**Consiste em:**
3a 1 x Suporte do perfil superior/inferior

**Alternativa para 3a**

**3b Suporte do perfil inferior/posterior – Construção de travessão na vertical**

| Cor | Material | Ref. |
|---|---|---|
| TGR | Matéria plástica | Z10D01EA.01 |

**Consiste em:**
3b 1 x Suporte do perfil inferior/posterior
– 1 x Capa do perfil

**9 Mecanismo de acionamento**

| Cor | Material | Ref. |
|---|---|---|
| TGR | Matéria plástica | Z10A3000.04 |

**Consiste em:**
9 1 x Mecanismo de acionamento
Incl. extensão da alavanca previamente montada

**10 Torre da alavanca[1]**

| Sistemas box | Parede traseira | Cor | Ref. |
|---|---|---|---|
| LEGRABOX | Traseira em aço | SZ | Z10A3006 |

**Consiste em:**
10 1 x Torre da alavanca

[1] Necessário a partir de altura M e uma largura livre de armário LW de 267–286 mm

**10 Guia da alavanca[1]**

| Sistemas box | Parede traseira | Cor | Ref. |
|---|---|---|---|
| TANDEMBOX | Traseira em madeira | TGR | Z10A3H00 |

**Consiste em:**
10 1 x Guia da alavanca

[1] Necessária em largura livre de armário LW de 242–316 mm

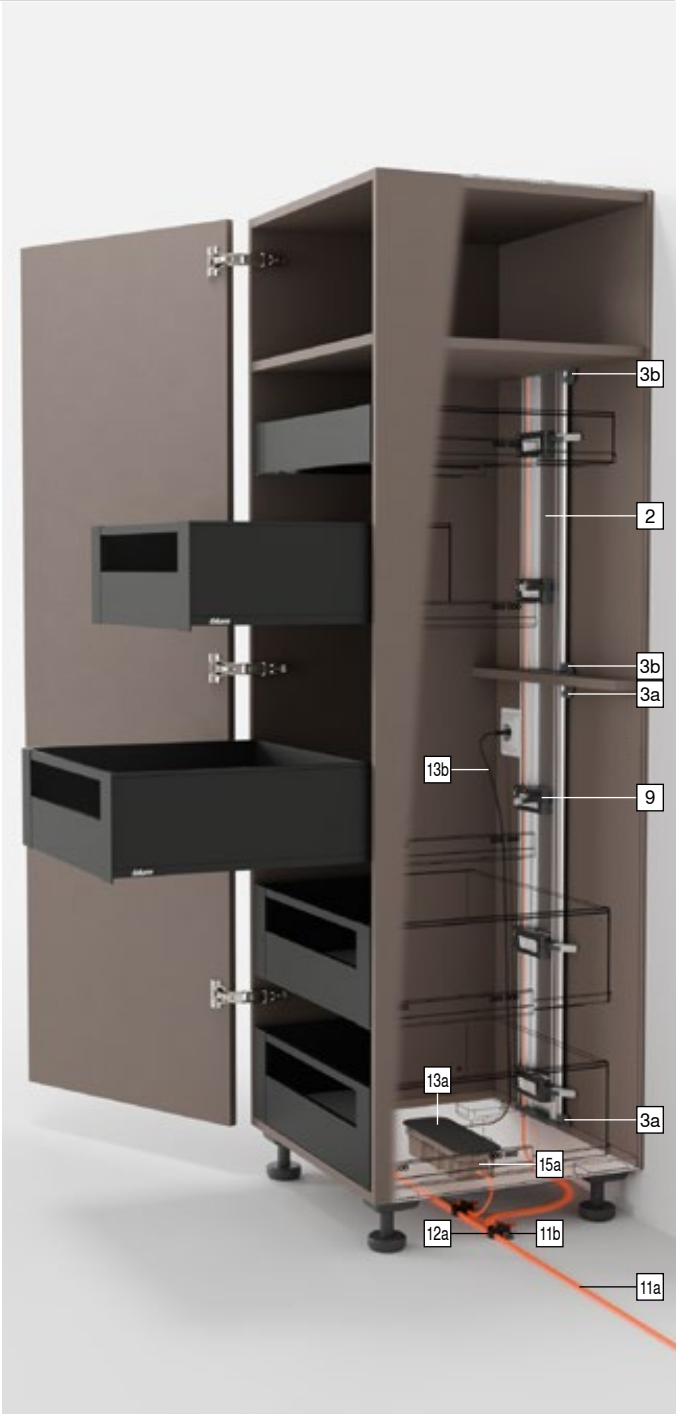

## SPACE TOWER

### Informações úteis para o pedido

**11 Kit cabo de distribuição SERVO-DRIVE[2]**

| | Cor | Comprimento (m)[1] | Ref. |
|---|---|---|---|
|  | SZ | 8 | Z10K800AE |

**Consiste em:**
**11a** 1 x Cabo de distribuição **SERVO-DRIVE**
**11b** 5 x Ponteira de isolamento
[1] Para cortar nas medidas exatas
[2] Utilizado como cabo de distribuição, cabo do perfil e cabo de comunicação

**12 Kit piercing de conexão**

| | Cor | Material | Ref. |
|---|---|---|---|
|  | SZ | Matéria plástica | Z10V100E.01 |

**Consiste em:**
**12a** 1 x Piercing de conexão
**11b** 2 x Ponteira de isolamento

**13 Fonte de alimentação e cabo da fonte de alimentação SERVO-DRIVE[4]**

| | Cor | | | SZ | |
|---|---|---|---|---|---|
| | Plugue de tomada | Mercado[1] | Pacote de idiomas[2] | Idioma[3] | Ref. |
|  | E | Europa | A | DE \| EN \| FR \| IT \| NL | Z10NE04EA |
| | | | B | DA \| EN \| FI \| NO \| SV | Z10NE04EB |
| | | | C | EL \| EN \| HR \| SL \| SR \| TR | Z10NE04EC |
| | | | D | EN \| ES \| FR \| IT \| PT | Z10NE04ED |
| | | | E | CS \| HU \| PL \| SK | Z10NE04EE |
| | | | F | BG \| ET \| LT \| LV \| RO \| RU \| UK | Z10NE04EF |
| | | | I | EN | Z10NE04EI |
| | B | GB | A | DE \| EN \| FR \| IT \| NL | Z10NE04BA |
| | | | I | EN | Z10NE04BI |
| | H | IN | | | Z10NE04HI |
| | I | IL | A | DE \| EN \| FR \| IT \| NL | Z10NE04IA |
| | K | AU | I | EN | Z10NE04KI |
| | N | CN | H | EN \| ZH \| KO | Z10NE04NH |
| | R | KR | | | Z10NE04RH |
| | S | BR | K | EN \| ES \| PT | Z10NE04SK |
| | T | TW | H | EN \| ZH \| KO | Z10NE04TH |
| | U | US \| CA | G | EN \| ES \| FR | Z10NE04UG |
| | | JP | J | JA | Z10NE04UJ |
| | Z | ZA | I | EN | Z10NE04ZI |

**Consiste em:**
**13a** 1 x Fonte de alimentação **SERVO-DRIVE**
Cabo de saída – Comprimento 2 m
Incl. instruções de montagem e operação
**13b** 1 x Cabo da fonte de alimentação
Comprimento 1.5–1.8 m, incl. plugue
[1] Nomes de mercado de acordo com ISO 3166
[2] Pacote de idiomas – Instruções de operação
[3] Designações da língua gem. ISO 639
[4] Para dois ou mais mecanismos de acionamento

**15a Suporte da fonte de alimentação – Montagem no fundo[1]**

| | Cor | Material | Ref. |
|---|---|---|---|
|  | TGR | Matéria plástica | Z10NG000 |

**Consiste em:**
**15a** 1 x Suporte da fonte de alimentação – Montagem no fundo
Incl. cobertura
[1] Para fonte de alimentação **SERVO-DRIVE**

### Alternativa para 15a

**15b Suporte da fonte de alimentação – Montagem na parede[1]**

| | Cor | Material | Ref. |
|---|---|---|---|
|  | WGR | Matéria plástica | Z10NG120 |

**Consiste em:**
**15b** 1 x Suporte da fonte de alimentação – Montagem na parede
[1] Para fonte de alimentação **SERVO-DRIVE**

### Acessórios

**– Grampo de fixação do cabo[1]**

| | Cor | Material | Ref. |
|---|---|---|---|
|  | WS | Matéria plástica | Z10K0009 |

**Consiste em:**
– 1 x Grampo de fixação do cabo
[1] Por ex., para fixar o cabo de distribuição **SERVO-DRIVE**

| Cor | | Cor | |
|---|---|---|---|
| SZ | Preto | WGR | Acinzentado |
| TGR | Cinza-escuro | WS | Branco |


**Sumário**

| | | | | | |
|---|---|---|---|---|---|
| Sinopse | 363 | Acessórios | 392 | **Montagem, desmontagem e ajuste** | |
| **LEGRABOX** | 196 | Serviços Blum | 602 | | |
| **MERIVOBOX** | 250 | Diretriz para máquinas | 711 | | |
| **TANDEMBOX antaro** | 290 | Outras informações técnicas | 708 | **URL curto** | |
| **TANDEMBOX plus** | 394 | | | **www.blum.com/a380** | |
| Planificação – Perfil superior | 372 | | | | |
| Planificação – Perfil inferior | 374 | | | | |

## SPACE TOWER

### Planificação – Perfil superior

#### Armário

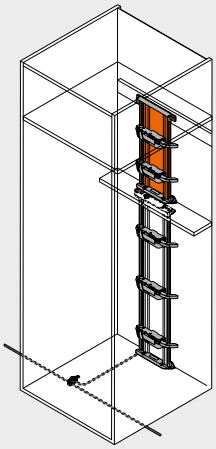

#### Posição – Mecanismo de acionamento

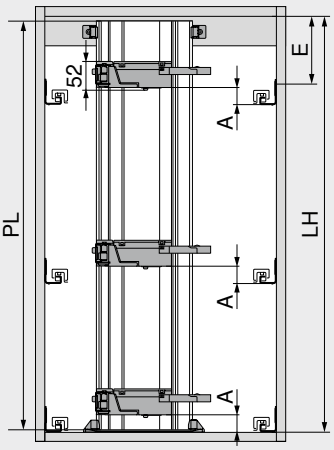


PL = LH – 10 mm
Arredondar para o próximo passo decimal mais baixo

| | |
|---|---|
| A | Distância da aresta inferior da guia do armário até a aresta inferior do mecanismo de acionamento |
| E | Distância da aresta inferior do fundo superior do armário até a posição de aparafusamento da guia do armário |
| LH | Altura livre do armário |
| PL | Comprimento do perfil |

### Posição – Mecanismo de acionamento

| Sistemas box | Parede traseira | Altura da traseira | Largura livre do armário LW (mm) | | | | | | | |
|---|---|---|---|---|---|---|---|---|---|---|
| | | | 242–266 | | 267–286 | | 287–316 | | ≥ 317 | |
| | | | A (mm) | E mín. (mm) | A (mm) | E mín. (mm) | A (mm) | E mín. (mm) | A (mm) | E mín. (mm) |
| LEGRABOX | Traseira em madeira | N | – | – | 45 | 61 | 45 | 61 | 45 | 61 |
| | | M \| K \| C \| F | – | – | 45 | 69 | 45 | 69 | 45 | 69 |
| | Traseira em aço | N | – | – | – | – | – | – | – | – |
| | | M \| K \| C \| F | – | – | 45 | 69 | 45 | 69 | 45 | 69 |
| MERIVOBOX | Traseira em madeira | N | – | – | 28 | 32 | 28 | 32 | 28 | 32 |
| | | M \| K \| E | – | – | 45 | 54 | 45 | 54 | 45 | 54 |
| | Traseira em aço | N | – | – | – | – | – | – | – | – |
| | | M \| K \| E | – | – | 45 | 54 | 45 | 54 | 45 | 54 |
| TANDEMBOX | Traseira em madeira | N | 35 | 56 | 35 | 56 | 35 | 56 | 28 | 49 |
| | | M \| K \| B \| C \| D | 35 | 64 | 35 | 64 | 35 | 64 | 35 | 64 |
| | Traseira em aço | N | – | – | – | – | 28 | 49 | 28 | 49 |
| | | M \| K \| B \| C \| D | – | – | 35 | 64 | 35 | 64 | 35 | 64 |

| | | |
|---|---|---|
| A | Distância da aresta inferior da guia do armário até a aresta inferior do mecanismo de acionamento | – Impossível |
| E | Distância da aresta inferior do fundo superior do armário até a posição de aparafusamento da guia do armário | |

### Fundo – Esquema de furação

#### Cabeamento inferior

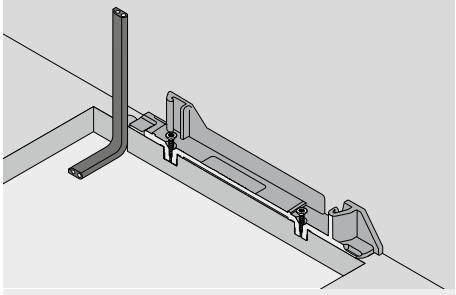

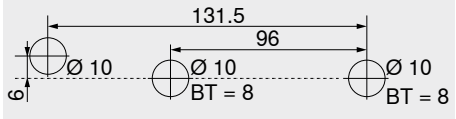


BT Profundidade de furação

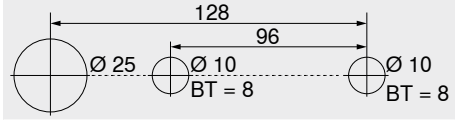


Esquema de furos alternativo – **MINIPRESS top** | **MINIPRESS**
BT Profundidade de furação

#### Cabeamento posterior

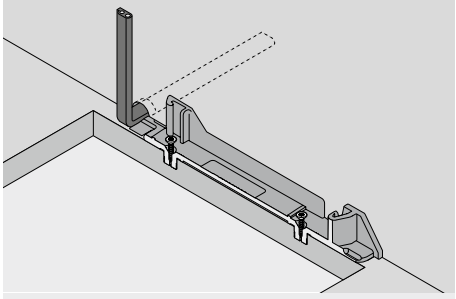

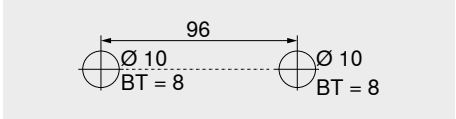


BT Profundidade de furação

## SPACE TOWER

### Planificação – Perfil superior

### Medidas de furação – Fundo | Travessão

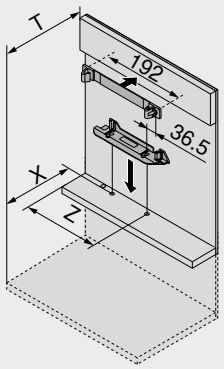


| Parede traseira | X (mm) | T (mm) |
|---|---|---|
| Traseira em madeira | NL + 19 | NL + 34 |
| Traseira em aço | NL + 2 | NL + 17 |

| | |
|---|---|
| NL | Comprimento nominal |
| X | Posição do furo |
| T | Posição – Aresta dianteira–travessão |
| Z | Medida de inserção |

| Sistemas box | Parede traseira | Altura da traseira | Largura livre do armário LW (mm) | | | | | | | | |
|---|---|---|---|---|---|---|---|---|---|---|---|
| | | | 242–266 | | | 267–286 | | | | 287–316 | | |
| | | | Z (mm) | Extensão da alavanca | Guia da alavanca | Z (mm) | Extensão da alavanca | Guia da alavanca | Torre da alavanca | Z (mm) | Extensão da alavanca | Guia da alavanca |
| LEGRABOX | Traseira em madeira | N | – | – | – | 184 | ● | – | – | 184 | ● | – |
| | | M \| K \| C \| F | – | – | – | 184 | ● | – | – | 184 | ● | – |
| | Traseira em aço | N | – | – | – | – | – | – | – | – | – | – |
| | | M \| K \| C \| F | – | – | – | 184 | ✖ | – | ● | 184 | ● | – |
| MERIVOBOX | Traseira em madeira | N | – | – | – | 174 | ✖ | – | – | 174 | ● | – |
| | | M \| K \| E | – | – | – | 174 | ✖ | – | – | 174 | ● | – |
| | Traseira em aço | N | – | – | – | – | – | – | – | – | – | – |
| | | M \| K \| E | – | – | – | 174 | ● | – | – | 174 | ● | – |
| TANDEMBOX | Traseira em madeira | N | 179 | ✖ | ● | 179 | ● | ● | – | 179 | ● | ● |
| | | M \| K \| B \| C \| D | 179 | ✖ | ● | 179 | ● | ● | – | 179 | ● | ● |
| | Traseira em aço | N | – | – | – | – | – | – | – | 190 | ✖ | – |
| | | M \| K \| B \| C \| D | – | – | – | 179 | ✖ | – | – | 179 | ● | – |

| Sistemas box | Parede traseira | Altura da traseira | Largura livre do armário LW (mm) | | | | | |
|---|---|---|---|---|---|---|---|---|
| | | | 317–386 | | | ≥ 387 | | |
| | | | Z (mm) | Extensão da alavanca | Guia da alavanca | Z (mm) | Extensão da alavanca | Guia da alavanca |
| LEGRABOX | Traseira em madeira | N | 184 | ● | – | LW / 2 | ● | – |
| | | M \| K \| C \| F | 184 | ● | – | LW / 2 | ● | – |
| | Traseira em aço | N | – | – | – | – | – | – |
| | | M \| K \| C \| F | 184 | ● | – | LW / 2 | ● | – |
| MERIVOBOX | Traseira em madeira | N | 174 | ● | – | LW / 2 | ● | – |
| | | M \| K \| E | 174 | ● | – | LW / 2 | ● | – |
| | Traseira em aço | N | – | – | – | – | – | – |
| | | M \| K \| E | 174 | ● | – | LW / 2 | ● | – |
| TANDEMBOX | Traseira em madeira | N | 179 | ● | ○ | LW / 2 | ● | ○ |
| | | M \| K \| B \| C \| D | 179 | ● | ○ | LW / 2 | ● | ○ |
| | Traseira em aço | N | 190 | ● | – | LW / 2 | ● | – |
| | | M \| K \| B \| C \| D | 179 | ● | – | LW / 2 | ● | – |

| | | | |
|---|---|---|---|
| LW | Largura livre do armário | ○ | Não é necessário |
| Z | Medida de inserção | – | Impossível |
| ● | Necessário | ✖ | Remover |

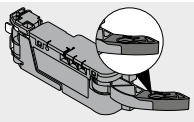
Extensão da alavanca

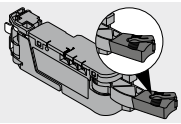
Torre da alavanca

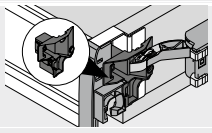
Guia da alavanca

### Espaço necessário e margem de segurança – Suporte da fonte de alimentação

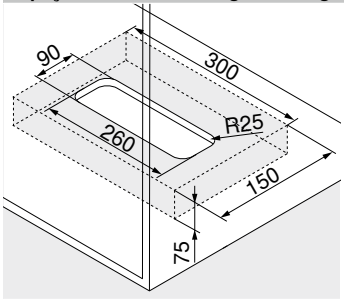

Montagem no fundo

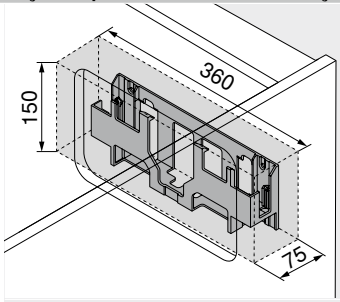

Montagem na parede

**Atenção**

Manter 30 mm de margem de segurança da aresta inferior (montagem no fundo) ou da aresta dianteira (montagem na parede) e das bordas laterais do suporte da fonte de alimentação aos elementos adjacentes!

Possibilitar a circulação do ar, caso contrário, existe o risco de superaquecimento da fonte de alimentação **SERVO-DRIVE**!

### Sumário


| | | | | | |
|---|---|---|---|---|---|
| Sinopse | 363 | Planificação – Perfil inferior | 374 | **Montagem, desmontagem e ajuste** | |
| **LEGRABOX** | 196 | Acessórios | 392 | | |
| **MERIVOBOX** | 250 | Serviços Blum | 602 | | |
| **TANDEMBOX antaro** | 290 | Diretriz para máquinas | 711 | URL curto | |
| **TANDEMBOX plus** | 394 | Outras informações técnicas | 708 | www.blum.com/a380 | |
| Informações úteis para o pedido | 370 | | | | |

## SPACE TOWER

### Planificação – Perfil inferior

#### Armário

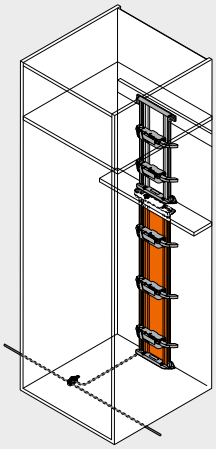

#### Posição – Mecanismo de acionamento

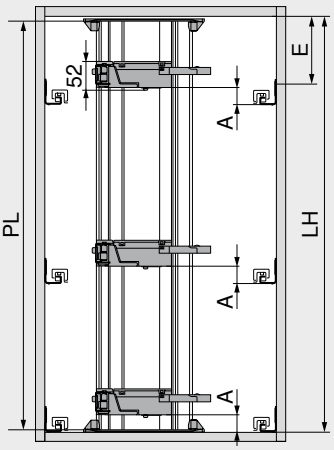


PL = LH – 10 mm
Arredondar para o próximo passo decimal mais baixo

| | |
|---|---|
| A | Distância da aresta inferior da guia do armário até a aresta inferior do mecanismo de acionamento |
| E | Distância da aresta inferior do fundo superior do armário até a posição de aparafusamento da guia do armário |
| LH | Altura livre do armário |
| PL | Comprimento do perfil |

### Posição – Mecanismo de acionamento

| Sistemas box | Parede traseira | Altura da traseira | Largura livre do armário LW (mm) | | | | | | | |
|---|---|---|---|---|---|---|---|---|---|---|
| | | | 242–266 | | 267–286 | | 287–316 | | ≥ 317 | |
| | | | A (mm) | E mín. (mm) | A (mm) | E mín. (mm) | A (mm) | E mín. (mm) | A (mm) | E mín. (mm) |
| LEGRABOX | Traseira em madeira | N | – | – | 45 | 61 | 45 | 61 | 45 | 61 |
| | | M \| K \| C \| F | – | – | 45 | 69 | 45 | 69 | 45 | 69 |
| | Traseira em aço | N | – | – | – | – | – | – | – | – |
| | | M \| K \| C \| F | – | – | 45 | 69 | 45 | 69 | 45 | 69 |
| MERIVOBOX | Traseira em madeira | N | – | – | 28 | 32 | 28 | 32 | 28 | 32 |
| | | M \| K \| E | – | – | 45 | 54 | 45 | 54 | 45 | 54 |
| | Traseira em aço | N | – | – | – | – | – | – | – | – |
| | | M \| K \| E | – | – | 45 | 54 | 45 | 54 | 45 | 54 |
| TANDEMBOX | Traseira em madeira | N | 35 | 56 | 35 | 56 | 35 | 56 | 28 | 49 |
| | | M \| K \| B \| C \| D | 35 | 64 | 35 | 64 | 35 | 64 | 35 | 64 |
| | Traseira em aço | N | – | – | – | – | 28 | 49 | 28 | 49 |
| | | M \| K \| B \| C \| D | – | – | 35 | 64 | 35 | 64 | 35 | 64 |

| | | |
|---|---|---|
| A | Distância da aresta inferior da guia do armário até a aresta inferior do mecanismo de acionamento | – Impossível |
| E | Distância da aresta inferior do fundo superior do armário até a posição de aparafusamento da guia do armário | |

### Fundo – Esquema de furação

#### Cabeamento inferior

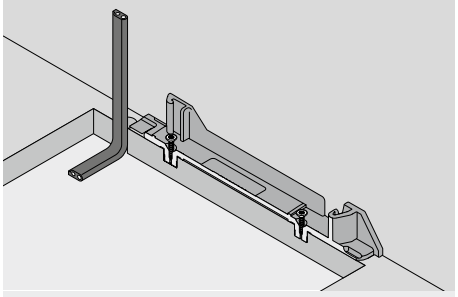

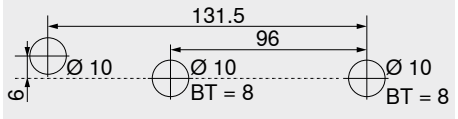


BT Profundidade de furação

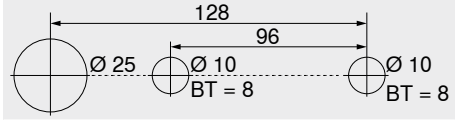


Esquema de furos alternativo – **MINIPRESS top** | **MINIPRESS**
BT Profundidade de furação

#### Cabeamento posterior

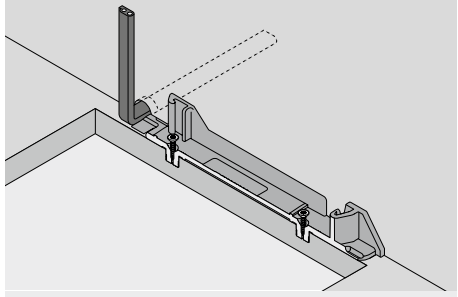

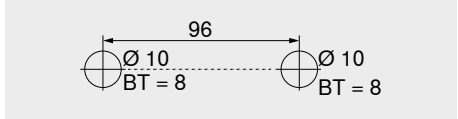


BT Profundidade de furação

## SPACE TOWER

### Planificação – Perfil inferior

### Medidas de furação – Fundo | Travessão

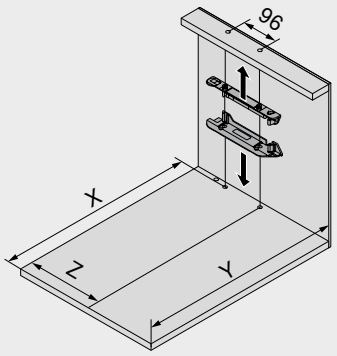


| Parede traseira | X (mm) | Y (mm) |
|---|---|---|
| Traseira em madeira | NL + 19 | NL + 33 |
| Traseira em aço | NL + 2 | NL + 16 |

| | |
|---|---|
| NL | Comprimento nominal |
| X | Posição do furo |
| Y | Espaço mínimo necessário |
| Z | Medida de inserção |

| Sistemas box | Parede traseira | Altura da traseira | Largura livre do armário LW (mm) | | | | | | | | |
|---|---|---|---|---|---|---|---|---|---|---|---|
| | | | 242–266 | | | 267–286 | | | | 287–316 | | |
| | | | Z (mm) | Extensão da alavanca | Guia da alavanca | Z (mm) | Extensão da alavanca | Guia da alavanca | Torre da alavanca | Z (mm) | Extensão da alavanca | Guia da alavanca |
| LEGRABOX | Traseira em madeira | N | – | – | – | 184 | ● | – | – | 184 | ● | – |
| | | M \| K \| C \| F | – | – | – | 184 | ● | – | – | 184 | ● | – |
| | Traseira em aço | N | – | – | – | – | – | – | – | – | – | – |
| | | M \| K \| C \| F | – | – | – | 184 | ✕ | – | ● | 184 | ● | – |
| MERIVOBOX | Traseira em madeira | N | – | – | – | 174 | ✕ | – | – | 174 | ● | – |
| | | M \| K \| E | – | – | – | 174 | ✕ | – | – | 174 | ● | – |
| | Traseira em aço | N | – | – | – | – | – | – | – | – | – | – |
| | | M \| K \| E | – | – | – | 174 | ● | – | – | 174 | ● | – |
| TANDEMBOX | Traseira em madeira | N | 179 | ✕ | ● | 179 | ● | ● | – | 179 | ● | ● |
| | | M \| K \| B \| C \| D | 179 | ✕ | ● | 179 | ● | ● | – | 179 | ● | ● |
| | Traseira em aço | N | – | – | – | – | – | – | – | 190 | ✕ | – |
| | | M \| K \| B \| C \| D | – | – | – | 179 | ✕ | – | – | 179 | ● | – |

| Sistemas box | Parede traseira | Altura da traseira | Largura livre do armário LW (mm) | | | | | |
|---|---|---|---|---|---|---|---|---|
| | | | 317–386 | | | ≥ 387 | | |
| | | | Z (mm) | Extensão da alavanca | Guia da alavanca | Z (mm) | Extensão da alavanca | Guia da alavanca |
| LEGRABOX | Traseira em madeira | N | 184 | ● | – | LW / 2 | ● | – |
| | | M \| K \| C \| F | 184 | ● | – | LW / 2 | ● | – |
| | Traseira em aço | N | – | – | – | – | – | – |
| | | M \| K \| C \| F | 184 | ● | – | LW / 2 | ● | – |
| MERIVOBOX | Traseira em madeira | N | 174 | ● | – | LW / 2 | ● | – |
| | | M \| K \| E | 174 | ● | – | LW / 2 | ● | – |
| | Traseira em aço | N | – | – | – | – | – | – |
| | | M \| K \| E | 174 | ● | – | LW / 2 | ● | – |
| TANDEMBOX | Traseira em madeira | N | 179 | ● | ○ | LW / 2 | ● | ○ |
| | | M \| K \| B \| C \| D | 179 | ● | ○ | LW / 2 | ● | ○ |
| | Traseira em aço | N | 190 | ● | – | LW / 2 | ● | – |
| | | M \| K \| B \| C \| D | 179 | ● | – | LW / 2 | ● | – |

| | | | |
|---|---|---|---|
| LW | Largura livre do armário | ○ | Não é necessário |
| Z | Medida de inserção | – | Impossível |
| ● | Necessário | ✕ | Remover |

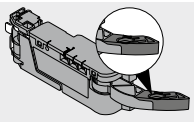
Extensão da alavanca

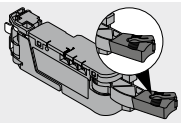
Torre da alavanca

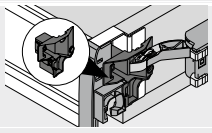
Guia da alavanca

### Espaço necessário e margem de segurança – Suporte da fonte de alimentação

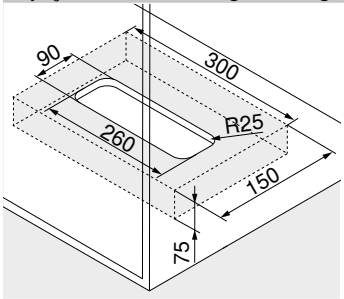

Montagem no fundo

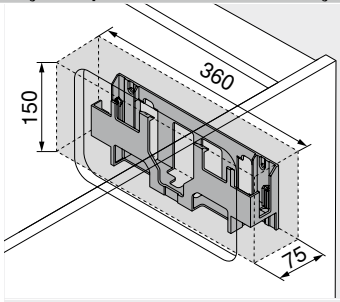

Montagem na parede

**Atenção**

Manter 30 mm de margem de segurança da aresta inferior (montagem no fundo) ou da aresta dianteira (montagem na parede) e das bordas laterais do suporte da fonte de alimentação aos elementos adjacentes!

Possibilitar a circulação do ar, caso contrário, existe o risco de superaquecimento da fonte de alimentação **SERVO-DRIVE**!

### Sumário


| | | | | | |
|---|---|---|---|---|---|
| Sinopse | 363 | Planificação – Perfil superior | 372 | **Montagem, desmontagem e ajuste** | |
| **LEGRABOX** | 196 | Acessórios | 392 | | |
| **MERIVOBOX** | 250 | Serviços Blum | 602 | | |
| **TANDEMBOX antaro** | 290 | Diretriz para máquinas | 711 | URL curto | |
| **TANDEMBOX plus** | 394 | Outras informações técnicas | 708 | www.blum.com/a380 | |
| Informações úteis para o pedido | 370 | | | | |

## Armário para pia

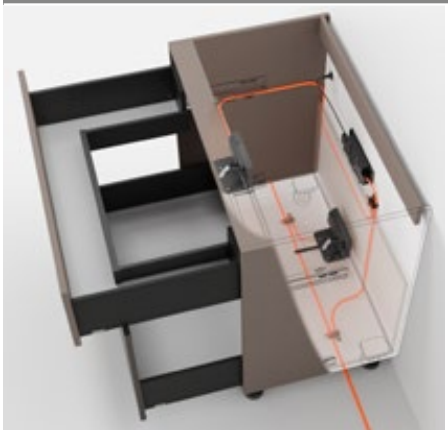

- Sistema elétrico de auxílio de abertura em conjunto com o **BLUMOTION** – para um fechamento leve e silencioso
- Com cantoneira
- Nenhuma união rígida com o mecanismo de acionamento
- Extensões aplicáveis sem alterações
- Montagem rápida das peças pré-montadas

**Cabeamento**

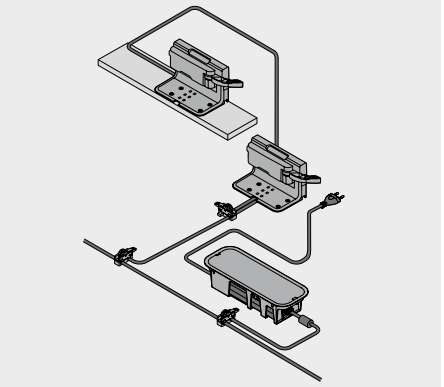

### Informações úteis para o pedido

**1 Amortecedor espaçador Blum**

| | Diâmetro (mm) | Cor | Ref. |
|---|---|---|---|
|  | Ø 5.0 | TGR | 993.0530 |
|  | Ø 8.0 | | 993.0830.01 |

| | Amortecedor espaçador Blum (pç.) | |
|---|---|---|
| | Guia do armário (kg) | |
| Altura frontal FH (mm) | 40 \| 30 | 70 \| 65 |
| Até 300 | 2 | 4 |
| A partir de 301 | 4 | 4 |

**5 Cantoneira 1 mec.**

| | Cor | Material | Ref. |
|---|---|---|---|
|  | TGR | Matéria plástica | Z10D0311 |

**Consiste em:**
**5** 1 x Cantoneira 1 mec.

**9 Mecanismo de acionamento**

| | Cor | Material | Ref. |
|---|---|---|---|
|  | TGR | Matéria plástica | Z10A3000.04 |

**Consiste em:**
**9** 1 x Mecanismo de acionamento
Incl. extensão da alavanca previamente montada

**9a Proteção contra gotejamento de água**

| | Cor | Material | Ref. |
|---|---|---|---|
|  | TGR | Matéria plástica | Z10D0316 |

**Consiste em:**
**9a** 1 x Proteção contra gotejamento de água

**11 Kit cabo de distribuição SERVO-DRIVE[2]**

| | Cor | Comprimento (m)[1] | Ref. |
|---|---|---|---|
|  | SZ | 8 | Z10K800AE |

**Consiste em:**
**11a** 1 x Cabo de distribuição **SERVO-DRIVE**
**11b** 5 x Ponteira de isolamento
[1] Para cortar nas medidas exatas
[2] Utilizado como cabo de distribuição, cabo do perfil e cabo de comunicação

**12 Kit piercing de conexão**

| | Cor | Material | Ref. |
|---|---|---|---|
|  | SZ | Matéria plástica | Z10V100E.01 |

**Consiste em:**
**12a** 1 x Piercing de conexão
**11b** 2 x Ponteira de isolamento

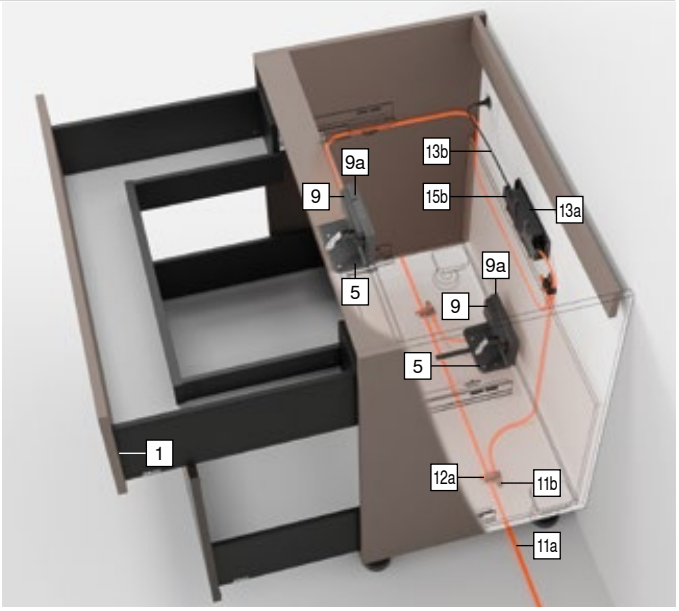

## Armário para pia

### Informações úteis para o pedido

**13 Fonte de alimentação e cabo da fonte de alimentação SERVO-DRIVE[4]**

**Cor: SZ**

| | Plugue de tomada | Mercado[1] | Pacote de idiomas[2] | Idioma[3] | Ref. |
|---|---|---|---|---|---|
|  | E | Europa | A | DE \| EN \| FR \| IT \| NL | Z10NE04EA |
| | | | B | DA \| EN \| FI \| NO \| SV | Z10NE04EB |
| | | | C | EL \| EN \| HR \| SL \| SR \| TR | Z10NE04EC |
| | | | D | EN \| ES \| FR \| IT \| PT | Z10NE04ED |
| | | | E | CS \| HU \| PL \| SK | Z10NE04EE |
| | | | F | BG \| ET \| LT \| LV \| RO \| RU \| UK | Z10NE04EF |
| | | | I | EN | Z10NE04EI |
| | B | GB | A | DE \| EN \| FR \| IT \| NL | Z10NE04BA |
| | | | I | EN | Z10NE04BI |
| | H | IN | | | Z10NE04HI |
| | I | IL | A | DE \| EN \| FR \| IT \| NL | Z10NE04IA |
| | K | AU | I | EN | Z10NE04KI |
| | N | CN | H | EN \| ZH \| KO | Z10NE04NH |
| | R | KR | | | Z10NE04RH |
| | S | BR | K | EN \| ES \| PT | Z10NE04SK |
| | T | TW | H | EN \| ZH \| KO | Z10NE04TH |
| | U | US \| CA | G | EN \| ES \| FR | Z10NE04UG |
| | | JP | J | JA | Z10NE04UJ |
| | Z | ZA | I | EN | Z10NE04ZI |

**Consiste em:**

**13a** 1 x Fonte de alimentação **SERVO-DRIVE**
Cabo de saída – Comprimento 2 m
Incl. instruções de montagem e operação

**13b** 1 x Cabo da fonte de alimentação
Comprimento 1.5–1.8 m, incl. plugue

[1] Nomes de mercado de acordo com ISO 3166
[2] Pacote de idiomas – Instruções de operação
[3] Designações da língua gem. ISO 639
[4] Para dois ou mais mecanismos de acionamento

**15a Suporte da fonte de alimentação – Montagem no fundo[1]**

| | Cor | Material | Ref. |
|---|---|---|---|
|  | TGR | Matéria plástica | Z10NG000 |

**Consiste em:**

**15a** 1 x Suporte da fonte de alimentação – Montagem no fundo
Incl. cobertura

[1] Para fonte de alimentação **SERVO-DRIVE**

**Alternativa para 15a**

**15b Suporte da fonte de alimentação – Montagem na parede[1]**

| | Cor | Material | Ref. |
|---|---|---|---|
|  | WGR | Matéria plástica | Z10NG120 |

**Consiste em:**

**15b** 1 x Suporte da fonte de alimentação – Montagem na parede

[1] Para fonte de alimentação **SERVO-DRIVE**

### Acessórios

**– Grampo de fixação do cabo[1]**

| | Cor | Material | Ref. |
|---|---|---|---|
|  | WS | Matéria plástica | Z10K0009 |

**Consiste em:**

– 1 x Grampo de fixação do cabo

[1] Por ex., para fixar o cabo de distribuição **SERVO-DRIVE**

**– Estabilização frente/fundo**

| | Cor | Material | Ref. |
|---|---|---|---|
|  | R7037 | Matéria plástica | Z96.10E1 |

**Consiste em:**

– 1 x Estabilização frente/fundo

| Cor | | Cor | |
|---|---|---|---|
| R7037 | RAL 7037 cinza | WGR | Acinzentado |
| SZ | Preto | WS | Branco |
| TGR | Cinza-escuro | | |




**Sumário**

| | | | | | |
|---|---|---|---|---|---|
| Sinopse | 363 | Serviços Blum | 602 | **Montagem, desmontagem e ajuste** | |
| **LEGRABOX** | 196 | Diretriz para máquinas | 711 | | |
| **MERIVOBOX** | 250 | Outras informações técnicas | 708 | | |
| **TANDEMBOX antaro** | 290 | | | URL curto | |
| **TANDEMBOX plus** | 394 | | | www.blum.com/a380 | |
| Planificação | 378 | | | | |
| Acessórios | 392 | | | | |

## Armário para pia

### Planificação

#### Armário

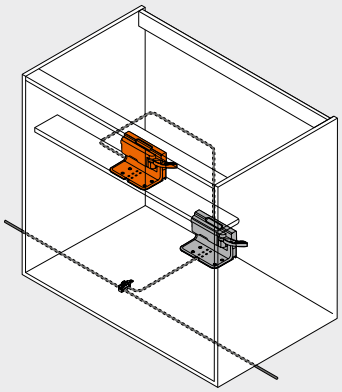

#### Travessão transversal – Cantoneira 1 mec.

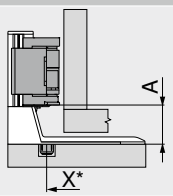


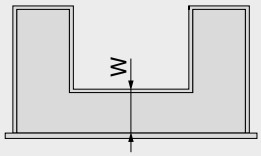


Peça intermediária
**LEGRABOX | MERIVOBOX | TANDEMBOX**

| | |
|---|---|
| A | Distância da aresta inferior da cantoneira até a aresta inferior do mecanismo de acionamento |
| X | Posição do furo |
| * | Medida da aresta dianteira do armário |

| | |
|---|---|
| W | Distância da aresta dianteira do fundo da gaveta, incluindo peça intermediária<br>W = Lateral NL externa – lateral NL interna<br>**LEGRABOX**: mín. 150 mm<br>**MERIVOBOX**: mín. 150 mm<br>**TANDEMBOX**: mín. 100 mm |
| NL | Comprimento nominal |

| Sistemas box | Parede traseira | Altura da traseira | A (mm) |
|---|---|---|---|
| **LEGRABOX** | Peça intermediária | N \| M \| K \| C \| F | 45 |
| **MERIVOBOX** | Peça intermediária | N | 28 |
| | | M \| K \| E | 45 |
| **TANDEMBOX** | Peça intermediária | N | 28 |
| | | M \| K \| B \| C \| D | 35 |

A Distância da aresta inferior da cantoneira até a aresta inferior do mecanismo de acionamento

### Travessão transversal – Cantoneira 1 mec.

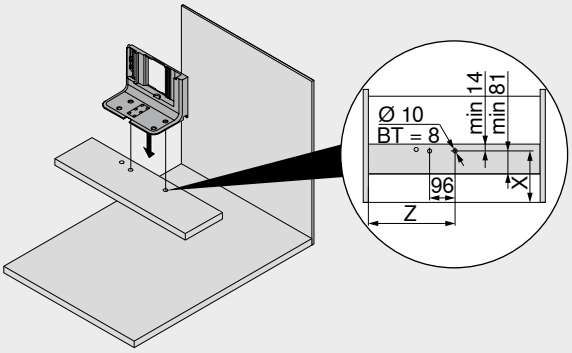


| Sistemas box | Parede traseira | Altura da traseira | Largura livre do armário LW (mm) ≥ 387<br>Comprimento nominal NL externo (mm) 450–650 | |
|---|---|---|---|---|
| | | | X (mm) | Z (mm) |
| **LEGRABOX** | Peça intermediária | N \| M \| K \| C \| F | W + 27 | LW / 2 |
| **MERIVOBOX** | Peça intermediária | N \| M \| K \| E | W + 27 | LW / 2 |
| **TANDEMBOX** | Peça intermediária | N \| M \| K \| B \| C \| D | W + 27 | LW / 2 |

| | |
|---|---|
| BT | Profundidade de furação |
| LW | Largura livre do armário |
| W | Distância da aresta dianteira do fundo da gaveta até a peça intermediária |
| X | Posição do furo |
| Z | Medida de inserção |

### Fundo – Esquema de furação

#### Cabeamento inferior

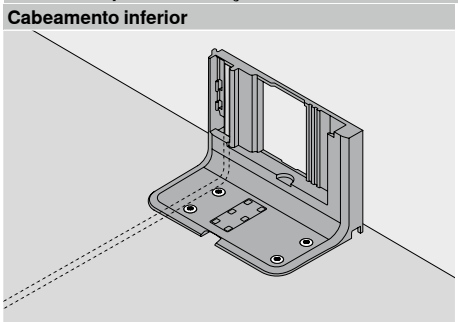

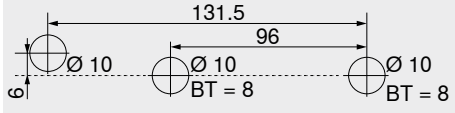


BT Profundidade de furação

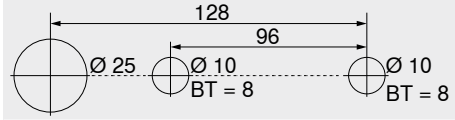


Esquema de furos alternativo – **MINIPRESS top | MINIPRESS**
BT Profundidade de furação

### Trabalho com frentes – Posição – Amortecedor espaçador Blum

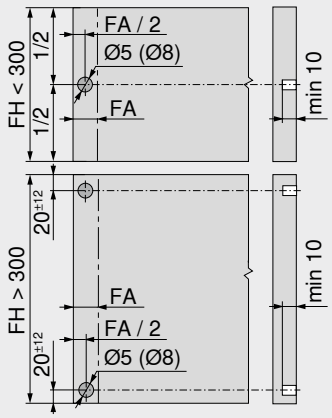


O amortecedor distanciador Blum garante o percurso necessário de liberação de 2 mm

| Altura frontal FH (mm) | Amortecedor espaçador Blum (pç.) Guia do armário (kg) 40 \| 30 | 70 \| 65 |
|---|---|---|
| Até 300 | 2 | 4 |
| A partir de 301 | 4 | 4 |

Para otimização da função de desengate em altura frontal FH > 300 mm, empregar estabilização frontal

| | |
|---|---|
| FA | Recobrimento frontal |
| FH | Altura frontal |

## Armário para pia

### Planificação

#### Armário

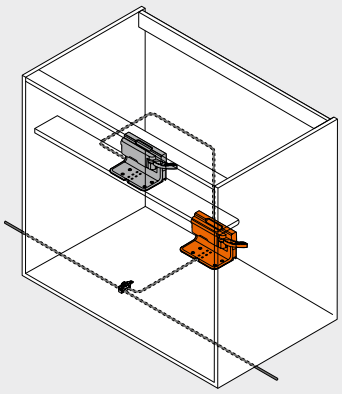

#### Fundo – Cantoneira 1 mec.

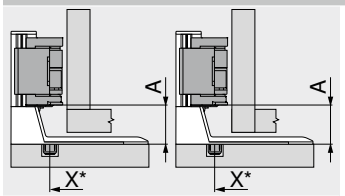


Traseira em madeira

| LEGRABOX | MERIVOBOX \| TANDEMBOX |
|---|---|
| A | Distância da aresta inferior da cantoneira até a aresta inferior do mecanismo de acionamento |
| X | Posição do furo |
| * | Medida da aresta dianteira do armário |

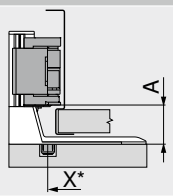


Traseira em aço

| LEGRABOX \| MERIVOBOX \| TANDEMBOX | |
|---|---|
| A | Distância da aresta inferior da cantoneira até a aresta inferior do mecanismo de acionamento |
| X | Posição do furo |
| * | Medida da aresta dianteira do armário |

| Sistemas box | Parede traseira | Altura da traseira | Largura livre do armário LW (mm) ≥ 387 A (mm) |
|---|---|---|---|
| LEGRABOX | Traseira em madeira | N \| M \| K \| C \| F | 45 |
| | Traseira em aço | M \| K \| C \| F | 45 |
| MERIVOBOX | Traseira em madeira | N | 28 |
| | | M \| K \| E | 45 |
| | Traseira em aço | M \| K \| E | 45 |
| TANDEMBOX | Traseira em madeira | N | 28 |
| | | M \| K \| B \| C \| D | 35 |
| | Traseira em aço | N | 28 |
| | | M \| K \| B \| C \| D | 35 |

| | |
|---|---|
| A | Distância da aresta inferior da cantoneira até a aresta inferior do mecanismo de acionamento |
| – | Impossível |

### Fundo – Cantoneira 1 mec.

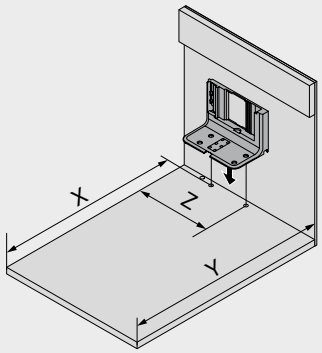


| Parede traseira | Sistemas box | X (mm) | Y (mm) | Z (mm) |
|---|---|---|---|---|
| Traseira em madeira | LEGRABOX \| MERIVOBOX \| TANDEMBOX | NL + 19 | NL + 35 | LW / 2 |
| | MERIVOBOX – Guia de armário com sobre-extensão | NL – 31 | NL + 3 | LW / 2 |
| Traseira em aço | LEGRABOX \| MERIVOBOX \| TANDEMBOX | NL + 2 | NL + 18 | LW / 2 |
| | MERIVOBOX – Guia de armário com sobre-extensão | NL – 48 | NL + 3 | LW / 2 |

| | |
|---|---|
| LW | Largura livre do armário |
| NL | Comprimento nominal |
| X | Posição do furo |
| Y | Espaço mínimo necessário |
| Z | Medida de inserção |

### Espaço necessário e margem de segurança – Suporte da fonte de alimentação

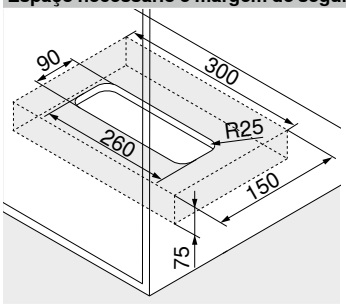


Montagem no fundo

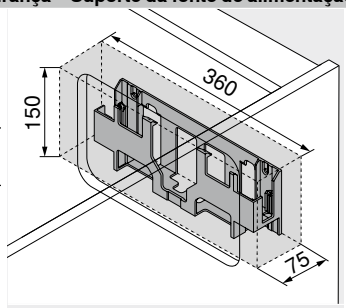


Montagem na parede

**Atenção**

Manter 30 mm de margem de segurança da aresta inferior (montagem no fundo) ou da aresta dianteira (montagem na parede) e das bordas laterais do suporte da fonte de alimentação aos elementos adjacentes!

Possibilitar a circulação do ar, caso contrário, existe o risco de superaquecimento da fonte de alimentação **SERVO-DRIVE**!

### Sumário


| | | | | | |
|---|---|---|---|---|---|
| Sinopse | 363 | Acessórios | 392 | **Montagem, desmontagem e ajuste** | |
| **LEGRABOX** | 196 | Serviços Blum | 602 | | |
| **MERIVOBOX** | 250 | Diretriz para máquinas | 711 | | |
| **TANDEMBOX antaro** | 290 | Outras informações técnicas | 708 | URL curto | |
| **TANDEMBOX plus** | 394 | | | www.blum.com/a380 | |
| Informações úteis para o pedido | 376 | | | | |

## Armário com um único elemento extensível – Perfil na horizontal



- Sistema elétrico de auxílio de abertura em conjunto com o **BLUMOTION** – para um fechamento leve e silencioso
- Com perfil horizontal
- Nenhuma união rígida com o mecanismo de acionamento
- Extensões aplicáveis sem alterações
- Montagem rápida das peças pré-montadas

**Cabeamento**

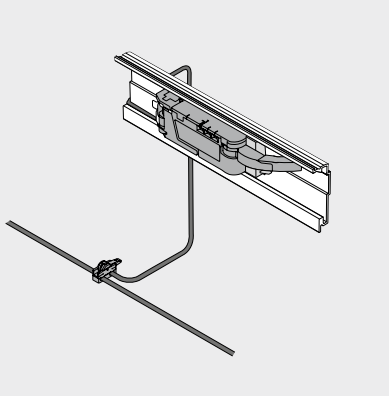

### Informações úteis para o pedido

**1 Amortecedor espaçador Blum**

| | Diâmetro (mm) | Cor | Ref. |
|---|---|---|---|
|  | Ø 5.0 | TGR | 993.0530 |
|  | Ø 8.0 | | 993.0830.01 |

| | Amortecedor espaçador Blum (pç.) | |
|---|---|---|
| | Guia do armário (kg) | |
| Altura frontal FH (mm) | 40 \| 30 | 70 \| 65 |
| Até 300 | 2 | 4 |
| A partir de 301 | 4 | 4 |

**6 Perfil na horizontal[2]**

| | Comprimento (mm)[1] | Material | Ref. |
|---|---|---|---|
|  | 1143 | Alumínio | Z10T1143B |

**Consiste em:**
**6** 1 x Perfil na horizontal
**Recorte** **6** Largura livre do armário LW – 19 mm
[1] Para cortar nas medidas exatas
[2] Para largura do armário KB 275–1200 mm

**7 Suporte do perfil horizontal[1]**

| | Cor | Material | Ref. |
|---|---|---|---|
|  | TGR | Matéria plástica | Z10D5210 |

**Consiste em:**
**7a** 1 x Suporte do perfil e/d
**7b** 1 x Adaptador do perfil para mecanismo de acionamento
[1] Utilização de parafusos Euro e autoatarraxantes

**9 Mecanismo de acionamento**

| | Cor | Material | Ref. |
|---|---|---|---|
|  | TGR | Matéria plástica | Z10A3000.04 |

**Consiste em:**
**9** 1 x Mecanismo de acionamento
Incl. extensão da alavanca previamente montada

**10 Torre da alavanca[1]**

| | Sistemas box | Parede traseira | Cor | Ref. |
|---|---|---|---|---|
|  | LEGRABOX | Traseira em aço | SZ | Z10A3006 |

**Consiste em:**
**10** 1 x Torre da alavanca
[1] Necessário a partir de altura M e uma largura livre de armário LW de 267–286 mm

**10 Guia da alavanca[1]**

| | Sistemas box | Parede traseira | Cor | Ref. |
|---|---|---|---|---|
|  | TANDEMBOX | Traseira em madeira | TGR | Z10A3H00 |

**Consiste em:**
**10** 1 x Guia da alavanca
[1] Necessária em largura livre de armário LW de 242–316 mm

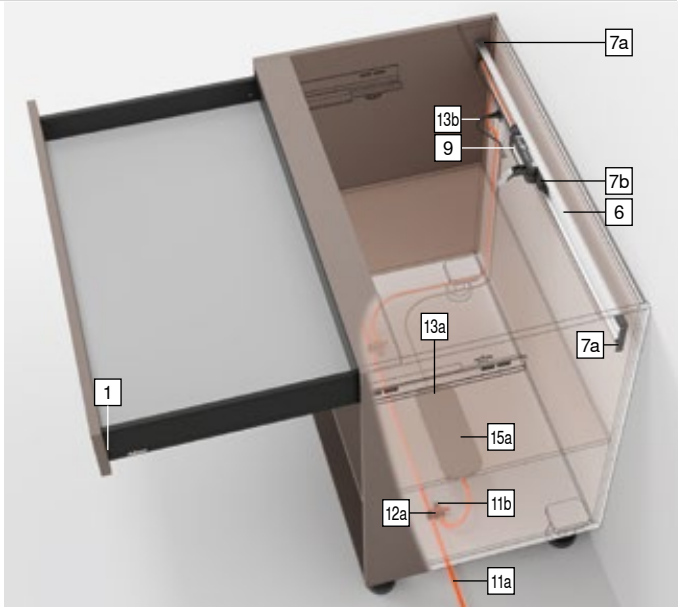


**11 Kit cabo de distribuição SERVO-DRIVE[2]**

| | Cor | Comprimento (m)[1] | Ref. |
|---|---|---|---|
|  | SZ | 8 | Z10K800AE |

**Consiste em:**
**11a** 1 x Cabo de distribuição **SERVO-DRIVE**
**11b** 5 x Ponteira de isolamento
[1] Para cortar nas medidas exatas
[2] Utilizado como cabo de distribuição, cabo do perfil e cabo de comunicação

**12 Kit piercing de conexão**

| | Cor | Material | Ref. |
|---|---|---|---|
|  | SZ | Matéria plástica | Z10V100E.01 |

**Consiste em:**
**12a** 1 x Piercing de conexão
**11b** 2 x Ponteira de isolamento

## Armário com um único elemento extensível – Perfil na horizontal

### Informações úteis para o pedido

**13 Fonte de alimentação e cabo da fonte de alimentação SERVO-DRIVE[4]**

**Cor: SZ**

| Plugue de tomada | Mercado[1] | Pacote de idiomas[2] | Idioma[3] | Ref. |
|---|---|---|---|---|
|  E | Europa | A | DE \| EN \| FR \| IT \| NL | Z10NE04EA |
| | | B | DA \| EN \| FI \| NO \| SV | Z10NE04EB |
| | | C | EL \| EN \| HR \| SL \| SR \| TR | Z10NE04EC |
| | | D | EN \| ES \| FR \| IT \| PT | Z10NE04ED |
| | | E | CS \| HU \| PL \| SK | Z10NE04EE |
| | | F | BG \| ET \| LT \| LV \| RO \| RU \| UK | Z10NE04EF |
| | | I | EN | Z10NE04EI |
| B | GB | A | DE \| EN \| FR \| IT \| NL | Z10NE04BA |
| | | I | EN | Z10NE04BI |
| H | IN | | | Z10NE04HI |
| I | IL | A | DE \| EN \| FR \| IT \| NL | Z10NE04IA |
| K | AU | I | EN | Z10NE04KI |
| N | CN | H | EN \| ZH \| KO | Z10NE04NH |
| R | KR | | | Z10NE04RH |
| S | BR | K | EN \| ES \| PT | Z10NE04SK |
| T | TW | H | EN \| ZH \| KO | Z10NE04TH |
| U | US \| CA | G | EN \| ES \| FR | Z10NE04UG |
| | JP | J | JA | Z10NE04UJ |
| Z | ZA | I | EN | Z10NE04ZI |

**Consiste em:**

**13a** 1 x Fonte de alimentação **SERVO-DRIVE**
Cabo de saída – Comprimento 2 m
Incl. instruções de montagem e operação

**13b** 1 x Cabo da fonte de alimentação
Comprimento 1.5–1.8 m, incl. plugue

[1] Nomes de mercado de acordo com ISO 3166
[2] Pacote de idiomas – Instruções de operação
[3] Designações da língua gem. ISO 639
[4] Para dois ou mais mecanismos de acionamento

**15a Suporte da fonte de alimentação – Montagem no fundo[1]**

| Cor | Material | Ref. |
|---|---|---|
|  TGR | Matéria plástica | Z10NG000 |

**Consiste em:**

**15a** 1 x Suporte da fonte de alimentação – Montagem no fundo
Incl. cobertura

[1] Para fonte de alimentação **SERVO-DRIVE**

**Alternativa para 15a**

**15b Suporte da fonte de alimentação – Montagem na parede[1]**

| Cor | Material | Ref. |
|---|---|---|
|  WGR | Matéria plástica | Z10NG120 |

**Consiste em:**

**15b** 1 x Suporte da fonte de alimentação – Montagem na parede

[1] Para fonte de alimentação **SERVO-DRIVE**

### Acessórios

**– Grampo de fixação do cabo[1]**

| Cor | Material | Ref. |
|---|---|---|
|  WS | Matéria plástica | Z10K0009 |

**Consiste em:**

– 1 x Grampo de fixação do cabo

[1] Por ex., para fixar o cabo de distribuição **SERVO-DRIVE**

**– Estabilização frente/fundo**

| Cor | Material | Ref. |
|---|---|---|
|  R7037 | Matéria plástica | Z96.10E1 |

**Consiste em:**

– 1 x Estabilização frente/fundo

| Cor | | Cor | |
|---|---|---|---|
| R7037 | RAL 7037 cinza | WGR | Acinzentado |
| SZ | Preto | WS | Branco |
| TGR | Cinza-escuro | | |


**Sumário**

| | | | | | |
|---|---|---|---|---|---|
| Sinopse | 363 | Serviços Blum | 602 | **Montagem, desmontagem e ajuste** | |
| **LEGRABOX** | 196 | Diretriz para máquinas | 711 | | |
| **MERIVOBOX** | 250 | Outras informações técnicas | 708 | | |
| **TANDEMBOX antaro** | 290 | | | URL curto | |
| **TANDEMBOX plus** | 394 | | | www.blum.com/a380 | |
| Planificação | 382 | | | | |
| Acessórios | 392 | | | | |

## Armário com um único elemento extensível – Perfil na horizontal

### Planificação

#### Armário

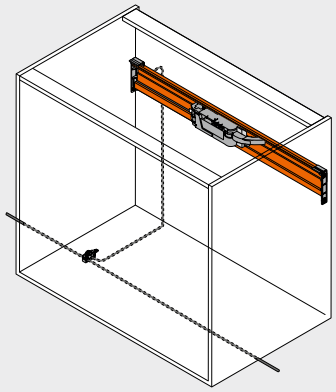

#### Posição – Mecanismo de acionamento

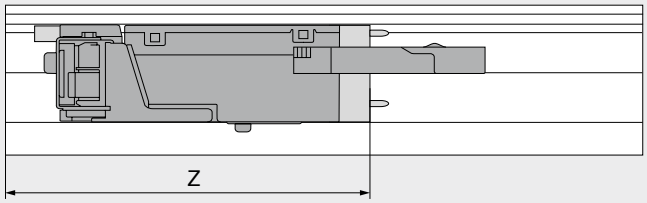


Z Medida de inserção

### Posição – Mecanismo de acionamento

| Sistemas box | Parede traseira | Altura da traseira | Largura livre do armário LW (mm) | | | | | | | | | |
|---|---|---|---|---|---|---|---|---|---|---|---|---|
| | | | 242–266 | | | 267–286 | | | | 287–316 | | |
| | | | Z (mm) | Extensão da alavanca | Guia da alavanca | Z (mm) | Extensão da alavanca | Guia da alavanca | Torre da alavanca | Z (mm) | Extensão da alavanca | Guia da alavanca |
| LEGRABOX | Traseira em madeira | N | – | – | – | – | – | – | – | 193 | ✖ | – |
| | | M \| K \| C \| F | – | – | – | 182 | ● | – | ○ | 182 | ● | – |
| | Traseira em aço | N | – | – | – | – | – | – | – | – | – | – |
| | | M \| K \| C \| F | – | – | – | 182 | ● | – | ○ | 182 | ● | – |
| MERIVOBOX | Traseira em madeira | N | – | – | – | 177 | ✖ | – | – | 177 | ● | – |
| | | M \| K \| E | – | – | – | 177 | ✖ | – | – | 177 | ● | – |
| | Traseira em aço | N | – | – | – | – | – | – | – | – | – | – |
| | | M \| K \| E | – | – | – | 177 | ● | – | – | 177 | ● | – |
| TANDEMBOX | Traseira em madeira | N | – | – | – | – | – | – | – | 193 | ✖ | ○ |
| | | M \| K \| B \| C \| D | 182 | ✖ | ● | 182 | ✖ | ● | ○ | 182 | ● | ● |
| | Traseira em aço | N | – | – | – | 193 | ✖ | ○ | ○ | 193 | ● | ○ |
| | | M \| K \| B \| C \| D | – | – | – | 182 | ✖ | ○ | ○ | 182 | ● | ○ |

| Sistemas box | Parede traseira | Altura da traseira | Largura livre do armário LW (mm) | | | | | |
|---|---|---|---|---|---|---|---|---|
| | | | 317–386 | | | ≥ 387 | | |
| | | | Z (mm) | Extensão da alavanca | Guia da alavanca | Z (mm) | Extensão da alavanca | Guia da alavanca |
| LEGRABOX | Traseira em madeira | N | 193 | ● | – | LW / 2 | ● | – |
| | | M \| K \| C \| F | 182 | ● | – | LW / 2 | ● | – |
| | Traseira em aço | N | – | – | – | – | – | – |
| | | M \| K \| C \| F | 182 | ● | – | LW / 2 | ● | – |
| MERIVOBOX | Traseira em madeira | N | 177 | ● | – | LW / 2 | ● | – |
| | | M \| K \| E | 177 | ● | – | LW / 2 | ● | – |
| | Traseira em aço | N | – | – | – | – | – | – |
| | | M \| K \| E | 177 | ● | – | LW / 2 | ● | – |
| TANDEMBOX | Traseira em madeira | N | 193 | ● | ○ | LW / 2 | ● | ○ |
| | | M \| K \| B \| C \| D | 182 | ● | ○ | LW / 2 | ● | ○ |
| | Traseira em aço | N | 193 | ● | ○ | LW / 2 | ● | ○ |
| | | M \| K \| B \| C \| D | 182 | ● | ○ | LW / 2 | ● | ○ |

LW Largura livre do armário
Z Medida de inserção
● Necessário
○ Não é necessário
– Impossível
✖ Remover

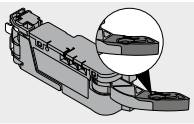

Extensão da alavanca

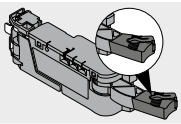

Torre da alavanca

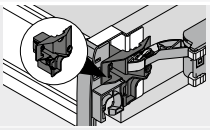

Guia da alavanca

### Trabalho com frentes – Posição – Amortecedor espaçador Blum

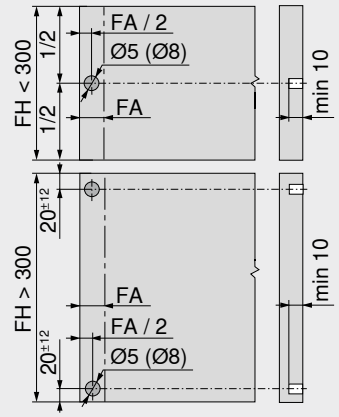


O amortecedor distanciador Blum garante o percurso necessário de liberação de 2 mm

| Altura frontal FH (mm) | Amortecedor espaçador Blum (pç.) Guia do armário (kg) 40 \| 30 | 70 \| 65 |
|---|---|---|
| Até 300 | 2 | 4 |
| A partir de 301 | 4 | 4 |

Para otimização da função de desengate em altura frontal FH > 300 mm, empregar estabilização frontal

FA Recobrimento frontal
FH Altura frontal

## Armário com um único elemento extensível – Perfil na horizontal

### Planificação

### Medidas de furação

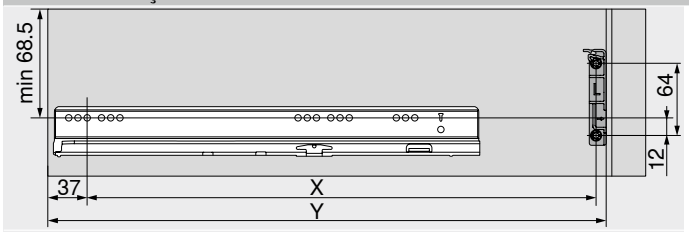


**LEGRABOX**

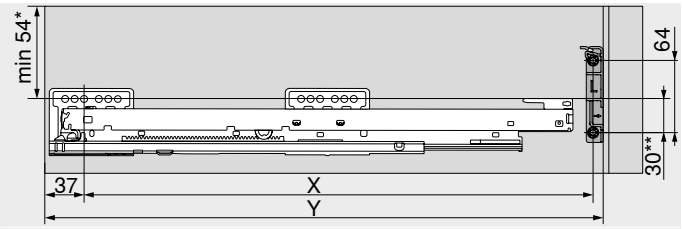


**MERIVOBOX**

* 32 mm em altura de traseira N

** 45 mm em altura de traseira N

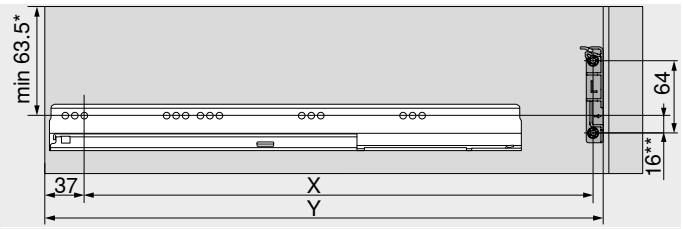


**TANDEMBOX**

* 55 mm em altura de traseira N

** 24 mm em altura de traseira N

| Parede traseira | X (mm) | Y (mm) |
|---|---|---|
| Traseira em madeira | NL – 9 | NL + 37 |
| Traseira em aço | NL – 26 | NL + 20 |

NL Comprimento nominal

X Posição do furo

Y Espaço mínimo necessário

### Espaço necessário e margem de segurança – Suporte da fonte de alimentação

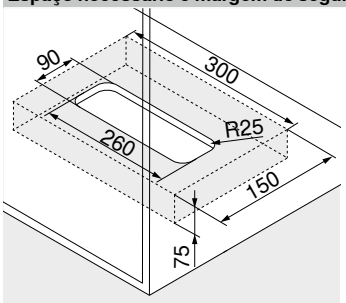


Montagem no fundo

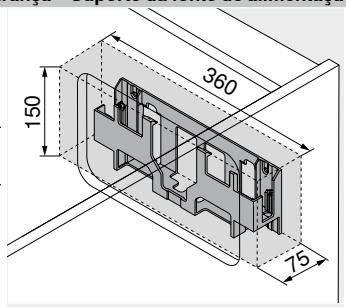


Montagem na parede

**Atenção**

Manter 30 mm de margem de segurança da aresta inferior (montagem no fundo) ou da aresta dianteira (montagem na parede) e das bordas laterais do suporte da fonte de alimentação aos elementos adjacentes!

Possibilitar a circulação do ar, caso contrário, existe o risco de superaquecimento da fonte de alimentação **SERVO-DRIVE**!

### Sumário


| | | | | | |
|---|---|---|---|---|---|
| Sinopse | 363 | Acessórios | 392 | **Montagem, desmontagem e ajuste** | |
| **LEGRABOX** | 196 | Serviços Blum | 602 | | |
| **MERIVOBOX** | 250 | Diretriz para máquinas | 711 | | |
| **TANDEMBOX antaro** | 290 | Outras informações técnicas | 708 | URL curto | |
| **TANDEMBOX plus** | 394 | | | www.blum.com/a380 | |
| Informações úteis para o pedido | 380 | | | | |

## Armário com um único elemento extensível – Cantoneira superior

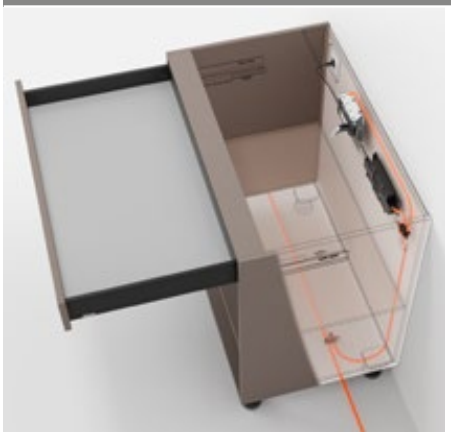

- Sistema elétrico de auxílio de abertura em conjunto com o **BLUMOTION** – para um fechamento leve e silencioso
- Com cantoneira superior
- Nenhuma união rígida com o mecanismo de acionamento
- Extensões aplicáveis sem alterações
- Montagem rápida das peças pré-montadas

**Cabeamento**

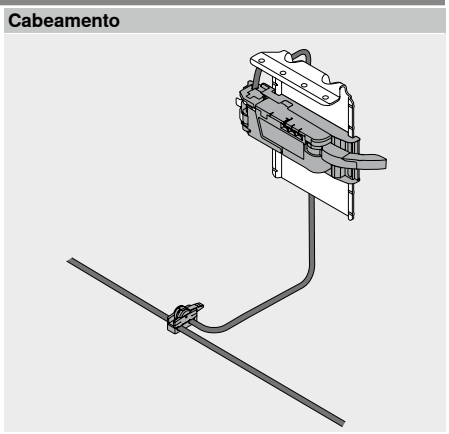

### Informações úteis para o pedido

**1 Amortecedor espaçador Blum**

| | Diâmetro (mm) | Cor | Ref. |
|---|---|---|---|
|  | Ø 5.0 | TGR | 993.0530 |
|  | Ø 8.0 | | 993.0830.01 |

| | Amortecedor espaçador Blum (pç.) | |
|---|---|---|
| | Guia do armário (kg) | |
| Altura frontal FH (mm) | 40 \| 30 | 70 \| 65 |
| Até 300 | 2 | 4 |
| A partir de 301 | 4 | 4 |

**8 Cantoneira superior**

| Cor | Material | Ref. |
|---|---|---|
| TGR | Aço | Z10D6252 |

**Consiste em:**
**8** 1 x Cantoneira superior
Incl. adaptador pré-montado para mecanismo

**9 Mecanismo de acionamento**

| | Cor | Material | Ref. |
|---|---|---|---|
|  | TGR | Matéria plástica | Z10A3000.04 |

**Consiste em:**
**9** 1 x Mecanismo de acionamento
Incl. extensão da alavanca previamente montada

**10 Torre da alavanca**[1]

| | Sistemas box | Parede traseira | Cor | Ref. |
|---|---|---|---|---|
|  | **LEGRABOX** | Traseira em aço | SZ | Z10A3006 |

**Consiste em:**
**10** 1 x Torre da alavanca
[1] Necessário a partir de altura M e uma largura livre de armário LW de 267–286 mm

**10 Guia da alavanca**[1]

| | Sistemas box | Parede traseira | Cor | Ref. |
|---|---|---|---|---|
|  | **TANDEMBOX** | Traseira em madeira | TGR | Z10A3H00 |

**Consiste em:**
**10** 1 x Guia da alavanca
[1] Necessária em largura livre de armário LW de 242–316 mm

**11 Kit cabo de distribuição SERVO-DRIVE**[2]

| | Cor | Comprimento (m)[1] | Ref. |
|---|---|---|---|
|  | SZ | 8 | Z10K800AE |

**Consiste em:**
**11a** 1 x Cabo de distribuição **SERVO-DRIVE**
**11b** 5 x Ponteira de isolamento
[1] Para cortar nas medidas exatas
[2] Utilizado como cabo de distribuição, cabo do perfil e cabo de comunicação

**12 Kit piercing de conexão**

| | Cor | Material | Ref. |
|---|---|---|---|
|  | SZ | Matéria plástica | Z10V100E.01 |

**Consiste em:**
**12a** 1 x Piercing de conexão
**11b** 2 x Ponteira de isolamento

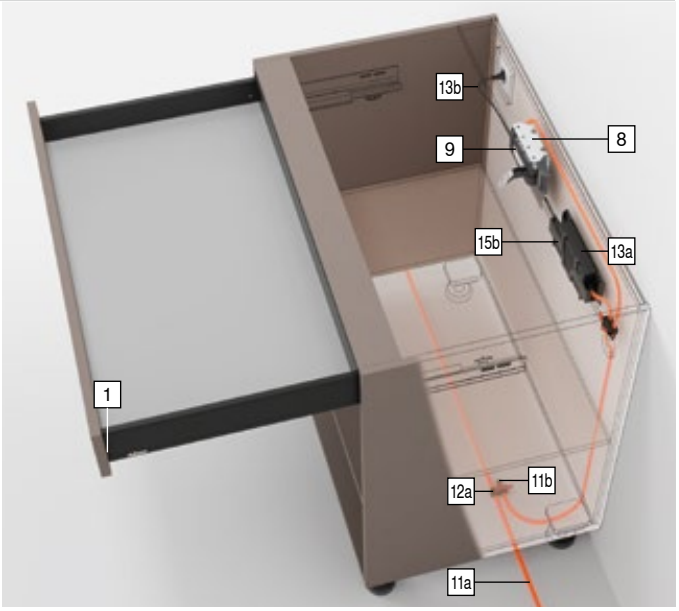

## Armário com um único elemento extensível – Cantoneira superior

### Informações úteis para o pedido

**13 Fonte de alimentação e cabo da fonte de alimentação SERVO-DRIVE[4]**

**Cor: SZ**

| Plugue de tomada | Mercado[1] | Pacote de idiomas[2] | Idioma[3] | Ref. |
|---|---|---|---|---|
| E | Europa | A | DE \| EN \| FR \| IT \| NL | Z10NE04EA |
| | | B | DA \| EN \| FI \| NO \| SV | Z10NE04EB |
| | | C | EL \| EN \| HR \| SL \| SR \| TR | Z10NE04EC |
| | | D | EN \| ES \| FR \| IT \| PT | Z10NE04ED |
| | | E | CS \| HU \| PL \| SK | Z10NE04EE |
| | | F | BG \| ET \| LT \| LV \| RO \| RU \| UK | Z10NE04EF |
| | | I | EN | Z10NE04EI |
| B | GB | A | DE \| EN \| FR \| IT \| NL | Z10NE04BA |
| | | I | EN | Z10NE04BI |
| H | IN | | | Z10NE04HI |
| I | IL | A | DE \| EN \| FR \| IT \| NL | Z10NE04IA |
| K | AU | I | EN | Z10NE04KI |
| N | CN | H | EN \| ZH \| KO | Z10NE04NH |
| R | KR | | | Z10NE04RH |
| S | BR | K | EN \| ES \| PT | Z10NE04SK |
| T | TW | H | EN \| ZH \| KO | Z10NE04TH |
| U | US \| CA | G | EN \| ES \| FR | Z10NE04UG |
| | JP | J | JA | Z10NE04UJ |
| Z | ZA | I | EN | Z10NE04ZI |

**Consiste em:**

**13a** 1 x Fonte de alimentação **SERVO-DRIVE**
Cabo de saída – Comprimento 2 m
Incl. instruções de montagem e operação

**13b** 1 x Cabo da fonte de alimentação
Comprimento 1.5–1.8 m, incl. plugue

[1] Nomes de mercado de acordo com ISO 3166
[2] Pacote de idiomas – Instruções de operação
[3] Designações da língua gem. ISO 639
[4] Para dois ou mais mecanismos de acionamento

**15a Suporte da fonte de alimentação – Montagem no fundo[1]**

| Cor | Material | Ref. |
|---|---|---|
| TGR | Matéria plástica | Z10NG000 |

**Consiste em:**

**15a** 1 x Suporte da fonte de alimentação – Montagem no fundo
Incl. cobertura

[1] Para fonte de alimentação **SERVO-DRIVE**

**Alternativa para 15a**

**15b Suporte da fonte de alimentação – Montagem na parede[1]**

| Cor | Material | Ref. |
|---|---|---|
| WGR | Matéria plástica | Z10NG120 |

**Consiste em:**

**15b** 1 x Suporte da fonte de alimentação – Montagem na parede

[1] Para fonte de alimentação **SERVO-DRIVE**

### Acessórios

**– Grampo de fixação do cabo[1]**

| Cor | Material | Ref. |
|---|---|---|
| WS | Matéria plástica | Z10K0009 |

**Consiste em:**

– 1 x Grampo de fixação do cabo

[1] Por ex., para fixar o cabo de distribuição **SERVO-DRIVE**

**– Estabilização frente/fundo**

| Cor | Material | Ref. |
|---|---|---|
| R7037 | Matéria plástica | Z96.10E1 |

**Consiste em:**

– 1 x Estabilização frente/fundo

| Cor | | Cor | |
|---|---|---|---|
| R7037 | RAL 7037 cinza | WGR | Acinzentado |
| SZ | Preto | WS | Branco |
| TGR | Cinza-escuro | | |


**Sumário**

| | | | | | |
|---|---|---|---|---|---|
| Sinopse | 363 | Serviços Blum | 602 | **Montagem, desmontagem e ajuste** | |
| **LEGRABOX** | 196 | Diretriz para máquinas | 711 | | |
| **MERIVOBOX** | 250 | Outras informações técnicas | 708 | | |
| **TANDEMBOX antaro** | 290 | | | URL curto | |
| **TANDEMBOX plus** | 394 | | | www.blum.com/a380 | |
| Planificação | 386 | | | | |
| Acessórios | 392 | | | | |

## Armário com um único elemento extensível – Cantoneira superior

### Planificação

#### Armário

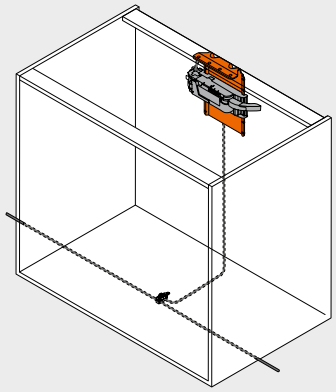

#### Posição – Mecanismo de acionamento

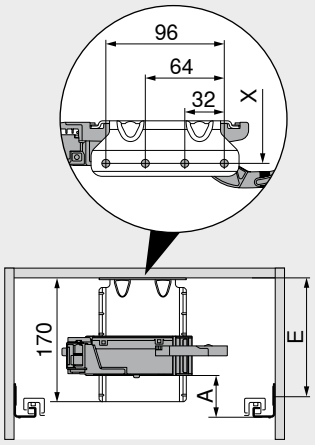


| | |
|---|---|
| A | Distância da aresta inferior da guia do armário até a aresta inferior do mecanismo de acionamento |
| E | Distância da aresta inferior do fundo superior do armário até a posição de aparafusamento da guia do armário |
| X | Posição do furo |

Para assegurar a firmeza, o travessão deve ser unido à bancada de trabalho

### Posição – Mecanismo de acionamento

| Sistemas box | Parede traseira | Altura da traseira | Largura livre do armário LW (mm) | | | | | | | | | | | |
|---|---|---|---|---|---|---|---|---|---|---|---|---|---|---|
| | | | 242–266 | | | 267–286 | | | 287–316 | | | ≥ 317 | | |
| | | | A (mm) | E mín. (mm) | E máx. (mm) | A (mm) | E mín. (mm) | E máx. (mm) | A (mm) | E mín. (mm) | E máx. (mm) | A (mm) | E mín. (mm) | E máx. (mm) |
| LEGRABOX | Traseira em madeira | N | – | – | – | – | – | – | 45 | 84 | 174 | 45 | 84 | 174 |
| | | M \| K \| C \| F | – | – | – | 45 | 84 | 174 | 45 | 84 | 174 | 45 | 84 | 174 |
| | Traseira em aço | N | – | – | – | – | – | – | – | – | – | – | – | – |
| | | M \| K \| C \| F | – | – | – | 45 | 84 | 174 | 45 | 84 | 174 | 45 | 84 | 174 |
| MERIVOBOX | Traseira em madeira | N | – | – | – | 28 | 50 | 139 | 28 | 50 | 139 | 28 | 50 | 139 |
| | | M \| K \| E | – | – | – | 45 | 67 | 157 | 45 | 67 | 157 | 45 | 67 | 157 |
| | Traseira em aço | N | – | – | – | – | – | – | – | – | – | – | – | – |
| | | M \| K \| E | – | – | – | 45 | 67 | 157 | 45 | 67 | 157 | 45 | 67 | 157 |
| TANDEMBOX | Traseira em madeira | N | 35 | 79 | 180 | 35 | 79 | 180 | 35 | 79 | 180 | 28 | 79 | 180 |
| | | M \| K \| B \| C \| D | 35 | 79 | 180 | 35 | 79 | 180 | 35 | 79 | 180 | 35 | 79 | 180 |
| | Traseira em aço | N | – | – | – | – | – | – | 28 | 79 | 180 | 28 | 79 | 180 |
| | | M \| K \| B \| C \| D | – | – | – | 35 | 79 | 180 | 35 | 79 | 180 | 35 | 79 | 180 |

| | | |
|---|---|---|
| A | Distância da aresta inferior da guia do armário até a aresta inferior do mecanismo de acionamento | – Impossível |
| E | Distância da aresta inferior do fundo superior do armário até a posição de aparafusamento da guia do armário | |

### Trabalho com frentes – Posição – Amortecedor espaçador Blum

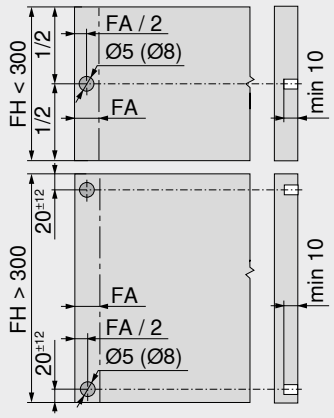


O amortecedor distanciador Blum garante o percurso necessário de liberação de 2 mm

| | Amortecedor espaçador Blum (pç.) | |
|---|---|---|
| Altura frontal FH (mm) | Guia do armário (kg) | |
| | 40 \| 30 | 70 \| 65 |
| Até 300 | 2 | 4 |
| A partir de 301 | 4 | 4 |

Para otimização da função de desengate em altura frontal FH > 300 mm, empregar estabilização frontal

| | |
|---|---|
| FA | Recobrimento frontal |
| FH | Altura frontal |

## Armário com um único elemento extensível – Cantoneira superior

### Planificação

### Medidas de furação

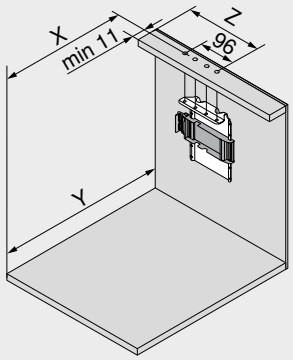


| Parede traseira | X (mm) | Y (mm) |
|---|---|---|
| Traseira em madeira | NL – 1 | NL + 34 |
| Traseira em aço | NL – 18 | NL + 17 |

| | |
|---|---|
| NL | Comprimento nominal |
| X | Posição do furo |
| Y | Espaço mínimo necessário |
| Z | Medida de inserção |

| Sistemas box | Parede traseira | Altura da traseira | Largura livre do armário LW (mm) | | | | | | | | |
|---|---|---|---|---|---|---|---|---|---|---|---|
| | | | 242–266 | | | 267–286 | | | | 287–316 | | |
| | | | Z (mm) | Extensão da alavanca | Guia da alavanca | Z (mm) | Extensão da alavanca | Guia da alavanca | Torre da alavanca | Z (mm) | Extensão da alavanca | Guia da alavanca |
| LEGRABOX | Traseira em madeira | N | – | – | – | 184 | ● | – | – | 184 | ● | – |
| | | M \| K \| C \| F | – | – | – | 184 | ● | – | – | 184 | ● | – |
| | Traseira em aço | N | – | – | – | – | – | – | – | – | – | – |
| | | M \| K \| C \| F | – | – | – | 184 | ✕ | – | ● | 184 | ● | – |
| MERIVOBOX | Traseira em madeira | N | – | – | – | 174 | ✕ | – | – | 174 | ● | – |
| | | M \| K \| E | – | – | – | 174 | ✕ | – | – | 174 | ● | – |
| | Traseira em aço | N | – | – | – | – | – | – | – | – | – | – |
| | | M \| K \| E | – | – | – | 174 | ● | – | – | 174 | ● | – |
| TANDEMBOX | Traseira em madeira | N | 179 | ✕ | ● | 179 | ● | ● | – | 179 | ● | ● |
| | | M \| K \| B \| C \| D | 179 | ✕ | ● | 179 | ● | ● | – | 179 | ● | ● |
| | Traseira em aço | N | – | – | – | – | – | – | – | 190 | ✕ | – |
| | | M \| K \| B \| C \| D | – | – | – | 179 | ✕ | – | – | 179 | ● | – |

| Sistemas box | Parede traseira | Altura da traseira | Largura livre do armário LW (mm) | | | | | |
|---|---|---|---|---|---|---|---|---|
| | | | 317–386 | | | ≥ 387 | | |
| | | | Z (mm) | Extensão da alavanca | Guia da alavanca | Z (mm) | Extensão da alavanca | Guia da alavanca |
| LEGRABOX | Traseira em madeira | N | 184 | ● | – | LW / 2 | ● | – |
| | | M \| K \| C \| F | 184 | ● | – | LW / 2 | ● | – |
| | Traseira em aço | N | – | – | – | – | – | – |
| | | M \| K \| C \| F | 184 | ● | – | LW / 2 | ● | – |
| MERIVOBOX | Traseira em madeira | N | 174 | ● | – | LW / 2 | ● | – |
| | | M \| K \| E | 174 | ● | – | LW / 2 | ● | – |
| | Traseira em aço | N | – | – | – | – | – | – |
| | | M \| K \| E | 174 | ● | – | LW / 2 | ● | – |
| TANDEMBOX | Traseira em madeira | N | 179 | ● | ○ | LW / 2 | ● | ○ |
| | | M \| K \| B \| C \| D | 179 | ● | ○ | LW / 2 | ● | ○ |
| | Traseira em aço | N | 190 | ● | – | LW / 2 | ● | – |
| | | M \| K \| B \| C \| D | 179 | ● | – | LW / 2 | ● | – |

| | | | |
|---|---|---|---|
| LW | Largura livre do armário | ○ | Não é necessário |
| Z | Medida de inserção | – | Impossível |
| ● | Necessário | ✕ | Remover |

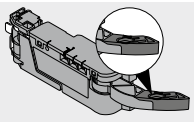
Extensão da alavanca

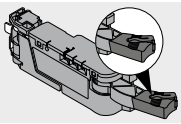
Torre da alavanca

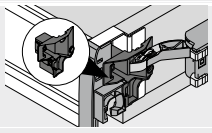
Guia da alavanca

### Espaço necessário e margem de segurança – Suporte da fonte de alimentação

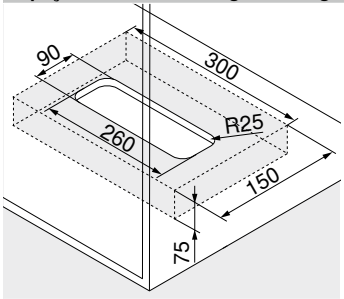

Montagem no fundo

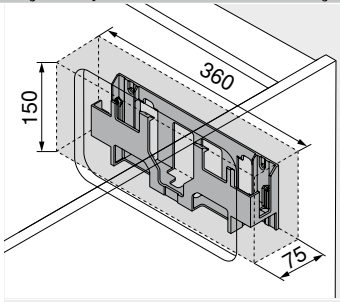

Montagem na parede

**Atenção**

Manter 30 mm de margem de segurança da aresta inferior (montagem no fundo) ou da aresta dianteira (montagem na parede) e das bordas laterais do suporte da fonte de alimentação aos elementos adjacentes!

Possibilitar a circulação do ar, caso contrário, existe o risco de superaquecimento da fonte de alimentação **SERVO-DRIVE**!

### Sumário


| | | | | | |
|---|---|---|---|---|---|
| Sinopse | 363 | Acessórios | 392 | **Montagem, desmontagem e ajuste** | |
| **LEGRABOX** | 196 | Serviços Blum | 602 | | |
| **MERIVOBOX** | 250 | Diretriz para máquinas | 711 | | |
| **TANDEMBOX antaro** | 290 | Outras informações técnicas | 708 | URL curto | |
| **TANDEMBOX plus** | 394 | | | www.blum.com/a380 | |
| Informações úteis para o pedido | 384 | | | | |

## SERVO-DRIVE uno para soluções fixas para a lixeira

Webcode – Digitar ou clicar no configurador de produtos DQE61A



- Sistema elétrico de auxílio de abertura em conjunto com o **BLUMOTION** – para um fechamento leve e silencioso
- Ideal para aplicações individuais
- Para soluções fixas para descarte de lixo
- Ideal também para instalação posterior
- Nenhuma união rígida com o mecanismo de acionamento
- Extensões aplicáveis sem alterações
- Montagem fácil e rápida das peças pré-montadas

**Kit SERVO-DRIVE uno**



### Informações úteis para o pedido

| 18 | Kit SERVO-DRIVE uno[1] | | | | |
|---|---|---|---|---|---|
| | **Cor** | | | TGR | |
| | **Adaptador[2]** | **Mercado[3]** | **Pacote de idiomas[4]** | **Idioma[5]** | **Ref.** |
|  | E | Europa | A | DE \| EN \| FR \| IT \| NL | Z10UB00EA |
| | | | B | DA \| EN \| FI \| NO \| SV | Z10UB00EB |
| | | | C | EL \| EN \| HR \| SL \| SR \| TR | Z10UB00EC |
| | | | D | EN \| ES \| FR \| IT \| PT | Z10UB00ED |
| | | | E | CS \| HU \| PL \| SK | Z10UB00EE |
| | | | F | BG \| ET \| LT \| LV \| RO \| RU \| UK | Z10UB00EF |
| | B | GB | A | DE \| EN \| FR \| IT \| NL | Z10UB00BA |
| | | | I | EN | Z10UB00BI |
| | K | AU | I | EN | Z10UB00KI |
| | N | CN | H | EN \| ZH \| KO | Z10UB00NH |
| | U | US \| CA | G | EN \| ES \| FR | Z10UB00UG |
| | | JP | J | JA | Z10UB00UJ |

**Consiste em:**

| | | |
|---|---|---|
| **1** | 2 x | Amortecedor espaçador Blum |
| **5** | 1 x | Cantoneira 1 mec. |
| **9** | 1 x | Mecanismo de acionamento |
| **9a** | 1 x | Proteção contra gotejamento de água |
| **18a** | 1 x | Proteção para transporte |
| **18c** | 1 x | Fonte de alimentação **SERVO-DRIVE** com plugue<br>Incl. instruções de montagem e operação |
| **18d** | 1 x | Ajuda de Montagem |
| **–** | 7 x | Parafusos para amortecedor distanciador Blum e cantoneira |

[1] Kit pré-montado
Outras combinações sob consulta

[2] Para uma lista detalhada de mercados, vide capítulo Informação

[3] Nomes de mercado de acordo com ISO 3166

[4] Pacote de idiomas – Instruções de operação

[5] Designações da língua gem. ISO 639

| **Cor** | |
|---|---|
| TGR | Cinza-escuro |

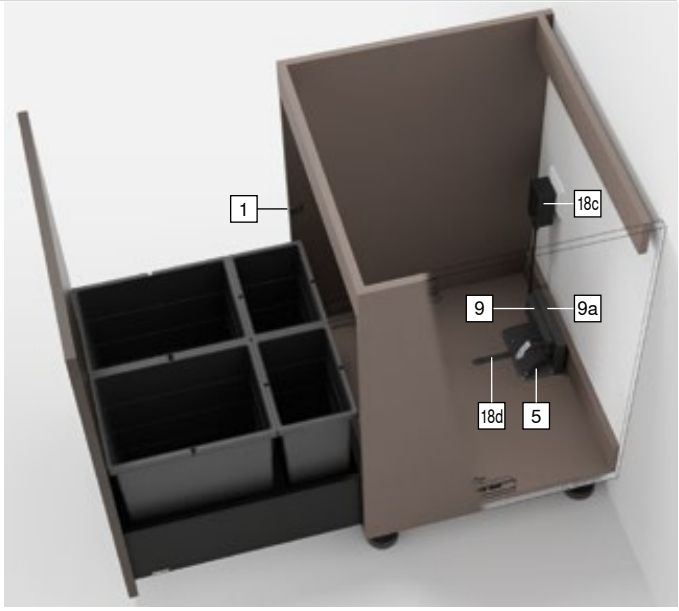

## SERVO-DRIVE uno para soluções fixas para a lixeira

Webcode – Digitar ou clicar no configurador de produtos DQE61A

### Planificação

#### Armário

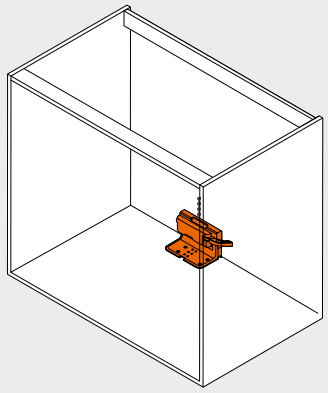

#### Posição – Mecanismo de acionamento

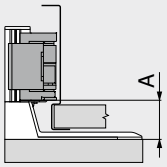


| Sistemas box | Largura livre do armário LW (mm) ≥ 387 | |
|---|---|---|
| | A mín. (mm) | A máx. (mm) |
| **LEGRABOX** | 45 | 47 |
| **MERIVOBOX** | 28 | 45 |
| **TANDEMBOX** | 28 | 43 |

A Distância da aresta inferior da cantoneira até a aresta inferior do mecanismo de acionamento

#### Medidas de furação – Fundo

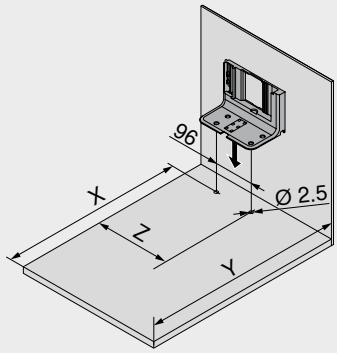


| Parede traseira | Sistemas box | Largura livre do armário LW (mm) ≥ 387 | | |
|---|---|---|---|---|
| | | X (mm) | Y (mm) | Z (mm) |
| Traseira em madeira | **LEGRABOX** \| **MERIVOBOX** \| **TANDEMBOX** | NL – 45 | NL + 35 | LW / 2 |
| | **MERIVOBOX** – Guia de armário com sobre-extensão | NL – 95 | NL + 3 | LW / 2 |
| Traseira em aço | **LEGRABOX** \| **MERIVOBOX** \| **TANDEMBOX** | NL – 62 | NL + 18 | LW / 2 |
| | **MERIVOBOX** – Guia de armário com sobre-extensão | NL – 112 | NL + 3 | LW / 2 |

NL Comprimento nominal
X Posição do furo
Y Espaço mínimo necessário
Z Medida de inserção

#### Posição – Amortecedor espaçador Blum

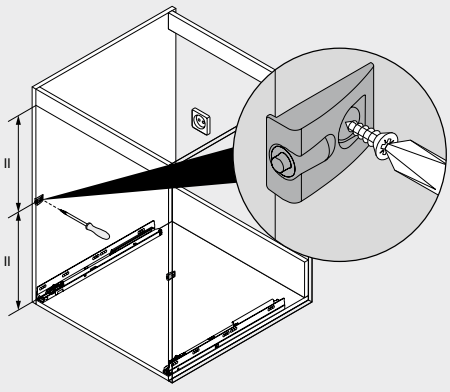


O amortecedor distanciador Blum garante o percurso necessário de liberação de 2 mm

### Sumário


| | | | | | |
|---|---|---|---|---|---|
| Sinopse | 363 | Serviços Blum | 602 | **Montagem, desmontagem e ajuste** | |
| **LEGRABOX** | 196 | Diretriz para máquinas | 711 | | |
| **MERIVOBOX** | 250 | Outras informações técnicas | 708 | | |
| **TANDEMBOX antaro** | 290 | | | URL curto | |
| **TANDEMBOX plus** | 394 | | | www.blum.com/a380 | |
| **SERVO-DRIVE uno** – Lista de mercados | 732 | | | | |

## SERVO-DRIVE uno para soluções suspensas para a lixeira – TANDEMBOX

Webcode – Digitar ou clicar no configurador de produtos: DQE6QM



- Sistema elétrico de auxílio de abertura em conjunto com o **BLUMOTION** – para um fechamento leve e silencioso
- Ideal para aplicações individuais
- Para soluções suspensas para descarte de lixo
- Ideal também para instalação posterior
- Nenhuma união rígida com o mecanismo de acionamento
- Extensões aplicáveis sem alterações
- Montagem fácil e rápida das peças pré-montadas

**Kit SERVO-DRIVE uno**

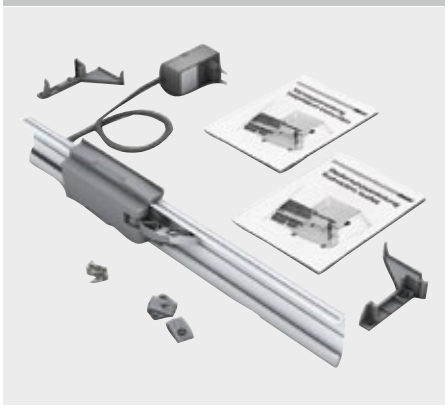

### Informações úteis para o pedido

| 18 | Kit SERVO-DRIVE uno[1] | | | | | |
|---|---|---|---|---|---|---|
| | Cor | | | TGR | | |
| | Largura do armário KB (mm) | Adaptador[2] | Mercado[3] | Pacote de idiomas[4] | Idioma[5] | Ref. |
|  | 450 | E | Europa | A | DE \| EN \| FR \| IT \| NL | Z10UT45EA |
| | | K | AU | I | EN | Z10UT45KI |
| | | U | US \| CA | G | EN \| ES \| FR | Z10UT45UG |
| | 500 | E | Europa | A | DE \| EN \| FR \| IT \| NL | Z10UT50EA |
| | | B | GB | I | EN | Z10UT50BI |
| | 600 | E | Europa | A | DE \| EN \| FR \| IT \| NL | Z10UT60EA |
| | | | | B | DA \| EN \| FI \| NO \| SV | Z10UT60EB |
| | | | | E | CS \| HU \| PL \| SK | Z10UT60EE |
| | | B | GB | I | EN | Z10UT60BI |
| | | K | AU | I | EN | Z10UT60KI |
| | | U | US \| CA | G | EN \| ES \| FR | Z10UT60UG |
| | 850 | E | Europa | B | DA \| EN \| FI \| NO \| SV | Z10UT85EB |
| | 900 | | | A | DE \| EN \| FR \| IT \| NL | Z10UT90EA |

**Consiste em:**

| | | |
|---|---|---|
| **1** | 2 x | Amortecedor espaçador Blum |
| **6** | 1 x | Perfil na horizontal |
| **7b** | 1 x | Adaptador do perfil para mecanismo de acionamento |
| **9** | 1 x | Mecanismo de acionamento |
| **9a** | 1 x | Proteção contra gotejamento de água |
| **18c** | 1 x | Fonte de alimentação **SERVO-DRIVE** com plugue Incl. instruções de montagem e operação |
| **18e** | 1 x | Suporte do perfil e/d |

[1] Kit pré-montado
Outras combinações sob consulta
[2] Para uma lista detalhada de mercados, vide capítulo Informação
[3] Nomes de mercado de acordo com ISO 3166
[4] Pacote de idiomas – Instruções de operação
[5] Designações da língua gem. ISO 639

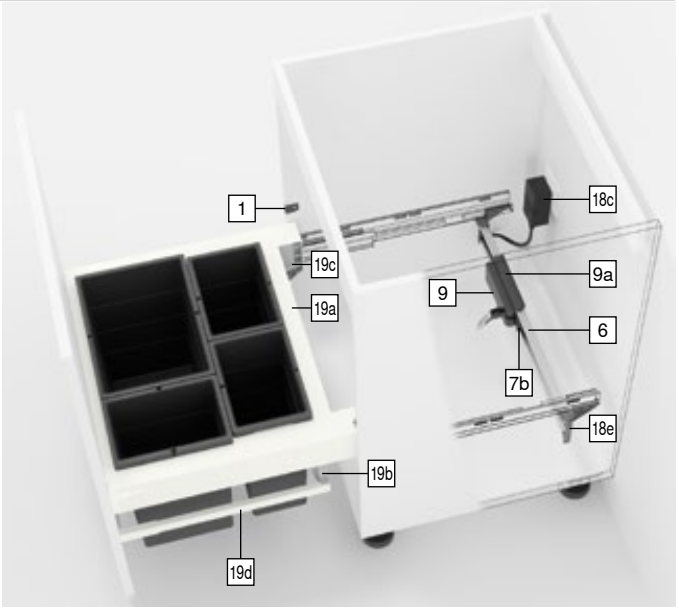


| 19 | Kit parede traseira especial | |
|---|---|---|
|  | Cor | R9006 |
| | Comprimento nominal NL (mm) | 500 |

| Largura do armário KB (mm) | Espessura da parede lateral do armário SWD (mm) 15/16 | 18/19 |
|---|---|---|
| 450 | Z30M389S0W | Z30M383S0W |
| 500 | Z30M439S0W | Z30M433S0W |
| 550 | Z30M489S0W | Z30M483S0W |
| 600 | Z30M539S0W | Z30M533S0W |
| 800 | | Z30M733S0W |
| 900 | Z30M839S0W | Z30M833S0W |

**Consiste em:**

| | | |
|---|---|---|
| **19a** | 1 x | Traseira em aço altura M |
| **19b** | 1 x | Parede traseira em aço para extensão de lixo |
| **19c** | 1 x | Suporte e/d |
| **19d** | 1 x | Relings longitudinais retangulares e/d |

| Cor | | Cor | |
|---|---|---|---|
| R9006 | RAL 9006 cinza (aluminizado) | TGR | Cinza-escuro |

## SERVO-DRIVE uno para soluções suspensas para a lixeira – TANDEMBOX

Webcode – Digitar ou clicar no configurador de produtos: DQE6QM

### Planificação

**Armário**

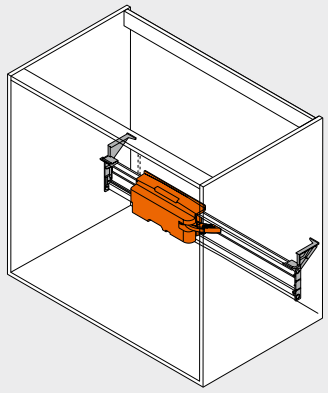

**Posição – Suporte do perfil**

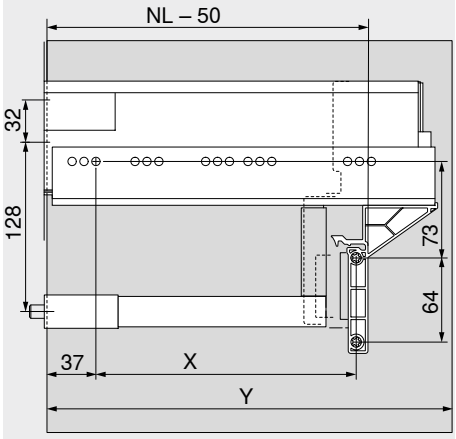


| Sistemas box | Largura do armário KB (mm) 450–900 | |
|---|---|---|
| | X (mm) | Y (mm) |
| TANDEMBOX | NL – 96 | NL + 3 |

| | |
|---|---|
| NL | Comprimento nominal |
| X | Posição do furo |
| Y | Espaço mínimo necessário |

**Posição – Amortecedor espaçador Blum**

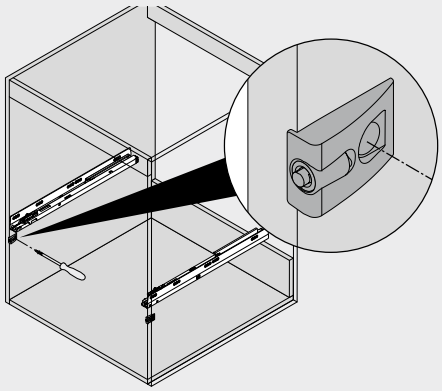

O amortecedor distanciador Blum garante o percurso necessário de liberação de 2 mm
Na utilização de uma corrediça **TANDEMBOX** 65 kg, montar 4 amortecedores distanciadores Blum

### Sumário


| | | | |
|---|---|---|---|
| Sinopse | 363 | Diretriz para máquinas | 711 |
| **MERIVOBOX** | 250 | Outras informações técnicas | 708 |
| **TANDEMBOX antaro** | 290 | | |
| **TANDEMBOX plus** | 394 | | |
| **SERVO-DRIVE uno** – Lista de mercados | 732 | | |
| Serviços Blum | 602 | | |


**Montagem, desmontagem e ajuste**

URL curto
www.blum.com/a380

## Grampo de fixação do cabo



- Por ex., para fixar o cabo de distribuição

**Informações úteis para o pedido**

| Cor | Material | Ref. |
|---|---|---|
| Branco | Matéria plástica | Z10K0009 |

## Cabo de sincronização



- Une dois mecanismos de acionamento que devem ejetar simultaneamente

**Informações úteis para o pedido**

| Comprimento (mm) | Cor | Ref. |
|---|---|---|
| 80 | Branco | Z10K008S |
| 500 | | Z10K050S |
| 1200 | | Z10K120S |
| 1600 | | Z10K160S |

## Estabilização frente/fundo



- Para a estabilização de frentes altas
- Para o suporte de fundos amplos de gavetas

**Informações úteis para o pedido**

| Tipo de fixação | Cor | Ref. |
|---|---|---|
| EXPANDO | RAL 7037 cinza | Z96.10E1 |

### Planificação

#### Espaço necessário no armário

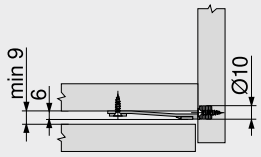


#### Medidas de furação – Frente

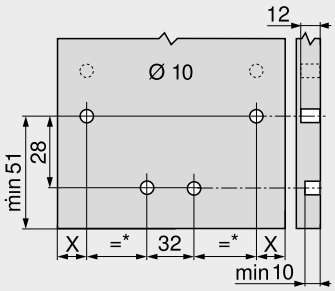


**LEGRABOX**

X = 14 mm + FA

| | |
|---|---|
| FA | Recobrimento frontal |
| * | Mín. 72 mm |

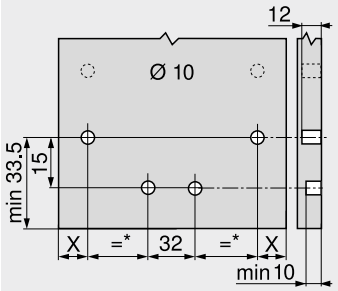


**MERIVOBOX**

X = 20.5 mm + FA

| | |
|---|---|
| FA | Recobrimento frontal |
| * | Mín. 105 mm |

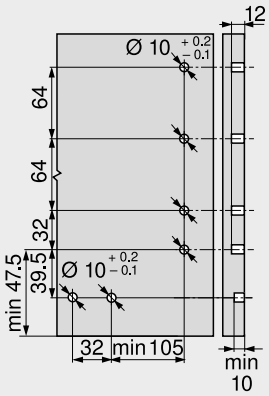


**TANDEMBOX antaro**

## Duas funções – Uma combinação fascinante

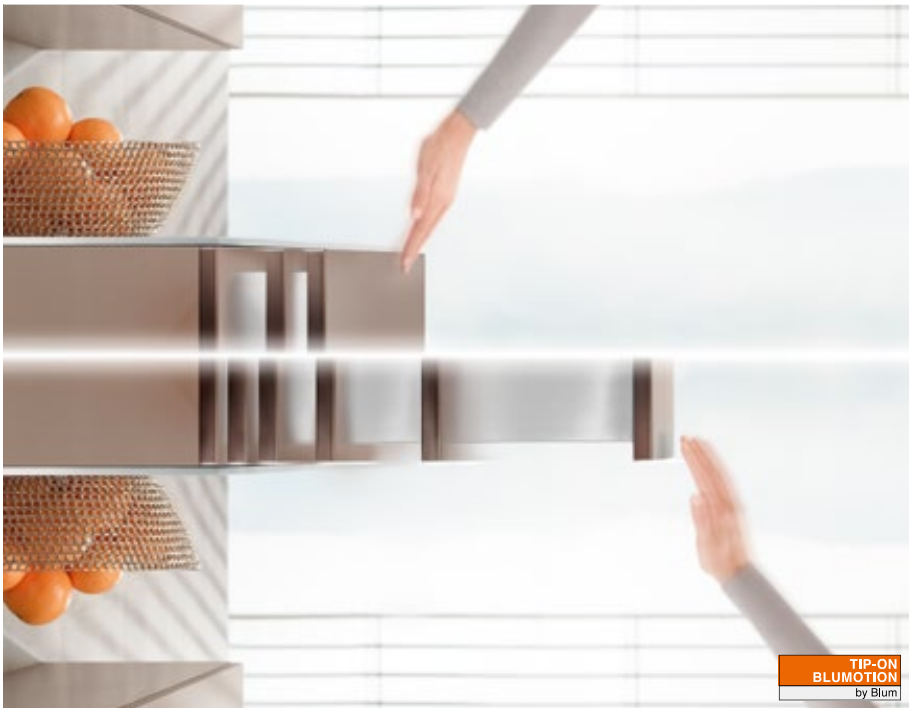


**TIP-ON BLUMOTION** une as vantagens do sistema de auxílio de abertura mecânico **TIP-ON** ao comprovado amortecimento **BLUMOTION** para um fechamento leve e silencioso – de forma completamente mecânica.

Com uma área ampla de desengate, o **TIP-ON BLUMOTION** permite um impressionante conforto de operação em extensões e gavetas sem puxadores. Para uma funcionalidade otimizada e uma área maior de desengate, recomenda-se o emprego geral de uma sincronização.





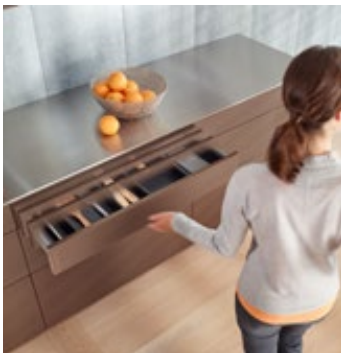

Abertura com leve toque, deslizamento suave, fechamento leve e silencioso – com a tecnologia **TIP-ON BLUMOTION**, o movimento se transforma em um acontecimento totalmente harmonioso de conforto.



O ciclo de movimento tem auxílio exclusivamente mecânico.

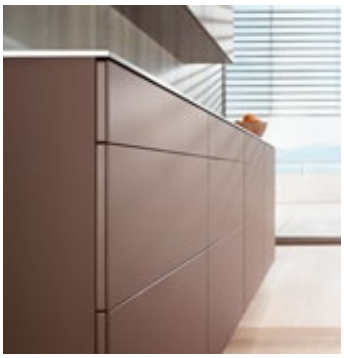

**Folga frontal menor**
O **TIP-ON BLUMOTION** pode ser implementado com uma folga frontal menor de 2.5 mm.

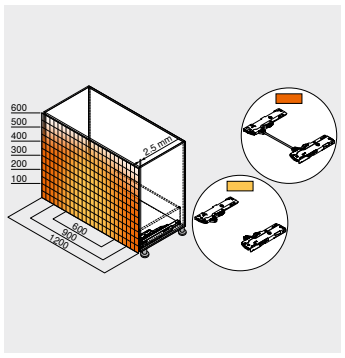


**Área ampla de desengate**
Para uma funcionalidade otimizada e uma área maior de desengate, recomenda-se o emprego geral de uma sincronização.



**Regulagem quadridimensional**
Com a regulagem quadridimensional, obtém-se um esquema exato de folgas. A regulagem de profundidade vem integrada e ocorre sem uso de ferramentas, girando-se o dispositivo de ajuste.



**Montagem simples e sem uso de ferramentas**
A unidade **TIP-ON BLUMOTION** pode ser montada sem ferramentas, tal como outros componentes.

## Sistemas box


Imagem simbólica


| | |
|---|---|
| Sistemas box | 194 |
| **LEGRABOX** | 196 |
| **MERIVOBOX** | 250 |
| **TANDEMBOX antaro** | 290 |
| **TANDEMBOX plus** | 336 |
| **SERVO-DRIVE** para **LEGRABOX** \| **MERIVOBOX** \| **TANDEMBOX** | 362 |
| **TIP-ON** para **LEGRABOX** | 404 |


| Aplicações | kg | Página |
|---|---|---|
| **Aplicações** | | |
| **TIP-ON BLUMOTION** para **LEGRABOX** | 40<br>70 | 396 |
| **TIP-ON BLUMOTION** para **MERIVOBOX** | 40<br>70 | 398 |
| **TIP-ON BLUMOTION** para **TANDEMBOX** | 30<br>65 | 400 |

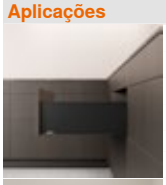
Imagem simbólica


Imagem simbólica


Imagem simbólica

kg Capacidade de carga dinâmica

## Acessórios


Imagem simbólica


| | |
|---|---|
| **LEGRABOX** | |
| Acessórios | 244 |
| **MERIVOBOX** | |
| Acessórios | 285 |
| **TANDEMBOX** | |
| Acessórios | 328 |
| Suporte do eixo de sincronização **TIP-ON BLUMOTION** | 402 |
| Cantoneira de apoio do fundo | 402 |
| Estabilização frente/fundo | 403 |


## Fixação das guias do armário

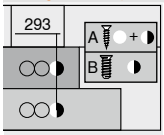

Imagem simbólica


| | |
|---|---|
| **LEGRABOX** | |
| Guia do armário – 750 – 40 kg | 248 |
| Guia do armário – 753 – 70 kg | 248 |
| **MERIVOBOX** | |
| Guia do armário – 450 – 40 kg | 289 |
| Guia do armário – 453 – 70 kg | 289 |
| **TANDEMBOX** | |
| Guia do armário – 578 – 30 kg | 334 |
| Guia do armário – 576 – 65 kg | 334 |


## Montagem, desmontagem e ajuste


Imagem simbólica

**LEGRABOX**

**Montagem, desmontagem e ajuste**

**URL curto**
**www.blum.com/a320**

**MERIVOBOX**

**Montagem, desmontagem e ajuste**

**URL curto**
**www.blum.com/a356**


Imagem simbólica

**TANDEMBOX**

**Montagem, desmontagem e ajuste**

**URL curto**
**www.blum.com/a370**

**Pictogramas**

Artigos somente sob consulta

## TIP-ON BLUMOTION para LEGRABOX




- Sistema de auxílio de abertura mecânico **TIP-ON** combinado com o **BLUMOTION** – para um fechamento leve e silencioso
- Regulagem frontal quadridimensional
- Área ampla de desengate
- Deslizamento suave sincronizado
- Sincronização a partir de largura livre de armário LW 245 mm

### Informações úteis para o pedido

**1** **Guias de armários e/d**

| Versão | BLUMOTION S | |
|---|---|---|
| Comprimento nominal NL (mm) | Capacidade de carga dinâmica (kg) 40 | 70 |
| 270 | 750.2701S | |
| 300 | 750.3001S | |
| 350 | 750.3501S | |
| 400 | 750.4001S | |
| 450 | 750.4501S | 753.4501S |
| 500 | 750.5001S | 753.5001S |
| 550 | 750.5501S | 753.5501S |
| 600 | 750.6001S | 753.6001S |
| 650 | | 753.6501S |

**6.1** **Kit TIP-ON BLUMOTION**

| Comprimento nominal NL (mm) | Unidade | Guia do armário (kg) | Peso (kg)[1] | Ref. |
|---|---|---|---|---|
| 270–300 | S0 | 40 | ≤ 10 | T60L7040 |
| | S1 | | > 10–20 | T60L7140 |
| 350–600 | L1 | | ≤ 20[2] | T60L7340 |
| | L3 | | 15–40[2] | T60L7540 |
| 450–650 | L5 | 70 | 35–70[3] | T60L7570 |

**Consiste em:**
**6a** 1 x Unidade **TIP-ON BLUMOTION** e/d
**6b** 1 x Dispositivo de engate **TIP-ON BLUMOTION** e/d
**6e** 2 x Adaptador sincronização **TIP-ON BLUMOTION**
Largura livre do armário LW ≥ 294 mm

[1] Faixas de peso recomendadas (peso total da extensão) para uma função otimizada de abertura e fechamento
[2] Compatível apenas com guia de armário 40 kg
[3] Recomendação: compatível apenas com guia de armário de 70 kg

**6.2** **Kit TIP-ON BLUMOTION extensão para pias**

| Comprimento nominal NL (mm) | Unidade | Guia do armário (kg) | Peso (kg)[1] | Ref. |
|---|---|---|---|---|
| 350–600 | L1 | 40 | ≤ 20[2] | T60L9340 |
| | L3 | | 15–40[2] | T60L9540 |

**Consiste em:**
**6c** 1 x Unidade **TIP-ON BLUMOTION** e/d
**6d** 1 x Dispositivo de engate **TIP-ON BLUMOTION** e/d
**6e** 2 x Adaptador sincronização **TIP-ON BLUMOTION**
Largura livre do armário LW ≥ 314 mm

[1] Faixas de peso recomendadas (peso total da extensão) para uma função otimizada de abertura e fechamento
[2] Compatível apenas com guia de armário 40 kg

**Largura livre do armário LW ≥ 294 mm**

**6f** **Eixo de sincronização TIP-ON BLUMOTION**[1]

| Versão | Cor | Ref. |
|---|---|---|
| Redondo | Cinza | T60.1125W |

**Recorte** **6.1** Largura livre do armário LW – 247 mm
**6.2** Largura livre do armário LW – 267 mm

[1] Em combinação com 6e 2 x T60.000D
Para cortar nas medidas exatas
Ideal até largura livre do armário de LW 1372 mm
Para uma funcionalidade otimizada e uma área maior de desengate, recomenda-se o emprego geral de uma sincronização

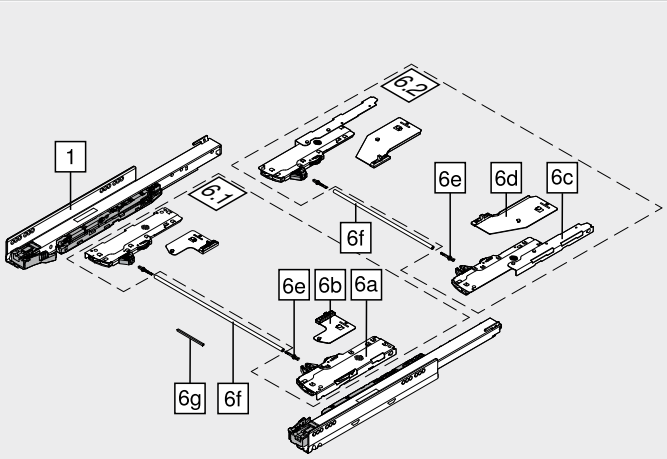


**Largura livre do armário LW 245–293 mm**

**6g** **Sincronização TIP-ON BLUMOTION**[1]

| Versão | Cor | Ref. |
|---|---|---|
| Quadrada | RAL 7035 cinza luminoso | T60.300D |

**Recorte** **6.1** Largura livre do armário LW – 221 mm

[1] Para cortar nas medidas exatas

### Acessórios

**6e** **Adaptador sincronização TIP-ON BLUMOTION**[1]

| Versão | Cor | Ref. |
|---|---|---|
| Simétrica | RAL 7035 cinza luminoso 2 x | T60.000D |

[1] Largura livre do armário LW ≥ 294 mm

**–** **Gabarito de folga frontal para LEGRABOX | MOVENTO**[1]

| Fresta da porta FS (mm) | Cor | Ref. |
|---|---|---|
| 2.5 | Laranja | 65.5631 |

[1] Recomendamos a utilização do gabarito de folga frontal

## TIP-ON BLUMOTION para LEGRABOX

### Planificação

### Espaço necessário no armário

#### Gaveta | Extensão frontal

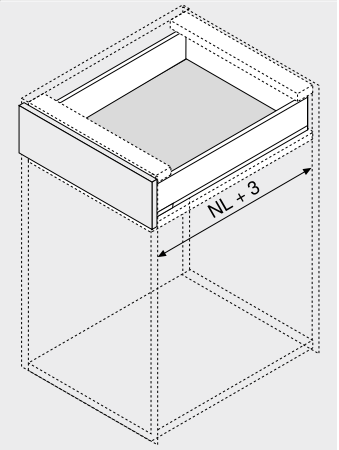


NL Comprimento nominal

#### Gaveta interna | Extensão interna

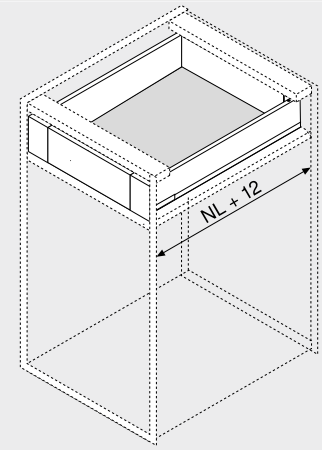


NL Comprimento nominal

#### Gaveta | Extensão frontal

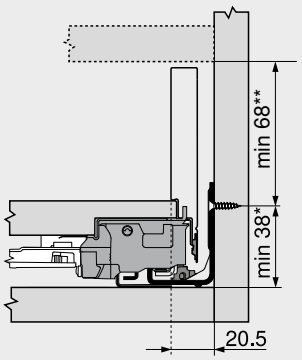


Altura M

* +1 mm quando as guias do armário são montadas antes da montagem do armário

** Incl. ajuste de inclinação de 2 mm

#### Gaveta interna | Extensão interna

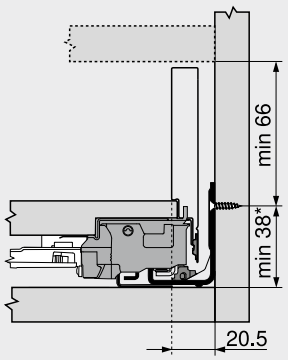


Altura M

* +1 mm quando as guias do armário são montadas antes da montagem do armário

O kit dispositivo de engate (ZI7.0M07) não é possível em combinação com **TIP-ON BLUMOTION**

### Posição de aparafusamento – Gaveta interna | Extensão interna

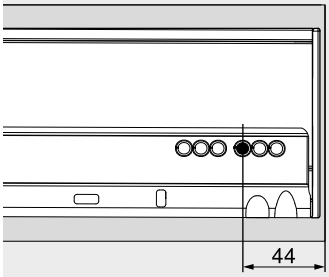


Variante 1

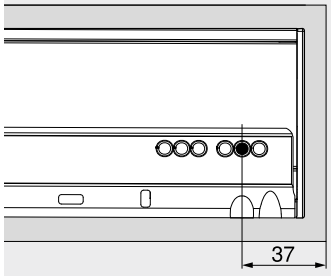


Variante 2

### Pé da base

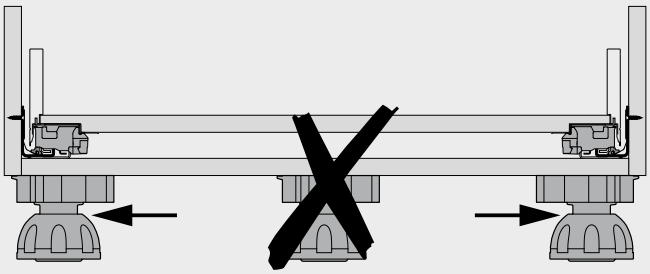

### Área de desengate

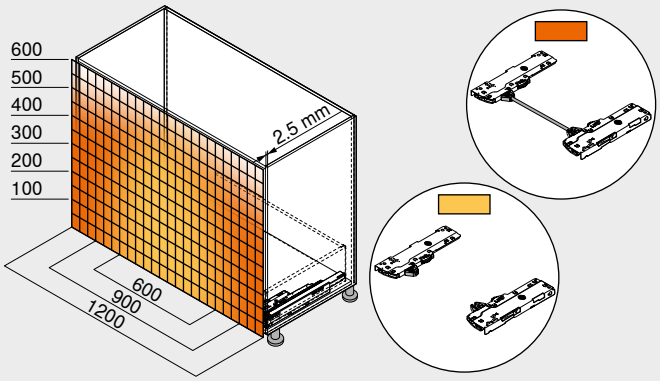


| Área de desengate | |
|---|---|
| Com sincronização | |
| Sem sincronização | |
| **Fresta da porta FS mín. (mm)** | 2.5 |

Com estabilização frente/fundo

Para uma funcionalidade otimizada e uma área maior de desengate, recomenda-se o emprego geral de uma sincronização

Exemplo para 750 – 40 kg | 753 – 70 kg, altura C, comprimento nominal NL 500 mm

### Sumário


| | |
|---|---|
| Sinopse | 395 |
| **LEGRABOX** | 196 |
| **TIP-ON** para **LEGRABOX** | 404 |
| **CABLOXX** | 594 |
| Acessórios | 244 |
| Fixação das guias do armário | 248 |
| Serviços Blum | 602 |
| Outras informações técnicas | 708 |
| **Montagem, desmontagem e ajuste** | |
| URL curto | |
| www.blum.com/a320 | |

## TIP-ON BLUMOTION para MERIVOBOX




- Sistema de auxílio de abertura mecânico **TIP-ON** combinado com o **BLUMOTION** – para um fechamento leve e silencioso
- Regulagem frontal quadridimensional
- Área ampla de desengate
- Deslizamento suave sincronizado
- Sincronização a partir de largura livre de armário LW 243 mm

### Informações úteis para o pedido

**1** **Guias de armários e/d**



| Versão | BLUMOTION | |
|---|---|---|
| Comprimento nominal NL (mm) | Capacidade de carga dinâmica (kg) 40 | 70 |
| 270 | 450.2701B | |
| 300 | 450.3001B | |
| 350 | 450.3501B | |
| 400 | 450.4001B | |
| 450 | 450.4501B | 453.4501B |
| 500 | 450.5001B | 453.5001B |
| 550 | 450.5501B | 453.5501B |
| 600 | 450.6001B | 453.6001B |

**6** **Kit TIP-ON BLUMOTION**



| Comprimento nominal NL (mm) | Unidade | Guia do armário (kg) | Peso (kg)[1] | Ref. |
|---|---|---|---|---|
| 270–300 | S0 | 40 | ≤ 10 | T60H4040 |
| | S1 | | > 10–20 | T60H4140 |
| 350–600 | L1 | | ≤ 20[2] | T60H4340 |
| | L3 | | 15–40[2] | T60H4540 |
| 450–600 | L5 | 70 | 35–70[3] | T60H4570 |

**Consiste em:**

**6a** 1 x Unidade **TIP-ON BLUMOTION** e/d
**6b** 2 x Dispositivo de engate **TIP-ON BLUMOTION** simétrico
**6e** 2 x Adaptador sincronização **TIP-ON BLUMOTION**
Largura livre do armário LW ≥ 297 mm

[1] Faixas de peso recomendadas (peso total da extensão) para uma função otimizada de abertura e fechamento
[2] Compatível apenas com guia de armário 40 kg
[3] Recomendação: compatível apenas com guia de armário de 70 kg

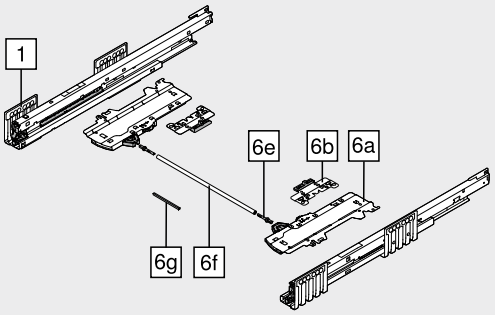


### Acessórios

**6e** **Adaptador sincronização TIP-ON BLUMOTION[1]**



| Versão | Cor | Ref. |
|---|---|---|
| Simétrica | RAL 7035 cinza luminoso 2 x | T60.000D |

[1] Largura livre do armário LW ≥ 297 mm

**–** **Gabarito de folga frontal para MERIVOBOX | TANDEMBOX**



| Fresta da porta FS (mm) | Cor | Ref. |
|---|---|---|
| 2.5 | Laranja | 65.5627 |

### Largura livre do armário LW ≥ 297 mm

**6f** **Eixo de sincronização TIP-ON BLUMOTION[1]**



| Versão | Cor | Ref. |
|---|---|---|
| Redondo | Cinza | T60.1125W |

**Recorte** **6f** Largura livre do armário LW – 250 mm

[1] Em combinação com 6e 2 x T60.000D
Para cortar nas medidas exatas
Ideal até largura livre do armário de LW 1375 mm
Para uma funcionalidade otimizada e uma área maior de desengate, recomenda-se o emprego geral de uma sincronização

### Largura livre do armário LW 243–296 mm

**6g** **Sincronização TIP-ON BLUMOTION[1]**



| Versão | Cor | Ref. |
|---|---|---|
| Quadrada | RAL 7035 cinza luminoso | T60.300D |

**Recorte** **6g** Largura livre do armário LW – 224 mm

[1] Para cortar nas medidas exatas

## TIP-ON BLUMOTION para MERIVOBOX

### Planificação

### Espaço necessário no armário

**Gaveta | Extensão frontal**

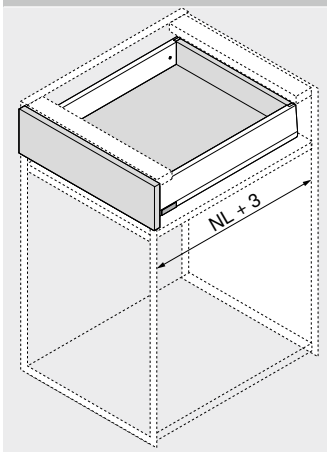


NL Comprimento nominal

**Gaveta interna | Extensão interna**

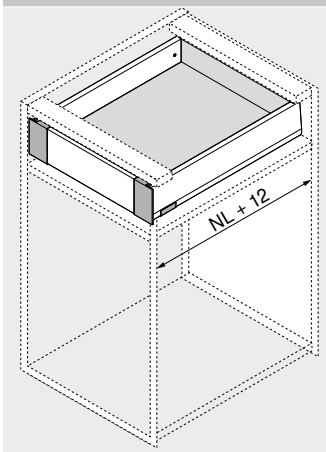


NL Comprimento nominal

**Gaveta | Extensão frontal**

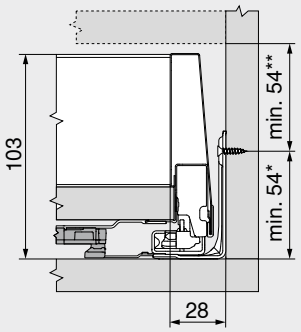


Altura M

* +1 mm quando as guias do armário são montadas antes da montagem do armário

** Incl. ajuste de inclinação de 2 mm

**Gaveta interna | Extensão interna**

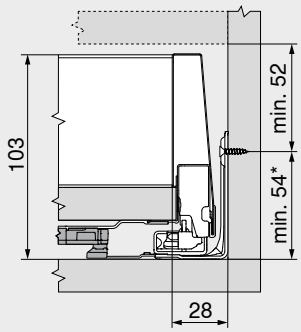


Altura M

* +1 mm quando as guias do armário são montadas antes da montagem do armário

O kit dispositivo de engate (ZI7.0M07) não é possível em combinação com **TIP-ON BLUMOTION**

### Posição de aparafusamento – Gaveta interna | Extensão interna

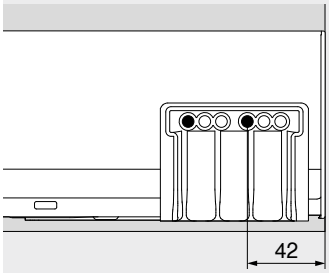


Variante 1

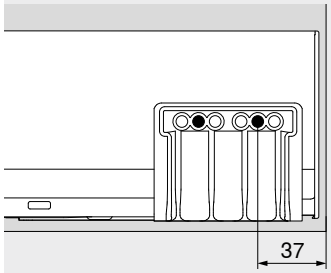


Variante 2

### Pé da base

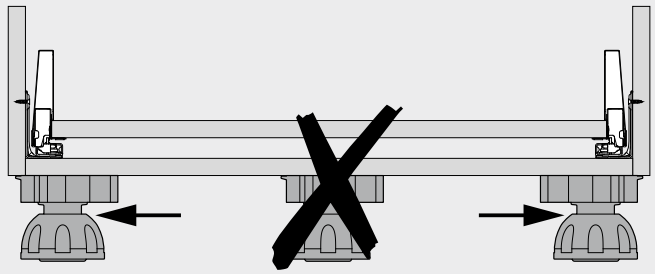

### Área de desengate

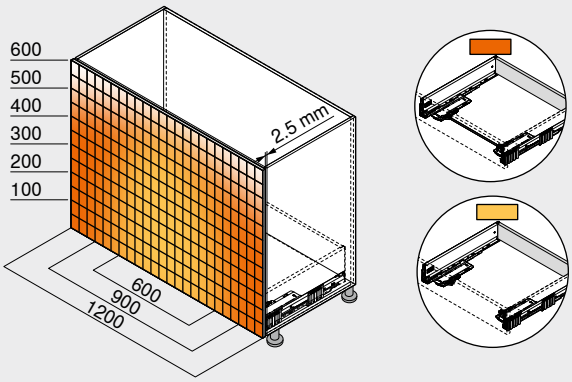


| Área de desengate | |
|---|---|
| Com sincronização | |
| Sem sincronização | |
| **Fresta da porta FS mín. (mm)** | 2.5 |

Para uma funcionalidade otimizada e uma área maior de desengate, recomenda-se o emprego geral de uma sincronização

Exemplo para 450 – 40 kg | 453 – 70 kg, altura E, comprimento nominal NL 500 mm

### Sumário


| | |
|---|---|
| Sinopse | 395 |
| **MERIVOBOX** | 250 |
| **CABLOXX** | 594 |
| Acessórios | 285 |
| Fixação das guias do armário | 289 |
| Serviços Blum | 602 |
| Outras informações técnicas | 708 |


**Montagem, desmontagem e ajuste**

**URL curto**

**www.blum.com/a356**

## TIP-ON BLUMOTION para TANDEMBOX




- Sistema de auxílio de abertura mecânico **TIP-ON** combinado com o **BLUMOTION** – para um fechamento leve e silencioso
- Regulagem frontal quadridimensional
- Área ampla de desengate
- Deslizamento suave sincronizado
- Sincronização a partir de largura livre de armário LW 238 mm

### Informações úteis para o pedido

**1 Guias de armários e/d**



| Versão | TIP-ON BLUMOTION | |
|---|---|---|
| Comprimento nominal NL (mm) | Capacidade de carga dinâmica (kg) 30 | 65 |
| 270 | 578.2701M | |
| 300 | 578.3001M | |
| 350 | 578.3501M | |
| 400 | 578.4001M | |
| 450 | 578.4501M | 576.4501M |
| 500 | 578.5001M | 576.5001M |
| 550 | 578.5501M | 576.5501M |
| 600 | 578.6001M | 576.6001M |
| 650 | | 576.6501M |

**6 Kit TIP-ON BLUMOTION**



| Comprimento nominal NL (mm) | Unidade | Guia do armário (kg) | Peso (kg)[1] | Ref. |
|---|---|---|---|---|
| 270–300 | S0 | 30 | ≤ 10 | T60B3030 |
| | S1 | | > 10–20 | T60B3130 |
| 350–600 | L1 | | ≤ 20[2] | T60B3330 |
| | L3 | | 15–30[2] | T60B3530 |
| 450–650 | L5 | 65 | > 30–65[3] | T60B3560 |

**Consiste em:**
**6a** 1 x Unidade **TIP-ON BLUMOTION** e/d
**6b** 1 x Dispositivo de engate **TIP-ON BLUMOTION** e/d
**6e** 2 x Adaptador sincronização **TIP-ON BLUMOTION**

[1] Faixas de peso recomendadas (peso total da extensão) para uma função otimizada de abertura e fechamento
[2] Compatível apenas com guia de armário 30 kg
[3] Recomendação: compatível apenas com guia de armário de 65 kg

**Largura livre do armário LW ≥ 287 mm**

**6f Eixo de sincronização TIP-ON BLUMOTION[1]**



| Versão | Cor | Ref. |
|---|---|---|
| Redondo | Cinza | T60.1125W |

**Recorte** **6f** Largura livre do armário LW – 240 mm

[1] Em combinação com 6e 2 x T60.000D
Para cortar nas medidas exatas
Ideal até largura livre do armário de LW 1365 mm
Para uma funcionalidade otimizada e uma área maior de desengate, recomenda-se o emprego geral de uma sincronização

**Largura livre do armário LW 238–286 mm**

**6g Sincronização TIP-ON BLUMOTION[1]**



| Versão | Cor | Ref. |
|---|---|---|
| Quadrada | RAL 7035 cinza luminoso | T60.300D |

**Recorte** **6g** Largura livre do armário LW – 214 mm

[1] Para cortar nas medidas exatas

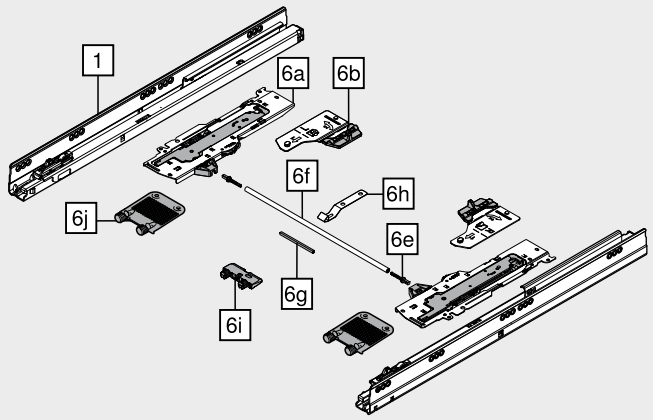


### Acessórios

**6e Adaptador sincronização TIP-ON BLUMOTION[1]**



| Versão | Cor | | Ref. |
|---|---|---|---|
| Simétrica | RAL 7035 cinza luminoso | 2 x | T60.000D |

[1] Largura livre do armário LW ≥ 287 mm

**6h Suporte do eixo de sincronização TIP-ON BLUMOTION[1]**



| Largura do armário KB (mm) | Material | Ref. |
|---|---|---|
| ≥ 750 | Aço | T60B000H |

[1] Para extensões sobre o fundo inferior do armário ou travessão
Evita que o eixo de sincronização **TIP-ON BLUMOTION** ceda

**6i Cantoneira de apoio do fundo[1]**



| Largura do armário KB (mm) | Cor | Ref. |
|---|---|---|
| ≥ 750 | RAL 7037 cinza | Z96.2011 |

[1] Para extensões sobre o fundo inferior do armário ou travessão
Para o apoio do fundo da extensão

**6j Estabilização frente/fundo**



| Material | Cor | | Ref. |
|---|---|---|---|
| Matéria plástica | RAL 7037 cinza | 2 x | Z96.10E1 |

**– Gabarito de folga frontal para MERIVOBOX | TANDEMBOX**



| Fresta da porta FS (mm) | Cor | Ref. |
|---|---|---|
| 2.5 | Laranja | 65.5627 |

## TIP-ON BLUMOTION para TANDEMBOX

### Planificação

### Espaço necessário no armário

**Gaveta | Extensão frontal**

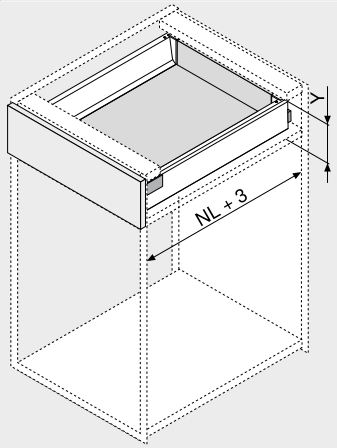


| Altura da traseira | Y (mm) |
|---|---|
| N | 85.5 |
| M | 101.5 |
| K | 133.5 |
| B | 161 |
| C | 195 |
| D | 227 |
| NL Comprimento nominal | |

**Gaveta interna | Extensão interna**

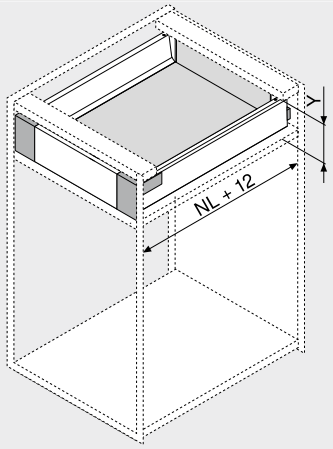


| Altura da traseira | Y (mm) |
|---|---|
| M | 109 |
| K | 139.5 |
| B | 161 |
| C | 195 |
| D | 227 |
| NL Comprimento nominal | |

**Gaveta | Extensão frontal**

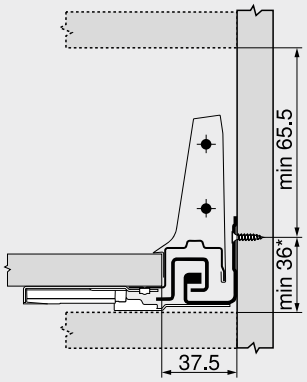


**Gaveta interna | Extensão interna**

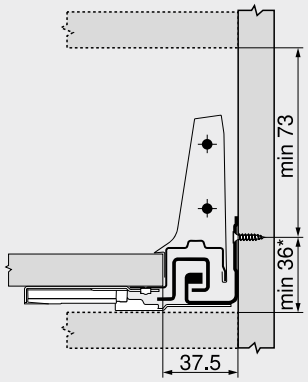


Altura M

* Em 36–39 mm e uma largura de armário de KB ≥ 750 mm é necessário um suporte do eixo de sincronização **TIP-ON BLUMOTION** e uma cantoneira de apoio do fundo, para evitar uma colisão do eixo de sincronização com o fundo inferior do armário ou do travessão
Recomendamos um teste de recobrimento

### Posição de aparafusamento – Gaveta interna | Extensão interna

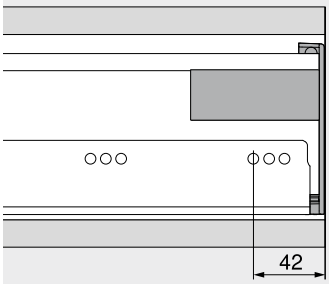


Variante 1

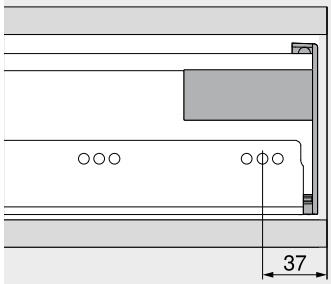


Variante 2

### Pé da base

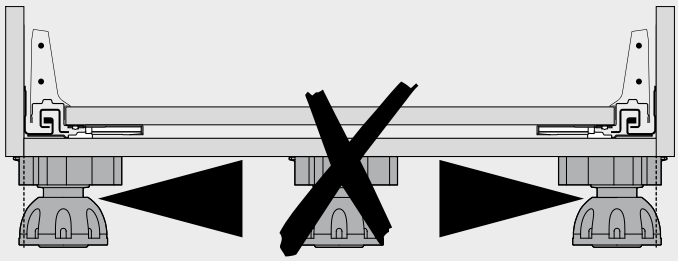

### Área de desengate

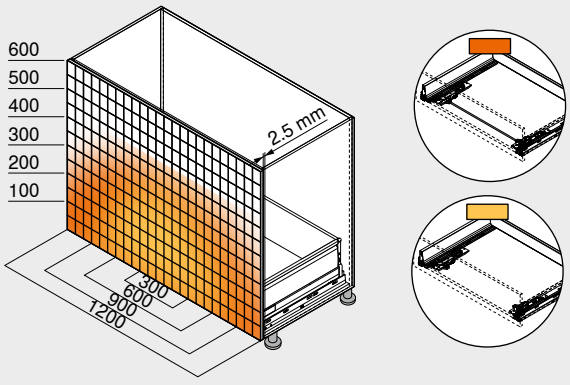


**Área de desengate**
- Com sincronização
- Sem sincronização

**Fresta da porta FS mín. (mm)** 2.5
Com estabilização frente/fundo

Para uma funcionalidade otimizada e uma área maior de desengate, recomenda-se o emprego geral de uma sincronização
Exemplo para 578 – 30 kg | 576 – 65 kg, altura D, comprimento nominal NL 500 mm

### Sumário


| | | | | | |
|---|---|---|---|---|---|
| Sinopse | 395 | Serviços Blum | 602 | **Montagem, desmontagem e ajuste** | |
| **TANDEMBOX antaro** | 290 | Outras informações técnicas | 708 | | |
| **TANDEMBOX plus** | 394 | | | | |
| **CABLOXX** | 594 | | | URL curto | |
| Acessórios | 328 | | | www.blum.com/a370 | |
| Suporte do eixo de sincronização **TIP-ON BLUMOTION** | 402 | | | | |
| Cantoneira de apoio do fundo | 402 | | | | |
| Estabilização frente/fundo | 403 | | | | |
| Fixação das guias do armário | 334 | | | | |

## Suporte do eixo de sincronização TIP-ON BLUMOTION



- Evita que o eixo de sincronização **TIP-ON BLUMOTION** ceda
- Para **TANDEMBOX**
- Para extensões sobre o fundo inferior do armário ou travessão
- Necessário para largura de armário KB ≥ 750 mm

**Informações úteis para o pedido**

| Cor | Material | Ref. |
|---|---|---|
| Natural | Aço | T60B000H |

### Planificação

#### Medidas de furação – Fundo

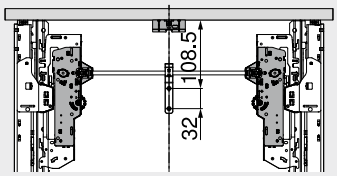


| Comprimento nominal NL (mm) | Unidade TIP-ON BLUMOTION |
|---|---|
| 270–300 | S0 \| S1 |

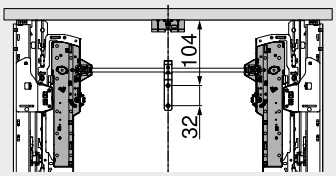


| Comprimento nominal NL (mm) | Unidade TIP-ON BLUMOTION |
|---|---|
| 350–650 | L1 \| L3 \| L5 |

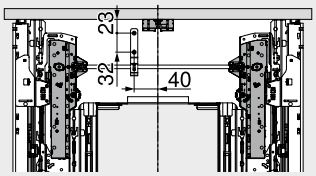


Armário para pia

| Comprimento nominal NL (mm) | Unidade TIP-ON BLUMOTION |
|---|---|
| 350–650 | L1 \| L3 \| L5 |

## Cantoneira de apoio do fundo



- Para o apoio do fundo da extensão
- Para **TANDEMBOX**
- Para extensões sobre o fundo inferior do armário ou travessão
- Necessário para largura de armário KB ≥ 750 mm

**Informações úteis para o pedido**

| Cor | Material | Ref. |
|---|---|---|
| RAL 7037 cinza | Matéria plástica | Z96.2011 |

### Planificação

#### Espaço necessário no armário

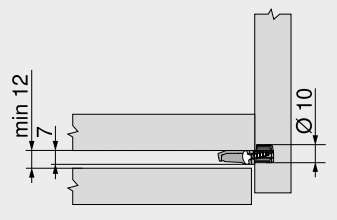


#### Medidas de furação – Frente

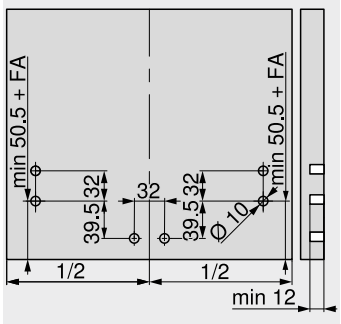


FA Recobrimento frontal

## Estabilização frente/fundo



- Para a estabilização de frentes altas
- Para o suporte de fundos amplos de gavetas
- Para **TANDEMBOX**
- Necessário:
  Altura frontal FH > 300 mm:
  Largura do armário KB ≥ 750 mm: 2 pç.
- Recomendação
  Altura frontal FH > 300 mm:
  Largura do armário KB < 750 mm: 1 pç.

**Informações úteis para o pedido**

| Tipo de fixação | Cor | Ref. |
|---|---|---|
| EXPANDO | RAL 7037 cinza | Z96.10E1 |

### Planificação

**Espaço necessário no armário**

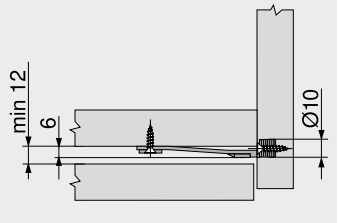


**Medidas de furação – Frente**

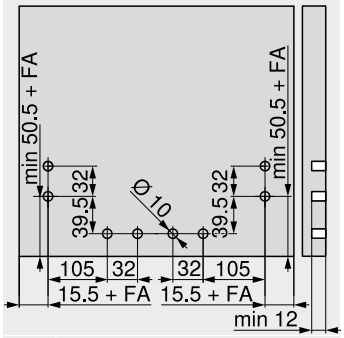


FA Recobrimento frontal
Necessário:
Altura frontal FH > 300 mm:
Largura do armário KB ≥ 750 mm: 2 pç.

**Medidas de furação – Frente**

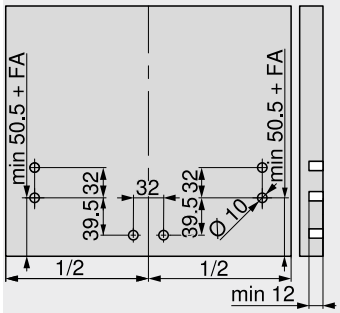


FA Recobrimento frontal
Recomendação
Altura frontal FH > 300 mm:
Largura do armário KB < 750 mm: 1 pç.

## Abertura fácil – Com um leve toque




**Abertura confiável, sem puxadores**
No moderno design de móveis, frentes sem puxadores desempenham um papel cada vez maior. Com **TIP-ON** para **LEGRABOX** – o sistema de auxílio de abertura mecânico Blum – gavetas e extensões sem puxadores podem ser facilmente abertas com um leve toque. E, para fechar, uma breve pressão é suficiente.

**Possibilidades versáteis de emprego**
A guia de armário **TIP-ON** pode ser empregada em todas as aplicações usuais.



A função **TIP-ON** vem integrada à guia do armário. Para um processamento fácil e uma operação confortável.

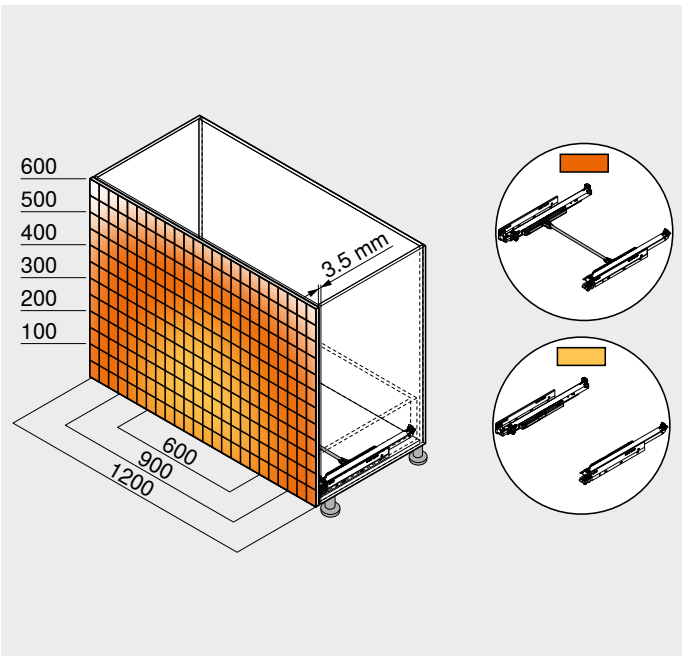


A sincronização opcional garante uma abertura e um fechamento seguros também em frentes amplas.

## Sistemas box


Imagem simbólica


Sistemas box 194
**LEGRABOX** 196
**SERVO-DRIVE** para **LEGRABOX** | **MERIVOBOX** | **TANDEMBOX** 362
**TIP-ON BLUMOTION** para **LEGRABOX** | **MERIVOBOX** | **TANDEMBOX** 394


| Aplicações | kg | Página |
|---|---|---|
| **Aplicações** | | |
| **TIP-ON** para **LEGRABOX** | 40<br>70 | 406 |


Imagem simbólica

kg Capacidade de carga dinâmica

## Acessórios


Imagem simbólica


Traseira em aço 244
Estabilização frente/fundo 244
Estabilização frente/fundo para frentes finas 245
Estabilização lateral 245
Cantoneira de apoio 246
Parafusos 246
Broca de centrar 246
Chave de fendas 247


## Fixação das guias do armário



Imagem simbólica


Guia do armário – 750 – 40 kg 248
Guia do armário – 753 – 70 kg 248


## Montagem, desmontagem e ajuste


Imagem simbólica

**Montagem, desmontagem e ajuste**

URL curto
www.blum.com/a330

**Pictogramas**

Artigos somente sob consulta

## TIP-ON para LEGRABOX




- Função **TIP-ON** integrado para frentes sem puxadores
- A partir de largura de armário de KB ≥ 400 mm, pode ser empregada uma sincronização para ampliar a área de desengate
  Recomendada a partir de largura de armário KB ≥ 600 mm
- Deslizamento suave sincronizado
- Regulagem confortável de profundidade, sem desenganchar a extensão

### Informações úteis para o pedido

**1** **Guias de armários e/d**

| Versão | TIP-ON | |
|---|---|---|
| **Comprimento nominal NL (mm)** | **Capacidade de carga dinâmica (kg)** | |
| | **40** | **70** |
| 270 | 750.2701T | |
| 300 | 750.3001T | |
| 350 | 750.3501T | |
| 400 | 750.4001T | |
| 450 | 750.4501T | 753.4501T |
| 500 | 750.5001T | 753.5001T |
| 550 | 750.5501T | 753.5501T |
| 600 | 750.6001T | 753.6001T |
| 650 | | 753.6501T |

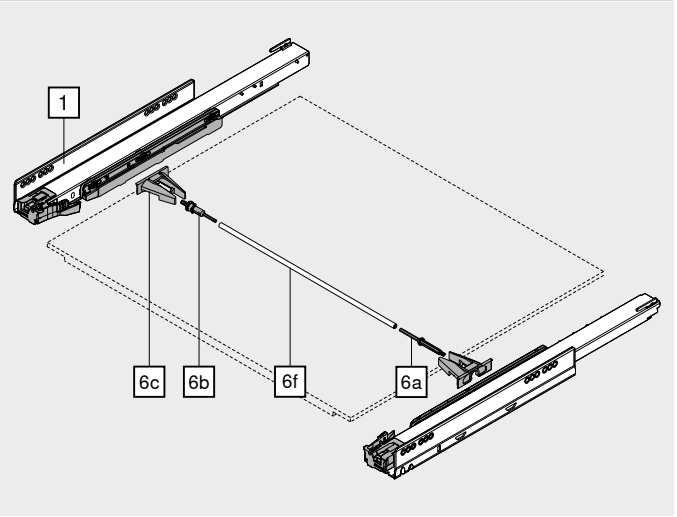


### Acessórios

**6** **Kit Sincronização TIP-ON-pinhão**

| Versão | Cor | Ref. |
|---|---|---|
| Redondo | RAL 7037 cinza | T57.7400.01 |

**Consiste em:**

**6a** 1 x Acoplamento
**6b** 1 x Acoplamento de sobrecarga
**6c** 2 x Suporte

**6f** **Eixo de sincronização TIP-ON**[1]

| Versão | Material | Ref. |
|---|---|---|
| Redondo | Alumínio | ZST.1160W |

**Recorte** **6f** Largura livre do armário LW – 229 mm

[1] Para cortar nas medidas exatas
Ideal até largura livre do armário de LW 1389 mm
Para uma funcionalidade otimizada e uma área maior de desengate, recomenda-se o emprego geral de uma sincronização

## TIP-ON para LEGRABOX

### Planificação

### Espaço necessário no armário

**Gaveta | Extensão frontal**

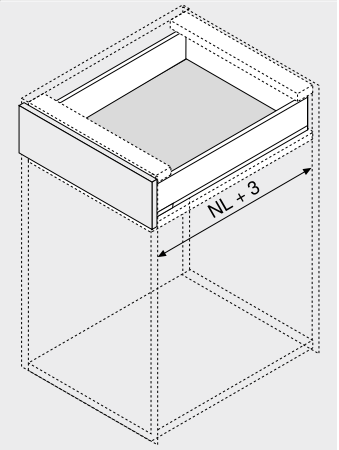


NL Comprimento nominal

**Gaveta interna | Extensão interna**

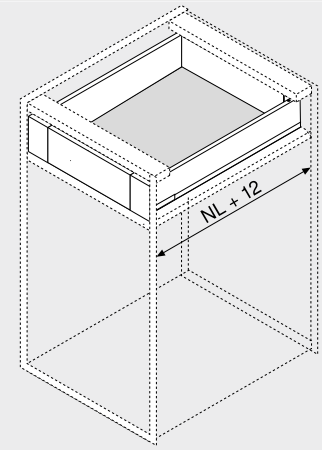


NL Comprimento nominal

**Gaveta | Extensão frontal**

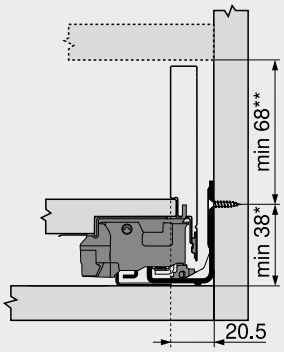


Altura M

* +1 mm quando as guias do armário são montadas antes da montagem do armário

** Incl. ajuste de inclinação de 2 mm

**Gaveta interna | Extensão interna**

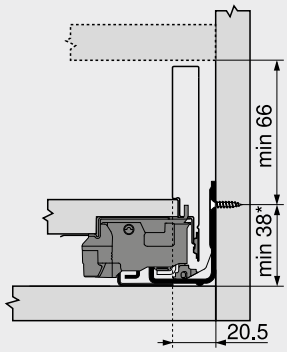


Altura M

* +1 mm quando as guias do armário são montadas antes da montagem do armário

### Posição de aparafusamento – Gaveta interna | Extensão interna

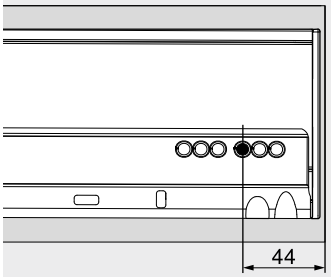


Variante 1

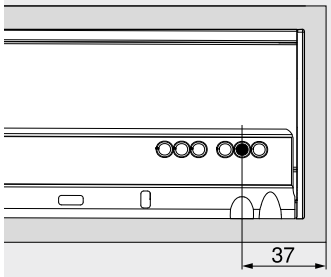


Variante 2

### Área de desengate

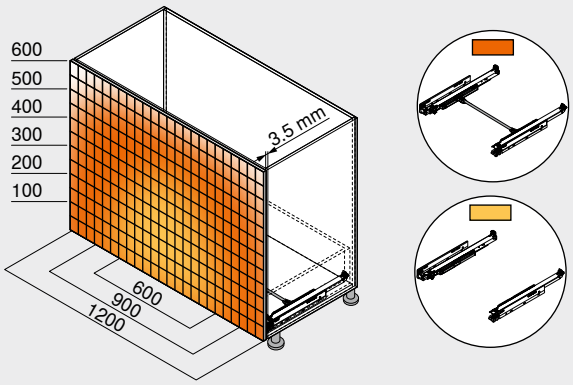


Com o emprego opcional da sincronização, garante-se uma abertura segura inclusive em frentes amplas

Adicionalmente, também recomendamos a utilização da estabilização frontal

Recomendação: Fresta da porta FS 3.5 mm

### Sumário


| | |
|---|---|
| Sinopse | 405 |
| **LEGRABOX** | 196 |
| **TIP-ON BLUMOTION** para **LEGRABOX** \| **MERIVOBOX** \| **TANDEMBOX** | 394 |
| **CABLOXX** | 594 |
| Acessórios | 244 |
| Fixação das guias do armário | 248 |
| Serviços Blum | 602 |
| Outras informações técnicas | 708 |
| **Montagem, desmontagem e ajuste** | |


**URL curto**
**www.blum.com/a330**





Nossos sistemas de corrediças oferecem qualidade em aço para suas ideias com madeira. Temos a solução adequada para cada exigência: o sofisticado sistema de corrediças **MOVENTO** e o versátil **TANDEM**. Para ainda mais conforto, estão disponíveis para você diversas tecnologias de movimento.

- **BLUMOTION** – fechamento leve e silencioso graças ao amortecimento
- **SERVO-DRIVE** – sistema elétrico de auxílio de abertura, combinado com **BLUMOTION**
- **TIP-ON BLUMOTION** – Sistema de auxílio de abertura mecânico, combinado com **BLUMOTION**
- **TIP-ON** – sistema de auxílio de abertura mecânico, que fecha com uma suave pressão
- Programa abrangente para várias opções
- Alta estabilidade e ótimos valores de abaixamento
- Qualidade por toda a vida útil do móvel

**MOVENTO**



**A sofisticação entre os sistemas de corrediças**
**MOVENTO** oferece um deslizamento suave sincronizado, um ajuste frontal quadridiemsional, uma capacidade de carga dinâmica de 40 e 70 kg com alta estabilidade e ótimos valores de abaixamento.

**TANDEM**



**A versatilidade entre os sistemas de corrediças**
**TANDEM** garante alta facilidade de utilização em todo o ambiente. O programa bem diversificado **TANDEM** tem a solução adequada disponível para qualquer peça de mobiliário.

**MOVENTO**


Imagem simbólica

| | |
|---|---|
| **MOVENTO** | 410 |
| Sinopse | 411 |
| Acessórios | 420 |
| Fixação das corrediças | 428 |

**TANDEM**


Imagem simbólica

| | |
|---|---|
| **TANDEM** | 430 |
| Sinopse | 431 |
| Acessórios | 452 |
| Fixação das corrediças | 460 |

**SERVO-DRIVE para MOVENTO | TANDEM**


Imagem simbólica

| | |
|---|---|
| **SERVO-DRIVE** para **MOVENTO** \| **TANDEM** | 462 |
| Sinopse | 463 |
| Acessórios | 500 |

**TIP-ON BLUMOTION para MOVENTO**


Imagem simbólica

| | |
|---|---|
| **TIP-ON BLUMOTION** para **MOVENTO** | 502 |
| Sinopse | 503 |
| Acessórios | 420 |
| Fixação das corrediças | 428 |

**TIP-ON para MOVENTO | TANDEM**


Imagem simbólica

| | |
|---|---|
| **TIP-ON** para **MOVENTO** \| **TANDEM** | 506 |
| Sinopse | 507 |
| Acessórios | 420 |
| Fixação das corrediças – **MOVENTO** | 428 |
| Fixação das corrediças – **TANDEM** | 528 |

## A sofisticação entre os sistemas de corrediças




Com o nosso sistema de corrediças **MOVENTO**, oferecemos um deslizamento suave sincronizado, um ajuste frontal quadridiemsional, uma capacidade de carga dinâmica de 40 e 70 kg com alta estabilidade e ótimos valores de abaixamento.



**Deslizamento suave sincronizado**
Uma característica especial do sistema de corrediças **MOVENTO** é o deslizamento suave sincronizado. Os componentes da guia funcionam com uniformidade e praticamente em silêncio – para uma abertura e um fechamento leves e sem esforços.



**Conforto de regulagem quadridimensional**
Com **MOVENTO**, você ajusta a frente não apenas em altura e inclinação, mas também lateralmente e até em profundidade. Sem a necessidade de trabalhar a gaveta, você obtém um esquema exato de folgas com rapidez, facilidade e sem uso de ferramentas.



**Capacidade de carga e estabilidade**
**MOVENTO** é estável e resistente. Graças aos bons valores de abaixamento, o sistema de corrediças também é ideal para aplicações rentes ao chão. Isto faz com que a extensão total com as categorias de carga 40 e 70 kg se tornem a primeira opção.



**Opções sem puxadores**
**MOVENTO** pode ser realizado com as 4 tecnologias de movimento Blum. Você decide qual a que mais se adapta às suas exigências.



**Trava para prateleiras**
Quando a prateleira é totalmente aberta, a trava de prateleira para **MOVENTO** engata firmemente nos dois lados, permanecendo estável. Graças à sincronização, é fácil liberar a trava com apenas uma das mãos.

## Sistemas de corrediças


Imagem simbólica


| | |
|---|---|
| Sistemas de corrediças TANDEM | 408 430 |
| **SERVO-DRIVE** para **MOVENTO** \| **TANDEM** | 462 |
| **TIP-ON BLUMOTION** para **MOVENTO** | 502 |
| **TIP-ON** para **MOVENTO** \| **TANDEM** | 506 |


| Aplicações | kg | BLUMOTION by Blum | SERVO-DRIVE by Blum | TIP-ON BLUMOTION by Blum | TIP-ON by Blum | Webcode | Página |
|---|---|---|---|---|---|---|---|
| **Técnica de acoplamento** | | | | | | | |
|  Imagem simbólica **MOVENTO** com **BLUMOTION** – 760H \| 766H | 40 60 70 | ● | ○ | ○ | – | DQCZ3Y | 412 |
|  Imagem simbólica **MOVENTO** com **BLUMOTION** – 760H – Montagem no fundo inferior do armário – Prateleira extensível | 40 | ● | ○ | ○ | – | DQGX9A | 414 |
| **Despenseiro** | | | | | | | |
|  Imagem simbólica **SPACE TOWER** Largura de armário KB 275–1200 mm | 40 60 70 | ● | ○ | ○ | – | | 416 |
| **Armários estreitos** | | | | | | | |
|  Imagem simbólica **SPACE TWIN** Largura do armário KB 180–250 mm | 20 | ● | ○ | ○ | – | DQE1TC | 418 |

kg Capacidade de carga dinâmica ● Integrado ○ Opcional – Impossível

## Acessórios


Imagem simbólica


| | | | |
|---|---|---|---|
| Trava para prateleiras | 420 | Haste reling para suporte de canto de prateleiras | 424 |
| Kit estabilização lateral | 422 | Trava da extensão | 425 |
| Ajuste de profundidade | 422 | Parafusos | 426 |
| Reling longitudinal com suporte de parede traseira de madeira | 423 | Broca de centrar | 426 |
| Presilha para prateleiras | 423 | Amortecedor | 426 |
| Suportes para cantos de prateleiras | 424 | Chave de fendas | 427 |


## Fixação das corrediças

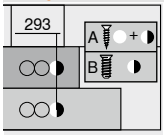

Imagem simbólica


| | |
|---|---|
| Corrediça – 760H – 40 kg | 428 |
| Corrediça – 766H – 60 \| 70 kg | 428 |
| Corrediça – 760H – 40 kg – Montagem no fundo inferior do armário | 428 |
| Montagem do armário | 429 |


## Montagem, desmontagem e ajuste


Imagem simbólica

**Montagem, desmontagem e ajuste**

**URL curto**
**www.blum.com/a410**

## Pictogramas

Artigos somente sob consulta

Webcode – Digitar ou clicar no configurador de produtos

## MOVENTO com BLUMOTION – 760H | 766H

Webcode – Digitar ou clicar no configurador de produtos: DQCZ3Y



- Extensão total oculta
- Com amortecimento integrado comutável **BLUMOTION S** para um fechamento leve e silencioso, compatível com **SERVO-DRIVE**, sistema elétrico de auxílio de movimento ou **TIP-ON BLUMOTION**, sistema de auxílio de abertura mecânico
- Deslizamento suave sincronizado
- Regulagens lateral, de altura e de inclinação sem uso de ferramentas
- Regulagem da profundidade opcional sem o uso de ferramentas
- Compensação de tolerâncias na lateral e na profundidade

### Espaço necessário

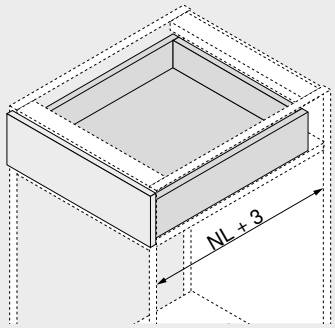


NL Comprimento nominal

### Informações úteis para o pedido

**1 Corrediças e/d**

| Versão | BLUMOTION S | | |
|---|---|---|---|
| Comprimento nominal NL (mm) | Capacidade de carga dinâmica (kg) 40 | 60 | 70 |
| 250[1] | 760H2500S | | |
| 270 | 760H2700S | | |
| 300 | 760H3000S | | |
| 320 | 760H3200S | | |
| 350 | 760H3500S | | |
| 380 | 760H3800S | | |
| 400 | 760H4000S | | |
| 420 | 760H4200S | | |
| 450 | 760H4500S | | 766H4500S |
| 480 | 760H4800S | | |
| 500 | 760H5000S | | 766H5000S |
| 520 | 760H5200S | | 766H5200S |
| 550 | 760H5500S | | 766H5500S |
| 580 | | | 766H5800S |
| 600 | 760H6000S | | 766H6000S |
| 650 | | | 766H6500S |
| 700 | | 766H7000S | |
| 750 | | 766H7500S | |

[1] Incompatível com **TIP-ON BLUMOTION**

**3 Acoplamento**

| Cor | Material | Ref. |
|---|---|---|
| Laranja | Matéria plástica/aço [1] | T51.7601 |

[1] Encomendar e/d

### Gaveta

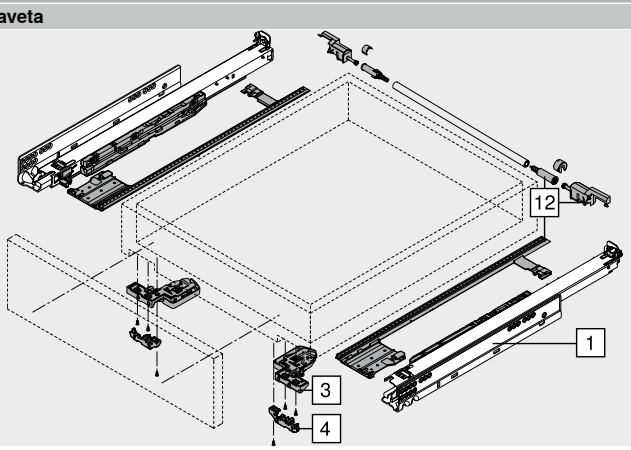


### Acessórios

**4 Ajuste de profundidade e/d[1]**

| Cor | Material | Ref. |
|---|---|---|
| RAL 7037 cinza | Matéria plástica | 298.7600 |

[1] Somente para aplicações porta embutida
Amortecedor espaçador Blum
Ideal para acoplamento T51.7601

**12 Kit estabilização lateral[2]**

| Comprimento nominal NL (mm)[1] | Cor | Ref. |
|---|---|---|
| Até 400 | RAL 7037 cinza | ZS7M400MU |
| Até 600 | | ZS7M600MU |
| Até 750 | | ZS7M750MU |

[1] Para cortar nas medidas exatas
[2] Ideal para largura de armário KB 1400 mm
Recomendamos uma estabilização lateral em extensões amplas com comprimentos nominais curtos

## MOVENTO com BLUMOTION – 760H | 766H

Webcode – Digitar ou clicar no configurador de produtos: DQCZ3Y

### Planificação

#### Espaço necessário no armário

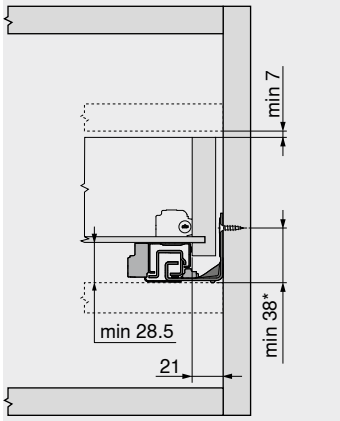


* +1 mm em montagem da corrediça antes de montar o armário

#### Gaveta | Gaveta interna

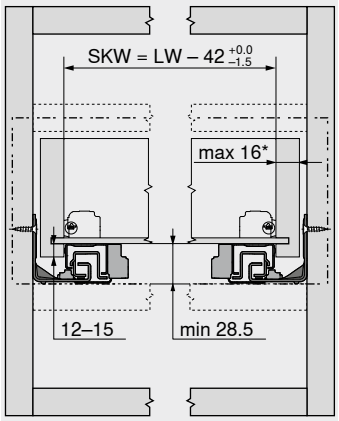


SKW Largura livre da gaveta
LW Largura livre do armário
* Regulagem lateral limitada em espessura de parede lateral da gaveta de 16 mm e simultaneamente em utilização total da tolerância da largura livre da gaveta SKW

#### Gaveta

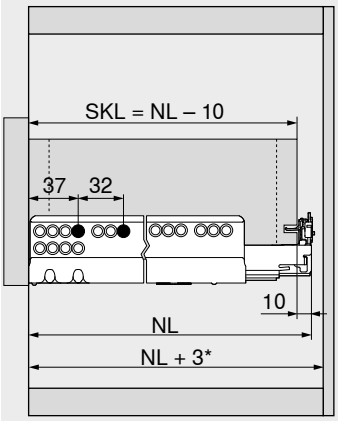


SKL Comprimento da gaveta
NL Comprimento nominal
* Adicionais +12 mm com estabilização lateral

#### Gaveta interna

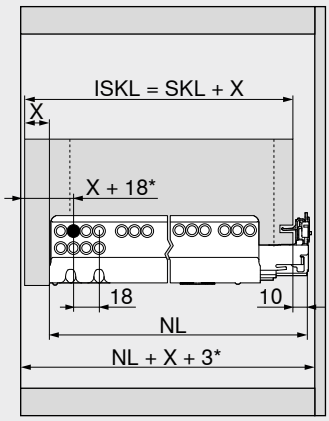


ISKL Comprimento da gaveta interna
SKL Comprimento da gaveta
NL Comprimento nominal
X Espessura frontal
* Adicionais +3 mm com regulagem de profundidade
* Adicionais +12 mm com estabilização lateral

### Trabalho com gavetas

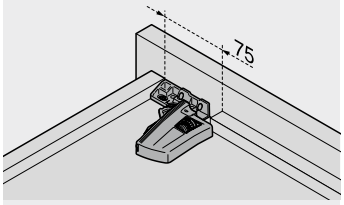


Utilizar gabarito para furações T65.1000.02

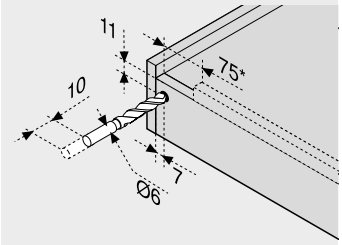


* 125 mm com **TIP-ON BLUMOTION**


**Sumário**

| | | | | | |
|---|---|---|---|---|---|
| Sinopse | 411 | Serviços Blum | 602 | **Montagem, desmontagem e ajuste** | |
| **SERVO-DRIVE** para **MOVENTO** \| **TANDEM** | 462 | Outras informações técnicas | 708 | URL curto | |
| **TIP-ON BLUMOTION** para **MOVENTO** | 502 | | | www.blum.com/a410 | |
| **TIP-ON** para **MOVENTO** \| **TANDEM** | 506 | | | | |
| **CABLOXX** | 594 | | | | |
| Acessórios | 420 | | | | |
| Fixação das corrediças | 428 | | | | |

## MOVENTO com BLUMOTION – 760H – Montagem no fundo inferior do armário – Prateleira extensível

Webcode – Digitar ou clicar no configurador de produtos: DQGX9A



- Extensão total oculta
- Com amortecimento integrado comutável **BLUMOTION S** para um fechamento leve e silencioso, compatível com **SERVO-DRIVE**, sistema elétrico de auxílio de movimento ou **TIP-ON BLUMOTION**, sistema de auxílio de abertura mecânico
- Deslizamento suave sincronizado
- Regulagens lateral, de altura e de inclinação sem uso de ferramentas
- Regulagem da profundidade opcional sem o uso de ferramentas
- Compensação de tolerâncias na lateral e na profundidade
- Para montagem do fundo inferior | intermediário de armários
- Ideal também para gavetas
- Não compatível com a trava para prateleiras

### Espaço necessário

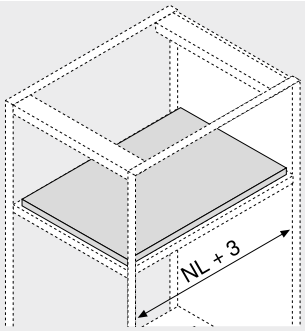


NL Comprimento nominal

### Informações úteis para o pedido

**1 Corrediças para montagem de fundo inferior do armário e/d**

**Versão: BLUMOTION S**

| Comprimento nominal NL (mm) | Capacidade de carga dinâmica (kg) 40 |
|---|---|
| 350 | 760H3500SU |
| 400 | 760H4000SU |
| 450 | 760H4500SU |
| 500 | 760H5000SU |

**3 Acoplamento**

| Cor | Material | Ref. |
|---|---|---|
| Laranja | Matéria plástica/aço [1] | T51.7601 |

[1] Encomendar e/d

### Acessórios

**4 Presilha para prateleiras**

| Cor | Material | Ref. |
|---|---|---|
| Natural | Matéria plástica 2 x | T51.7000.01 |

**12 Kit estabilização lateral[2]**

| Comprimento nominal NL (mm)[1] | Cor | Ref. |
|---|---|---|
| Até 400 | RAL 7037 cinza | ZS7M400MU |
| Até 600 | | ZS7M600MU |
| Até 750 | | ZS7M750MU |

[1] Para cortar nas medidas exatas

[2] Ideal para largura de armário KB 1400 mm

Recomendamos uma estabilização lateral em extensões amplas com comprimentos nominais curtos

### Montagem no fundo inferior do armário

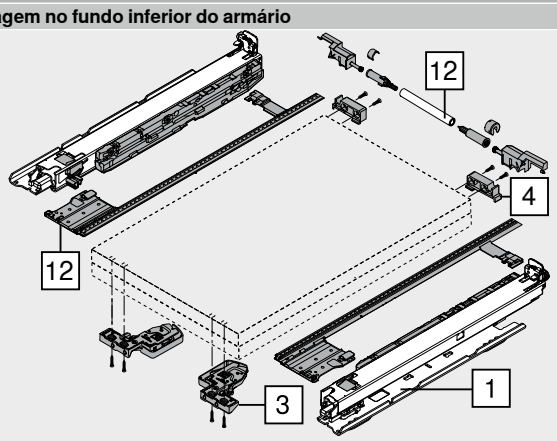

## MOVENTO com BLUMOTION – 760H – Montagem no fundo inferior do armário – Prateleira extensível

Webcode – Digitar ou clicar no configurador de produtos DQGX9A

### Planificação

#### Espaço necessário no armário

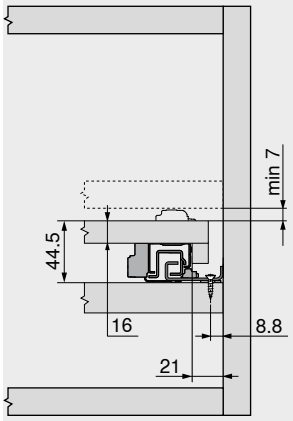


#### Prateleira extensível

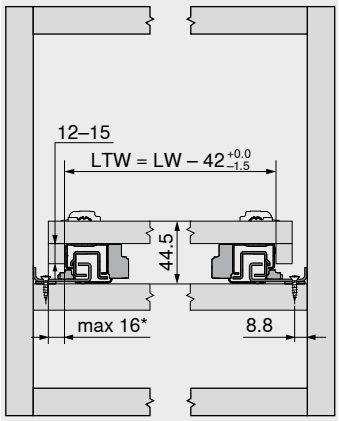


| | |
|---|---|
| LTW | Largura livre da prateleira |
| LW | Largura livre do armário |
| * | Regulagem lateral limitada em espessura de parede lateral da prateleira extensível de 16 mm e simultaneamente em aproveitamento total da tolerância da largura livre da prateleira LTW |

#### Prateleira extensível

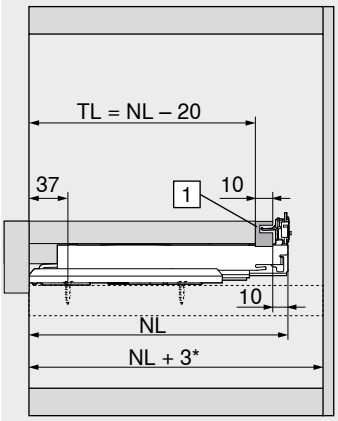


| | |
|---|---|
| TL | Comprimento da prateleira |
| NL | Comprimento nominal |
| 1 | Suporte de encaixe |
| * | Adicionais +12 mm com estabilização lateral |

#### Prateleira extensível, aplicação embutida

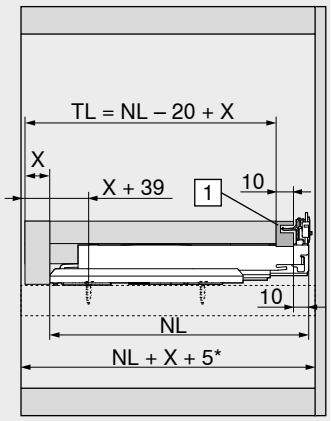


| | |
|---|---|
| TL | Comprimento da prateleira |
| NL | Comprimento nominal |
| X | Espessura da peça dianteira da prateleira |
| 1 | Suporte de encaixe |
| * | Adicionais +12 mm com estabilização lateral |

### Trabalho com prateleiras

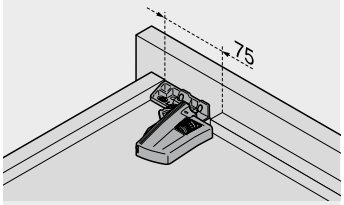


Utilizar gabarito para furações T65.1000.02

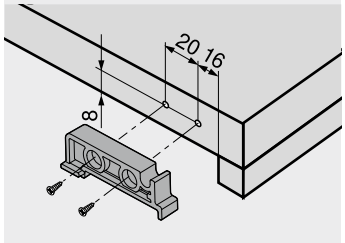


Suporte de encaixe

### Sumário


| | |
|---|---|
| Sinopse | 411 |
| **SERVO-DRIVE** para **MOVENTO** \| **TANDEM** | 462 |
| **TIP-ON BLUMOTION** para **MOVENTO** | 502 |
| Acessórios | 420 |
| Fixação das corrediças | 428 |
| Serviços Blum | 602 |
| Outras informações técnicas | 708 |

**Montagem, desmontagem e ajuste**

URL curto
www.blum.com/a410

## SPACE TOWER



- O flexível despenseiro com extensões internas; na área superior com prateleira e gaveta interna
- Acesso confortável pelos três lados
- Extensões que abrem individualmente possibilitam uma visibilidade completa e uma retirada por cima
- Poucas forças de ação mesmo em extensões extremamente carregadas
- Paredes laterais e traseiras altas garantem um armazenamento seguro
- Dimensões flexíveis de armário podem ser realizadas

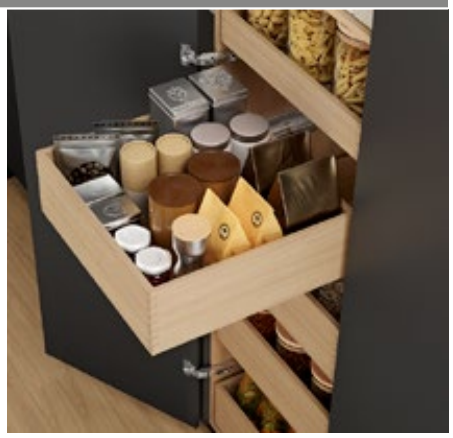

### Informações úteis para o pedido

| Recomendação para aplicações | Página |
|---|---|
| **MOVENTO** com **BLUMOTION** – 760H \| 766H | 412 |
| Dobradiça **CLIP top BLUMOTION** 155° | 84 |

| Recomendação |
|---|
| Largura do armário KB (mm) |
| 275–1200 |

### Planificação

**Assistência na planificação e pedido**

URL curto
www.blum.com/planningtools

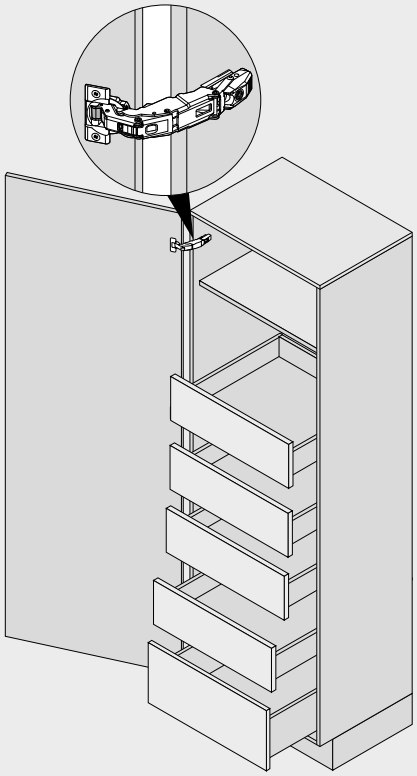

### Sumário


| | | | | | |
|---|---|---|---|---|---|
| Sinopse | 411 | Acessórios | 420 | **Montagem, desmontagem e ajuste** | |
| **SERVO-DRIVE** para **MOVENTO** \| **TANDEM** | 462 | Serviços Blum | 602 | | |
| **TIP-ON BLUMOTION** para **MOVENTO** | 502 | Outras informações técnicas | 708 | URL curto | |
| Dobradiça **CLIP top BLUMOTION** 155° | 84 | | | www.blum.com/a410 | |
| **BLUMOTION** para portas | 176 | | | | |

## SPACE TOWER

**Planificação**

**Recomendação**

| Posicionamento no armário | Medidas de furação – Frente | Medidas de furação – Frente | |
|---|---|---|---|
| 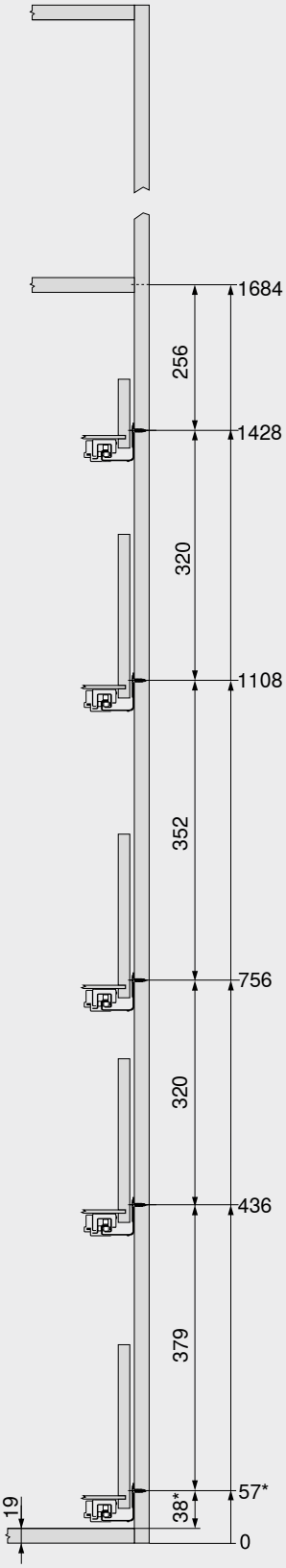 | 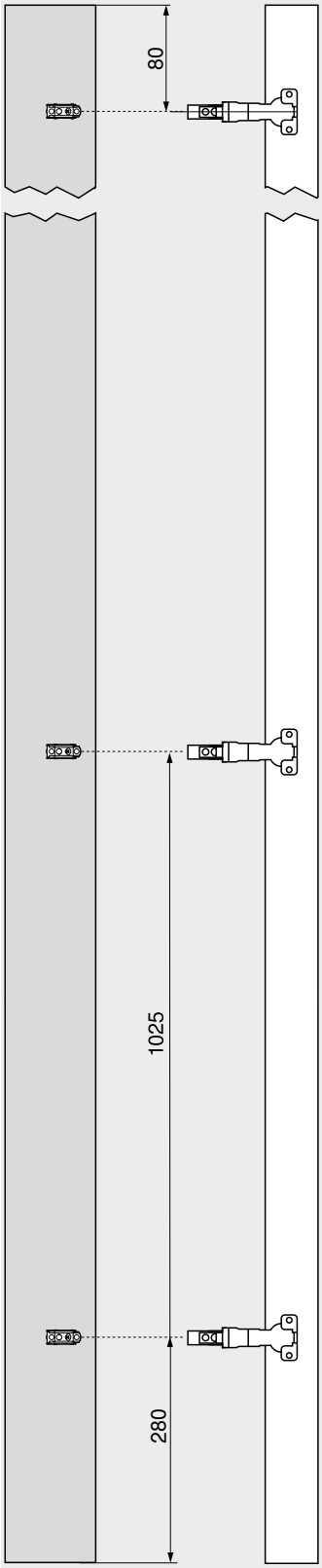 | 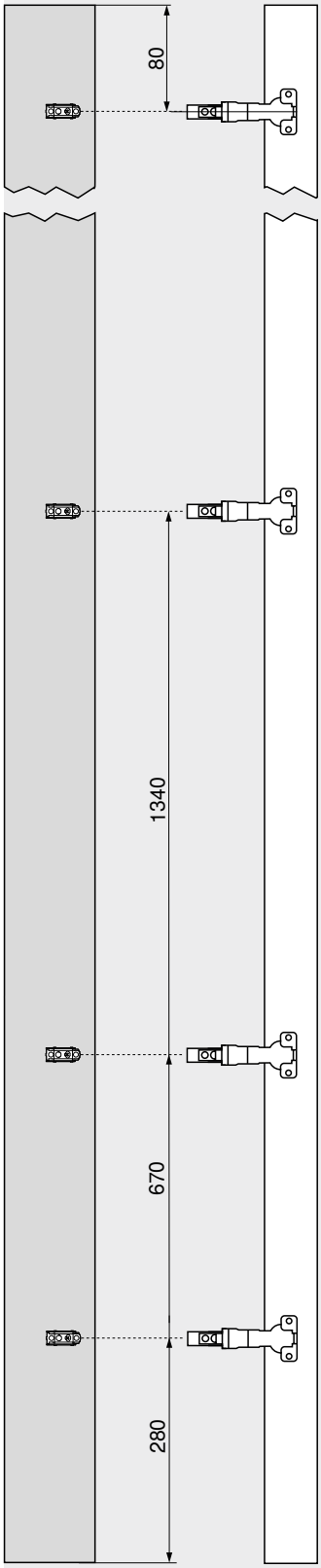 | Prática em um armário alto é uma prateleira que fica bem visível na parte dianteira como nível superior.<br><br>A gaveta interna facilita o acesso lateral. Se for implementada com uma parede traseira mais alta, o item estocado não cairá para trás.<br><br>Um posicionamento diferente de altura das extensões internas no armário permite que também os itens altos tenham espaço suficiente em cima.<br><br>A largura do armário KB é utilizada de forma otimizada com a dobradiça **CLIP top BLUMOTION** 155° sem reentrância frontal.<br><br>Se a dobradiça for montada acima da extensão, a extensão inferior poderá ser definida bem abaixo. Assim, o último centímetro ainda é transformado em espaço disponível. |



* +1 mm quando as guias do armário são montadas antes da montagem do armário

**Sumário**

Quantidade de dobradiças 718

## SPACE TWIN

Webcode – Digitar ou clicar no configurador de produtos DQE1TC



- Solução estável graças às guias de armário deslocadas na diagonal
- Com amortecimento integrado comutável **BLUMOTION S** para fechamento leve e silencioso
- Alta capacidade de carga dinâmica de 20 kg por armário inferior
- Largura do armário KB 180–250 mm

**Espaço necessário**

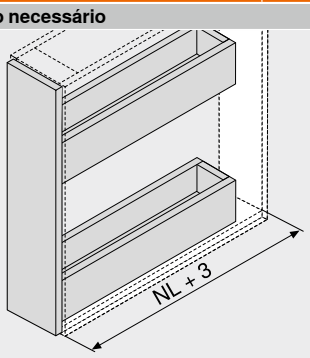


| | |
|---|---|
| NL | Comprimento nominal |

**Informações úteis para o pedido**

| Recomendação para aplicações | Página |
|---|---|
| **MOVENTO** com **BLUMOTION** – 760H \| 766H | 412 |

| Largura do armário KB (mm) |
|---|
| 180–250 |

4

**Sumário**


| | |
|---|---|
| Sinopse | 411 |
| Acessórios | 420 |
| Serviços Blum | 602 |
| Outras informações técnicas | 708 |
| **Montagem, desmontagem e ajuste** | |


URL curto
www.blum.com/a410

## SPACE TWIN

Webcode – Digitar ou clicar no configurador de produtos DQE1TC

### Planificação

#### Espaço necessário no armário

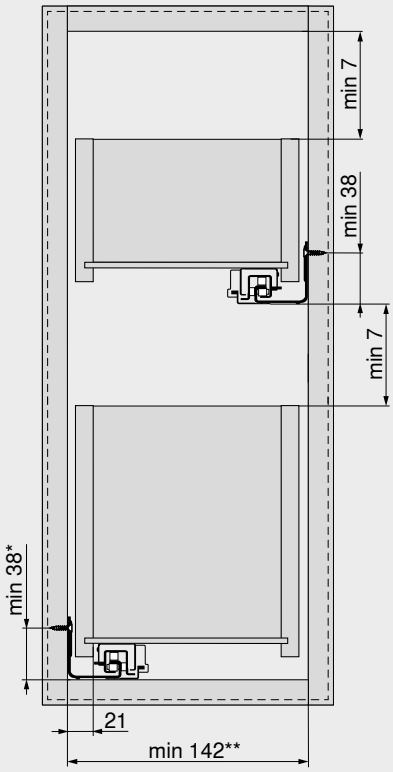


| | |
|---|---|
| * | +1 mm em montagem da corrediça antes de montar o armário |
| ** | 212 mm com **TIP-ON BLUMOTION** |

#### Gaveta | Gaveta interna

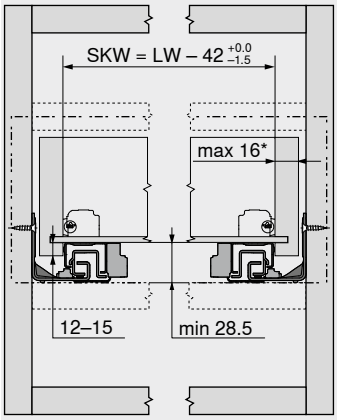


| | |
|---|---|
| SKW | Largura livre da gaveta |
| LW | Largura livre do armário |
| * | Regulagem lateral limitada em espessura de parede lateral da gaveta de 16 mm e simultaneamente em utilização total da tolerância da largura livre da gaveta SKW |

#### Gaveta

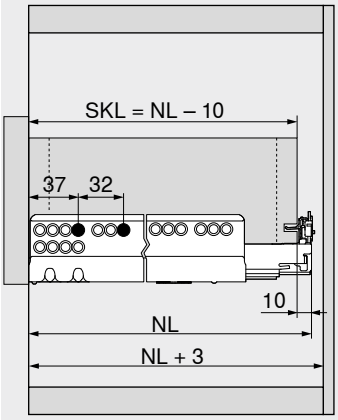


| | |
|---|---|
| SKL | Comprimento da gaveta |
| NL | Comprimento nominal |

## Trava para prateleiras



- Não empregar com corrediças para a montagem do fundo inferior do armário
- Compatível com **BLUMOTION**, **TIP-ON BLUMOTION** e **TIP-ON**
- Bloqueio bilateral
- Retenção segura
- A trava para prateleiras pode ser desbloqueada com uma só mão por meio da sincronização
- Montagem simples – ferragens servem como gabarito
- Fixação das corrediças em posições de aparafusamento habituais
- Largura máx. de armário KB 1200 mm

### Espaço necessário

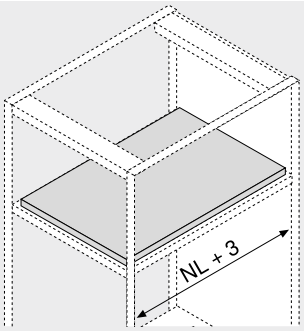


NL Comprimento nominal

### Informações úteis para o pedido

| 12 | | Trava para prateleiras[1] | | |
|---|---|---|---|---|
| | | **Corrediças** | **Cor** | **Ref.** |
| | | 760H \| 766H | Cinza-orion fosco | **295H5700** |

**Consiste em:**

| | | |
|---|---|---|
| **12a** | 2 x | Unidade bloqueadora<br>Fixação possível somente com parafusos autoatarraxantes |
| **12b** | 2 x | Elemento de travamento<br>Fixação possível com parafusos autoatarraxantes e Euro |
| – | 1 x | Instruções de montagem |

[1] Ao instalar a trava da prateleira, certifique-se de deixar a regulagem de inclinação na configuração de fábrica!
Recomendamos uma estabilização lateral em extensões amplas com comprimentos nominais curtos. Esta melhora o engate da unidade de bloqueio.

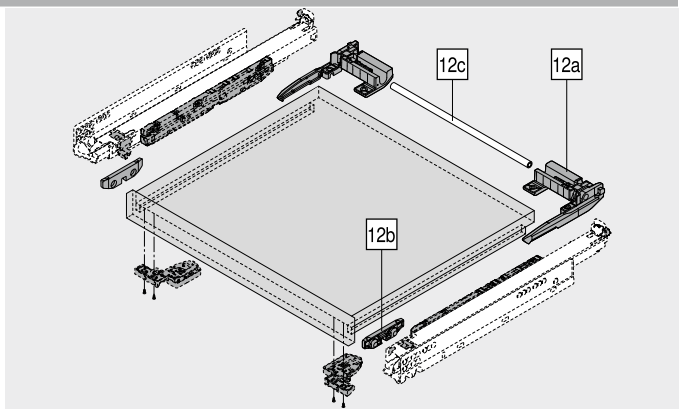


| 12c | | Eixo sincronizador[2] | | |
|---|---|---|---|---|
| | | **Versão** | **Comprimento (mm)[1]** | **Ref.** |
| | | Redondo | 1089 | **ZST.1089W** |
| | | | 1160 | **ZST.1160W** |

**Recorte** 12c Largura livre do armário LW – 87 mm ±1 mm

[1] Para cortar nas medidas exatas
[2] A trava para prateleiras pode ser desbloqueada com uma só mão por meio da sincronização

### Acessórios

| – | | Parafuso autoatarraxante | | |
|---|---|---|---|---|
| | | **Diâmetro (mm)** | **Comprimento (mm)** | **Ref.** |
| | | Ø 3.5 | 15.0 | **609.1500** |

| – | | Parafuso Euro | | |
|---|---|---|---|---|
| | | **Diâmetro (mm)** | **Comprimento (mm)** | **Ref.** |
| | | Ø 6.0 | 14.5 | **661.1450.HG** |

## Planificação

### Trabalho com prateleiras

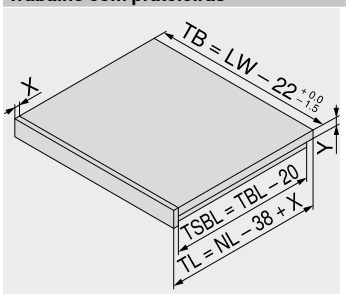


| | |
|---|---|
| NL | Comprimento nominal |
| LW | Largura livre do armário |
| TB | Largura da prateleira |
| TL | Comprimento da prateleira |
| TBL | Comprimento do fundo da prateleira |
| TSBL | Comprimento frontal da lateral da prateleira |
| X | Espessura da peça dianteira da prateleira |
| Y | Espessura do fundo da prateleira |

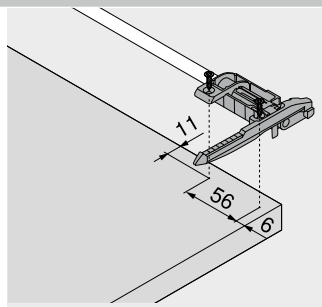


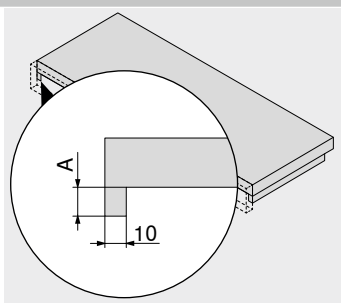


| Base para prateleira simples | |
|---|---|
| **Corrediças** | **A (mm)** |
| 760H \| 766H | 12–15 |

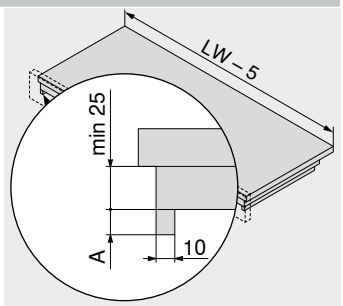


| Base para prateleira dupla | |
|---|---|
| **Corrediças** | **A (mm)** |
| 760H \| 766H | 12–15 |

## Trava para prateleiras

### Planificação

**MOVENTO – 760H | 766H**

**Espaço necessário no armário**

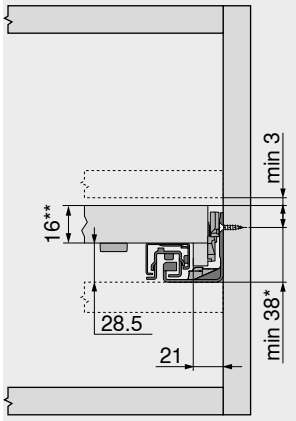


* +1 mm em montagem da corrediça antes de montar o armário
** No mín. 25 mm em instalação do compartimento

**Prateleira extensível**

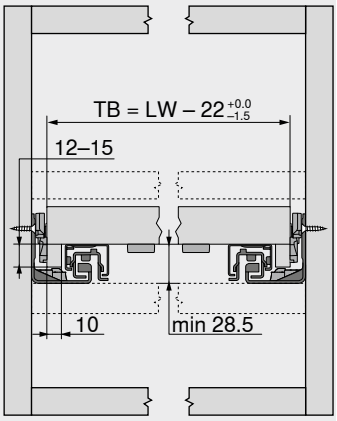


TB Largura da prateleira
LW Largura livre do armário
Regulagem lateral limitada

**Prateleira extensível**

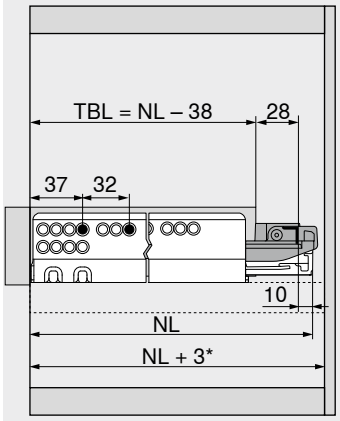


TBL Comprimento do fundo da prateleira
NL Comprimento nominal
* Adicionais +12 mm com estabilização lateral

**Prateleira extensível, aplicação embutida**

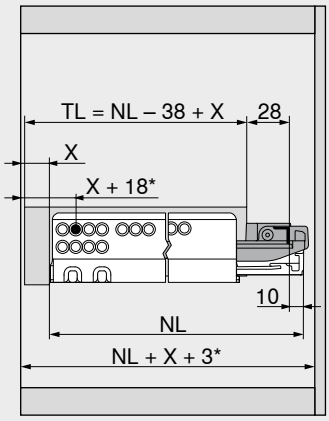


TL Comprimento da prateleira
NL Comprimento nominal
X Espessura da peça dianteira da prateleira
* Adicionalmente +3 mm com regulagem de profundidade ou +4 mm com **TIP-ON**

4

### Sumário


| | |
|---|---|
| Sinopse | 411 |
| **TIP-ON BLUMOTION** para **MOVENTO** | 502 |
| **TIP-ON** para **MOVENTO** \| **TANDEM** | 506 |
| Fixação das corrediças | 428 |
| Serviços Blum | 602 |
| Outras informações técnicas | 708 |

**Trava para prateleiras**
URL curto
www.blum.com/i010

**Montagem, desmontagem e ajuste**
URL curto
www.blum.com/a410

## Kit estabilização lateral

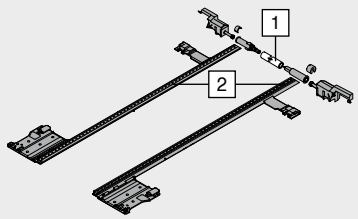


- Para cortar nas medidas exatas
- Ideal para largura de armário KB 1400 mm
- Compatível com todas as tecnologias de movimento **MOVENTO**
- Recomendamos uma estabilização lateral em extensões amplas com comprimentos nominais curtos
- Cor: RAL 7037 cinza
- Material: matéria plástica

**Informações úteis para o pedido**

| Comprimento nominal NL (mm) | Ref. |
|---|---|
| Até 400 | ZS7M400MU |
| Até 600 | ZS7M600MU |
| Até 750 | ZS7M750MU |

**Recorte**

**1** Largura livre do armário LW – 315 mm
**2** Comprimento nominal NL + 10 mm

### Planificação

#### Espaço necessário no armário

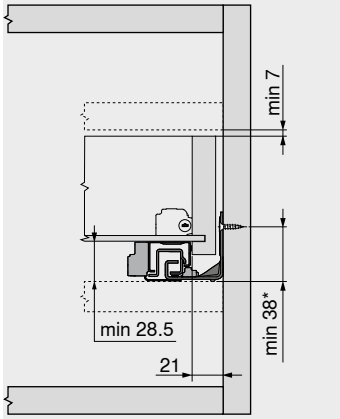


* +1 mm em montagem da corrediça antes de montar o armário

#### Gaveta

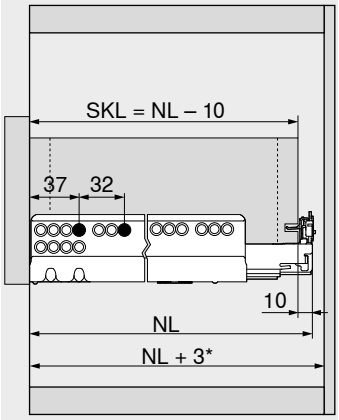


SKL Comprimento da gaveta
NL Comprimento nominal
* Adicionais +12 mm com estabilização lateral

#### Espaço necessário no armário

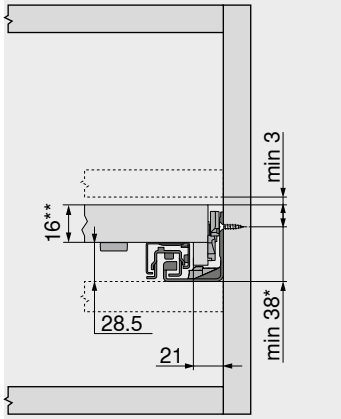


Trava para prateleiras
* +1 mm em montagem da corrediça antes de montar o armário
** No mín. 25 mm em instalação do compartimento

#### Prateleira extensível

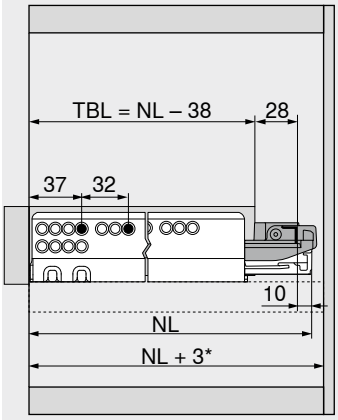


Trava para prateleiras
TBL Comprimento do fundo da prateleira
NL Comprimento nominal
* Adicionais +12 mm com estabilização lateral

## Ajuste de profundidade



- Somente para aplicações porta embutida
- Amortecedor espaçador Blum
- Ideal para acoplamento T51.7601
- Esquerda | Direita
- Cor: RAL 7037 cinza
- Material: matéria plástica

**Informações úteis para o pedido**

| Cor | Material | Ref. |
|---|---|---|
| RAL 7037 cinza | Matéria plástica | 298.7600 |

### Montagem

**Montagem, desmontagem e ajuste**

URL curto
www.blum.com/a410

## Reling longitudinal com suporte de parede traseira de madeira



- Cor: efeito de aço inox anodizado
- Material: alumínio

**Informações úteis para o pedido**

| Comprimento nominal NL (mm) | Ref. |
|---|---|
| 400 | ZRE.363A.ID |
| 450 | ZRE.413A.ID |
| 480 | ZRE.443A.ID |
| 500 | ZRE.463A.ID |
| 520 | ZRE.483A.ID |
| 550 | ZRE.513A.ID |
| 580 | ZRE.543A.ID |
| 600 | ZRE.563A.ID |
| 650 | ZRE.613A.ID |

### Planificação

**Espaço necessário no armário**

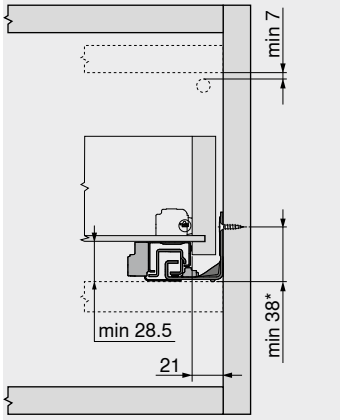


* +1 mm em montagem da corrediça antes de montar o armário

**Medidas de instalação – Parede traseira**

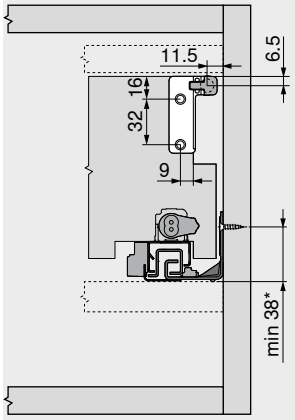


* +1 mm em montagem da corrediça antes de montar o armário

### Montagem

**Montagem, desmontagem e ajuste**

URL curto
www.blum.com/a410

## Presilha para prateleiras



- Compatível com **MOVENTO** | **TANDEM**
- Não é necessário ao utilizar a trava para prateleiras

**Informações úteis para o pedido**

| Cor | Material | Ref. |
|---|---|---|
| Natural | Matéria plástica | T51.7000.01 |

### Montagem

**Montagem, desmontagem e ajuste**

URL curto
www.blum.com/a410

## Suportes para cantos de prateleiras

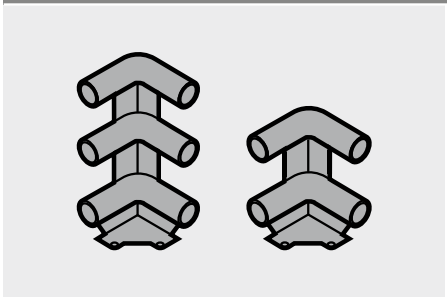

- Cor: RAL 7037 cinza
- Material: matéria plástica

**Informações úteis para o pedido**

| Versão | Ref. |
|---|---|
| Duplo | ZTU.00Z0 |
| Triplo | ZTU.00D0 |

### Planificação

**Espaço necessário no armário Com reling duplo**

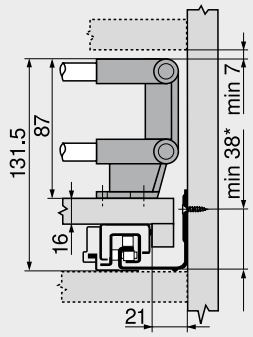


* +1 mm em montagem da corrediça antes de montar o armário

**Espaço necessário no armário Com reling triplo**

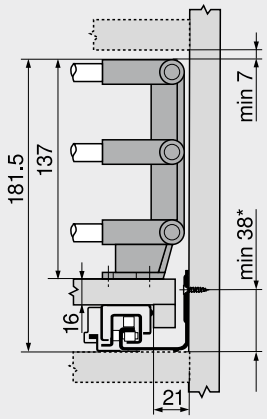


* +1 mm em montagem da corrediça antes de montar o armário

**Medidas de instalação – Suportes para cantos de prateleiras**

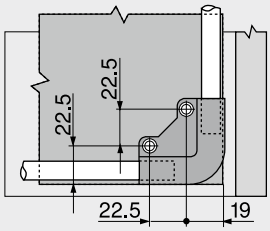


## Haste reling para suporte de canto de prateleiras

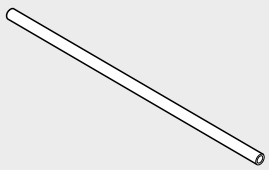

- Para cortar, 1094 mm
- Ideal para largura de armário KB 1200 mm

**Informações úteis para o pedido**

| Cor | Material | Ref. |
|---|---|---|
| Efeito de aço inox anodizado | Alumínio | ZRG.1094U |
| **Recorte** | | |
| Largura de armário KB – 106 mm | | |
| Comprimento nominal NL – 64 mm | | |

## Trava da extensão



- Trava da extensão

| Informações úteis para o pedido | | |
|---|---|---|
| **Cor** | **Material** | **Ref.** |
| Branco | Matéria plástica | 295.5600 |

### Planificação

### Prateleira extensível

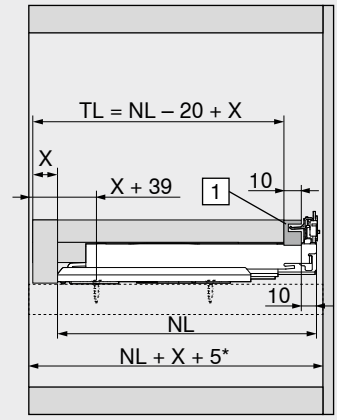


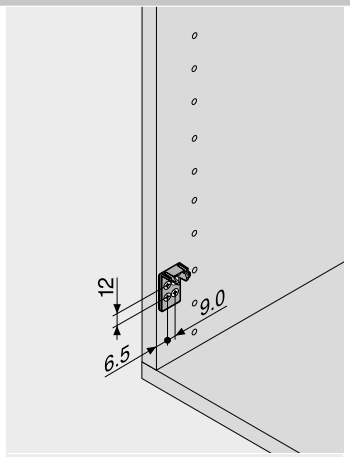


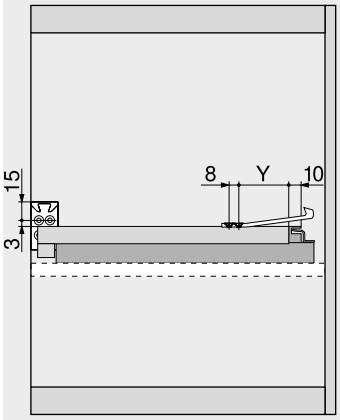


| | |
|---|---|
| TL | Comprimento da prateleira |
| NL | Comprimento nominal |
| X | Espessura da peça dianteira da prateleira |
| 1 | Suporte de encaixe |

| Comprimento nominal NL (mm) | Y (mm) 760H | 766H |
|---|---|---|
| 250 | 77 | – |
| 270 | 72 | – |
| 300 | 72 | – |
| 320 | 72 | – |
| 350 | 72 | – |
| 380 | 72 | – |
| 400 | 72 | – |
| 420 | 72 | – |
| 450 | 72 | 72 |
| 480 | 72 | – |
| 500 | 72 | 72 |
| 520 | 72 | 72 |
| 550 | 72 | 72 |
| 580 | – | 72 |
| 600 | 72 | 72 |
| 650 | – | 72 |
| 700 | – | 72 |
| 750 | – | 72 |

## Parafuso autoatarraxante – Ø 3.5 mm




- Cor: niquelado
- Material: aço

| Informações úteis para o pedido | | |
|---|---|---|
| Comprimento X (mm) | Diâmetro (mm) | Ref. |
| 15.0 | Ø 3.5 | 609.1500 |
| 17.0 | | 609.1700 |

## Parafuso Euro – Ø 6.0 mm

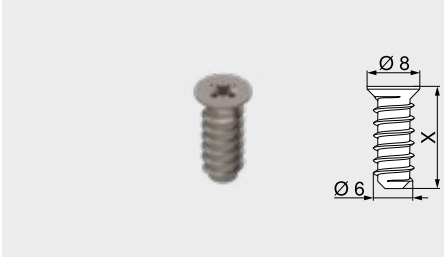


- Diâmetro de perfuração Ø 5 mm
- Cor: niquelado
- Material: aço

| Informações úteis para o pedido | | |
|---|---|---|
| Comprimento X (mm) | Diâmetro (mm) | Ref. |
| 10.0 | Ø 6.0 | 661.1000.HG |
| 11.5 | | 661.1150.HG |
| 13.0 | | 661.1300.HG |
| 14.5 | | 661.1450.HG |
| 20.0 | | 661.2000.HG |

## Broca de centrar



- Para a furação preliminar para parafusos autoatarraxantes Ø 3.5 mm
- Profundidade da furação até 8 mm
- Material: aço, temperado

| Informações úteis para o pedido | | |
|---|---|---|
| Designação | Diâmetro (mm) | Ref. |
| Broca de centrar | Ø 2.7 | M01.ZZ03.01 |
| Broca suplementar | | M01.ZZB3 |

## Amortecedor adesivo

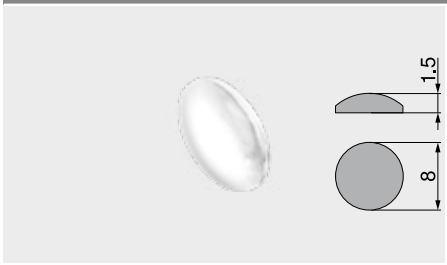


- Para amortecer ruídos
- Cor: branco natural
- Material: matéria plástica

| Informações úteis para o pedido | |
|---|---|
| Diâmetro (mm) | Ref. |
| Ø 8.0 | 993.710 |

## Amortecedor para embutir

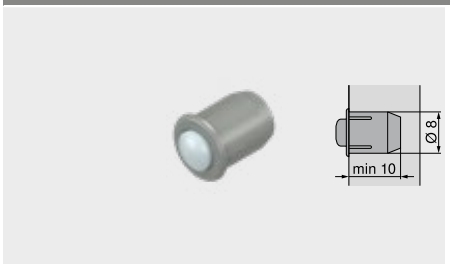


- Para amortecer ruídos
- Em 2 peças
- Cor: RAL 9006 cinza
- Material: matéria plástica

| Informações úteis para o pedido | |
|---|---|
| Diâmetro (mm) | Ref. |
| Ø 8.0 | 993.706 |

## Chave Phillips



- Cabo laranja com impressão Blum
- Cor: preto/laranja
- Material: matéria plástica/aço

| Informações úteis para o pedido | | |
|---|---|---|
| **Porta-ferramentas** | **Comprimento total (mm)** | **Ref.** |
| Pozidriv PZ 2 | 210 | 303.756.1 |

## Chave de fenda



- Cabo laranja com impressão Blum
- Cor: preto/laranja
- Material: matéria plástica/aço

| Informações úteis para o pedido | | |
|---|---|---|
| **Porta-ferramentas** | **Comprimento total (mm)** | **Ref.** |
| Tamanho 1 | 200 | 314.928.1 |

**Corrediça – 760H – 40 kg**

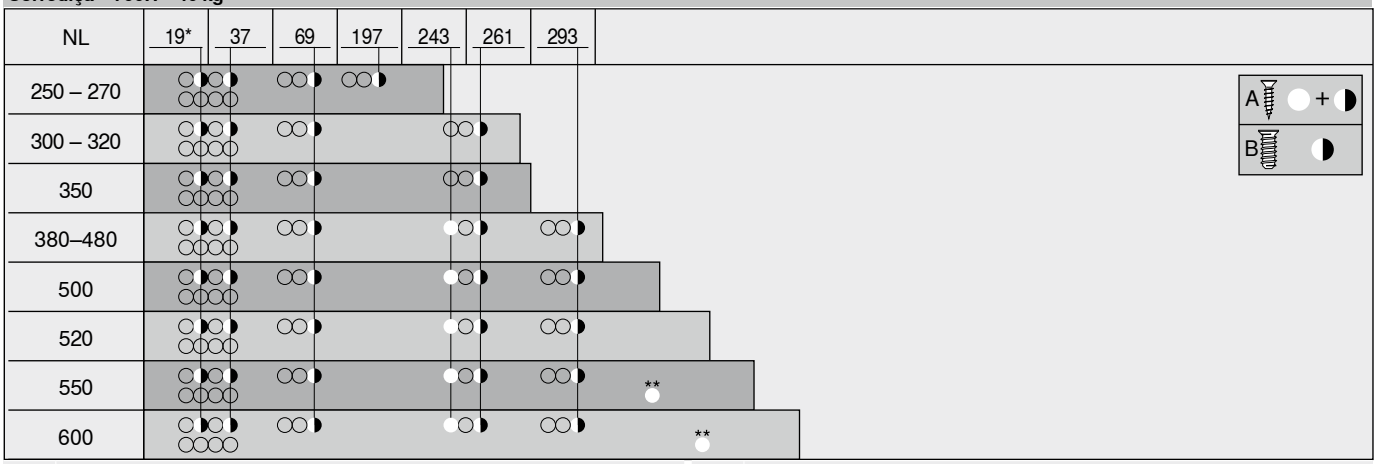


| | | | |
|---|---|---|---|
| NL | Comprimento nominal | * | Pode ser substituído por parafuso autoatarraxante Ø 3.5 x 15 mm |
| A | Parafuso autoatarraxante Ø 3.5 x 15 mm, ref. 609.1500 | ** | Opcional para alta estabilidade |
| B | Parafuso Euro Ø 6 x 14.5 mm, ref. 661.1450.HG | | |

**Corrediça – 766H – 60 | 70 kg**

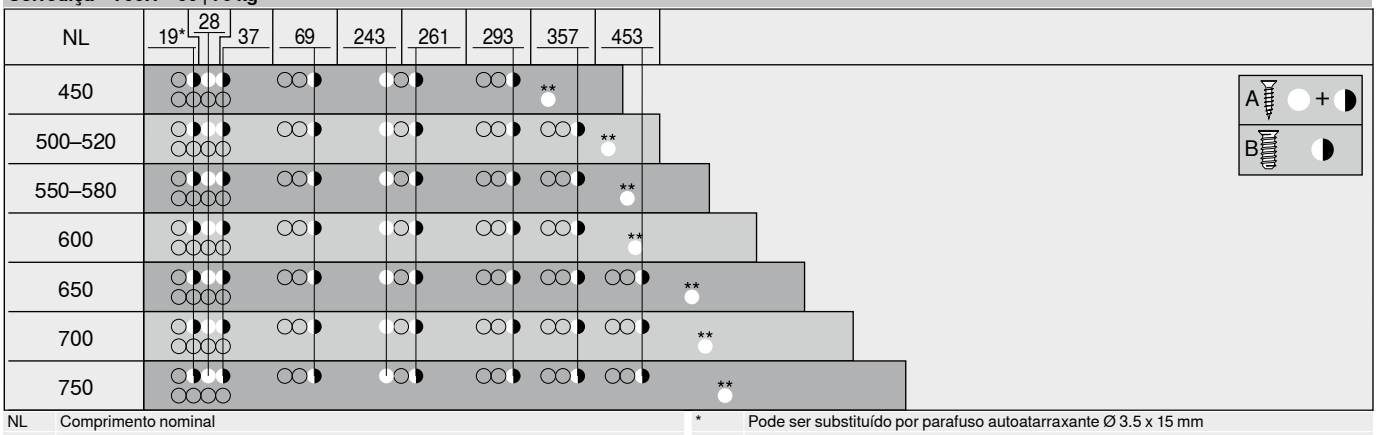


| | | | |
|---|---|---|---|
| NL | Comprimento nominal | * | Pode ser substituído por parafuso autoatarraxante Ø 3.5 x 15 mm |
| A | Parafuso autoatarraxante Ø 3.5 x 15 mm, ref. 609.1500 | ** | Opcional para alta estabilidade |
| B | Parafuso Euro Ø 6 x 14.5 mm, ref. 661.1450.HG | | |

**Corrediça – 760H – 40 kg – Montagem no fundo inferior do armário**

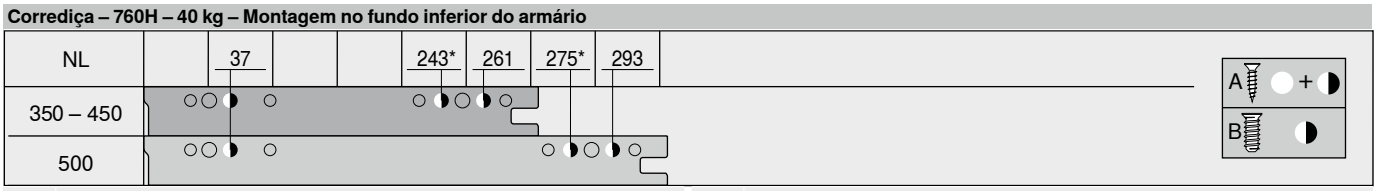


| | | | |
|---|---|---|---|
| NL | Comprimento nominal | * | Pode ser substituído por parafuso autoatarraxante Ø 4 x 15 mm |
| A | Parafuso autoatarraxante Ø 4 x 15 mm | | |
| B | Parafuso Euro Ø 6 x 14.5 mm, ref. 661.1450.HG | | |

## Montagem do armário

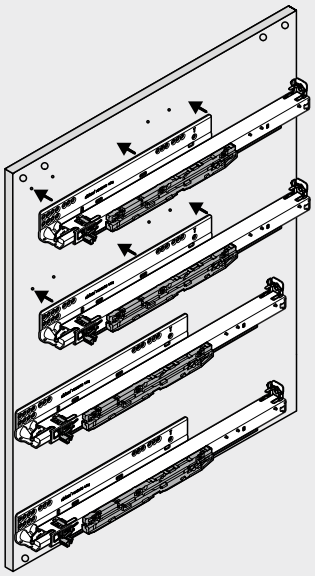

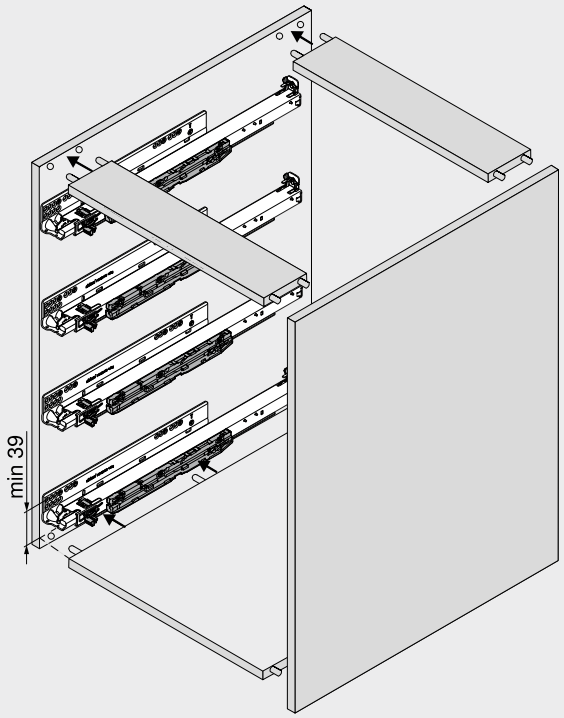


Caso as corrediças sejam colocadas antes da montagem do armário, a posição de aparafusamento deve ser aumentada em no mín. 1 mm, de 38 para no mínimo 39 mm, devido a tolerâncias em corrediça e armário!

## A versatilidade entre os sistemas de corrediças




Com o nosso versátil sistema de corrediças **TANDEM**, você pode ser particularmente flexível no design. Faça a sua escolha a partir de um grande leque de comprimentos nominais, diversos tipos de extensões, bem como tecnologias de movimento opcionais para abertura e fechamento leves e silenciosos.



**Deslizamento suave TANDEM**
Deslizamento suave, passagem amortecida de guias e cilindros em matéria plástica resistentes ao desgaste. É a qualidade que convence há anos no mundo todo.



**TANDEM TIP-ON integrado**
**TANDEM** está disponível com o sistema de auxílio de abertura integrado – mais conforto para seus clientes, menos custos para você. Para a montagem, você só vai precisar do eixo de sincronização em peça única.



**Estabilidade**
Com **TANDEM**, extensões rentes ao chão, muito amplas, altas e profundas são possíveis. A corrediça é estável e tem bons valores de abaixamento – mesmo quando a gaveta está totalmente carregada.



**Trava para prateleiras**
Quando a prateleira extensível é totalmente aberta, a trava de prateleira para **TANDEM** engata firmemente nos dois lados. Graças à sincronização, é fácil liberar a trava com apenas uma das mãos.

## Sistemas de corrediças


Imagem simbólica


| | |
|---|---|
| Sistemas de corrediças | 408 |
| **MOVENTO** | 410 |
| **SERVO-DRIVE** para **MOVENTO** \| **TANDEM** | 462 |
| **TIP-ON** para **MOVENTO** \| **TANDEM** | 506 |


## Sinopse


Imagem simbólica


| | |
|---|---|
| Sinopse – Corrediças | 432 |


## Acessórios


Imagem simbólica


| | | | |
|---|---|---|---|
| Trava para prateleiras | 452 | Broca de centrar | 457 |
| Kit estabilização lateral | 455 | Amortecedor | 457 |
| Reling longitudinal com suporte de parede traseira de madeira | 456 | Chave de fendas | 458 |
| Ferragem de ajuste frontal | 456 | | |
| **POSISTOP** | 457 | | |
| Parafusos | 457 | | |


## Fixação das corrediças

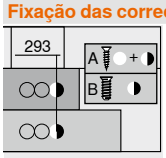

Imagem simbólica


| | | | |
|---|---|---|---|
| Corrediça – 560H – 30 kg | 460 | Corrediça – 560F – 30 kg | 461 |
| Corrediça – 550H – 30 kg | 460 | Corrediça – 550F – 30 kg | 461 |
| Corrediça – 561H – 30 kg | 460 | Corrediça – 561F – 30 kg | 461 |
| Corrediça – 551H – 30 kg | 460 | Corrediça – 551F – 30 kg | 461 |


## Montagem, desmontagem e ajuste


Imagem simbólica

**Montagem, desmontagem e ajuste**

**URL curto**
**www.blum.com/a420**

**Pictogramas**

Artigos somente sob consulta

Webcode – Digitar ou clicar no configurador de produtos

## TANDEM 11–16 mm

| Aplicações | | kg | BLUMOTION by Blum | SERVO-DRIVE by Blum | TIP-ON BLUMOTION by Blum | TIP-ON by Blum | Webcode | Página |
|---|---|---|---|---|---|---|---|---|
| **TANDEM – Técnica de acoplamento** | | | | | | | | |
|  | Extensão total **TANDEM** com **BLUMOTION** – 560H | 30 | ● | ○ | – | – | DQD1XA | 434 |
|  | Extensão parcial **TANDEM** com **BLUMOTION** – 550H | 30 | ● | ○ | – | – | DQD3BY | 436 |
| **TANDEM – Técnica de encaixe** | | | | | | | | |
|  | Extensão total **TANDEM** com **BLUMOTION** – 561H | 30 | ● | ○ | – | – | DQD4QM | 438 |
|  | Extensão parcial **TANDEM** com **BLUMOTION** – 551H | 30 | ● | ○ | – | – | DQD65A | 440 |

kg Capacidade de carga dinâmica ● Integrado ○ Opcional – Impossível

Webcode – Digitar ou clicar no configurador de produtos

## TANDEM 17–19 mm

| Aplicações | kg | BLUMOTION by Blum | SERVO-DRIVE by Blum | TIP-ON BLUMOTION by Blum | TIP-ON by Blum | Webcode | Página |
|---|---|---|---|---|---|---|---|
| **TANDEM 19 mm – Técnica de acoplamento** | | | | | | | |
|  Extensão total **TANDEM** com **BLUMOTION** – 560F | 30 | ● | ○ | – | – | DQHL6M | 442 |
|  Extensão parcial **TANDEM** com **BLUMOTION** – 550F | 30 | ● | ○ | – | – | DQHMLA | 444 |
| **TANDEM 19 mm – Técnica de encaixe** | | | | | | | |
|  Extensão total **TANDEM** com **BLUMOTION** – 561F | 30 | ● | ○ | – | – | DQHNZY | 446 |
|  Extensão parcial **TANDEM** com **BLUMOTION** – 551F | 30 | ● | ○ | – | – | DQHPEM | 448 |

## TANDEM 11–16 mm | TANDEM 17–19 mm

| Aplicações | kg | BLUMOTION by Blum | SERVO-DRIVE by Blum | TIP-ON BLUMOTION by Blum | TIP-ON by Blum | Webcode | Página |
|---|---|---|---|---|---|---|---|
| **Despenseiro** | | | | | | | |
|  **SPACE TOWER** | 30 | ● | ○ | – | – | | |
| Largura de armário KB 275–1200 mm | | | | | | | 450 |

kg Capacidade de carga dinâmica ● Integrado ○ Opcional – Impossível

Webcode – Digitar ou clicar no configurador de produtos

## Extensão total TANDEM com BLUMOTION – 560H

Webcode – Digitar ou clicar no configurador de produtos: DQD1XA



- Corrediça para gavetas de madeira com placa de **11–16 mm** de espessura
- Extensão total oculta **TANDEM** com amortecimento integrado **BLUMOTION** para fechamento leve e silencioso
- Ideal para o emprego com **SERVO-DRIVE** – sistema elétrico de auxílio de abertura
- Cilindros em matéria plástica de baixo desgaste permitem um deslizamento suave
- Regulagem da altura sem uso de ferramentas no acoplamento
- Regulagem sem ferramentas da inclinação frontal integrada
- Compensação de tolerâncias na lateral e na profundidade

### Espaço necessário

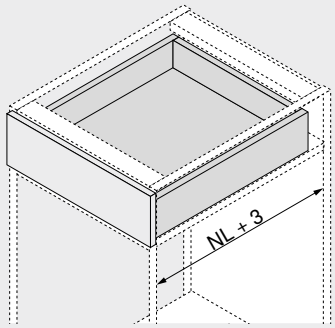


NL Comprimento nominal

### Informações úteis para o pedido

**1 Corrediças e/d**

| Versão | BLUMOTION |
|---|---|
| Comprimento nominal NL (mm) | Capacidade de carga dinâmica (kg) 30 |
| 250 | 560H2500B |
| 270 | 560H2700B |
| 300 | 560H3000B |
| 320 | 560H3200B |
| 350 | 560H3500B |
| 380 | 560H3800B |
| 400 | 560H4000B |
| 420 | 560H4200B |
| 450 | 560H4500B |
| 480 | 560H4800B |
| 500 | 560H5000B |
| 520 | 560H5200B |
| 550 | 560H5500B |
| 600 | 560H6000B |

**3 Acoplamento**

| Cor | Material | | Ref. |
|---|---|---|---|
| Laranja | Matéria plástica/zamak | [1] | T51.1700.04 |

[1] Encomendar e/d

### Acessórios

**4 Ferragem de ajuste frontal**

| Cor | Material | | Ref. |
|---|---|---|---|
| Natural | Matéria plástica | 2 x | 295.1000 |

**5 POSISTOP[1]**

| Cor | Material | | Ref. |
|---|---|---|---|
| RAL 7037 cinza | Matéria plástica | 2 x | 298.5500 |

[1] Encosto de profundidade

**12 Kit estabilização lateral – Extensão total[2]**

| Comprimento nominal NL (mm)[1] | Cor | Ref. |
|---|---|---|
| Até 410 | RAL 7037 cinza | ZST.410TV |
| Até 600 | | ZST.600TV |
| Até 750 | | ZST.750TV |

[1] Para cortar nas medidas exatas

[2] Ideal para largura de armário KB 1400 mm
Recomendamos uma estabilização lateral em extensões amplas com comprimentos nominais curtos

### Gaveta

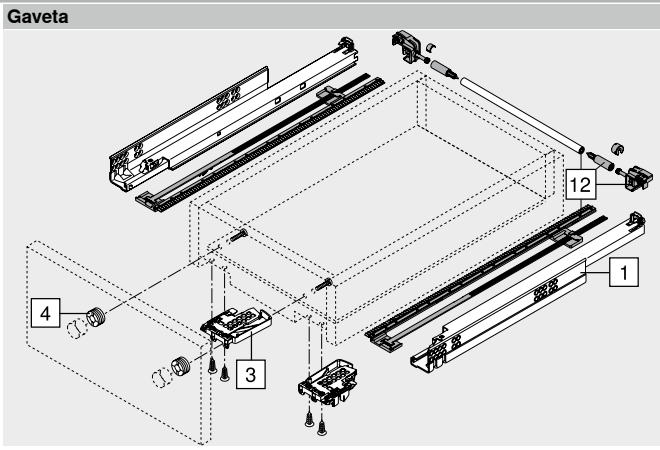


### Gaveta interna

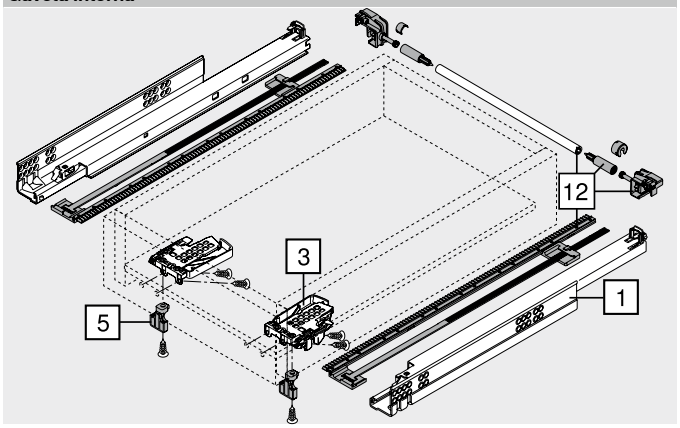

## Extensão total TANDEM com BLUMOTION – 560H

Webcode – Digitar ou clicar no configurador de produtos: DQD1XA

### Planificação

#### Espaço necessário no armário

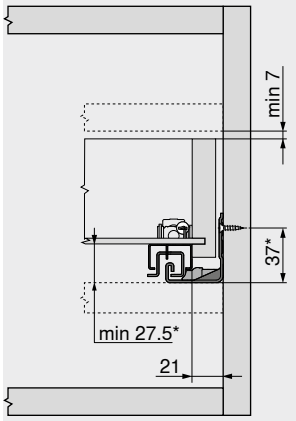


* +3 mm com estabilização lateral

#### Gaveta | Gaveta interna

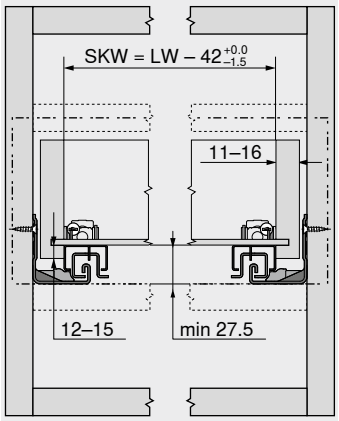


SKW Largura livre da gaveta
LW Largura livre do armário

#### Gaveta

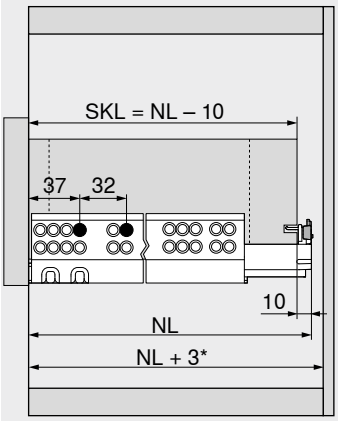


SKL Comprimento da gaveta
NL Comprimento nominal
* Adicionais +12 mm com estabilização lateral

#### Gaveta interna

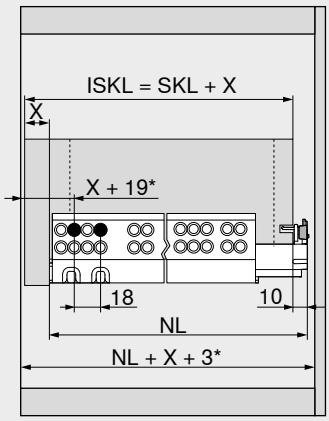


ISKL Comprimento da gaveta interna
SKL Comprimento da gaveta
NL Comprimento nominal
X Espessura frontal
* Adicionais +2 mm com **POSISTOP**

### Trabalho com gavetas

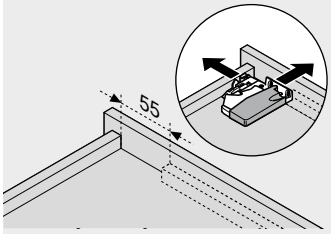


Utilizar gabarito para furações T65.1000.02

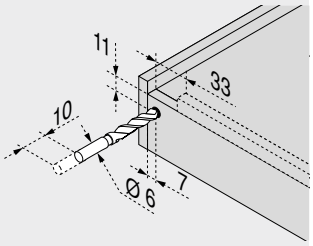


Utilizar gabarito para furações T65.1000.02

## Sumário


| | |
|---|---|
| Sinopse | 431 |
| **SERVO-DRIVE** para **MOVENTO** \| **TANDEM** | 462 |
| **TIP-ON** para **MOVENTO** \| **TANDEM** | 506 |
| **CABLOXX** | 594 |
| Acessórios | 452 |
| Fixação das corrediças | 460 |
| Serviços Blum | 602 |
| Outras informações técnicas | 708 |

**Montagem, desmontagem e ajuste**

URL curto
www.blum.com/a420

## Extensão parcial TANDEM com BLUMOTION – 550H

Webcode – Digitar ou clicar no configurador de produtos: DQD3BY



- Corrediça para gavetas de madeira com placa de **11–16 mm** de espessura
- Extensão parcial oculta **TANDEM** com encosto limitador macio na abertura e amortecimento integrado **BLUMOTION** para um fechamento leve e silencioso
- Ideal para o emprego com **SERVO-DRIVE** – sistema elétrico de auxílio de abertura
- Cilindros em matéria plástica de baixo desgaste permitem um deslizamento suave
- Regulagem da altura sem uso de ferramentas no acoplamento
- Compensação de tolerâncias na lateral e na profundidade

### Espaço necessário

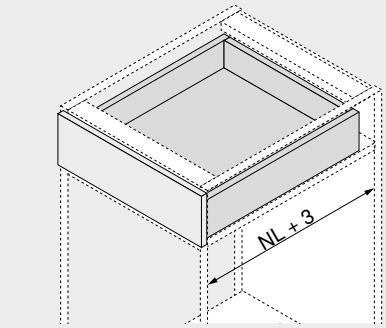


NL Comprimento nominal

### Informações úteis para o pedido

**1 Corrediças e/d**

| Versão | BLUMOTION | | |
|---|---|---|---|
| Comprimento nominal NL (mm) | Capacidade de carga dinâmica (kg) 30 | | |
| 270 | 550H2700B | | |
| 300 | 550H3000B | | |
| 350 | 550H3500B | | |
| 400 | 550H4000B | | |
| 450 | 550H4500B | | |
| 500 | 550H5000B | | |
| 550 | 550H5500B | | |
| 600 | 550H6000B | | |
| 650 | 550H6500B | | |

**3 Acoplamento**

| Cor | Material | | Ref. |
|---|---|---|---|
| Laranja | Matéria plástica/zamak | [1] | T51.1700.04 |

[1] Encomendar e/d

### Acessórios

**4 Ferragem de ajuste frontal**

| Cor | Material | | Ref. |
|---|---|---|---|
| Natural | Matéria plástica | 2 x | 295.1000 |

**5 POSISTOP[1]**

| Cor | Material | | Ref. |
|---|---|---|---|
| RAL 7037 cinza | Matéria plástica | 2 x | 298.5500 |

[1] Encosto de profundidade

**12 Kit estabilização lateral – Extensão parcial[2]**

| Comprimento nominal NL (mm)[1] | Cor | Ref. |
|---|---|---|
| Até 410 | RAL 7037 cinza | ZST.410TT |
| Até 650 | | ZST.650TT |

[1] Para cortar nas medidas exatas

[2] Ideal para largura de armário KB 1400 mm
Recomendamos uma estabilização lateral em extensões amplas com comprimentos nominais curtos

### Gaveta

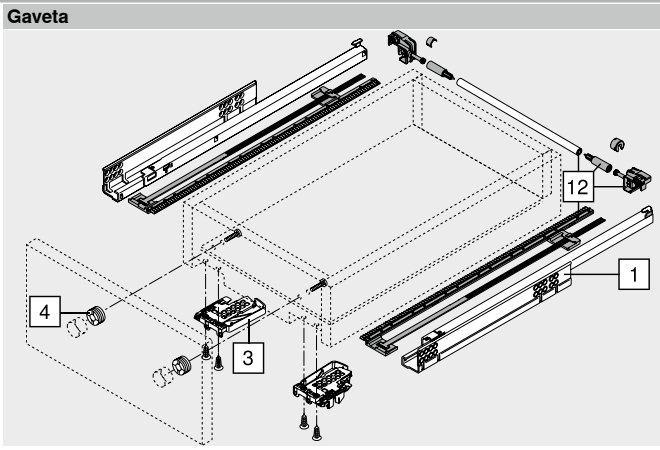


### Gaveta interna

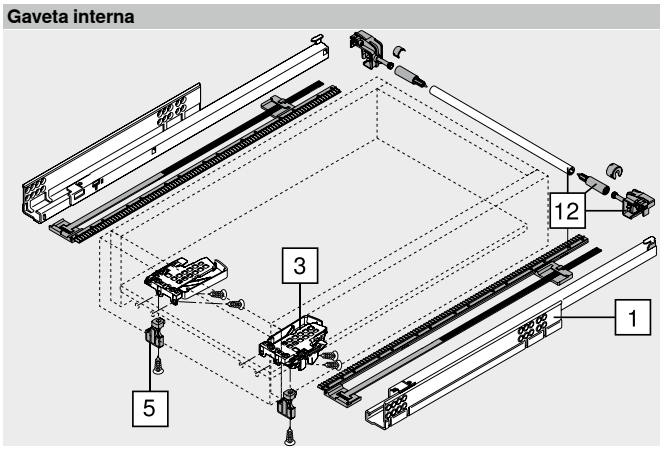

## Extensão parcial TANDEM com BLUMOTION – 550H

Webcode – Digitar ou clicar no configurador de produtos: DQD3BY

### Planificação

#### Espaço necessário no armário

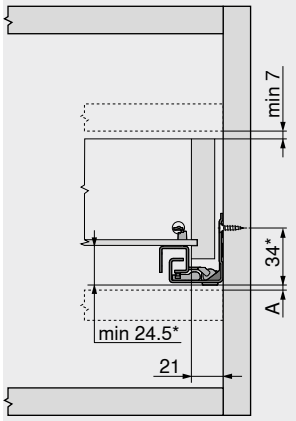


| | |
|---|---|
| A | Distância de 3 mm para intercâmbio com extensão total |
| * | +3 mm com estabilização lateral |

#### Gaveta | Gaveta interna

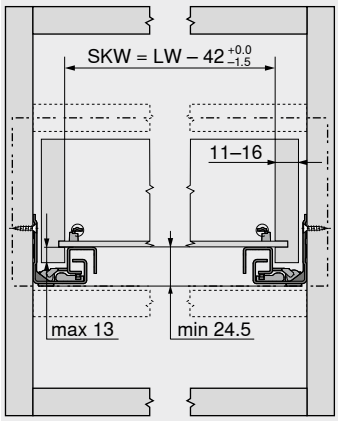


| | |
|---|---|
| SKW | Largura livre da gaveta |
| LW | Largura livre do armário |

#### Gaveta

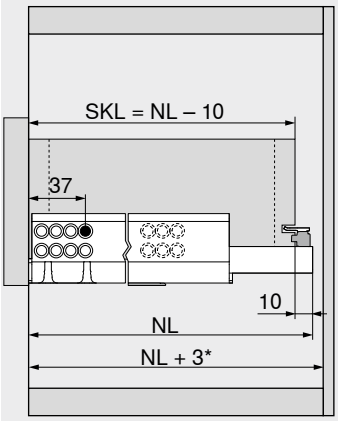


| | |
|---|---|
| SKL | Comprimento da gaveta |
| NL | Comprimento nominal |
| * | Adicionais +12 mm com estabilização lateral |

#### Gaveta interna

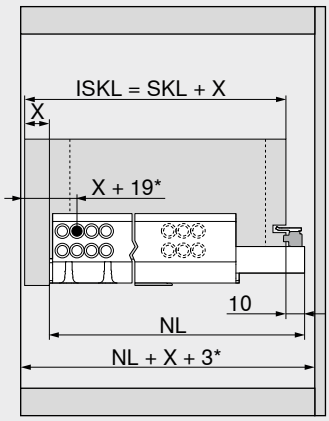


| | |
|---|---|
| ISKL | Comprimento da gaveta interna |
| SKL | Comprimento da gaveta |
| NL | Comprimento nominal |
| X | Espessura frontal |
| * | Adicionais +2 mm com **POSISTOP** |

### Trabalho com gavetas

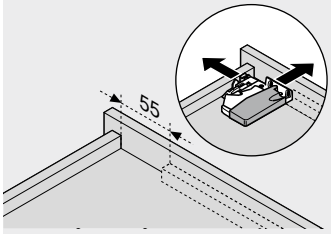


Utilizar gabarito para furações T65.1000.02

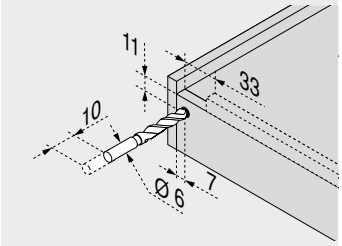


Utilizar gabarito para furações T65.1000.02

### Sumário


| | |
|---|---|
| Sinopse | 431 |
| **SERVO-DRIVE** para **MOVENTO** \| **TANDEM** | 462 |
| **TIP-ON** para **MOVENTO** \| **TANDEM** | 506 |
| **CABLOXX** | 594 |
| Acessórios | 452 |
| Fixação das corrediças | 460 |
| Serviços Blum | 602 |
| Outras informações técnicas | 708 |

**Montagem, desmontagem e ajuste**

URL curto
www.blum.com/a420

## Extensão total TANDEM com BLUMOTION – 561H

Webcode – Digitar ou clicar no configurador de produtos: DQD4QM



- Corrediça para gavetas de madeira com placa de **11–16 mm** de espessura
- Extensão total oculta **TANDEM** com amortecimento integrado **BLUMOTION** para fechamento leve e silencioso
- Ideal para o emprego com **SERVO-DRIVE** – sistema elétrico de auxílio de abertura
- Cilindros em matéria plástica de baixo desgaste permitem um deslizamento suave
- Segurança de elevação e ajuste de altura integrados ao sistema de corrediças
- Regulagem sem ferramentas da inclinação frontal integrada

### Espaço necessário

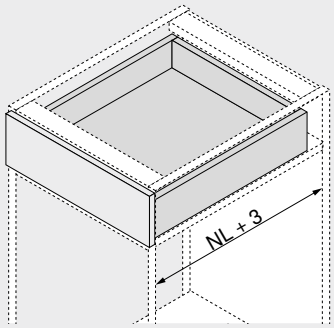


NL Comprimento nominal

### Informações úteis para o pedido

**1 Corrediças e/d**

| Versão | BLUMOTION | | |
|---|---|---|---|
| Comprimento nominal NL (mm) | Capacidade de carga dinâmica (kg) 30 | | |
| 260 | ☎ 561H2601B | | |
| 285 | ☎ 561H2851B | | |
| 310 | ☎ 561H3101B | | |
| 335 | ☎ 561H3351B | | |
| 360 | ☎ 561H3601B | | |
| 385 | ☎ 561H3851B | | |
| 410 | ☎ 561H4101B | | |
| 435 | ☎ 561H4351B | | |
| 460 | ☎ 561H4601B | | |
| 485 | ☎ 561H4851B | | |
| 510 | ☎ 561H5101B | | |
| 535 | ☎ 561H5351B | | |
| 560 | ☎ 561H5601B | | |

### Acessórios

**4 Ferragem de ajuste frontal**

| Cor | Material | | Ref. |
|---|---|---|---|
| Natural | Matéria plástica | 2 x | 295.1000 |

**12 Kit estabilização lateral – Extensão total[2]**

| Comprimento nominal NL (mm)[1] | Cor | Ref. |
|---|---|---|
| Até 410 | RAL 7037 cinza | ZST.410TV |
| Até 600 | | ZST.600TV |

[1] Para cortar nas medidas exatas

[2] Ideal para largura de armário KB 1400 mm
Recomendamos uma estabilização lateral em extensões amplas com comprimentos nominais curtos

### Gaveta

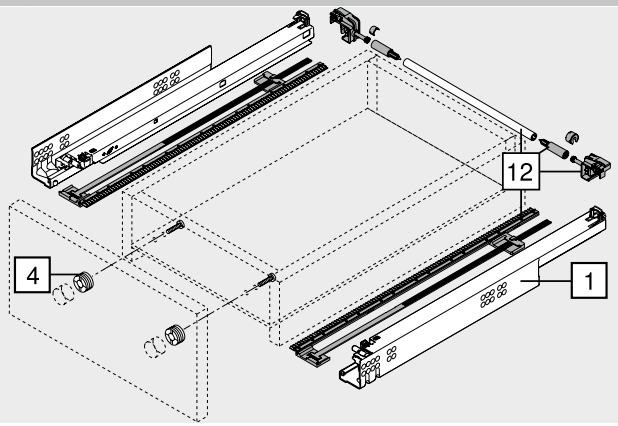


### Gaveta interna

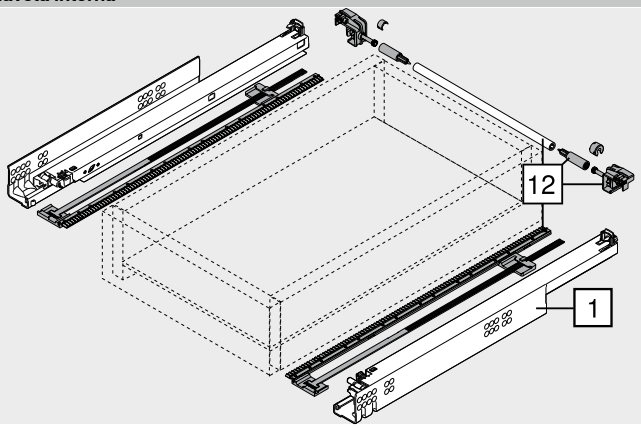

## Extensão total TANDEM com BLUMOTION – 561H

Webcode – Digitar ou clicar no configurador de produtos: DQD4QM

### Planificação

#### Espaço necessário no armário

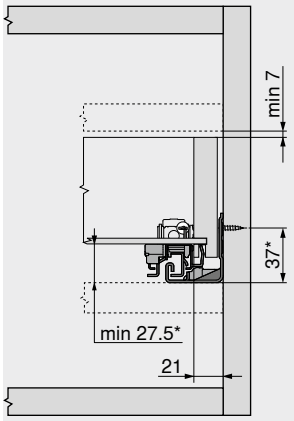


* +3 mm com estabilização lateral

#### Gaveta | Gaveta interna

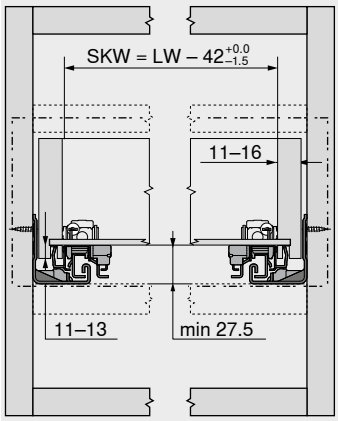


SKW Largura livre da gaveta
LW Largura livre do armário

#### Gaveta

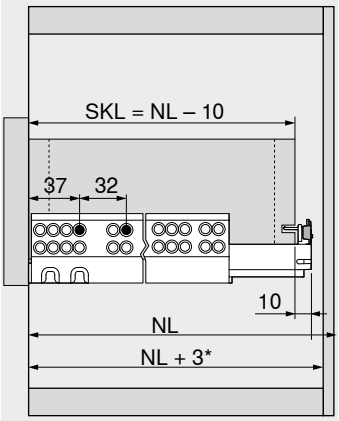


SKL Comprimento da gaveta
NL Comprimento nominal
* Adicionais +12 mm com estabilização lateral

#### Gaveta interna

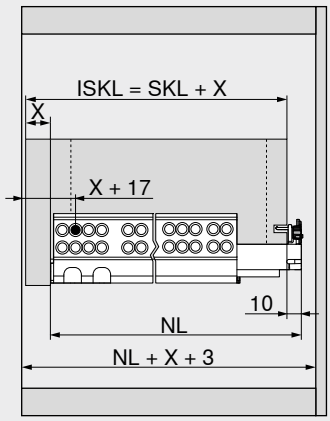


ISKL Comprimento da gaveta interna
SKL Comprimento da gaveta
NL Comprimento nominal
X Espessura frontal

### Trabalho com gavetas

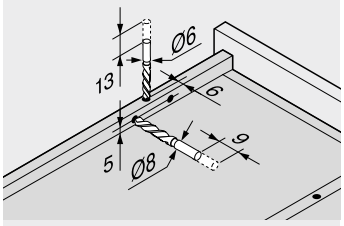


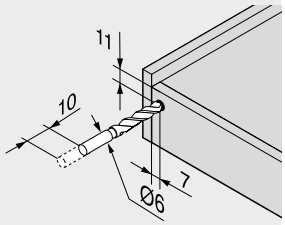


Utilizar gabarito para furações T65.1000.02

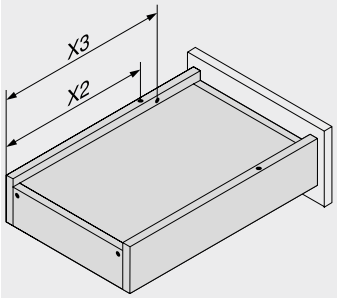


| Comprimento nominal NL (mm) | Aleta de encaixe X2 (mm) | Segurança de elevação X3 (mm) |
|---|---|---|
| 260 | 205 | 185 |
| 285 | 220 | 200 |
| 310 | 230 | 242 |
| 335 | 245 | 257 |
| 360 | 275 | 287 |
| 385 | 285 | 297 |
| 410 | 300 | 344 |
| 435 | 310 | 354 |
| 460 | 335 | 379 |
| 485 | 350 | 394 |
| 510 | 360 | 436 |
| 535 | 375 | 451 |
| 560 | 405 | 481 |

### Sumário


| | |
|---|---|
| Sinopse | 431 |
| **SERVO-DRIVE** para **MOVENTO** \| **TANDEM** | 462 |
| **TIP-ON** para **MOVENTO** \| **TANDEM** | 506 |
| **CABLOXX** | 594 |
| Acessórios | 452 |
| Fixação das corrediças | 460 |
| Serviços Blum | 602 |
| Outras informações técnicas | 708 |

**Montagem, desmontagem e ajuste**

URL curto
www.blum.com/a420

## Extensão parcial TANDEM com BLUMOTION – 551H

Webcode – Digitar ou clicar no configurador de produtos: DQD65A



- Corrediça para gavetas de madeira com placa de **11–16 mm** de espessura
- Extensão parcial oculta **TANDEM** com encosto limitador macio na abertura e amortecimento integrado **BLUMOTION** para um fechamento leve e silencioso
- Ideal para o emprego com **SERVO-DRIVE** – sistema elétrico de auxílio de abertura
- Cilindros em matéria plástica de baixo desgaste permitem um deslizamento suave
- Segurança de elevação e ajuste de altura integrados ao sistema de corrediças

### Espaço necessário

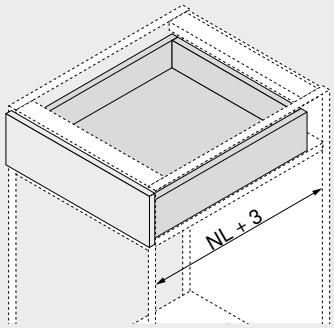


NL Comprimento nominal

### Informações úteis para o pedido

**1 Corrediças e/d**



| Versão | BLUMOTION |
|---|---|
| Comprimento nominal NL (mm) | Capacidade de carga dinâmica (kg) 30 |
| 260 | 551H2601B |
| 285 | 551H2851B |
| 310 | 551H3101B |
| 335 | 551H3351B |
| 360 | 551H3601B |
| 385 | 551H3851B |
| 410 | 551H4101B |
| 435 | 551H4351B |
| 460 | 551H4601B |
| 485 | 551H4851B |
| 510 | 551H5101B |
| 535 | 551H5351B |
| 560 | 551H5601B |

### Acessórios

**4 Ferragem de ajuste frontal**



| Cor | Material | | Ref. |
|---|---|---|---|
| Natural | Matéria plástica | 2 x | 295.1000 |

**12 Kit estabilização lateral – Extensão parcial[2]**



| Comprimento nominal NL (mm)[1] | Cor | Ref. |
|---|---|---|
| Até 410 | RAL 7037 cinza | ZST.410TT |
| Até 650 | | ZST.650TT |

1 Para cortar nas medidas exatas

2 Ideal para largura de armário KB 1400 mm
Recomendamos uma estabilização lateral em extensões amplas com comprimentos nominais curtos

### Gaveta

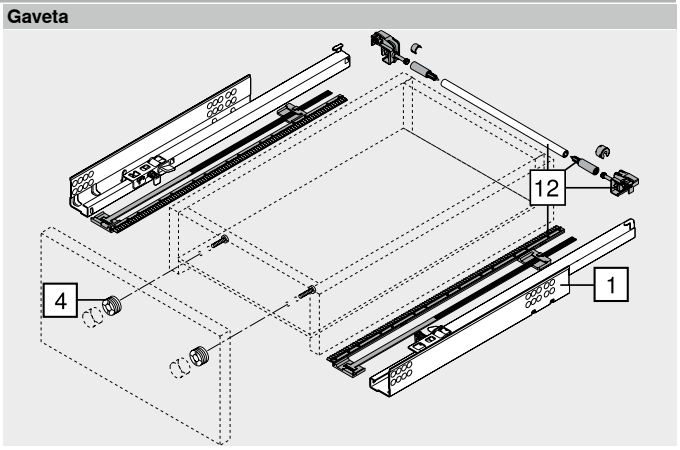


### Gaveta interna

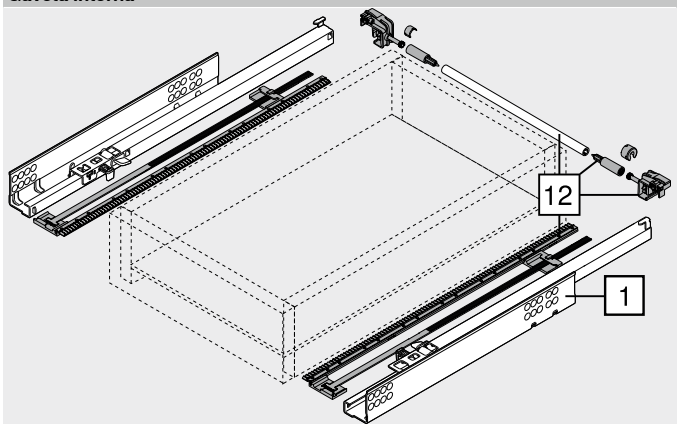

## Extensão parcial TANDEM com BLUMOTION – 551H

Webcode – Digitar ou clicar no configurador de produtos: DQD65A

### Planificação

#### Espaço necessário no armário

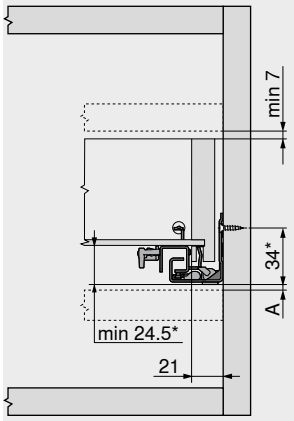


| | |
|---|---|
| A | Distância de 3 mm para intercâmbio com extensão total |
| * | +3 mm com estabilização lateral |

#### Gaveta | Gaveta interna

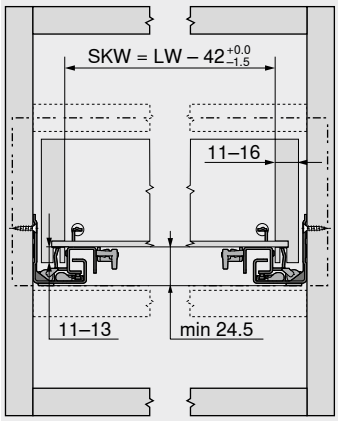


| | |
|---|---|
| SKW | Largura livre da gaveta |
| LW | Largura livre do armário |

#### Gaveta

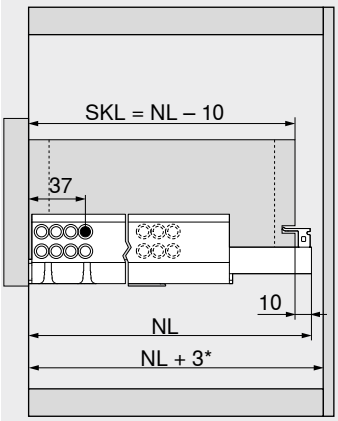


| | |
|---|---|
| SKL | Comprimento da gaveta |
| NL | Comprimento nominal |
| * | Adicionais +12 mm com estabilização lateral |

#### Gaveta interna

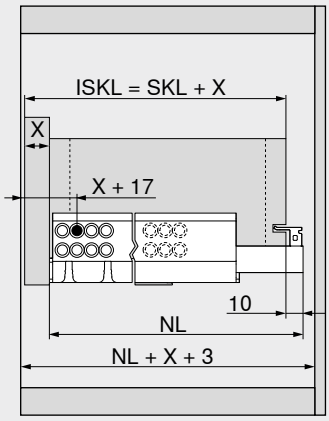


| | |
|---|---|
| ISKL | Comprimento da gaveta interna |
| SKL | Comprimento da gaveta |
| NL | Comprimento nominal |
| X | Espessura frontal |

### Trabalho com gavetas

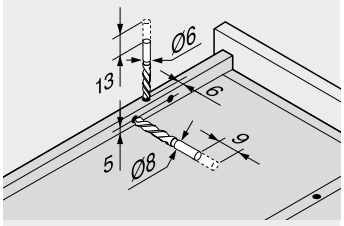


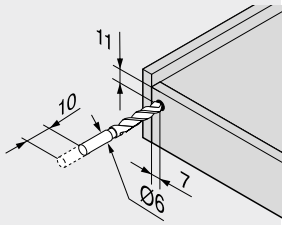


Utilizar gabarito para furações T65.1000.02

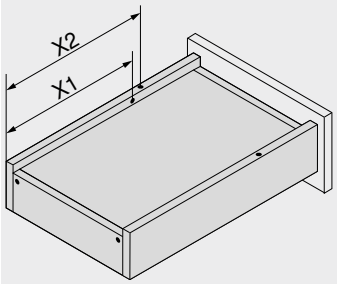


| Comprimento nominal NL (mm) | Aleta de encaixe X2 (mm) | Segurança de elevação X1 (mm) |
|---|---|---|
| 260 | 205 | 185 |
| 285 | 220 | 200 |
| 310 | 230 | 210 |
| 335 | 245 | 225 |
| 360 | 275 | 255 |
| 385 | 285 | 265 |
| 410 | 300 | 280 |
| 435 | 310 | 290 |
| 460 | 335 | 315 |
| 485 | 350 | 330 |
| 510 | 360 | 340 |
| 535 | 375 | 355 |
| 560 | 405 | 385 |

### Sumário


| | |
|---|---|
| Sinopse | 431 |
| **SERVO-DRIVE** para **MOVENTO** \| **TANDEM** | 462 |
| **TIP-ON** para **MOVENTO** \| **TANDEM** | 506 |
| **CABLOXX** | 594 |
| Acessórios | 452 |
| Fixação das corrediças | 460 |
| Serviços Blum | 602 |
| Outras informações técnicas | 708 |

**Montagem, desmontagem e ajuste**

URL curto
www.blum.com/a420

## Extensão total TANDEM com BLUMOTION – 560F

Webcode – Digitar ou clicar no configurador de produtos: DQHL6M



- Corrediça para gavetas de madeira com placa de **17–19 mm** de espessura
- Extensão total oculta **TANDEM** com amortecimento integrado **BLUMOTION** para fechamento leve e silencioso
- Ideal para o emprego com **SERVO-DRIVE** – sistema elétrico de auxílio de abertura
- Cilindros em matéria plástica de baixo desgaste permitem um deslizamento suave
- Regulagem da altura sem uso de ferramentas no acoplamento
- Regulagem sem ferramentas da inclinação frontal integrada
- Compensação de tolerâncias na lateral e na profundidade

### Espaço necessário

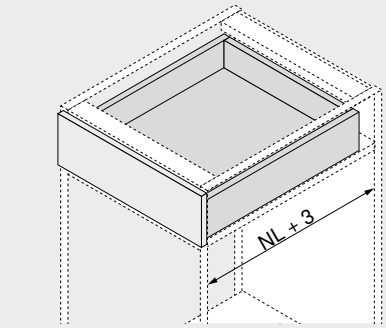


NL Comprimento nominal

### Informações úteis para o pedido

**1 Corrediças e/d**



| Versão | BLUMOTION | | |
|---|---|---|---|
| Comprimento nominal NL (mm) | Capacidade de carga dinâmica (kg) 30 | | |
| 250 | ☎ 560F2500B | | |
| 270 | ☎ 560F2700B | | |
| 300 | ☎ 560F3000B | | |
| 350 | ☎ 560F3500B | | |
| 400 | ☎ 560F4000B | | |
| 450 | ☎ 560F4500B | | |
| 500 | ☎ 560F5000B | | |
| 550 | ☎ 560F5500B | | |
| 600 | ☎ 560F6000B | | |

**3 Acoplamento**



| Cor | Material | | Ref. |
|---|---|---|---|
| Laranja | Matéria plástica/zamak | [1] | T51.1700.04 |

[1] Encomendar e/d

### Acessórios

**4 Ferragem de ajuste frontal**



| Cor | Material | | Ref. |
|---|---|---|---|
| Natural | Matéria plástica | 2 x | 295.1000 |

**5 POSISTOP[1]**



| Cor | Material | | Ref. |
|---|---|---|---|
| RAL 7037 cinza | Matéria plástica | 2 x | 298.5500 |

[1] Encosto de profundidade

### Gaveta

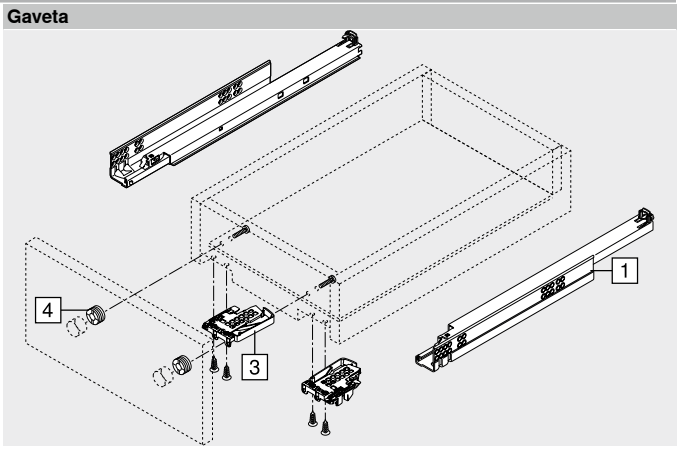


### Gaveta interna

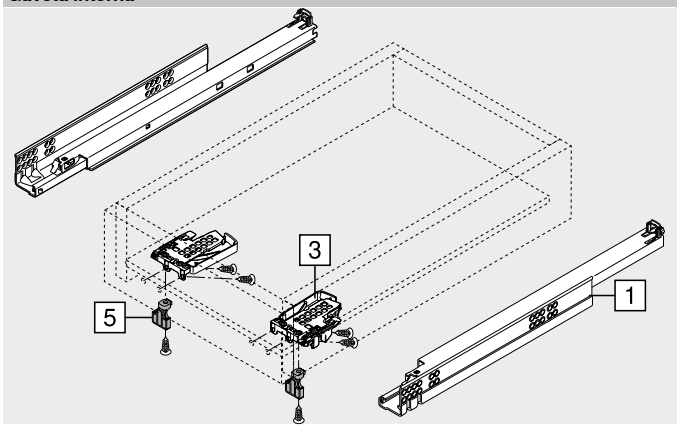

## Extensão total TANDEM com BLUMOTION – 560F

Webcode – Digitar ou clicar no configurador de produtos: DQHL6M

### Planificação

#### Espaço necessário no armário

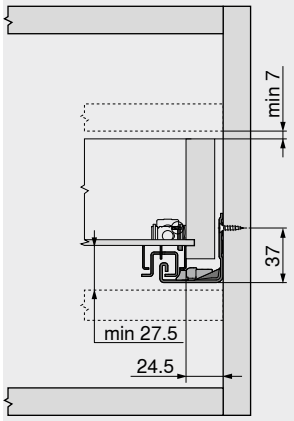


#### Gaveta | Gaveta interna

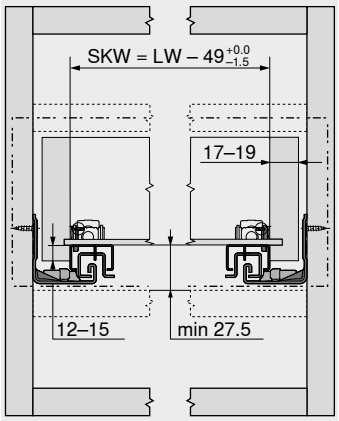


| | |
|---|---|
| SKW | Largura livre da gaveta |
| LW | Largura livre do armário |

#### Gaveta

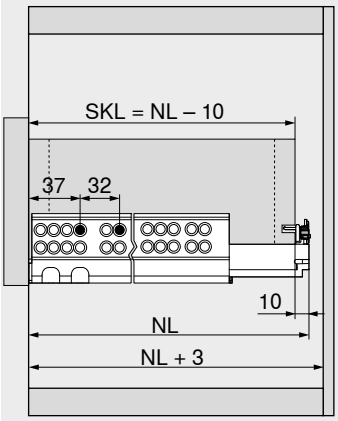


| | |
|---|---|
| SKL | Comprimento da gaveta |
| NL | Comprimento nominal |

#### Gaveta interna

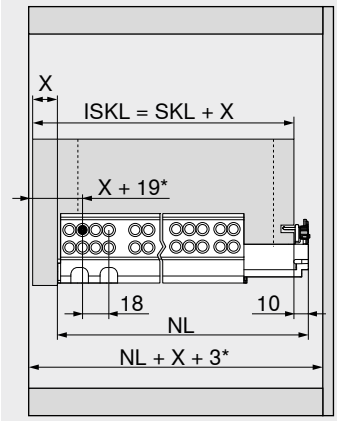


| | |
|---|---|
| ISKL | Comprimento da gaveta interna |
| SKL | Comprimento da gaveta |
| NL | Comprimento nominal |
| X | Espessura frontal |
| * | Adicionais +2 mm com **POSISTOP** |

### Trabalho com gavetas

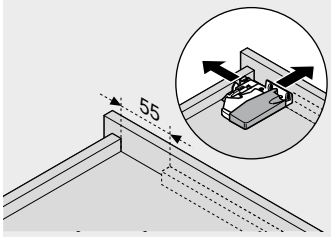


Utilizar gabarito para furações T65.1000.02

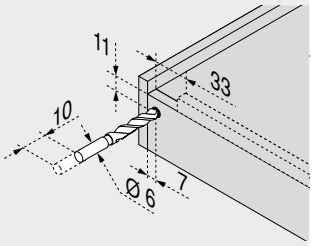


Utilizar gabarito para furações T65.1000.02


**Sumário**

| | | | |
|---|---|---|---|
| Sinopse | 431 | **TANDEM 19 mm** | |
| **SERVO-DRIVE** para **MOVENTO** \| **TANDEM** | 462 | | |
| **TIP-ON** para **MOVENTO** \| **TANDEM** | 506 | URL curto | |
| **CABLOXX** | 594 | www.blum.com/i011 | |
| Acessórios | 452 | **Montagem, desmontagem e ajuste** | |
| Fixação das corrediças | 461 | | |
| Serviços Blum | 602 | URL curto | |
| Outras informações técnicas | 708 | www.blum.com/a420 | |

## Extensão parcial TANDEM com BLUMOTION – 550F

Webcode – Digitar ou clicar no configurador de produtos: DQHMLA



- Corrediça para gavetas de madeira com placa de **17–19 mm** de espessura
- Extensão parcial oculta **TANDEM** com encosto limitador macio na abertura e amortecimento integrado **BLUMOTION** para um fechamento leve e silencioso
- Ideal para o emprego com **SERVO-DRIVE** – sistema elétrico de auxílio de abertura
- Cilindros em matéria plástica de baixo desgaste permitem um deslizamento suave
- Regulagem da altura sem uso de ferramentas no acoplamento
- Compensação de tolerâncias na lateral e na profundidade

### Espaço necessário

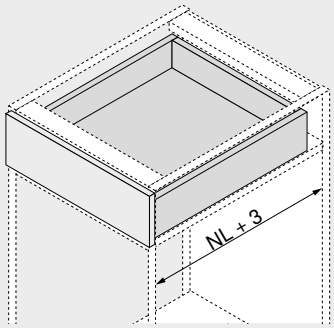


NL Comprimento nominal

### Informações úteis para o pedido

**1 Corrediças e/d**



| Versão | BLUMOTION |
|---|---|
| Comprimento nominal NL (mm) | Capacidade de carga dinâmica (kg) 30 |
| 270 | ☎ 550F2700B |
| 300 | ☎ 550F3000B |
| 350 | ☎ 550F3500B |
| 400 | ☎ 550F4000B |
| 450 | ☎ 550F4500B |
| 500 | ☎ 550F5000B |
| 550 | ☎ 550F5500B |
| 600 | ☎ 550F6000B |
| 650 | ☎ 550F6500B |

**3 Acoplamento**



| Cor | Material | Ref. |
|---|---|---|
| Laranja | Matéria plástica/zamak [1] | T51.1700.04 |

[1] Encomendar e/d

### Acessórios

**4 Ferragem de ajuste frontal**



| Cor | Material | Ref. |
|---|---|---|
| Natural | Matéria plástica 2 x | 295.1000 |

**5 POSISTOP[1]**



| Cor | Material | Ref. |
|---|---|---|
| RAL 7037 cinza | Matéria plástica 2 x | 298.5500 |

[1] Encosto de profundidade

### Gaveta

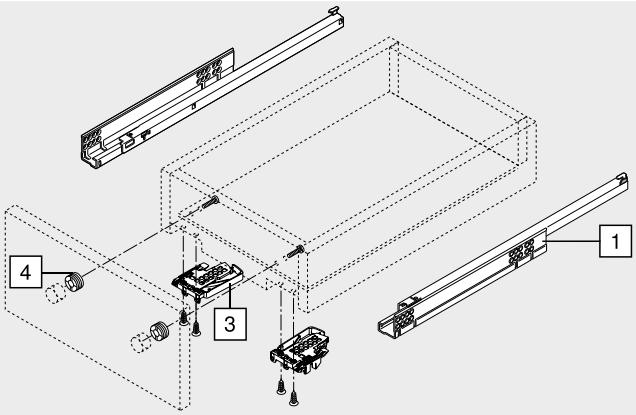


### Gaveta interna

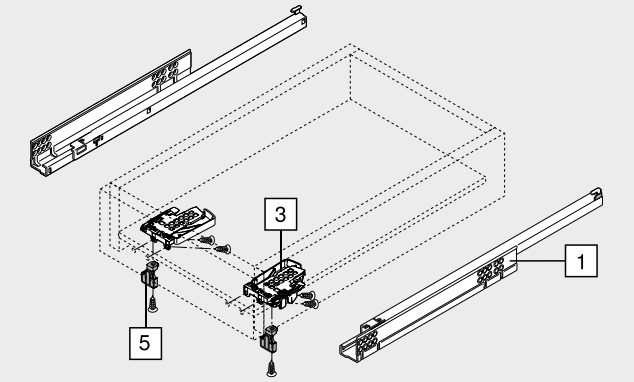

## Extensão parcial TANDEM com BLUMOTION – 550F

Webcode – Digitar ou clicar no configurador de produtos: DQHMLA

### Planificação

#### Espaço necessário no armário

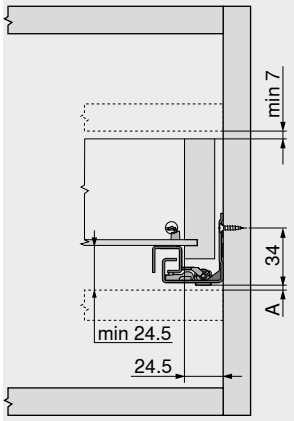


| | |
|---|---|
| A | Distância de 3 mm para intercâmbio com extensão total |

#### Gaveta | Gaveta interna

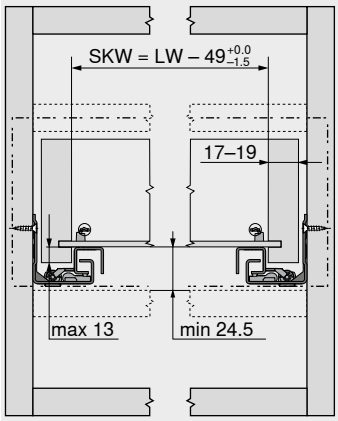


| | |
|---|---|
| SKW | Largura livre da gaveta |
| LW | Largura livre do armário |

#### Gaveta

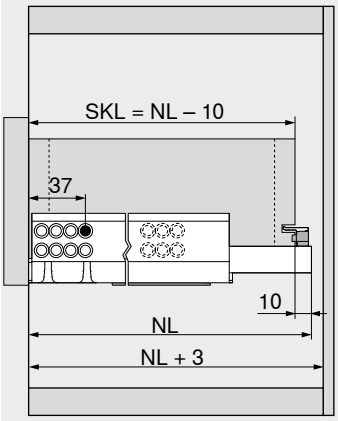


| | |
|---|---|
| SKL | Comprimento da gaveta |
| NL | Comprimento nominal |

#### Gaveta interna

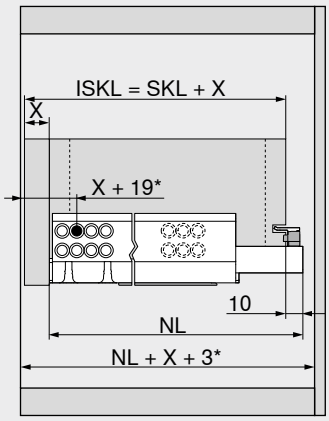


| | |
|---|---|
| ISKL | Comprimento da gaveta interna |
| SKL | Comprimento da gaveta |
| NL | Comprimento nominal |
| X | Espessura frontal |
| * | Adicionais +2 mm com **POSISTOP** |

### Trabalho com gavetas

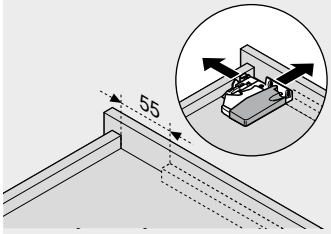


Utilizar gabarito para furações T65.1000.02

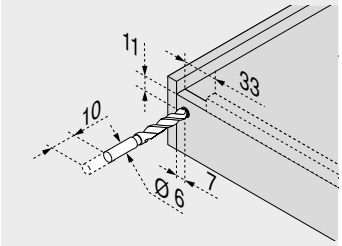


Utilizar gabarito para furações T65.1000.02

### Sumário


| | | | |
|---|---|---|---|
| Sinopse | 431 | **TANDEM 19 mm** | |
| **SERVO-DRIVE** para **MOVENTO** \| **TANDEM** | 462 | | |
| **TIP-ON** para **MOVENTO** \| **TANDEM** | 506 | URL curto | |
| **CABLOXX** | 594 | www.blum.com/i011 | **Montagem, desmontagem e ajuste** |
| Acessórios | 452 | | |
| Fixação das corrediças | 461 | | |
| Serviços Blum | 602 | URL curto | |
| Outras informações técnicas | 708 | www.blum.com/a420 | |

## Extensão total TANDEM com BLUMOTION – 561F

Webcode – Digitar ou clicar no configurador de produtos: DQHNZY



- Corrediça para gavetas de madeira com placa de **17–19 mm** de espessura
- Extensão total oculta **TANDEM** com amortecimento integrado **BLUMOTION** para fechamento leve e silencioso
- Ideal para o emprego com **SERVO-DRIVE** – sistema elétrico de auxílio de abertura
- Cilindros em matéria plástica de baixo desgaste permitem um deslizamento suave
- Segurança de elevação e ajuste de altura integrados ao sistema de corrediças
- Regulagem sem ferramentas da inclinação frontal integrada

### Espaço necessário

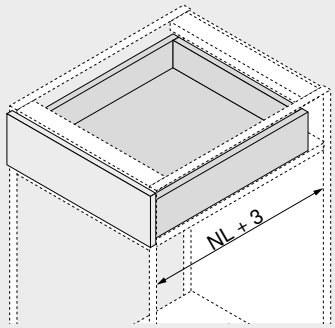


NL Comprimento nominal

### Informações úteis para o pedido

**1 Corrediças e/d**



| Versão | BLUMOTION |
|---|---|
| Comprimento nominal NL (mm) | Capacidade de carga dinâmica (kg) 30 |
| 260 | 561F2601B |
| 310 | 561F3101B |
| 360 | 561F3601B |
| 410 | 561F4101B |
| 460 | 561F4601B |
| 510 | 561F5101B |
| 560 | 561F5601B |

### Acessórios

**4 Ferragem de ajuste frontal**



| Cor | Material | | Ref. |
|---|---|---|---|
| Natural | Matéria plástica | 2 x | 295.1000 |

### Gaveta

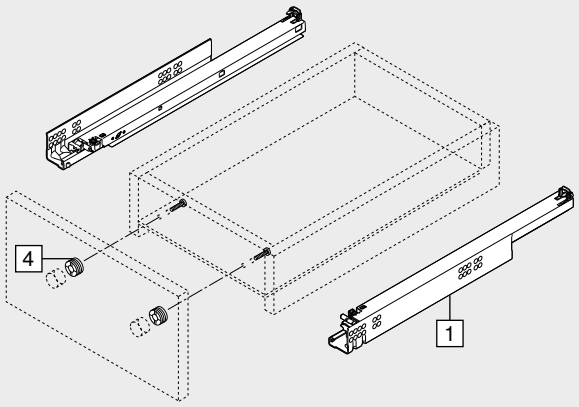


### Gaveta interna

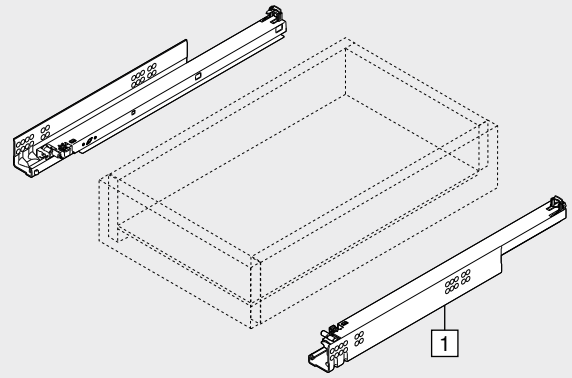

## Extensão total TANDEM com BLUMOTION – 561F

Webcode – Digitar ou clicar no configurador de produtos: DQHNZY

### Planificação

#### Espaço necessário no armário

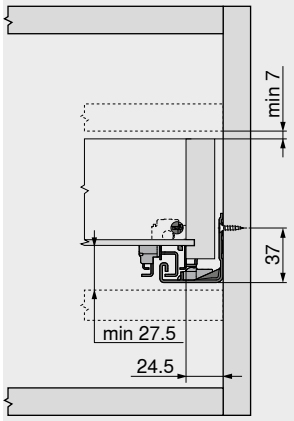


#### Gaveta | Gaveta interna

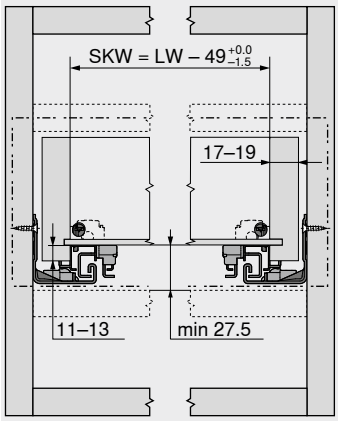


| | |
|---|---|
| SKW | Largura livre da gaveta |
| LW | Largura livre do armário |

#### Gaveta

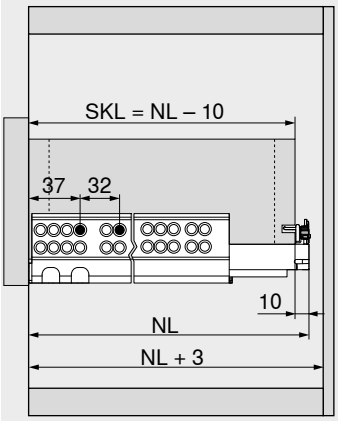


| | |
|---|---|
| SKL | Comprimento da gaveta |
| NL | Comprimento nominal |

#### Gaveta interna

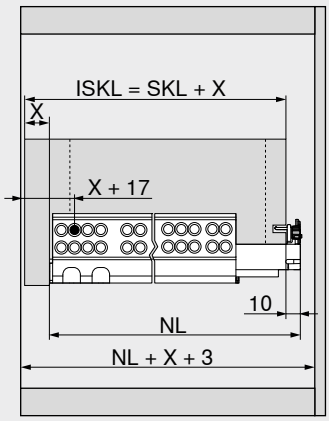


| | |
|---|---|
| ISKL | Comprimento da gaveta interna |
| SKL | Comprimento da gaveta |
| NL | Comprimento nominal |
| X | Espessura frontal |

### Trabalho com gavetas

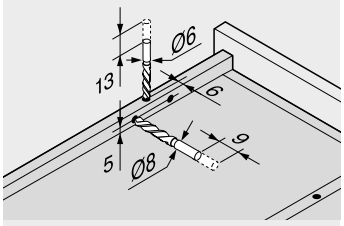


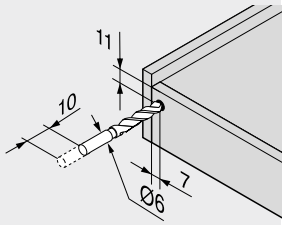


Utilizar gabarito para furações T65.1000.02

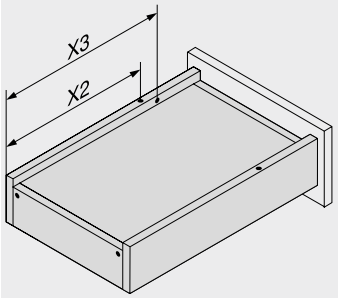


| Comprimento nominal NL (mm) | Aleta de encaixe X2 (mm) | Segurança de elevação X3 (mm) |
|---|---|---|
| 260 | 205 | 185 |
| 310 | 230 | 242 |
| 360 | 275 | 287 |
| 410 | 300 | 344 |
| 460 | 335 | 379 |
| 510 | 360 | 436 |
| 560 | 405 | 481 |

### Sumário


| | |
|---|---|
| Sinopse | 431 |
| **SERVO-DRIVE** para **MOVENTO** \| **TANDEM** | 462 |
| **TIP-ON** para **MOVENTO** \| **TANDEM** | 506 |
| **CABLOXX** | 594 |
| Acessórios | 452 |
| Fixação das corrediças | 461 |
| Serviços Blum | 602 |
| Outras informações técnicas | 708 |

**TANDEM 19 mm**

URL curto
www.blum.com/i011

**Montagem, desmontagem e ajuste**

URL curto
www.blum.com/a420

## Extensão parcial TANDEM com BLUMOTION – 551F

Webcode – Digitar ou clicar no configurador de produtos: DQHPEM



- Corrediça para gavetas de madeira com placa de **17–19 mm** de espessura
- Extensão parcial oculta **TANDEM** com encosto limitador macio na abertura e amortecimento integrado **BLUMOTION** para um fechamento leve e silencioso
- Ideal para o emprego com **SERVO-DRIVE** – sistema elétrico de auxílio de abertura
- Cilindros em matéria plástica de baixo desgaste permitem um deslizamento suave
- Segurança de elevação e ajuste de altura integrados ao sistema de corrediças

### Espaço necessário

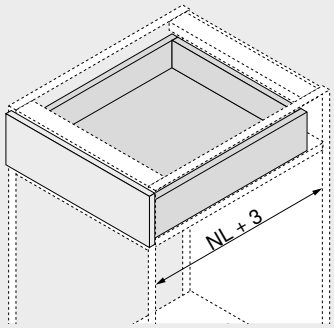


NL Comprimento nominal

### Informações úteis para o pedido

| 1 | | Corrediças e/d | | | |
|---|---|---|---|---|---|
|  | | Versão | BLUMOTION | | |
| Comprimento nominal NL (mm) | | Capacidade de carga dinâmica (kg) | | | |
| | | 30 | | | |
| 260 | ☎ | 551F2601B | | | |
| 310 | ☎ | 551F3101B | | | |
| 360 | ☎ | 551F3601B | | | |
| 410 | ☎ | 551F4101B | | | |
| 460 | ☎ | 551F4601B | | | |
| 510 | ☎ | 551F5101B | | | |
| 560 | ☎ | 551F5601B | | | |

### Acessórios

| 4 | | Ferragem de ajuste frontal | | | |
|---|---|---|---|---|---|
|  | | Cor | Material | | Ref. |
| | | Natural | Matéria plástica | 2 x | 295.1000 |

### Gaveta

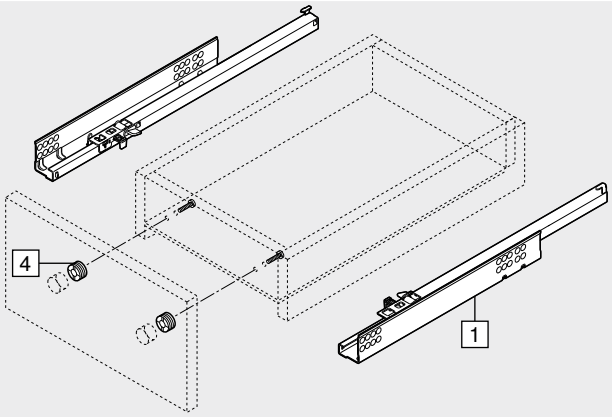


### Gaveta interna

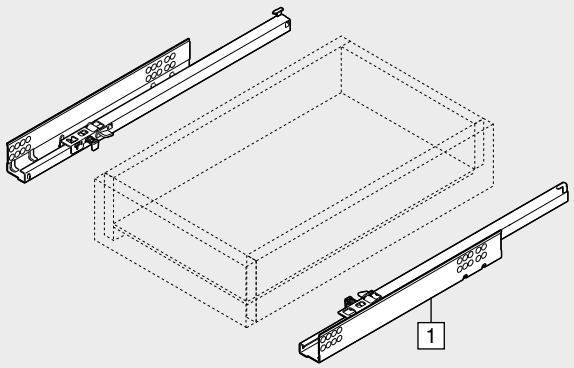

## Extensão parcial TANDEM com BLUMOTION – 551F

Webcode – Digitar ou clicar no configurador de produtos: DQHPEM

### Planificação

#### Espaço necessário no armário

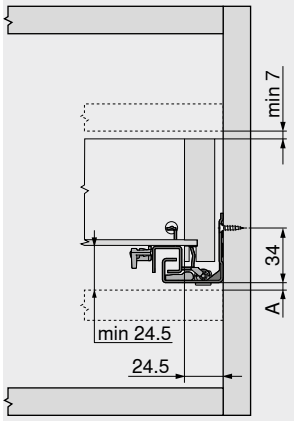


| | |
|---|---|
| A | Distância de 3 mm para intercâmbio com extensão total |

#### Gaveta | Gaveta interna

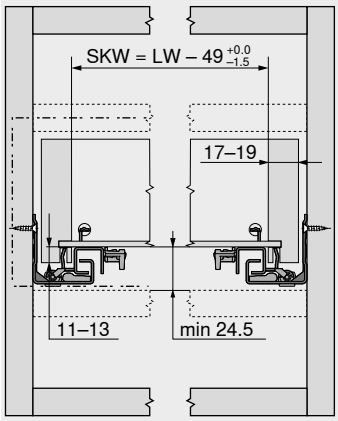


| | |
|---|---|
| SKW | Largura livre da gaveta |
| LW | Largura livre do armário |

#### Gaveta

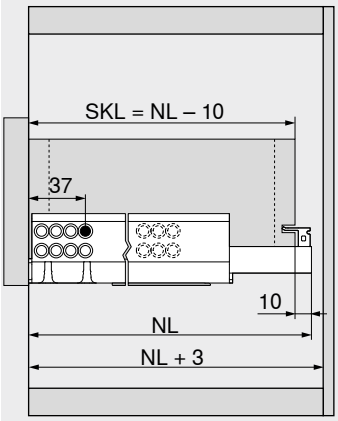


| | |
|---|---|
| SKL | Comprimento da gaveta |
| NL | Comprimento nominal |

#### Gaveta interna

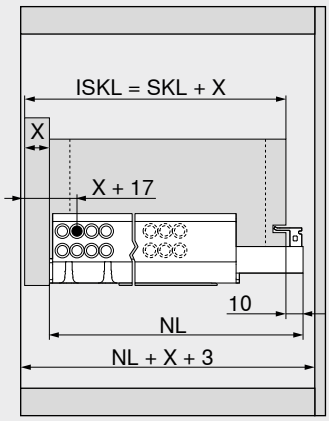


| | |
|---|---|
| ISKL | Comprimento da gaveta interna |
| SKL | Comprimento da gaveta |
| NL | Comprimento nominal |
| X | Espessura frontal |

### Trabalho com gavetas

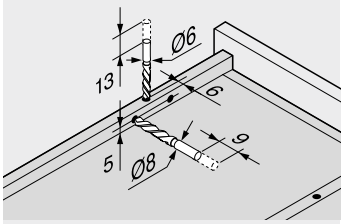


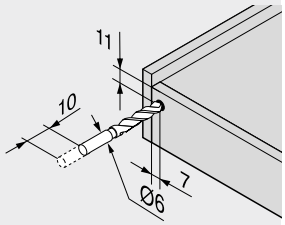


Utilizar gabarito para furações T65.1000.02

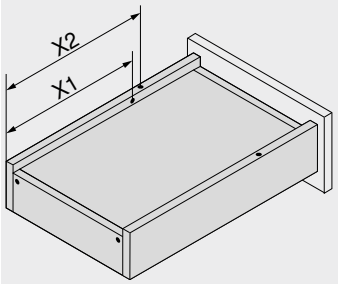


| Comprimento nominal NL (mm) | Aleta de encaixe X2 (mm) | Segurança de elevação X1 (mm) |
|---|---|---|
| 260 | 205 | 185 |
| 310 | 230 | 210 |
| 360 | 275 | 255 |
| 410 | 300 | 280 |
| 460 | 335 | 315 |
| 510 | 360 | 340 |
| 560 | 405 | 385 |

### Sumário


| | | | |
|---|---|---|---|
| Sinopse | 431 | **TANDEM 19 mm** | |
| **SERVO-DRIVE** para **MOVENTO** \| **TANDEM** | 462 | | |
| **TIP-ON** para **MOVENTO** \| **TANDEM** | 506 | URL curto | |
| **CABLOXX** | 594 | www.blum.com/i011 | **Montagem, desmontagem e ajuste** |
| Acessórios | 452 | | |
| Fixação das corrediças | 461 | | |
| Serviços Blum | 602 | URL curto | |
| Outras informações técnicas | 708 | www.blum.com/a420 | |

## SPACE TOWER



- O flexível despenseiro com extensões internas; na área superior com prateleira e gaveta interna
- Acesso confortável pelos três lados
- Extensões que abrem individualmente possibilitam uma visibilidade completa e uma retirada por cima
- Poucas forças de ação mesmo em extensões extremamente carregadas
- Paredes laterais e traseiras altas garantem um armazenamento seguro
- Dimensões flexíveis de armário podem ser realizadas



### Informações úteis para o pedido

| Recomendação para aplicações | Página |
|---|---|
| Extensão total **TANDEM** com **BLUMOTION** – 560H | 434 |
| Extensão parcial **TANDEM** com **BLUMOTION** – 550H | 436 |
| Extensão total **TANDEM** com **BLUMOTION** – 561H | 438 |
| Extensão parcial **TANDEM** com **BLUMOTION** – 551H | 440 |
| Extensão total **TANDEM** com **BLUMOTION** – 560F | 442 |
| Extensão parcial **TANDEM** com **BLUMOTION** – 550F | 444 |
| Extensão total **TANDEM** com **BLUMOTION** – 561F | 446 |
| Extensão parcial **TANDEM** com **BLUMOTION** – 551F | 448 |
| Dobradiça **CLIP top BLUMOTION** 155° | 84 |

| Recomendação |
|---|
| Largura do armário KB (mm) |
| 275–1200 |

### Planificação

**Assistência na planificação e pedido**

URL curto
www.blum.com/planningtools

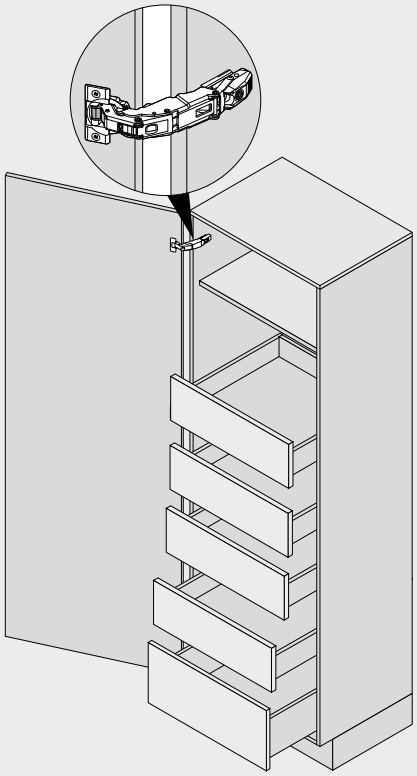

### Sumário


| | | | | | |
|---|---|---|---|---|---|
| Sinopse | 431 | Outras informações técnicas | 708 | **Montagem, desmontagem e ajuste** | |
| **SERVO-DRIVE** para **MOVENTO** \| **TANDEM** | 462 | | | URL curto | |
| Dobradiça **CLIP top BLUMOTION** 155° | 84 | | | www.blum.com/a420 | |
| **BLUMOTION** para portas | 176 | | | | |
| Acessórios | 452 | | | | |
| Serviços Blum | 602 | | | | |

## SPACE TOWER

**Planificação**

**Recomendação**

| Posicionamento no armário | Medidas de furação – Frente | Medidas de furação – Frente | |
|---|---|---|---|
| 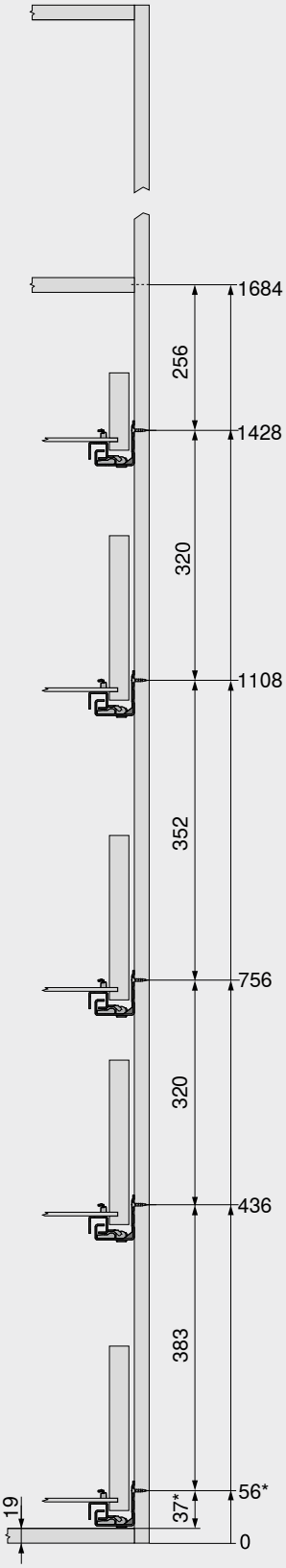 | 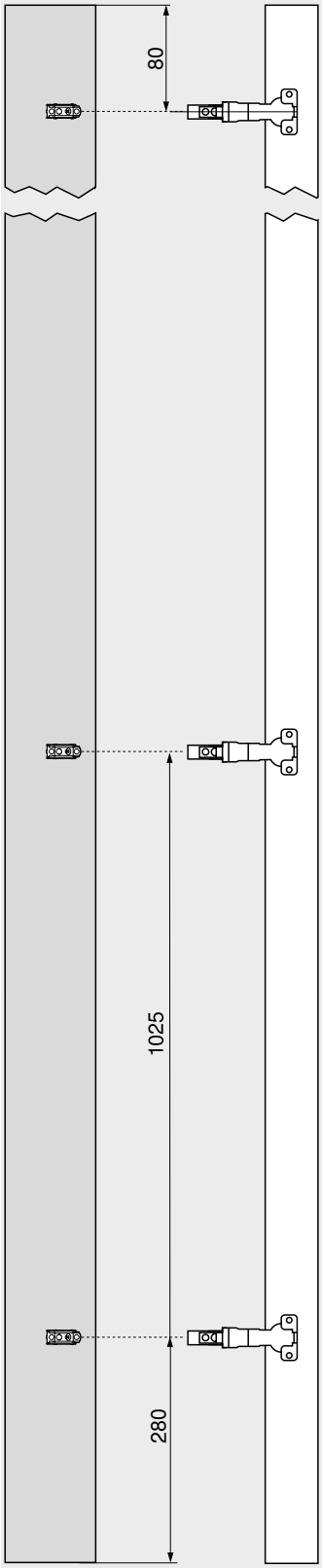 | 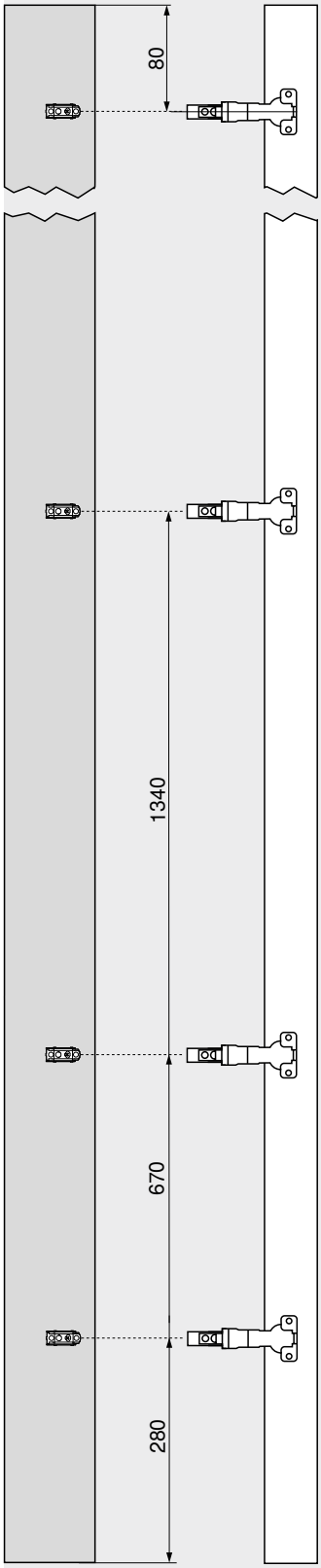 | Prática em um armário alto é uma prateleira que fica bem visível na parte dianteira como nível superior.<br><br>A gaveta interna facilita o acesso lateral. Se for implementada com uma parede traseira mais alta, o item estocado não cairá para trás.<br><br>Um posicionamento diferente de altura das extensões internas no armário permite que também os itens altos tenham espaço suficiente em cima.<br><br>A largura do armário KB é utilizada de forma otimizada com a dobradiça **CLIP top BLUMOTION** 155° sem reentrância frontal.<br><br>Se a dobradiça for montada acima da extensão, a extensão inferior poderá ser definida bem abaixo. Assim, o último centímetro ainda é transformado em espaço disponível. |



* +1 mm quando as guias do armário são montadas antes da montagem do armário

**Sumário**

Quantidade de dobradiças 718

## Trava para prateleiras



- Para emprego com **extensões totais TANDEM**
- Não empregar com **extensões parciais TANDEM**
- Compatível com **BLUMOTION** e **TIP-ON**
- Bloqueio bilateral
- Retenção segura
- A trava para prateleiras pode ser desbloqueada com uma só mão por meio da sincronização
- Montagem simples – ferragens servem como gabarito
- Fixação das corrediças em posições de aparafusamento habituais
- Largura máx. de armário KB 1200 mm

### Espaço necessário

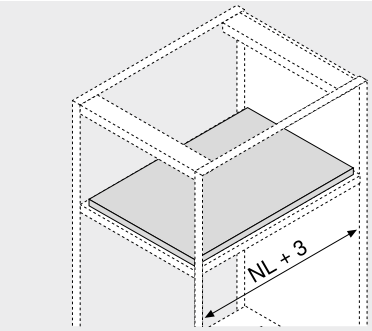


NL Comprimento nominal

### Informações úteis para o pedido

**12 Trava para prateleiras**[1]



| Corrediças | Cor | Ref. |
|---|---|---|
| 560H \| 561H | Cinza-orion fosco | 295H5700 |
| 560F \| 561F | | 295F5700 |

**Consiste em:**

| | | |
|---|---|---|
| **12a** | 2 x | Unidade bloqueadora<br>Fixação possível somente com parafusos autoatarraxantes |
| **12b** | 2 x | Elemento de travamento<br>Fixação possível com parafusos autoatarraxantes e Euro |
| – | 1 x | Instruções de montagem |

[1] Ao instalar a trava da prateleira, certifique-se de deixar a regulagem de inclinação na configuração de fábrica!
Recomendamos uma estabilização lateral em extensões amplas com comprimentos nominais curtos. Esta melhora o engate da unidade de bloqueio em combinação com 560H | 561H.

**12c Eixo sincronizador**[2]



| Versão | Comprimento (mm)[1] | Ref. |
|---|---|---|
| Redondo | 1089 | ZST.1089W |
| | 1160 | ZST.1160W |

**Recorte**
12c 560H | 561H: Largura livre do armário LW – 87 mm ±1 mm
12c 560F | 561F: Largura livre do armário LW – 94 mm ±1 mm

[1] Para cortar nas medidas exatas
[2] A trava para prateleiras pode ser desbloqueada com uma só mão por meio da sincronização

### Acessórios

**– Parafuso autoatarraxante**



| Diâmetro (mm) | Comprimento (mm) | Ref. |
|---|---|---|
| Ø 3.5 | 15.0 | 609.1500 |

**– Parafuso Euro**



| Diâmetro (mm) | Comprimento (mm) | Ref. |
|---|---|---|
| Ø 6.0 | 14.5 | 661.1450.HG |

### Técnica de acoplamento – 560H | 560F

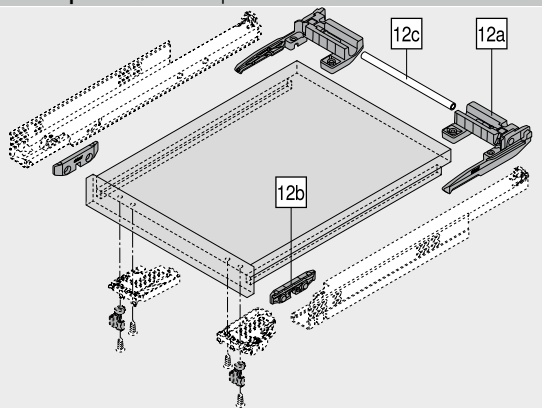


### Técnica de encaixe – 561H | 561F

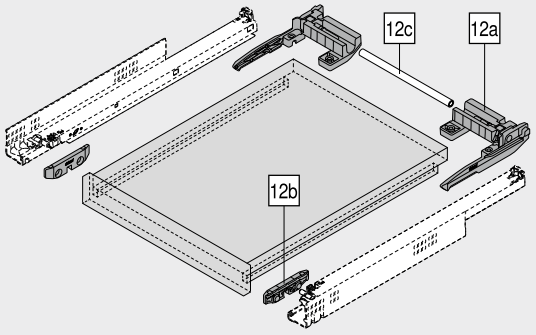


## Planificação

### Trabalho com prateleiras

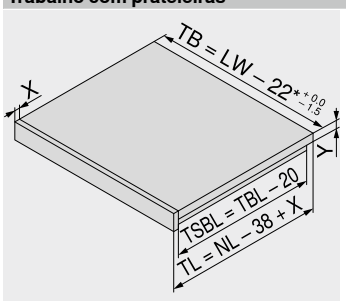


| | |
|---|---|
| NL | Comprimento nominal |
| LW | Largura livre do armário |
| TB | Largura da prateleira |
| TL | Comprimento da prateleira |
| TBL | Comprimento do fundo da prateleira |
| TSBL | Comprimento frontal da lateral da prateleira |
| X | Espessura da peça dianteira da prateleira |
| Y | Espessura do fundo da prateleira |
| * | 29 mm com **TANDEM 19 mm** |

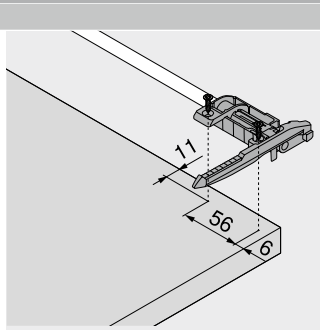


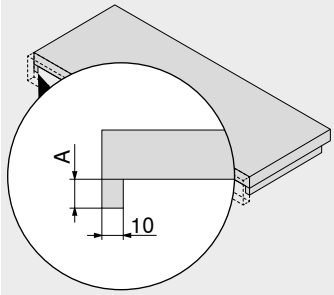


**Base para prateleira simples**

| Corrediças | A (mm) |
|---|---|
| 560H \| 560F | 12–15 |
| 561H \| 561F | 11–13 |

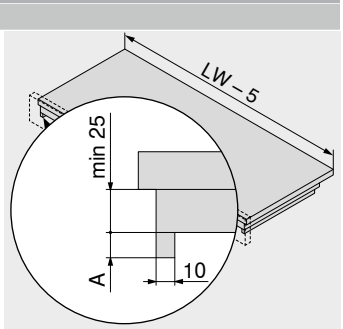


**Base para prateleira dupla**

| Corrediças | A (mm) |
|---|---|
| 560H \| 560F | 12–15 |
| 561H \| 561F | 11–13 |

## Trava para prateleiras

### Planificação

### TANDEM – 560H

**Espaço necessário no armário**

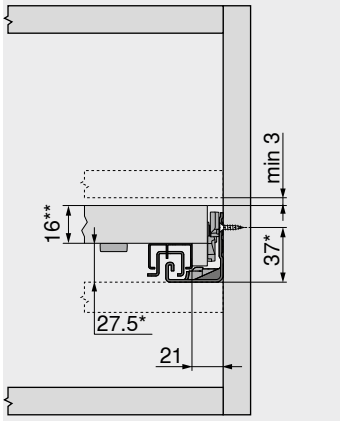


| | |
|---|---|
| * | +3 mm com estabilização lateral ou +1 mm com **TIP-ON** |
| ** | No mín. 25 mm em instalação do compartimento |

**Prateleira extensível**

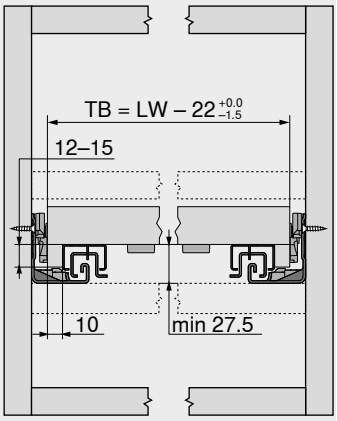


| | |
|---|---|
| TB | Largura da prateleira |
| LW | Largura livre do armário |

**Prateleira extensível**

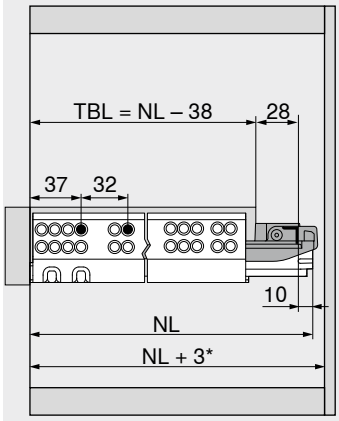


| | |
|---|---|
| TBL | Comprimento do fundo da prateleira |
| NL | Comprimento nominal |
| * | Adicionais +12 mm com estabilização lateral |

**Prateleira extensível, aplicação embutida**

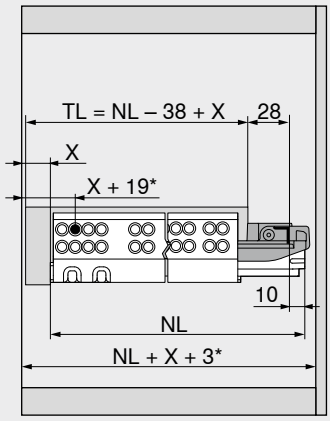


| | |
|---|---|
| TL | Comprimento da prateleira |
| NL | Comprimento nominal |
| X | Espessura da peça dianteira da prateleira |
| * | Adicionalmente +2 mm com **POSISTOP** ou +4 mm com **TIP-ON** |

### TANDEM – 561H

**Espaço necessário no armário**

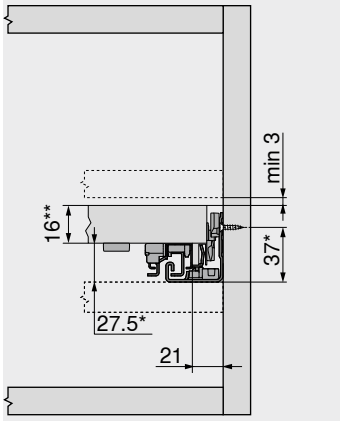


| | |
|---|---|
| * | +3 mm com estabilização lateral ou +1 mm com **TIP-ON** |
| ** | No mín. 25 mm em instalação do compartimento |

**Prateleira extensível**

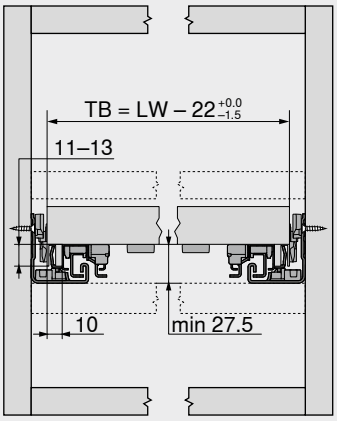


| | |
|---|---|
| TB | Largura da prateleira |
| LW | Largura livre do armário |

**Prateleira extensível**

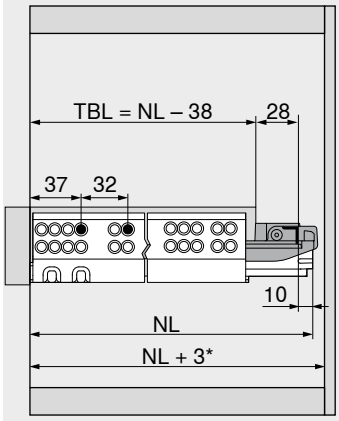


| | |
|---|---|
| TBL | Comprimento do fundo da prateleira |
| NL | Comprimento nominal |
| * | Adicionais +12 mm com estabilização lateral |

**Prateleira extensível, aplicação embutida**

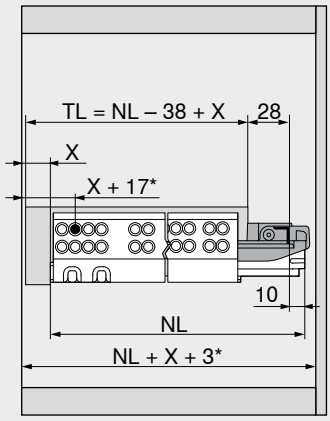


| | |
|---|---|
| TL | Comprimento da prateleira |
| NL | Comprimento nominal |
| X | Espessura da peça dianteira da prateleira |
| * | Adicionais +4 mm com **TIP-ON** |

### Sumário


| | |
|---|---|
| Sinopse | 431 |
| **TIP-ON** para **MOVENTO** \| **TANDEM** | 506 |
| Fixação das corrediças | 460 |
| Serviços Blum | 602 |
| Outras informações técnicas | 708 |

**Trava para prateleiras**

URL curto
www.blum.com/i010

**Montagem, desmontagem e ajuste**

URL curto
www.blum.com/a420

## Trava para prateleiras

### Planificação

### TANDEM – 560F

**Espaço necessário no armário**

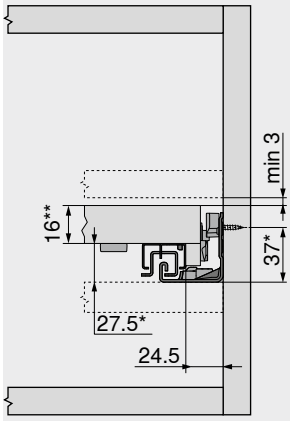


* +1 mm com **TIP-ON**
** No mín. 25 mm em instalação do compartimento

**Prateleira extensível**

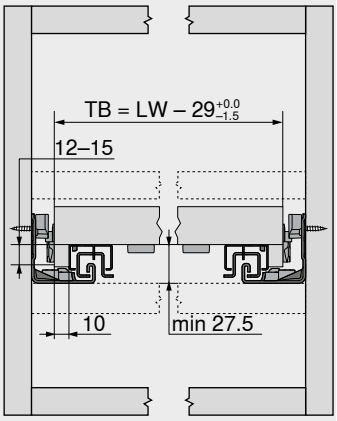


TB Largura da prateleira
LW Largura livre do armário

**Prateleira extensível**

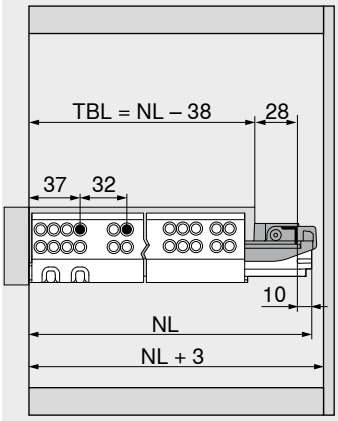


TBL Comprimento do fundo da prateleira
NL Comprimento nominal

**Prateleira extensível, aplicação embutida**

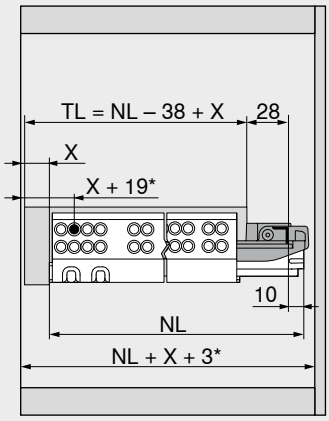


TL Comprimento da prateleira
NL Comprimento nominal
X Espessura da peça dianteira da prateleira
* Adicionalmente +2 mm com **POSISTOP** ou +4 mm com **TIP-ON**

### TANDEM – 561F

**Espaço necessário no armário**

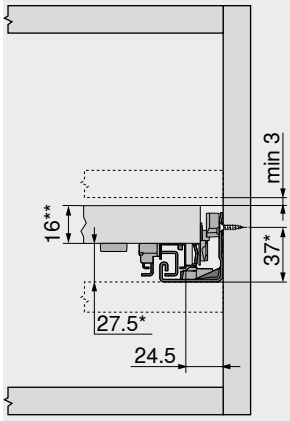


* +1 mm com **TIP-ON**
** No mín. 25 mm em instalação do compartimento

**Prateleira extensível**

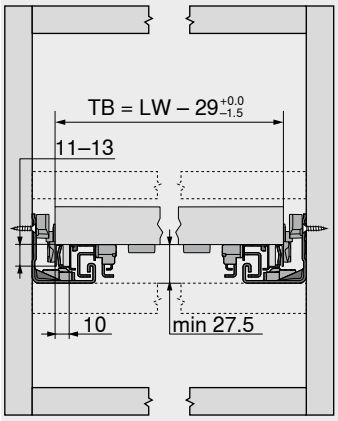


TB Largura da prateleira
LW Largura livre do armário

**Prateleira extensível**

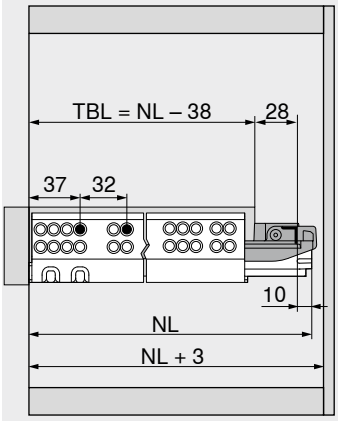


TBL Comprimento do fundo da prateleira
NL Comprimento nominal

**Prateleira extensível, aplicação embutida**

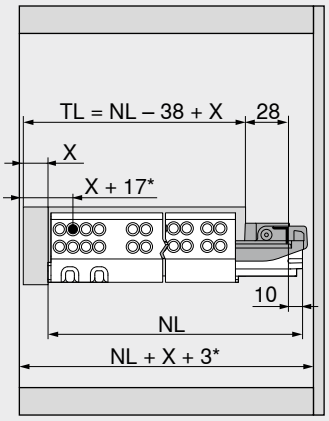


TL Comprimento da prateleira
NL Comprimento nominal
X Espessura da peça dianteira da prateleira
* Adicionais +4 mm com **TIP-ON**

### Sumário


| | |
|---|---|
| Sinopse | 431 |
| **TIP-ON** para **MOVENTO** \| **TANDEM** | 506 |
| Fixação das corrediças | 461 |
| Serviços Blum | 602 |
| Outras informações técnicas | 708 |

**Trava para prateleiras**

URL curto
www.blum.com/i010

**Montagem, desmontagem e ajuste**

URL curto
www.blum.com/a420

## Kit estabilização lateral – Extensão total

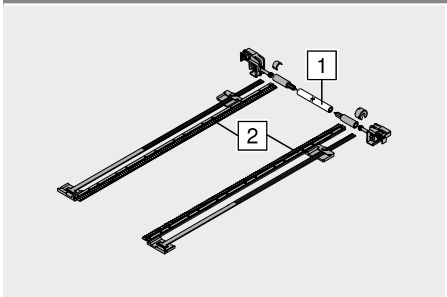


- Para cortar nas medidas exatas
- Ideal para largura de armário KB 1400 mm
- Ideal para:
  Extensão total **TANDEM BLUMOTION** – 560H | 561H
- Recomendamos uma estabilização lateral em extensões amplas com comprimentos nominais curtos
- Incompatível com **TIP-ON**
- Cor: RAL 7037 cinza
- Material: matéria plástica

**Informações úteis para o pedido**

| Comprimento nominal NL (mm) | Ref. |
|---|---|
| Até 410 | ZST.410TV |
| Até 600 | ZST.600TV |
| Até 750 | ZST.750TV |

**Recorte**

**1** Largura livre do armário LW – 254 mm
**2** Comprimento nominal NL + 12 mm

### Planificação

**Espaço necessário no armário**

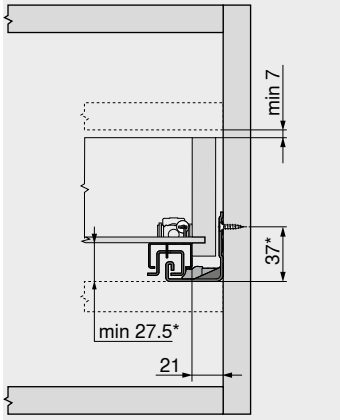


* +3 mm com estabilização lateral

**Gaveta**

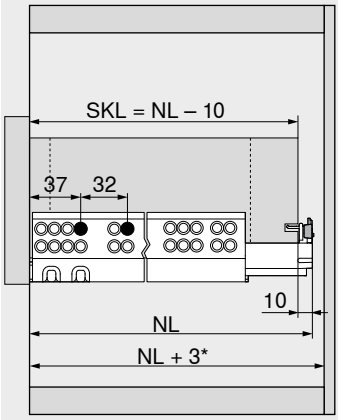


SKL Comprimento da gaveta
NL Comprimento nominal
* Adicionais +12 mm com estabilização lateral

**Espaço necessário no armário**

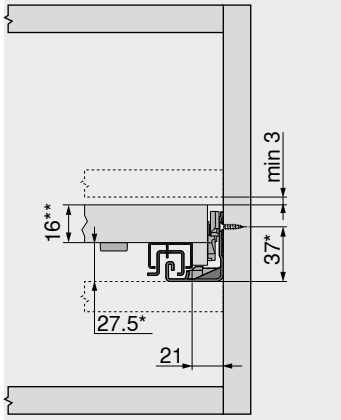


Trava para prateleiras
* +3 mm com estabilização lateral
** No mín. 25 mm em instalação do compartimento

**Prateleira extensível**

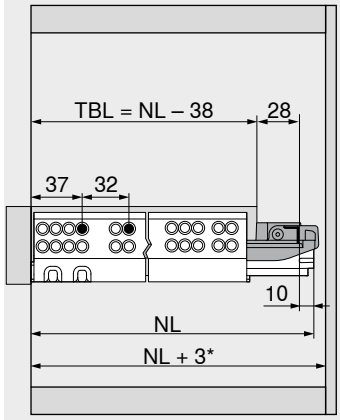


Trava para prateleiras
TBL Comprimento do fundo da prateleira
NL Comprimento nominal
* Adicionais +12 mm com estabilização lateral

## Kit estabilização lateral – Extensão parcial

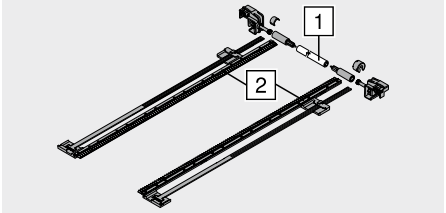


- Para cortar nas medidas exatas
- Ideal para largura de armário KB 1400 mm
- Ideal para:
  Extensão parcial **TANDEM BLUMOTION** – 550H | 551H
- Recomendamos uma estabilização lateral em extensões amplas com comprimentos nominais curtos
- Incompatível com **TIP-ON**
- Cor: RAL 7037 cinza
- Material: matéria plástica

**Informações úteis para o pedido**

| Comprimento nominal NL (mm) | Ref. |
|---|---|
| Até 410 | ZST.410TT |
| Até 650 | ZST.650TT |

**Recorte**

**1** Largura livre do armário LW – 222 mm
**2** Comprimento nominal NL + 12 mm

### Planificação

**Espaço necessário no armário**

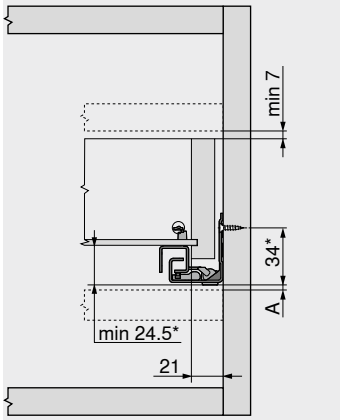


A Distância de 3 mm para intercâmbio com extensão total
* +3 mm com estabilização lateral

**Gaveta**

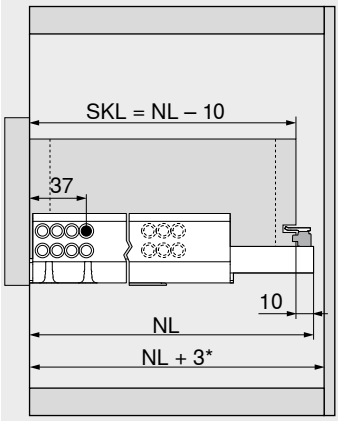


SKL Comprimento da gaveta
NL Comprimento nominal
* Adicionais +12 mm com estabilização lateral

## Reling longitudinal com suporte de parede traseira de madeira



- Cor: efeito de aço inox anodizado
- Material: alumínio

**Informações úteis para o pedido**

| Comprimento nominal NL (mm) | Ref. |
|---|---|
| 400 | ZRE.363A.ID |
| 450 | ZRE.413A.ID |
| 480 | ZRE.443A.ID |
| 500 | ZRE.463A.ID |
| 520 | ZRE.483A.ID |
| 550 | ZRE.513A.ID |
| 580 | ZRE.543A.ID |
| 600 | ZRE.563A.ID |
| 650 | ZRE.613A.ID |

**Planificação**

**Espaço necessário no armário**

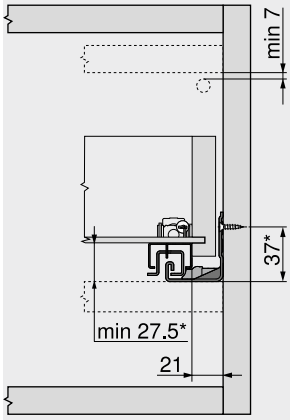


560H | 561H | 550H | 551H
* +1 mm com **TIP-ON**

**Medidas de instalação – Parede traseira**

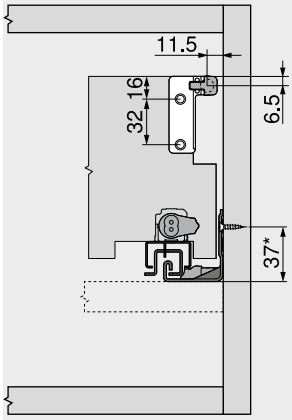


560H | 561H | 550H | 551H
* +1 mm com **TIP-ON**

**Espaço necessário no armário**

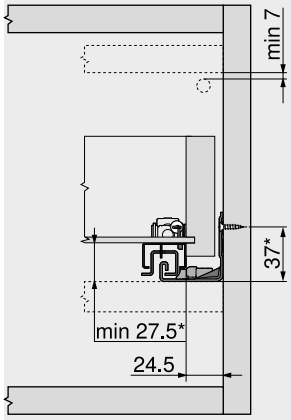


560F | 561F | 550F | 551F
* +1 mm com **TIP-ON**

**Medidas de instalação – Parede traseira**

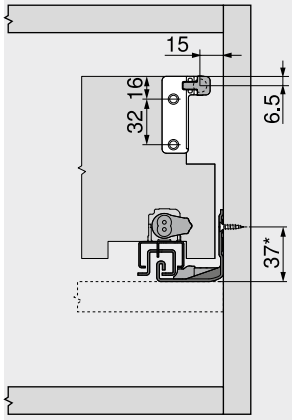


560F | 561F | 550F | 551F
* +1 mm com **TIP-ON**

## Ferragem de ajuste frontal



- Com porca em aço pré-montada
- Para gavetas prontas
- Ajuste frontal bidimensional (±2 mm)

**Informações úteis para o pedido**

| Cor | Material | Ref. |
|---|---|---|
| Natural | Matéria plástica | 295.1000 |

**Planificação**

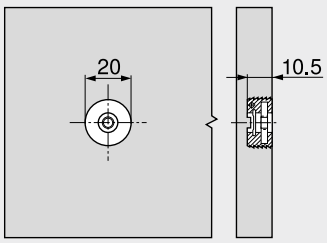


Matriz de pressão – MZM.0095 – **MINIPRESS**

**Montagem**

**Montagem, desmontagem e ajuste**

URL curto
www.blum.com/a420

## POSISTOP



- Ideal para:
  Extensão total **TANDEM BLUMOTION** – 560H | 560F
  Extensão parcial **TANDEM BLUMOTION** – 550H | 550F
- Somente para aplicações porta embutida

**Informações úteis para o pedido**

| Cor | Material | Ref. |
|---|---|---|
| RAL 7037 cinza | Matéria plástica | 298.5500 |

**Montagem, desmontagem e ajuste**

**URL curto**
**www.blum.com/a420**

## Parafuso autoatarraxante – Ø 3.5 mm

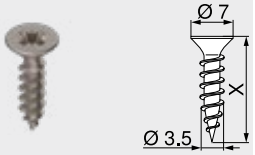


- Cor: niquelado
- Material: aço

**Informações úteis para o pedido**

| Comprimento X (mm) | Diâmetro (mm) | Ref. |
|---|---|---|
| 15.0 | Ø 3.5 | 609.1500 |
| 17.0 | | 609.1700 |

## Parafuso Euro – Ø 6.0 mm

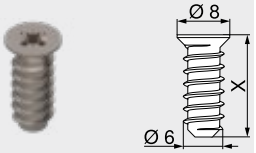


- Diâmetro de perfuração Ø 5 mm
- Cor: niquelado
- Material: aço

**Informações úteis para o pedido**

| Comprimento X (mm) | Diâmetro (mm) | Ref. |
|---|---|---|
| 10.0 | Ø 6.0 | 661.1000.HG |
| 11.5 | | 661.1150.HG |
| 13.0 | | 661.1300.HG |
| 14.5 | | 661.1450.HG |
| 20.0 | | 661.2000.HG |

## Broca de centrar



- Para a furação preliminar para parafusos autoatarraxantes Ø 3.5 mm
- Profundidade da furação até 8 mm
- Material: aço, temperado

**Informações úteis para o pedido**

| Designação | Diâmetro (mm) | Ref. |
|---|---|---|
| Broca de centrar | Ø 2.7 | M01.ZZ03.01 |
| Broca suplementar | | M01.ZZB3 |

## Amortecedor adesivo

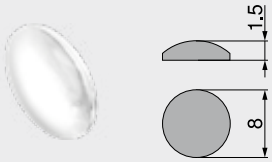


- Para amortecer ruídos
- Cor: branco natural
- Material: matéria plástica

**Informações úteis para o pedido**

| Diâmetro (mm) | Ref. |
|---|---|
| Ø 8.0 | 993.710 |

## Amortecedor para embutir

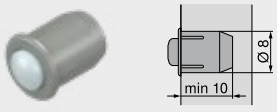


- Para amortecer ruídos
- Em 2 peças
- Cor: RAL 9006 cinza
- Material: matéria plástica

**Informações úteis para o pedido**

| Diâmetro (mm) | Ref. |
|---|---|
| Ø 8.0 | 993.706 |

## Chave Phillips



- Cabo laranja com impressão Blum
- Cor: preto/laranja
- Material: matéria plástica/aço

| Informações úteis para o pedido | | |
|---|---|---|
| **Porta-ferramentas** | **Comprimento total (mm)** | **Ref.** |
| Pozidriv PZ 2 | 210 | **303.756.1** |

## Chave de fenda



- Cabo laranja com impressão Blum
- Cor: preto/laranja
- Material: matéria plástica/aço

| Informações úteis para o pedido | | |
|---|---|---|
| **Porta-ferramentas** | **Comprimento total (mm)** | **Ref.** |
| Tamanho 1 | 200 | **314.928.1** |

**Corrediça – 560H – 30 kg**

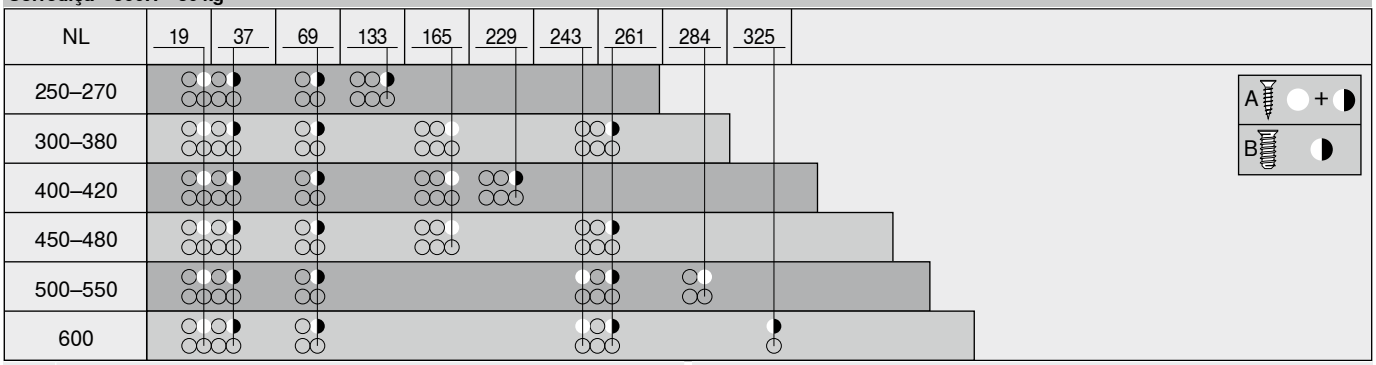


| | |
|---|---|
| NL | Comprimento nominal |
| A | Parafuso autoatarraxante Ø 4 x 15 mm |
| B | Parafuso Euro Ø 6 x 14.5 mm, ref. 661.1450.HG |

**Corrediça – 550H – 30 kg**

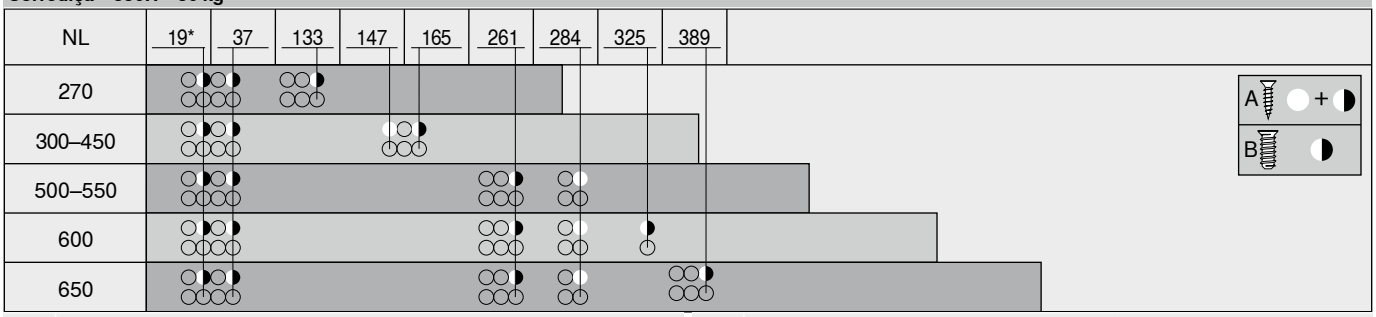


| | |
|---|---|
| NL | Comprimento nominal |
| A | Parafuso autoatarraxante Ø 4 x 15 mm |
| B | Parafuso Euro Ø 6 x 14.5 mm, ref. 661.1450.HG |
| * | Pode ser substituído por parafuso autoatarraxante Ø 4 x 15 mm |

**Corrediça – 561H – 30 kg**

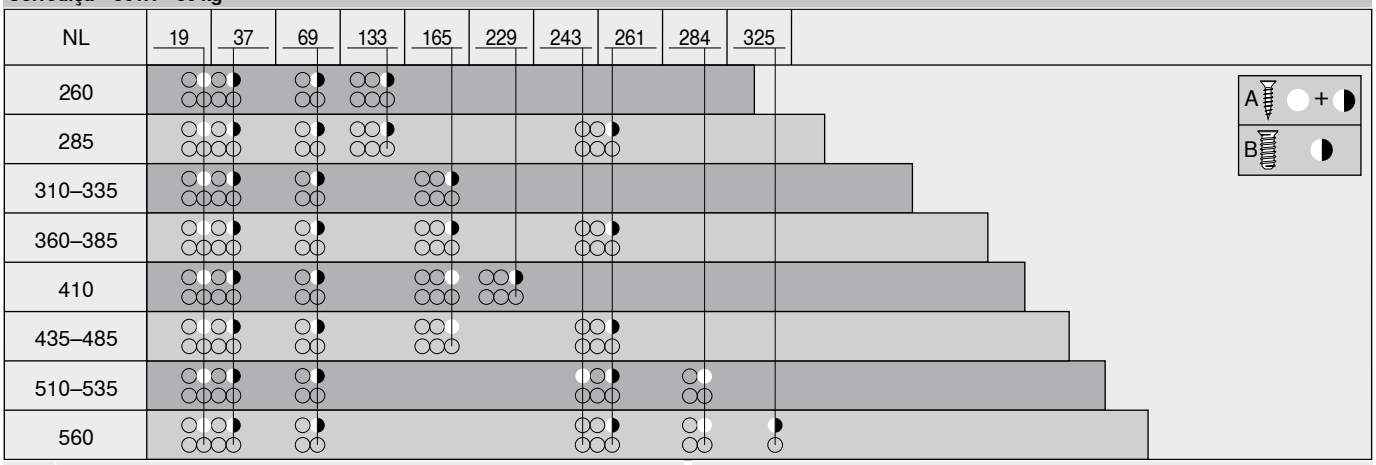


| | |
|---|---|
| NL | Comprimento nominal |
| A | Parafuso autoatarraxante Ø 4 x 15 mm |
| B | Parafuso Euro Ø 6 x 14.5 mm, ref. 661.1450.HG |

**Corrediça 551H – 30 kg**

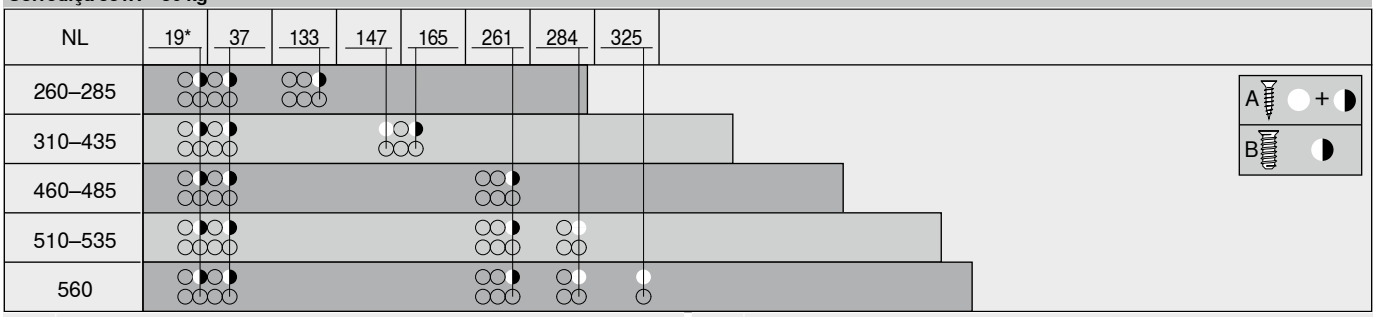


| | |
|---|---|
| NL | Comprimento nominal |
| A | Parafuso autoatarraxante Ø 4 x 15 mm |
| B | Parafuso Euro Ø 6 x 14.5 mm, ref. 661.1450.HG |
| * | Pode ser substituído por parafuso autoatarraxante Ø 4 x 15 mm |

**Corrediça – 560F – 30 kg**

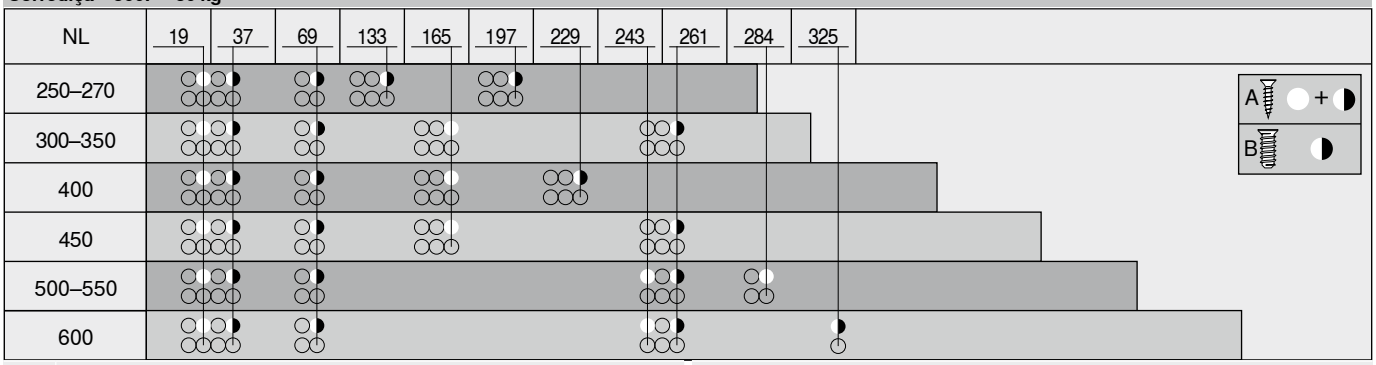


| | |
|---|---|
| NL | Comprimento nominal |
| A | Parafuso autoatarraxante Ø 4 x 15 mm |
| B | Parafuso Euro Ø 6 x 14.5 mm, ref. 661.1450.HG |

**Corrediça – 550F – 30 kg**

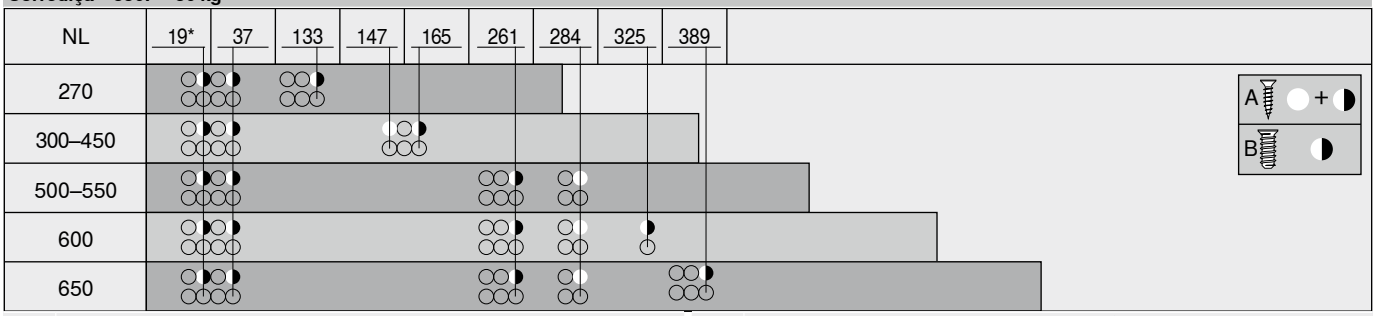


| | |
|---|---|
| NL | Comprimento nominal |
| A | Parafuso autoatarraxante Ø 4 x 15 mm |
| B | Parafuso Euro Ø 6 x 14.5 mm, ref. 661.1450.HG |
| * | Pode ser substituído por parafuso autoatarraxante Ø 4 x 15 mm |

**Corrediça – 561F – 30 kg**

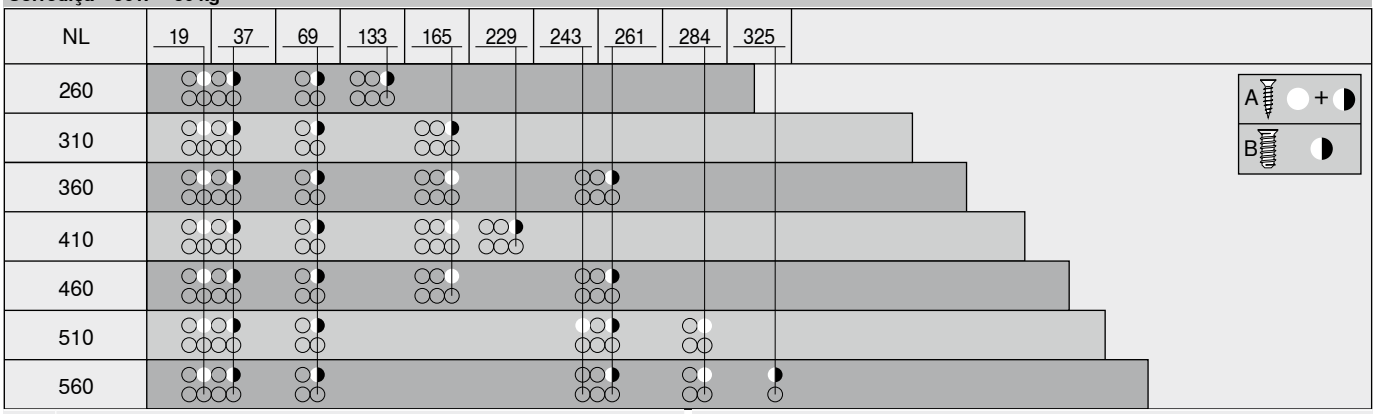


| | |
|---|---|
| NL | Comprimento nominal |
| A | Parafuso autoatarraxante Ø 4 x 15 mm |
| B | Parafuso Euro Ø 6 x 14.5 mm, ref. 661.1450.HG |

**Corrediça 551F – 30 kg**

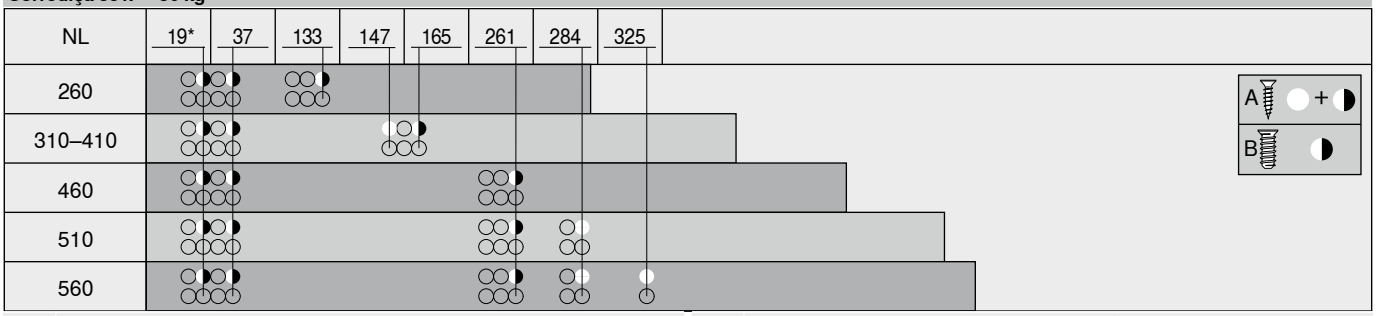


| | |
|---|---|
| NL | Comprimento nominal |
| A | Parafuso autoatarraxante Ø 4 x 15 mm |
| B | Parafuso Euro Ø 6 x 14.5 mm, ref. 661.1450.HG |
| * | Pode ser substituído por parafuso autoatarraxante Ø 4 x 15 mm |

## Maior conforto de abertura para todos os ambientes




**SERVO-DRIVE**, o sistema elétrico de auxílio de abertura, agora também para gavetas e extensões frontais em madeira. Assim, seus clientes poderão vivenciar em todos os ambientes o conforto de abertura que entusiasma. O **BLUMOTION**, que garante um fechamento leve e silencioso, completa o círculo da alta qualidade do movimento.

Basta um breve toque na frente sem puxador ou uma leve tração no puxador para que gavetas e extensões se abram como que por si sós. Como e em que posição a frente é tocada, não tem a menor importância. É indiferente se as extensões são pesadas ou leves, amplas ou estreitas – o sistema suave de auxílio permanece sempre o mesmo.

### Como pode ser tão fácil abrir e fechar





Basta um leve toque na frente para que as gavetas se abram como que por si sós. Um fechamento leve e silencioso é garantido pelo **BLUMOTION**.

### Técnica totalmente funcional – facilmente integrada



**Aplicação**
- Aplicável sem alterações em extensões **MOVENTO** | **TANDEM**



**Montagem** | **Processamento**
- Montagem do mecanismo de acionamento sem o uso de ferramentas
- Gabarito próprio para furações
- Nenhuma união rígida com o mecanismo de acionamento



**Cabeamento**
- Cabeamento simples
- Uma fonte de alimentação para toda a cozinha é suficiente para o fornecimento de energia

## Sistemas de corrediças


Imagem simbólica


Sistemas de corrediças 408
**MOVENTO** 410
**TANDEM** 430


## Aplicações


Imagem simbólica


Armário standard 464
**SPACE TOWER** 470
Armário para pia 476
Duas gavetas com frente contínua 480
Armário com diferentes profundidades de gaveta | gaveta interna 484
Armário com uma gaveta 490
Armário com frentes embutidas 494
**SERVO-DRIVE uno** para soluções fixas para a lixeira 498


## Acessórios


Imagem simbólica


Grampo de fixação do cabo 500
Cabo de sincronização 500


## Montagem, desmontagem e ajuste


Imagem simbólica


**Montagem, desmontagem e ajuste**
URL curto
www.blum.com/a450
Diretriz para máquinas 711
**Informações detalhadas para a diretriz de máquinas**
URL curto
www.blum.com/s025


**Pictogramas**

Artigos somente sob consulta

Webcode – Digitar ou clicar no configurador de produtos

## Armário standard



- Sistema elétrico de auxílio de abertura em conjunto com o **BLUMOTION** – para um fechamento leve e silencioso
- Com perfil vertical
- Nenhuma união rígida com o mecanismo de acionamento
- Extensões aplicáveis sem alterações
- Montagem do mecanismo de acionamento sem o uso de ferramentas
- Cabeamento simples
- Pouca profundidade de instalação

**Cabeamento**

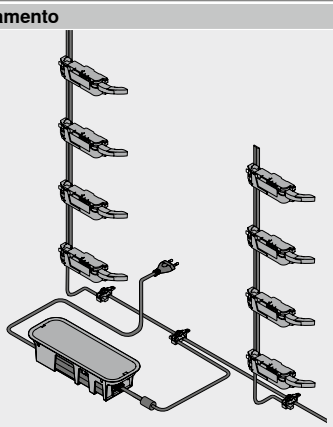

### Informações úteis para o pedido

| 1a | Amortecedor espaçador Blum | | |
|---|---|---|---|
| | **Diâmetro (mm)** | **Cor** | **Ref.** |
| | Ø 5.0 | TGR | 993.0530 |
| | Ø 8.0 | | 993.0830.01 |

| Altura frontal FH (mm) | Amortecedor espaçador Blum (pç.) |
|---|---|
| Até 300 | 2 |
| A partir de 301 | 4 |

| 2 | Perfil | | | |
|---|---|---|---|---|
| | **Comprimento (mm)**[1] | **Material** | **Cabo** | **Ref.** |
| | 650 | Alumínio | Com cabo | Z10T650AA |
| | 700 | | | Z10T700AA |
| | 710 | | | Z10T710AA |
| | 750 | | | Z10T750AA |
| | 800 | | | Z10T800AA |
| | 1170 | | Sem cabo | Z10T1170A |

**Consiste em:**
**2** 1 x Perfil
**Recorte** **2** Altura livre do armário LH – 10 mm
[1] Para cortar nas medidas exatas

| 3a | Suporte do perfil superior/inferior – Construção de travessão na horizontal | | |
|---|---|---|---|
| | **Cor** | **Material** | **Ref.** |
| | TGR | Matéria plástica | Z10D01E0.01 |

**Consiste em:**
**3a** 1 x Suporte do perfil superior/inferior

**Alternativa para 3a**

| 3b | Suporte do perfil inferior/posterior – Construção de travessão na vertical | | |
|---|---|---|---|
| | **Cor** | **Material** | **Ref.** |
| | TGR | Matéria plástica | Z10D01EA.01 |

**Consiste em:**
**3b** 1 x Suporte do perfil inferior/posterior
**–** 1 x Capa do perfil

| 9 | Mecanismo de acionamento | | |
|---|---|---|---|
| | **Cor** | **Material** | **Ref.** |
| | TGR | Matéria plástica | Z10A3000.04 |

**Consiste em:**
**9** 1 x Mecanismo de acionamento
Incl. extensão da alavanca previamente montada

| 11 | Kit cabo de distribuição SERVO-DRIVE[2] | | |
|---|---|---|---|
| | **Cor** | **Comprimento (m)**[1] | **Ref.** |
| | SZ | 8 | Z10K800AE |

**Consiste em:**
**11a** 1 x Cabo de distribuição **SERVO-DRIVE**
**11b** 5 x Ponteira de isolamento
[1] Para cortar nas medidas exatas
[2] Utilizado como cabo de distribuição, cabo do perfil e cabo de comunicação

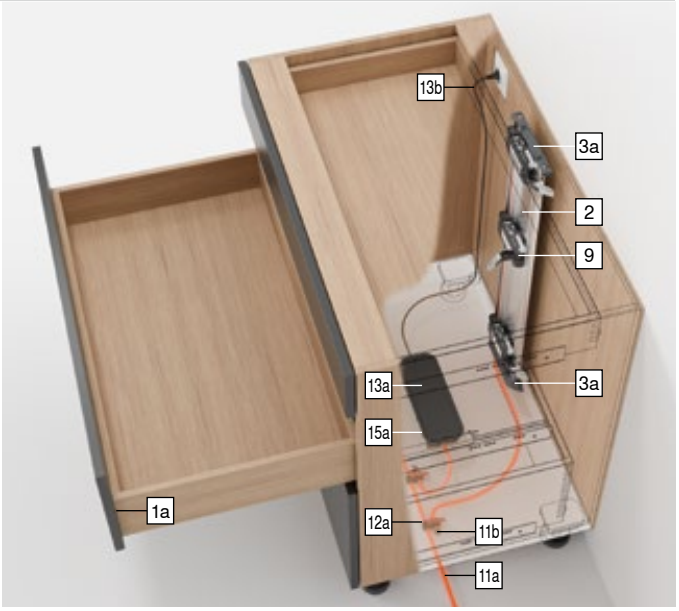


| 12 | Kit piercing de conexão | | |
|---|---|---|---|
| | **Cor** | **Material** | **Ref.** |
| | SZ | Matéria plástica | Z10V100E.01 |

**Consiste em:**
**12a** 1 x Piercing de conexão
**11b** 2 x Ponteira de isolamento

## Armário standard

### Informações úteis para o pedido

**13 Fonte de alimentação e cabo da fonte de alimentação SERVO-DRIVE[4]**

| Cor | Plugue de tomada | Mercado[1] | Pacote de idiomas[2] | Idioma[3] | Ref. |
|---|---|---|---|---|---|
| SZ | E | Europa | A | DE \| EN \| FR \| IT \| NL | Z10NE04EA |
| | | | B | DA \| EN \| FI \| NO \| SV | Z10NE04EB |
| | | | C | EL \| EN \| HR \| SL \| SR \| TR | Z10NE04EC |
| | | | D | EN \| ES \| FR \| IT \| PT | Z10NE04ED |
| | | | E | CS \| HU \| PL \| SK | Z10NE04EE |
| | | | F | BG \| ET \| LT \| LV \| RO \| RU \| UK | Z10NE04EF |
| | | | I | EN | Z10NE04EI |
| | B | GB | A | DE \| EN \| FR \| IT \| NL | Z10NE04BA |
| | | | I | EN | Z10NE04BI |
| | H | IN | | | Z10NE04HI |
| | I | IL | A | DE \| EN \| FR \| IT \| NL | Z10NE04IA |
| | K | AU | I | EN | Z10NE04KI |
| | N | CN | H | EN \| ZH \| KO | Z10NE04NH |
| | R | KR | | | Z10NE04RH |
| | S | BR | K | EN \| ES \| PT | Z10NE04SK |
| | T | TW | H | EN \| ZH \| KO | Z10NE04TH |
| | U | US \| CA | G | EN \| ES \| FR | Z10NE04UG |
| | | JP | J | JA | Z10NE04UJ |
| | Z | ZA | I | EN | Z10NE04ZI |

**Consiste em:**
**13a** 1 x Fonte de alimentação **SERVO-DRIVE**
Cabo de saída – Comprimento 2 m
Incl. instruções de montagem e operação
**13b** 1 x Cabo da fonte de alimentação
Comprimento 1.5–1.8 m, incl. plugue

[1] Nomes de mercado de acordo com ISO 3166
[2] Pacote de idiomas – Instruções de operação
[3] Designações da língua gem. ISO 639
[4] Para dois ou mais mecanismos de acionamento

**15a Suporte da fonte de alimentação – Montagem no fundo[1]**

| Cor | Material | Ref. |
|---|---|---|
| TGR | Matéria plástica | Z10NG000 |

**Consiste em:**
**15a** 1 x Suporte da fonte de alimentação – Montagem no fundo
Incl. cobertura

[1] Para fonte de alimentação **SERVO-DRIVE**

**Alternativa para 15a**

**15b Suporte da fonte de alimentação – Montagem na parede[1]**

| Cor | Material | Ref. |
|---|---|---|
| WGR | Matéria plástica | Z10NG120 |

**Consiste em:**
**15b** 1 x Suporte da fonte de alimentação – Montagem na parede

[1] Para fonte de alimentação **SERVO-DRIVE**

### Acessórios

**– Grampo de fixação do cabo[1]**

| Cor | Material | Ref. |
|---|---|---|
| WS | Matéria plástica | Z10K0009 |

**Consiste em:**
– 1 x Grampo de fixação do cabo

[1] Por ex., para fixar o cabo de distribuição **SERVO-DRIVE**

**– Cabo de sincronização[1]**

| Comprimento (mm) | Cor | Ref. |
|---|---|---|
| 80 | WS | Z10K008S |
| 500 | | Z10K050S |
| 1200 | | Z10K120S |
| 1600 | | Z10K160S |

**Consiste em:**
– 1 x Cabo de sincronização

[1] Une dois mecanismos de acionamento que devem ejetar simultaneamente

| Cor | | Cor | |
|---|---|---|---|
| SZ | Preto | WGR | Acinzentado |
| TGR | Cinza-escuro | WS | Branco |


**Sumário**

| | | | | | |
|---|---|---|---|---|---|
| Sinopse | 463 | Diretriz para máquinas | 711 | **Montagem, desmontagem e ajuste** | |
| **MOVENTO** | 410 | Outras informações técnicas | 708 | | |
| **TANDEM** | 430 | | | | |
| Planificação – Construção de travessão na horizontal | 466 | | | URL curto | |
| Planificação – Construção de travessão na vertical | 468 | | | www.blum.com/a450 | |
| Acessórios | 500 | | | | |
| Serviços Blum | 602 | | | | |

## Armário standard

### Planificação – Construção de travessão na horizontal

**Armário**

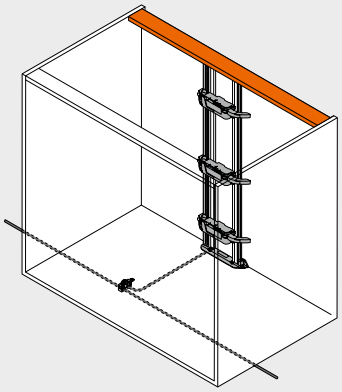

**Posição – Mecanismo de acionamento**

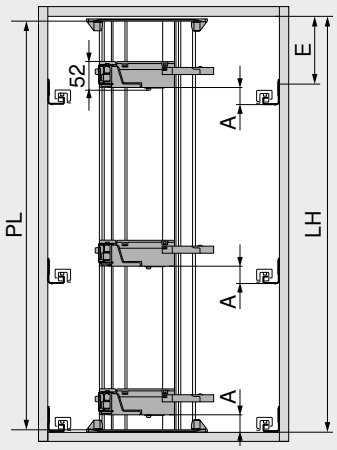


PL = LH – 10 mm
Arredondar para o próximo passo decimal mais baixo

| | |
|---|---|
| A | Distância da aresta inferior da guia do armário até a aresta inferior do mecanismo de acionamento |
| E | Distância da aresta inferior do fundo superior do armário até a posição de aparafusamento da corrediça |
| LH | Altura livre do armário |
| PL | Comprimento do perfil |

### Posição – Mecanismo de acionamento

| Sistemas de corrediças | Altura da gaveta SKH (mm) | Largura livre do armário LW (mm) | | | | | |
|---|---|---|---|---|---|---|---|
| | | 224–234 | | 235–428 | | ≥ 429 | |
| | | A (mm) | E mín. (mm) | A (mm) | E mín. (mm) | A (mm) | E mín. (mm) |
| **MOVENTO** | ≥ 79 | – | – | 60 | 74 | 35 | 49 |
| **TANDEM** | ≥ 79 | 55 | 71 | 55 | 71 | 35 | 51 |

| | | |
|---|---|---|
| A | Distância da aresta inferior da guia do armário até a aresta inferior do mecanismo de acionamento | – Impossível |
| E | Distância da aresta inferior do fundo superior do armário até a posição de aparafusamento da corrediça | |

### Fundo – Esquema de furação

**Cabeamento inferior**

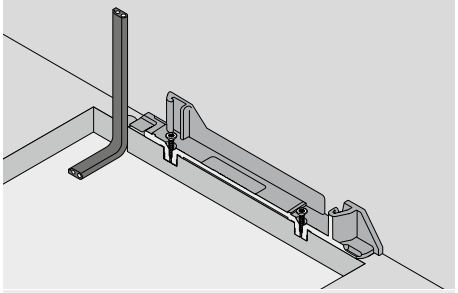

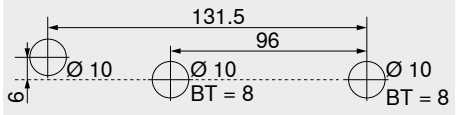


BT Profundidade de furação

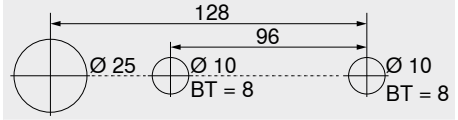


Esquema de furos alternativo – **MINIPRESS top** | **MINIPRESS**
BT Profundidade de furação

**Cabeamento posterior**

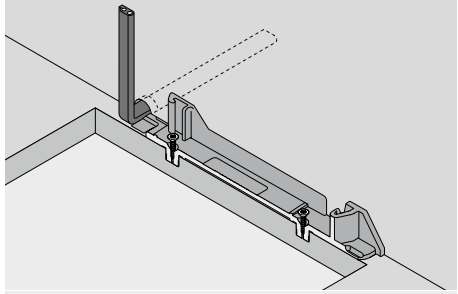

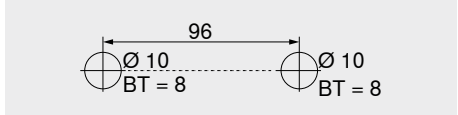


BT Profundidade de furação

### Trabalho com frentes – Posição – Amortecedor espaçador Blum

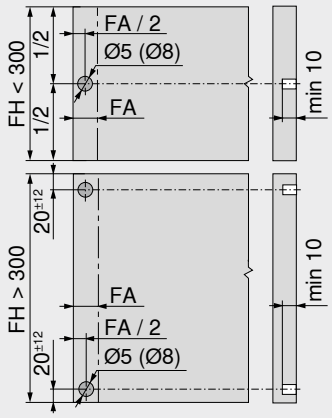


O amortecedor distanciador Blum garante o percurso necessário de liberação de 2 mm

| Altura frontal FH (mm) | Amortecedor espaçador Blum (pç.) |
|---|---|
| Até 300 | 2 |
| A partir de 301 | 4 |

| | |
|---|---|
| FA | Recobrimento frontal |
| FH | Altura frontal |

## Armário standard

### Planificação – Construção de travessão na horizontal

### Medidas de furação – Fundo | Travessão

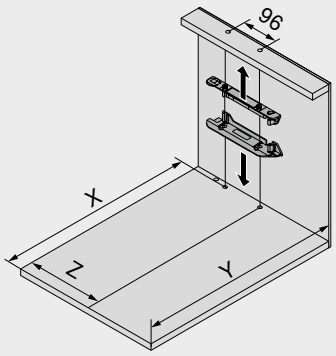


| Altura da gaveta SKH (mm) | X (mm) | Y (mm) |
|---|---|---|
| ≥ 79 | NL + 16 | NL + 30 |

| | |
|---|---|
| NL | Comprimento nominal |
| X | Posição do furo |
| Y | Espaço mínimo necessário |
| Z | Medida de inserção |

| Sistemas de corrediças | Altura da gaveta SKH (mm) | Largura livre do armário LW (mm) | | | | | | | |
|---|---|---|---|---|---|---|---|---|---|
| | | 224–234 | | 235–388 | | 389–428 | | ≥ 429 | |
| | | Z (mm) | Extensão da alavanca | Z (mm) | Extensão da alavanca | Z (mm) | Extensão da alavanca | Z (mm) | Extensão da alavanca |
| **MOVENTO** | ≥ 79 | – | – | 164 | ● | 164 | ● | LW / 2 | ● |
| **TANDEM** | ≥ 79 | 164 | – | 164 | ● | LW / 2 | ● | LW / 2 | ● |

| | | | |
|---|---|---|---|
| LW | Largura livre do armário | ● | Necessário |
| Z | Medida de inserção | – | Impossível |

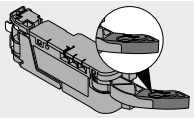

Extensão da alavanca

### Espaço necessário e margem de segurança – Suporte da fonte de alimentação

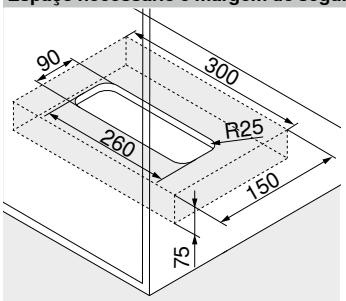


Montagem no fundo

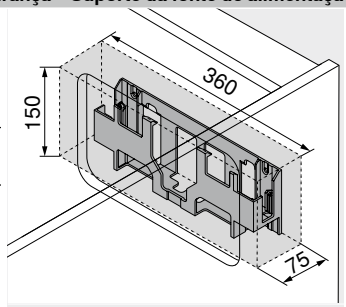


Montagem na parede

**Atenção**

Manter 30 mm de margem de segurança da aresta inferior (montagem no fundo) ou da aresta dianteira (montagem na parede) e das bordas laterais do suporte da fonte de alimentação aos elementos adjacentes!

Possibilitar a circulação do ar, caso contrário, existe o risco de superaquecimento da fonte de alimentação **SERVO-DRIVE**!

### Sumário


| | | | | | |
|---|---|---|---|---|---|
| Sinopse | 463 | Serviços Blum | 602 | **Montagem, desmontagem e ajuste** | |
| **MOVENTO** | 410 | Diretriz para máquinas | 711 | | |
| **TANDEM** | 430 | Outras informações técnicas | 708 | | |
| Informações úteis para o pedido | 464 | | | URL curto | |
| Planificação – Construção de travessão na vertical | 468 | | | www.blum.com/a450 | |
| Acessórios | 500 | | | | |

## Armário standard

### Planificação – Construção de travessão na vertical

**Armário**

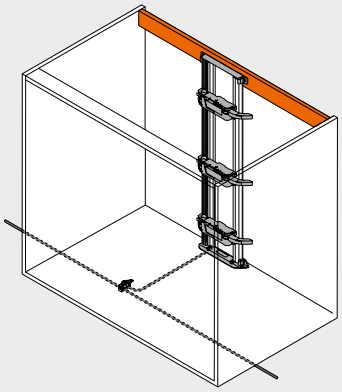

**Posição – Mecanismo de acionamento**

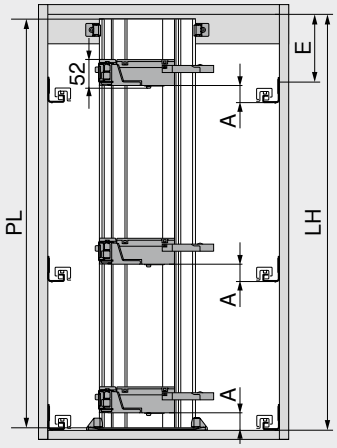


PL = LH – 10 mm
Arredondar para o próximo passo decimal mais baixo

| | |
|---|---|
| A | Distância da aresta inferior da guia do armário até a aresta inferior do mecanismo de acionamento |
| E | Distância da aresta inferior do fundo superior do armário até a posição de aparafusamento da corrediça |
| LH | Altura livre do armário |
| PL | Comprimento do perfil |

### Posição – Mecanismo de acionamento

| Sistemas de corrediças | Altura da gaveta SKH (mm) | Largura livre do armário LW (mm) | | | | | |
|---|---|---|---|---|---|---|---|
| | | 224–234 | | 235–428 | | ≥ 429 | |
| | | A (mm) | E mín. (mm) | A (mm) | E mín. (mm) | A (mm) | E mín. (mm) |
| **MOVENTO** | ≥ 79 | – | – | 60 | 84 | 35 | 54 |
| **TANDEM** | ≥ 79 | 55 | 81 | 55 | 81 | 35 | 61 |

| | | |
|---|---|---|
| A | Distância da aresta inferior da guia do armário até a aresta inferior do mecanismo de acionamento | – Impossível |
| E | Distância da aresta inferior do fundo superior do armário até a posição de aparafusamento da corrediça | |

### Fundo – Esquema de furação

**Cabeamento inferior**

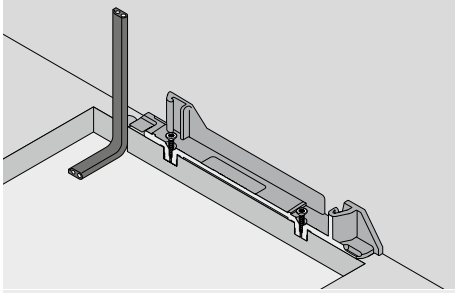

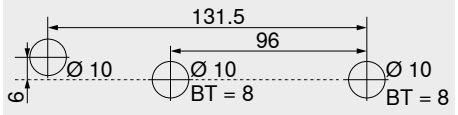


BT Profundidade de furação

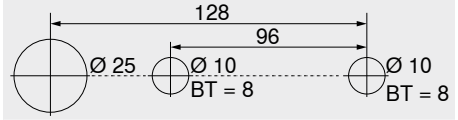


Esquema de furos alternativo – **MINIPRESS top** | **MINIPRESS**
BT Profundidade de furação

**Cabeamento posterior**

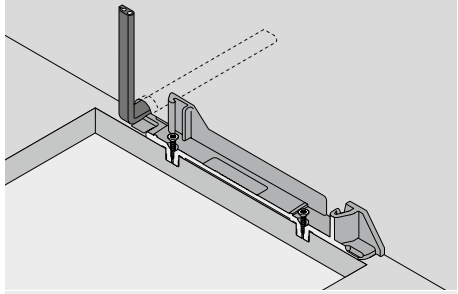

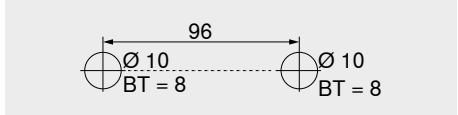


BT Profundidade de furação

### Trabalho com frentes – Posição – Amortecedor espaçador Blum

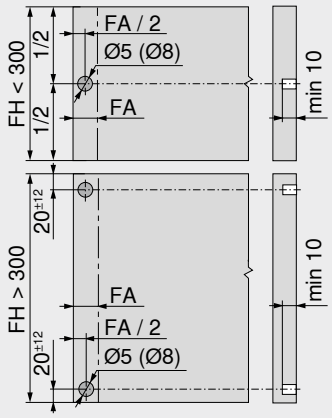


O amortecedor distanciador Blum garante o percurso necessário de liberação de 2 mm

| Altura frontal FH (mm) | Amortecedor espaçador Blum (pç.) |
|---|---|
| Até 300 | 2 |
| A partir de 301 | 4 |

| | |
|---|---|
| FA | Recobrimento frontal |
| FH | Altura frontal |

## Armário standard

### Planificação – Construção de travessão na vertical

### Medidas de furação – Fundo | Travessão

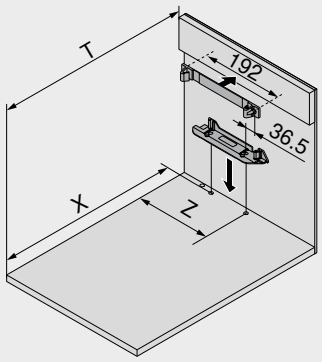


| Altura da gaveta SKH (mm) | X (mm) | T (mm) |
|---|---|---|
| ≥ 79 | NL + 16 | NL + 31 |

| | |
|---|---|
| NL | Comprimento nominal |
| X | Posição do furo |
| T | Posição – Aresta dianteira–travessão |
| Z | Medida de inserção |

| Sistemas de corrediças | Altura da gaveta SKH (mm) | Largura livre do armário LW (mm) | | | | | | | |
|---|---|---|---|---|---|---|---|---|---|
| | | 224–234 | | 235–388 | | 389–428 | | ≥ 429 | |
| | | Z (mm) | Extensão da alavanca | Z (mm) | Extensão da alavanca | Z (mm) | Extensão da alavanca | Z (mm) | Extensão da alavanca |
| **MOVENTO** | ≥ 79 | – | – | 164 | ● | 164 | ● | LW / 2 | ● |
| **TANDEM** | ≥ 79 | 164 | – | 164 | ● | LW / 2 | ● | LW / 2 | ● |

| | | | |
|---|---|---|---|
| LW | Largura livre do armário | ● | Necessário |
| Z | Medida de inserção | – | Impossível |

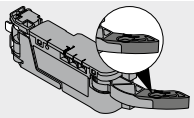

Extensão da alavanca

### Espaço necessário e margem de segurança – Suporte da fonte de alimentação

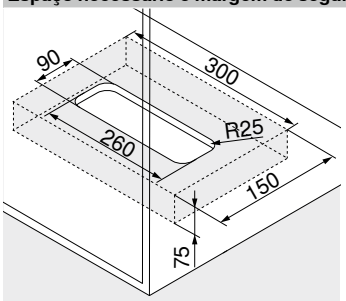


Montagem no fundo

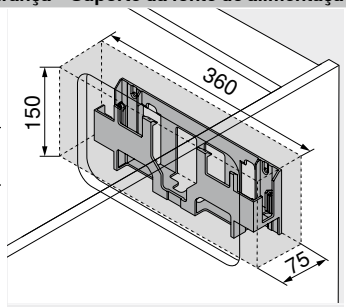


Montagem na parede

**Atenção**

Manter 30 mm de margem de segurança da aresta inferior (montagem no fundo) ou da aresta dianteira (montagem na parede) e das bordas laterais do suporte da fonte de alimentação aos elementos adjacentes!

Possibilitar a circulação do ar, caso contrário, existe o risco de superaquecimento da fonte de alimentação **SERVO-DRIVE**!

### Sumário


| | | | | | |
|---|---|---|---|---|---|
| Sinopse | 463 | Serviços Blum | 602 | **Montagem, desmontagem e ajuste** | |
| **MOVENTO** | 410 | Diretriz para máquinas | 711 | | |
| **TANDEM** | 430 | Outras informações técnicas | 708 | | |
| Informações úteis para o pedido | 464 | | | URL curto | |
| Planificação – Construção de travessão na horizontal | 466 | | | www.blum.com/a450 | |
| Acessórios | 500 | | | | |

## SPACE TOWER



- Sistema elétrico de auxílio de abertura em conjunto com o **BLUMOTION** – para um fechamento leve e silencioso
- Com perfil vertical
- Nenhuma união rígida com o mecanismo de acionamento
- Extensões aplicáveis sem alterações
- Montagem do mecanismo de acionamento sem o uso de ferramentas
- Cabeamento simples
- Pouca profundidade de instalação

**Cabeamento**

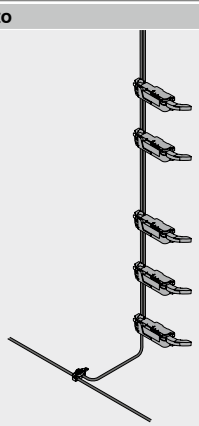

### Informações úteis para o pedido

**2 Perfil**

| Comprimento (mm)[1] | Material | Cabo | Ref. |
|---|---|---|---|
| 650 | Alumínio | Com cabo | Z10T650AA |
| 700 | | | Z10T700AA |
| 710 | | | Z10T710AA |
| 750 | | | Z10T750AA |
| 800 | | | Z10T800AA |
| 1170 | | Sem cabo | Z10T1170A |

**Consiste em:**
**2** 1 x Perfil
**Recorte** **2** Altura livre do armário LH – 10 mm
[1] Para cortar nas medidas exatas

**3a Suporte do perfil superior/inferior – Construção de travessão na horizontal**

| Cor | Material | Ref. |
|---|---|---|
| TGR | Matéria plástica | Z10D01E0.01 |

**Consiste em:**
**3a** 1 x Suporte do perfil superior/inferior

**Alternativa para 3a**

**3b Suporte do perfil inferior/posterior – Construção de travessão na vertical**

| Cor | Material | Ref. |
|---|---|---|
| TGR | Matéria plástica | Z10D01EA.01 |

**Consiste em:**
**3b** 1 x Suporte do perfil inferior/posterior
**–** 1 x Capa do perfil

**9 Mecanismo de acionamento**

| Cor | Material | Ref. |
|---|---|---|
| TGR | Matéria plástica | Z10A3000.04 |

**Consiste em:**
**9** 1 x Mecanismo de acionamento
Incl. extensão da alavanca previamente montada

**11 Kit cabo de distribuição SERVO-DRIVE[2]**

| Cor | Comprimento (m)[1] | Ref. |
|---|---|---|
| SZ | 8 | Z10K800AE |

**Consiste em:**
**11a** 1 x Cabo de distribuição **SERVO-DRIVE**
**11b** 5 x Ponteira de isolamento
[1] Para cortar nas medidas exatas
[2] Utilizado como cabo de distribuição, cabo do perfil e cabo de comunicação

**12 Kit piercing de conexão**

| Cor | Material | Ref. |
|---|---|---|
| SZ | Matéria plástica | Z10V100E.01 |

**Consiste em:**
**12a** 1 x Piercing de conexão
**11b** 2 x Ponteira de isolamento



## SPACE TOWER

### Informações úteis para o pedido

**13 Fonte de alimentação e cabo da fonte de alimentação SERVO-DRIVE[4]**

**Cor: SZ**

| Plugue de tomada | Mercado[1] | Pacote de idiomas[2] | Idioma[3] | Ref. |
|---|---|---|---|---|
| E | Europa | A | DE \| EN \| FR \| IT \| NL | Z10NE04EA |
| | | B | DA \| EN \| FI \| NO \| SV | Z10NE04EB |
| | | C | EL \| EN \| HR \| SL \| SR \| TR | Z10NE04EC |
| | | D | EN \| ES \| FR \| IT \| PT | Z10NE04ED |
| | | E | CS \| HU \| PL \| SK | Z10NE04EE |
| | | F | BG \| ET \| LT \| LV \| RO \| RU \| UK | Z10NE04EF |
| | | I | EN | Z10NE04EI |
| B | GB | A | DE \| EN \| FR \| IT \| NL | Z10NE04BA |
| | | I | EN | Z10NE04BI |
| H | IN | | | Z10NE04HI |
| I | IL | A | DE \| EN \| FR \| IT \| NL | Z10NE04IA |
| K | AU | I | EN | Z10NE04KI |
| N | CN | H | EN \| ZH \| KO | Z10NE04NH |
| R | KR | | | Z10NE04RH |
| S | BR | K | EN \| ES \| PT | Z10NE04SK |
| T | TW | H | EN \| ZH \| KO | Z10NE04TH |
| U | US \| CA | G | EN \| ES \| FR | Z10NE04UG |
| | JP | J | JA | Z10NE04UJ |
| Z | ZA | I | EN | Z10NE04ZI |

**Consiste em:**
**13a** 1 x Fonte de alimentação **SERVO-DRIVE**
Cabo de saída – Comprimento 2 m
Incl. instruções de montagem e operação
**13b** 1 x Cabo da fonte de alimentação
Comprimento 1.5–1.8 m, incl. plugue

[1] Nomes de mercado de acordo com ISO 3166
[2] Pacote de idiomas – Instruções de operação
[3] Designações da língua gem. ISO 639
[4] Para dois ou mais mecanismos de acionamento

**15a Suporte da fonte de alimentação – Montagem no fundo[1]**

| Cor | Material | Ref. |
|---|---|---|
| TGR | Matéria plástica | Z10NG000 |

**Consiste em:**
**15a** 1 x Suporte da fonte de alimentação – Montagem no fundo
Incl. cobertura

[1] Para fonte de alimentação **SERVO-DRIVE**

**Alternativa para 15a**

**15b Suporte da fonte de alimentação – Montagem na parede[1]**

| Cor | Material | Ref. |
|---|---|---|
| WGR | Matéria plástica | Z10NG120 |

**Consiste em:**
**15b** 1 x Suporte da fonte de alimentação – Montagem na parede

[1] Para fonte de alimentação **SERVO-DRIVE**

### Acessórios

**– Grampo de fixação do cabo[1]**

| Cor | Material | Ref. |
|---|---|---|
| WS | Matéria plástica | Z10K0009 |

**Consiste em:**
– 1 x Grampo de fixação do cabo

[1] Por ex., para fixar o cabo de distribuição **SERVO-DRIVE**

| Cor | | Cor | |
|---|---|---|---|
| SZ | Preto | WGR | Acinzentado |
| TGR | Cinza-escuro | WS | Branco |


**Sumário**

| | | | | | |
|---|---|---|---|---|---|
| Sinopse | 463 | Diretriz para máquinas | 711 | **Montagem, desmontagem e ajuste** | |
| **MOVENTO** | 410 | Outras informações técnicas | 708 | | |
| **TANDEM** | 430 | | | | |
| Planificação – Perfil superior | 472 | | | URL curto | |
| Planificação – Perfil inferior | 474 | | | www.blum.com/a450 | |
| Acessórios | 500 | | | | |
| Serviços Blum | 602 | | | | |

## SPACE TOWER

### Planificação – Perfil superior

#### Armário

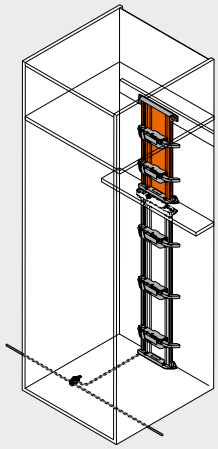

#### Posição – Mecanismo de acionamento

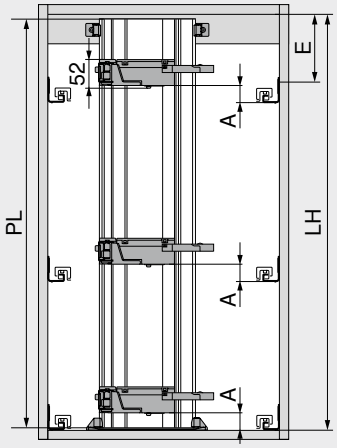


PL = LH – 10 mm
Arredondar para o próximo passo decimal mais baixo

| | |
|---|---|
| A | Distância da aresta inferior da guia do armário até a aresta inferior do mecanismo de acionamento |
| E | Distância da aresta inferior do fundo superior do armário até a posição de aparafusamento da guia do armário |
| LH | Altura livre do armário |
| PL | Comprimento do perfil |

### Posição – Mecanismo de acionamento

| Sistemas de corrediças | Altura da gaveta SKH (mm) | Largura livre do armário LW (mm) | | | | | |
|---|---|---|---|---|---|---|---|
| | | 224–234 | | 235–428 | | ≥ 429 | |
| | | A (mm) | E mín. (mm) | A (mm) | E mín. (mm) | A (mm) | E mín. (mm) |
| **MOVENTO** | ≥ 79 | – | – | 60 | 74 | 35 | 49 |
| **TANDEM** | ≥ 79 | 55 | 71 | 55 | 71 | 35 | 51 |

| | | |
|---|---|---|
| A | Distância da aresta inferior da guia do armário até a aresta inferior do mecanismo de acionamento | – Impossível |
| E | Distância da aresta inferior do fundo superior do armário até a posição de aparafusamento da corrediça | |

### Fundo – Esquema de furação

#### Cabeamento inferior

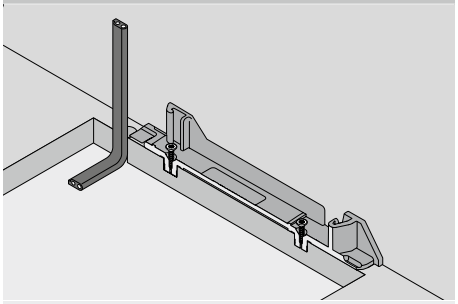

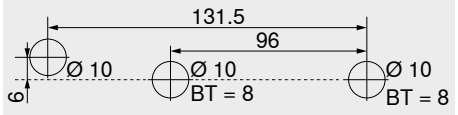


BT Profundidade de furação

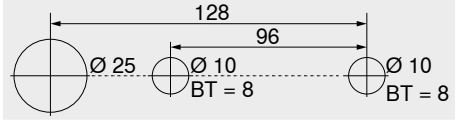


Esquema de furos alternativo – **MINIPRESS top** | **MINIPRESS**
BT Profundidade de furação

#### Cabeamento posterior

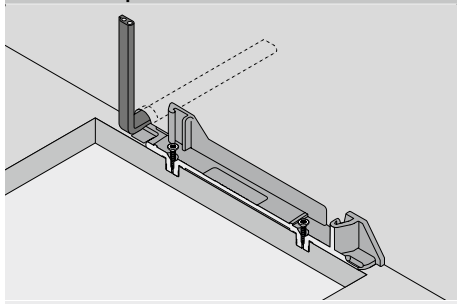

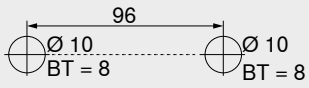


BT Profundidade de furação

## SPACE TOWER

### Planificação – Perfil superior

### Medidas de furação – Fundo | Travessão

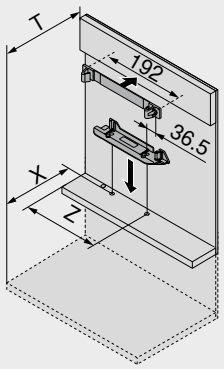


| Altura da gaveta SKH (mm) | X (mm) | T (mm) |
|---|---|---|
| ≥ 79 | NL + 16 | NL + 31 |

| | |
|---|---|
| NL | Comprimento nominal |
| X | Posição do furo |
| T | Posição – Aresta dianteira–travessão |
| Z | Medida de inserção |

| Sistemas de corrediças | Altura da gaveta SKH (mm) | Largura livre do armário LW (mm) | | | | | | | |
|---|---|---|---|---|---|---|---|---|---|
| | | 224–234 | | 235–388 | | 389–428 | | ≥ 429 | |
| | | Z (mm) | Extensão da alavanca | Z (mm) | Extensão da alavanca | Z (mm) | Extensão da alavanca | Z (mm) | Extensão da alavanca |
| **MOVENTO** | ≥ 79 | – | – | 164 | ● | 164 | ● | LW / 2 | ● |
| **TANDEM** | ≥ 79 | 164 | – | 164 | ● | LW / 2 | ● | LW / 2 | ● |

| | | | |
|---|---|---|---|
| LW | Largura livre do armário | ● | Necessário |
| Z | Medida de inserção | – | Impossível |

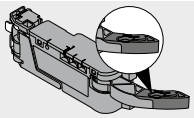

Extensão da alavanca

### Espaço necessário e margem de segurança – Suporte da fonte de alimentação

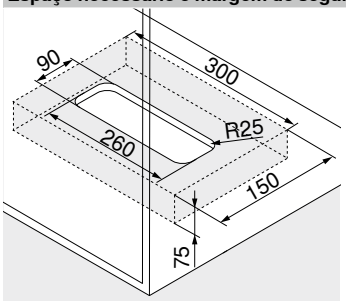


Montagem no fundo

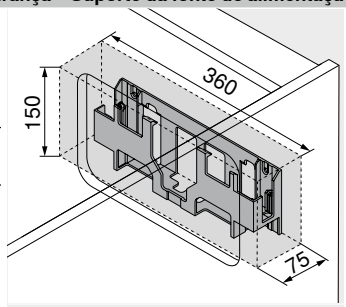


Montagem na parede

**Atenção**

Manter 30 mm de margem de segurança da aresta inferior (montagem no fundo) ou da aresta dianteira (montagem na parede) e das bordas laterais do suporte da fonte de alimentação aos elementos adjacentes!

Possibilitar a circulação do ar, caso contrário, existe o risco de superaquecimento da fonte de alimentação **SERVO-DRIVE**!

**Sumário**


| | | | | | |
|---|---|---|---|---|---|
| Sinopse | 463 | Serviços Blum | 602 | **Montagem, desmontagem e ajuste** | |
| **MOVENTO** | 410 | Diretriz para máquinas | 711 | | |
| **TANDEM** | 430 | Outras informações técnicas | 708 | | |
| Informações úteis para o pedido | 470 | | | URL curto | |
| Planificação – Perfil inferior | 474 | | | www.blum.com/a450 | |
| Acessórios | 500 | | | | |

## SPACE TOWER

### Planificação – Perfil inferior

**Armário**

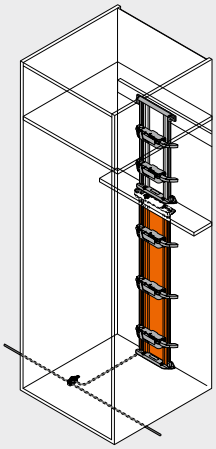

**Posição – Mecanismo de acionamento**

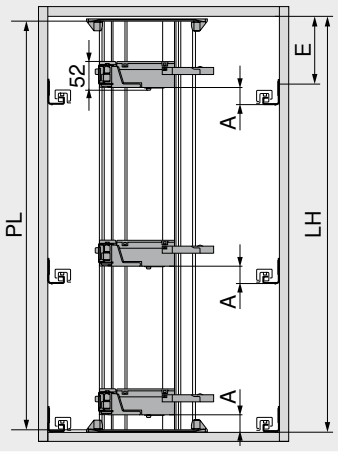


PL = LH – 10 mm
Arredondar para o próximo passo decimal mais baixo

| | |
|---|---|
| A | Distância da aresta inferior da guia do armário até a aresta inferior do mecanismo de acionamento |
| E | Distância da aresta inferior do fundo superior do armário até a posição de aparafusamento da guia do armário |
| LH | Altura livre do armário |
| PL | Comprimento do perfil |

### Posição – Mecanismo de acionamento

| Sistemas de corrediças | Altura da gaveta SKH (mm) | Largura livre do armário LW (mm) | | | | | |
|---|---|---|---|---|---|---|---|
| | | 224–234 | | 235–428 | | ≥ 429 | |
| | | A (mm) | E mín. (mm) | A (mm) | E mín. (mm) | A (mm) | E mín. (mm) |
| **MOVENTO** | ≥ 79 | – | – | 60 | 74 | 35 | 49 |
| **TANDEM** | ≥ 79 | 55 | 71 | 55 | 71 | 35 | 51 |

| | | |
|---|---|---|
| A | Distância da aresta inferior da guia do armário até a aresta inferior do mecanismo de acionamento | – Impossível |
| E | Distância da aresta inferior do fundo superior do armário até a posição de aparafusamento da corrediça | |

### Fundo – Esquema de furação

**Cabeamento inferior**

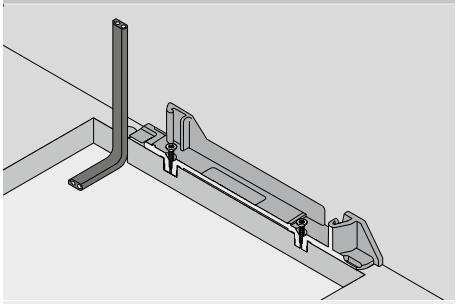

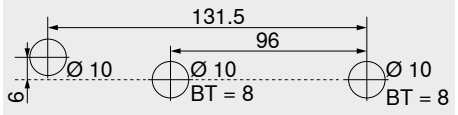


BT Profundidade de furação

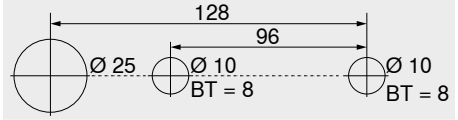


Esquema de furos alternativo – **MINIPRESS top** | **MINIPRESS**
BT Profundidade de furação

**Cabeamento posterior**

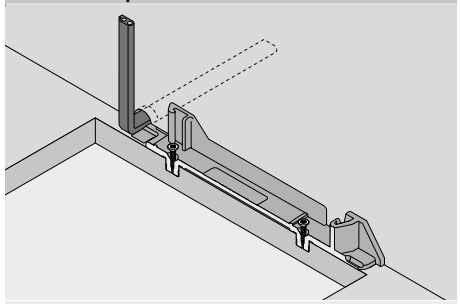

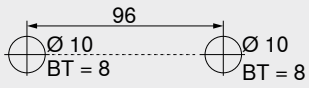


BT Profundidade de furação

## SPACE TOWER

### Planificação – Perfil inferior

### Medidas de furação – Fundo | Travessão

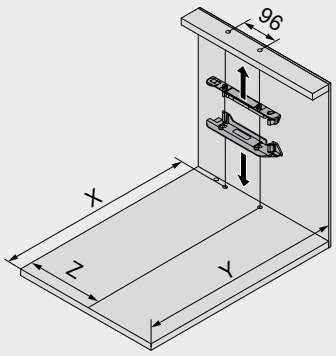


| Altura da gaveta SKH (mm) | X (mm) | Y (mm) |
|---|---|---|
| ≥ 79 | NL + 16 | NL + 30 |

| | |
|---|---|
| NL | Comprimento nominal |
| X | Posição do furo |
| Y | Espaço mínimo necessário |
| Z | Medida de inserção |

| Sistemas de corrediças | Altura da gaveta SKH (mm) | Largura livre do armário LW (mm) | | | | | | | |
|---|---|---|---|---|---|---|---|---|---|
| | | 224–234 | | 235–388 | | 389–428 | | ≥ 429 | |
| | | Z (mm) | Extensão da alavanca | Z (mm) | Extensão da alavanca | Z (mm) | Extensão da alavanca | Z (mm) | Extensão da alavanca |
| **MOVENTO** | ≥ 79 | – | – | 164 | ● | 164 | ● | LW / 2 | ● |
| **TANDEM** | ≥ 79 | 164 | – | 164 | ● | LW / 2 | ● | LW / 2 | ● |

| | | | |
|---|---|---|---|
| LW | Largura livre do armário | ● | Necessário |
| Z | Medida de inserção | – | Impossível |

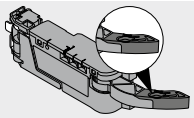

Extensão da alavanca

### Espaço necessário e margem de segurança – Suporte da fonte de alimentação

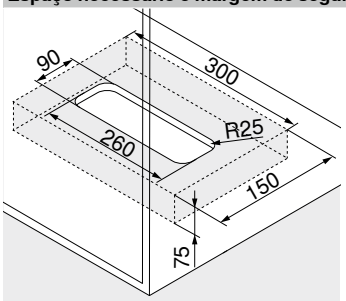


Montagem no fundo

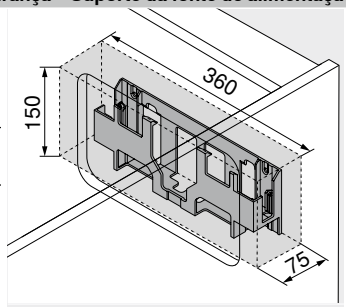


Montagem na parede

**Atenção**

Manter 30 mm de margem de segurança da aresta inferior (montagem no fundo) ou da aresta dianteira (montagem na parede) e das bordas laterais do suporte da fonte de alimentação aos elementos adjacentes!

Possibilitar a circulação do ar, caso contrário, existe o risco de superaquecimento da fonte de alimentação **SERVO-DRIVE**!

### Sumário


| | | | | | |
|---|---|---|---|---|---|
| Sinopse | 463 | Serviços Blum | 602 | **Montagem, desmontagem e ajuste** | |
| **MOVENTO** | 410 | Diretriz para máquinas | 711 | | |
| **TANDEM** | 430 | Outras informações técnicas | 708 | | |
| Informações úteis para o pedido | 470 | | | URL curto | |
| Planificação – Perfil superior | 472 | | | www.blum.com/a450 | |
| Acessórios | 500 | | | | |

## Armário para pia

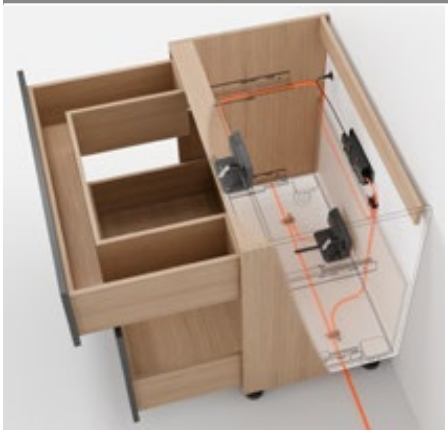

- Sistema elétrico de auxílio de abertura em conjunto com o **BLUMOTION** – para um fechamento leve e silencioso
- Com cantoneira
- Nenhuma união rígida com o mecanismo de acionamento
- Extensões aplicáveis sem alterações
- Montagem rápida das peças pré-montadas

**Cabeamento**

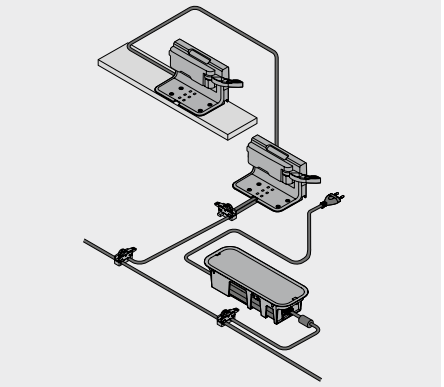

### Informações úteis para o pedido

| 1a | Amortecedor espaçador Blum | | |
|---|---|---|---|
| | **Diâmetro (mm)** | **Cor** | **Ref.** |
|  | Ø 5.0 | TGR | 993.0530 |
|  | Ø 8.0 | | 993.0830.01 |

| Altura frontal FH (mm) | Amortecedor espaçador Blum (pç.) |
|---|---|
| Até 300 | 2 |
| A partir de 301 | 4 |

| 5 | Cantoneira 1 mec. | | |
|---|---|---|---|
| | **Cor** | **Material** | **Ref.** |
|  | TGR | Matéria plástica | Z10D0311 |

**Consiste em:**
**5** 1 x Cantoneira 1 mec.

| 9 | Mecanismo de acionamento | | |
|---|---|---|---|
| | **Cor** | **Material** | **Ref.** |
|  | TGR | Matéria plástica | Z10A3000.04 |

**Consiste em:**
**9** 1 x Mecanismo de acionamento
Incl. extensão da alavanca previamente montada

| 9a | Proteção contra gotejamento de água | | |
|---|---|---|---|
| | **Cor** | **Material** | **Ref.** |
|  | TGR | Matéria plástica | Z10D0316 |

**Consiste em:**
**9a** 1 x Proteção contra gotejamento de água

| 11 | Kit cabo de distribuição SERVO-DRIVE[2] | | |
|---|---|---|---|
| | **Cor** | **Comprimento (m)[1]** | **Ref.** |
|  | SZ | 8 | Z10K800AE |

**Consiste em:**
**11a** 1 x Cabo de distribuição **SERVO-DRIVE**
**11b** 5 x Ponteira de isolamento
[1] Para cortar nas medidas exatas
[2] Utilizado como cabo de distribuição, cabo do perfil e cabo de comunicação

| 12 | Kit piercing de conexão | | |
|---|---|---|---|
| | **Cor** | **Material** | **Ref.** |
|  | SZ | Matéria plástica | Z10V100E.01 |

**Consiste em:**
**12a** 1 x Piercing de conexão
**11b** 2 x Ponteira de isolamento

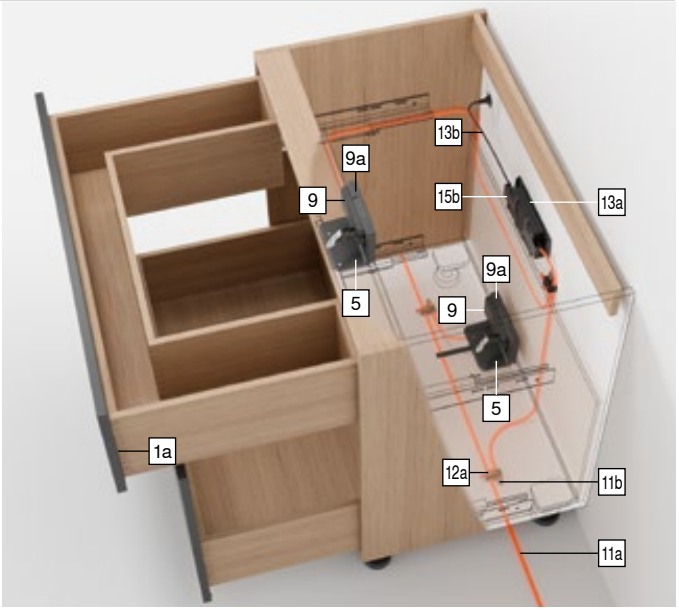

## Armário para pia

### Informações úteis para o pedido

| 13 | | Fonte de alimentação e cabo da fonte de alimentação SERVO-DRIVE[4] | | | | |
|---|---|---|---|---|---|---|
| | | Cor | | | SZ | |
| | | Plugue de tomada | Mercado[1] | Pacote de idiomas[2] | Idioma[3] | Ref. |
|  | | E | Europa | A | DE \| EN \| FR \| IT \| NL | Z10NE04EA |
| | | | | B | DA \| EN \| FI \| NO \| SV | Z10NE04EB |
| | | | | C | EL \| EN \| HR \| SL \| SR \| TR | Z10NE04EC |
| | | | | D | EN \| ES \| FR \| IT \| PT | Z10NE04ED |
| | | | | E | CS \| HU \| PL \| SK | Z10NE04EE |
| | | | | F | BG \| ET \| LT \| LV \| RO \| RU \| UK | Z10NE04EF |
| | | | | I | EN | Z10NE04EI |
| | | B | GB | A | DE \| EN \| FR \| IT \| NL | Z10NE04BA |
| | | | | I | EN | Z10NE04BI |
| | | H | IN | | | Z10NE04HI |
| | | I | IL | A | DE \| EN \| FR \| IT \| NL | Z10NE04IA |
| | | K | AU | I | EN | Z10NE04KI |
| | | N | CN | H | EN \| ZH \| KO | Z10NE04NH |
| | | R | KR | | | Z10NE04RH |
| | | S | BR | K | EN \| ES \| PT | Z10NE04SK |
| | | T | TW | H | EN \| ZH \| KO | Z10NE04TH |
| | | U | US \| CA | G | EN \| ES \| FR | Z10NE04UG |
| | | | JP | J | JA | Z10NE04UJ |
| | | Z | ZA | I | EN | Z10NE04ZI |

**Consiste em:**

**13a** 1 x Fonte de alimentação **SERVO-DRIVE**
Cabo de saída – Comprimento 2 m
Incl. instruções de montagem e operação

**13b** 1 x Cabo da fonte de alimentação
Comprimento 1.5–1.8 m, incl. plugue

[1] Nomes de mercado de acordo com ISO 3166
[2] Pacote de idiomas – Instruções de operação
[3] Designações da língua gem. ISO 639
[4] Para dois ou mais mecanismos de acionamento

| 15a | Suporte da fonte de alimentação – Montagem no fundo[1] | | |
|---|---|---|---|
| | Cor | Material | Ref. |
|  | TGR | Matéria plástica | Z10NG000 |

**Consiste em:**

**15a** 1 x Suporte da fonte de alimentação – Montagem no fundo
Incl. cobertura

[1] Para fonte de alimentação **SERVO-DRIVE**

**Alternativa para 15a**

| 15b | Suporte da fonte de alimentação – Montagem na parede[1] | | |
|---|---|---|---|
| | Cor | Material | Ref. |
|  | WGR | Matéria plástica | Z10NG120 |

**Consiste em:**

**15b** 1 x Suporte da fonte de alimentação – Montagem na parede

[1] Para fonte de alimentação **SERVO-DRIVE**

### Acessórios

| – | Grampo de fixação do cabo[1] | | |
|---|---|---|---|
| | Cor | Material | Ref. |
|  | WS | Matéria plástica | Z10K0009 |

**Consiste em:**

– 1 x Grampo de fixação do cabo

[1] Por ex., para fixar o cabo de distribuição **SERVO-DRIVE**

| Cor | | Cor | |
|---|---|---|---|
| SZ | Preto | WGR | Acinzentado |
| TGR | Cinza-escuro | WS | Branco |


**Sumário**

| | | | | | |
|---|---|---|---|---|---|
| Sinopse | 463 | Outras informações técnicas | 708 | **Montagem, desmontagem e ajuste** | |
| **MOVENTO** | 410 | | | | |
| **TANDEM** | 430 | | | URL curto | |
| Planificação | 478 | | | www.blum.com/a450 | |
| Acessórios | 500 | | | | |
| Serviços Blum | 602 | | | | |
| Diretriz para máquinas | 711 | | | | |

## Armário para pia

### Planificação

#### Armário

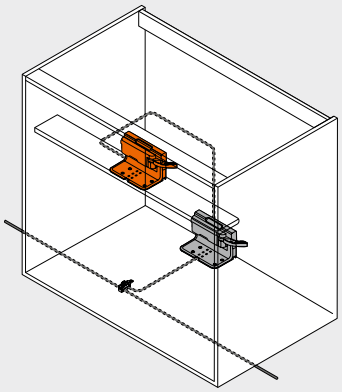

#### Travessão transversal – Cantoneira 1 mec.

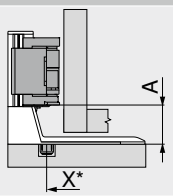


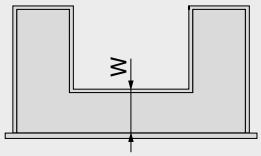


| | |
|---|---|
| Peça intermediária | |
| A | Distância da aresta inferior da cantoneira até a aresta inferior do mecanismo de acionamento |
| X | Posição do furo |
| * | Medida da aresta dianteira do armário |

| | |
|---|---|
| W | Distância da aresta dianteira do fundo da gaveta, incluindo peça intermediária Mín. 100 mm |

| Sistemas de corrediças | Altura da gaveta SKH (mm) | A (mm) |
|---|---|---|
| **MOVENTO** | ≥ 79 | 35 |
| **TANDEM** | ≥ 79 | 35 |

A Distância da aresta inferior da cantoneira até a aresta inferior do mecanismo de acionamento

### Travessão transversal – Cantoneira 1 mec.

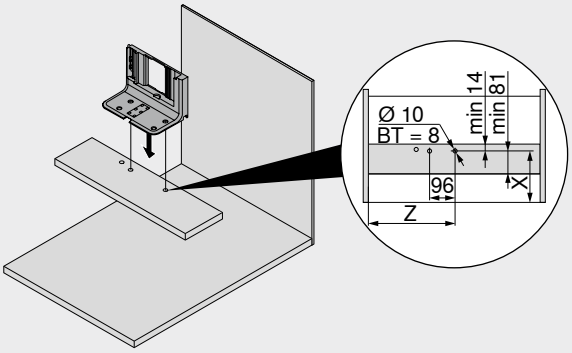


| Sistemas de corrediças | Altura da gaveta SKH (mm) | Largura livre do armário LW (mm) ≥ 429 | |
|---|---|---|---|
| | | X (mm) | Z (mm) |
| **MOVENTO** | ≥ 79 | W + 24 | LW / 2 |
| **TANDEM** | ≥ 79 | W + 24 | LW / 2 |

| | |
|---|---|
| BT | Profundidade de furação |
| LW | Largura livre do armário |
| W | Distância da aresta dianteira do fundo da gaveta até a peça intermediária |
| X | Posição do furo |
| Z | Medida de inserção |

### Fundo – Esquema de furação

#### Cabeamento inferior

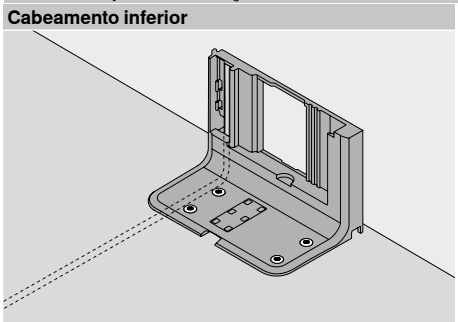

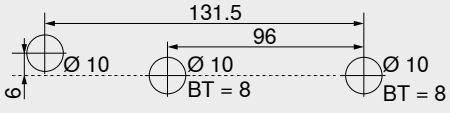


BT Profundidade de furação

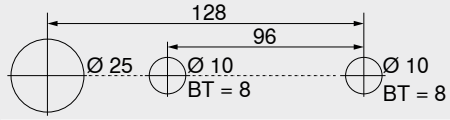


Esquema de furos alternativo – **MINIPRESS top** | **MINIPRESS**

BT Profundidade de furação

### Trabalho com frentes – Posição – Amortecedor espaçador Blum

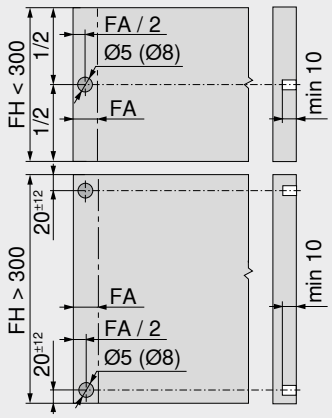


O amortecedor distanciador Blum garante o percurso necessário de liberação de 2 mm

| Altura frontal FH (mm) | Amortecedor espaçador Blum (pç.) |
|---|---|
| Até 300 | 2 |
| A partir de 301 | 4 |

FA Recobrimento frontal

FH Altura frontal

## Armário para pia

### Planificação

#### Armário

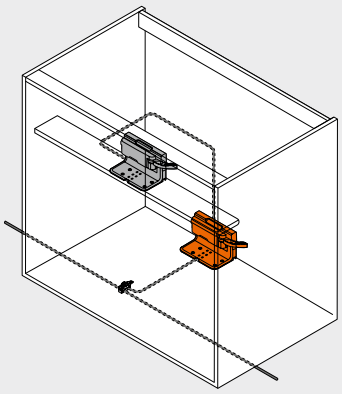

#### Fundo – Cantoneira 1 mec.

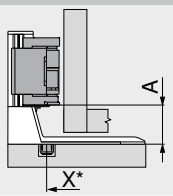


| | |
|---|---|
| A | Distância da aresta inferior da cantoneira até a aresta inferior do mecanismo de acionamento |
| X | Posição do furo |
| * | Medida da aresta dianteira do armário |

| Sistemas de corrediças | Altura da gaveta SKH (mm) | Largura livre do armário LW (mm) |
|---|---|---|
| | | ≥ 429 |
| | | A (mm) |
| MOVENTO | ≥ 79 | 35 |
| TANDEM | ≥ 79 | 35 |

A Distância da aresta inferior da cantoneira até a aresta inferior do mecanismo de acionamento
LW Largura livre do armário

#### Fundo – Cantoneira 1 mec.

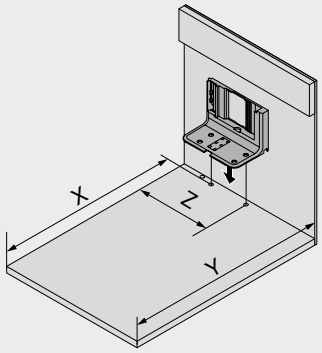


| Altura da gaveta SKH (mm) | X (mm) | Y (mm) | Z (mm) |
|---|---|---|---|
| ≥ 79 | NL + 16 | NL + 30 | LW / 2 |

LW Largura livre do armário
NL Comprimento nominal
X Posição do furo
Y Espaço mínimo necessário
Z Medida de inserção

#### Espaço necessário e margem de segurança – Suporte da fonte de alimentação

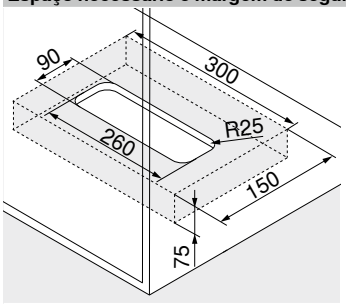


Montagem no fundo

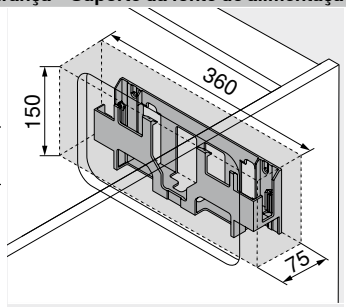


Montagem na parede

**Atenção**

Manter 30 mm de margem de segurança da aresta inferior (montagem no fundo) ou da aresta dianteira (montagem na parede) e das bordas laterais do suporte da fonte de alimentação aos elementos adjacentes!

Possibilitar a circulação do ar, caso contrário, existe o risco de superaquecimento da fonte de alimentação **SERVO-DRIVE**!

### Sumário


| | | | | | |
|---|---|---|---|---|---|
| Sinopse | 463 | Diretriz para máquinas | 711 | **Montagem, desmontagem e ajuste** | |
| **MOVENTO** | 410 | Outras informações técnicas | 708 | | |
| **TANDEM** | 430 | | | URL curto | |
| Informações úteis para o pedido | 476 | | | www.blum.com/a450 | |
| Acessórios | 500 | | | | |
| Serviços Blum | 602 | | | | |

## Duas gavetas com frente contínua



- Sistema elétrico de auxílio de abertura em conjunto com o **BLUMOTION** – para um fechamento leve e silencioso
- Liberação sincronizada de duas gavetas e | ou aplicações amplas
- Com cantoneira
- Nenhuma união rígida com o mecanismo de acionamento
- Extensões aplicáveis sem alterações
- Montagem rápida das peças pré-montadas

**Cabeamento**

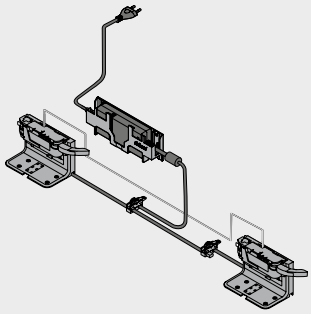

### Informações úteis para o pedido

| 1a | | Amortecedor espaçador Blum | | |
|---|---|---|---|---|
| | | Diâmetro (mm) | Cor | Ref. |
| |  | Ø 5.0 | TGR | 993.0530 |
| |  | Ø 8.0 | | 993.0830.01 |

| Altura frontal FH (mm) | Amortecedor espaçador Blum (pç.) |
|---|---|
| Até 300 | 2 |
| A partir de 301 | 4 |

| 5 | | Cantoneira 1 mec. | | |
|---|---|---|---|---|
| | | Cor | Material | Ref. |
| |  | TGR | Matéria plástica | Z10D0311 |

**Consiste em:**

| | | |
|---|---|---|
| 5 | 1 x | Cantoneira 1 mec. |

| 9 | | Mecanismo de acionamento | | |
|---|---|---|---|---|
| | | Cor | Material | Ref. |
| |  | TGR | Matéria plástica | Z10A3000.04 |

**Consiste em:**

| | | |
|---|---|---|
| 9 | 1 x | Mecanismo de acionamento<br>Incl. extensão da alavanca previamente montada |

| 11 | | Kit cabo de distribuição SERVO-DRIVE[2] | | |
|---|---|---|---|---|
| | | Cor | Comprimento (m)[1] | Ref. |
| |  | SZ | 8 | Z10K800AE |

**Consiste em:**

| | | |
|---|---|---|
| 11a | 1 x | Cabo de distribuição **SERVO-DRIVE** |
| 11b | 5 x | Ponteira de isolamento |

[1] Para cortar nas medidas exatas

[2] Utilizado como cabo de distribuição, cabo do perfil e cabo de comunicação

| 12 | | Kit piercing de conexão | | |
|---|---|---|---|---|
| | | Cor | Material | Ref. |
| |  | SZ | Matéria plástica | Z10V100E.01 |

**Consiste em:**

| | | |
|---|---|---|
| 12a | 1 x | Piercing de conexão |
| 11b | 2 x | Ponteira de isolamento |

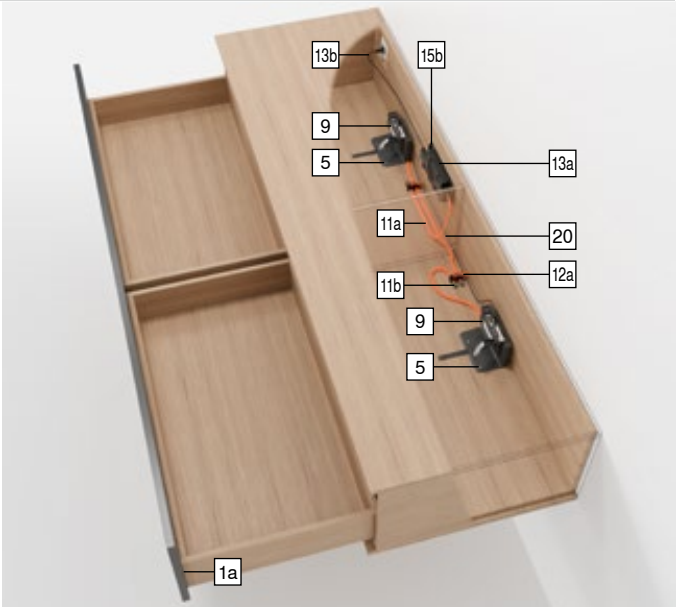

## Duas gavetas com frente contínua

### Informações úteis para o pedido

**13 Fonte de alimentação e cabo da fonte de alimentação SERVO-DRIVE[4]**

**Cor: SZ**

| Plugue de tomada | Mercado[1] | Pacote de idiomas[2] | Idioma[3] | Ref. |
|---|---|---|---|---|
| E | Europa | A | DE \| EN \| FR \| IT \| NL | Z10NE04EA |
| | | B | DA \| EN \| FI \| NO \| SV | Z10NE04EB |
| | | C | EL \| EN \| HR \| SL \| SR \| TR | Z10NE04EC |
| | | D | EN \| ES \| FR \| IT \| PT | Z10NE04ED |
| | | E | CS \| HU \| PL \| SK | Z10NE04EE |
| | | F | BG \| ET \| LT \| LV \| RO \| RU \| UK | Z10NE04EF |
| | | I | EN | Z10NE04EI |
| B | GB | A | DE \| EN \| FR \| IT \| NL | Z10NE04BA |
| | | I | EN | Z10NE04BI |
| H | IN | | | Z10NE04HI |
| I | IL | A | DE \| EN \| FR \| IT \| NL | Z10NE04IA |
| K | AU | I | EN | Z10NE04KI |
| N | CN | H | EN \| ZH \| KO | Z10NE04NH |
| R | KR | | | Z10NE04RH |
| S | BR | K | EN \| ES \| PT | Z10NE04SK |
| T | TW | H | EN \| ZH \| KO | Z10NE04TH |
| U | US \| CA | G | EN \| ES \| FR | Z10NE04UG |
| | JP | J | JA | Z10NE04UJ |
| Z | ZA | I | EN | Z10NE04ZI |

**Consiste em:**
**13a** 1 x Fonte de alimentação **SERVO-DRIVE**
Cabo de saída – Comprimento 2 m
Incl. instruções de montagem e operação
**13b** 1 x Cabo da fonte de alimentação
Comprimento 1.5–1.8 m, incl. plugue

[1] Nomes de mercado de acordo com ISO 3166
[2] Pacote de idiomas – Instruções de operação
[3] Designações da língua gem. ISO 639
[4] Para dois ou mais mecanismos de acionamento

**15a Suporte da fonte de alimentação – Montagem no fundo[1]**

| Cor | Material | Ref. |
|---|---|---|
| TGR | Matéria plástica | Z10NG000 |

**Consiste em:**
**15a** 1 x Suporte da fonte de alimentação – Montagem no fundo
Incl. cobertura

[1] Para fonte de alimentação **SERVO-DRIVE**

**Alternativa para 15a**

**15b Suporte da fonte de alimentação – Montagem na parede[1]**

| Cor | Material | Ref. |
|---|---|---|
| WGR | Matéria plástica | Z10NG120 |

**Consiste em:**
**15b** 1 x Suporte da fonte de alimentação – Montagem na parede

[1] Para fonte de alimentação **SERVO-DRIVE**

**20 Cabo de sincronização[1]**

| Comprimento (mm) | Cor | Ref. |
|---|---|---|
| 80 | WS | Z10K008S |
| 500 | | Z10K050S |
| 1200 | | Z10K120S |
| 1600 | | Z10K160S |

**Consiste em:**
**20** 1 x Cabo de sincronização

[1] Une dois mecanismos de acionamento que devem ejetar simultaneamente

### Acessórios

**– Grampo de fixação do cabo[1]**

| Cor | Material | Ref. |
|---|---|---|
| WS | Matéria plástica | Z10K0009 |

**Consiste em:**
– 1 x Grampo de fixação do cabo

[1] Por ex., para fixar o cabo de distribuição **SERVO-DRIVE**

| Cor | | Cor | |
|---|---|---|---|
| SZ | Preto | WGR | Acinzentado |
| TGR | Cinza-escuro | WS | Branco |


**Sumário**

| | | | | | |
|---|---|---|---|---|---|
| Sinopse | 463 | Outras informações técnicas | 708 | **Montagem, desmontagem e ajuste** | |
| **MOVENTO** | 410 | | | | |
| **TANDEM** | 430 | | | | |
| Planificação | 482 | | | URL curto | |
| Acessórios | 500 | | | www.blum.com/a450 | |
| Serviços Blum | 602 | | | | |
| Diretriz para máquinas | 711 | | | | |

## Duas gavetas com frente contínua

### Planificação

#### Armário

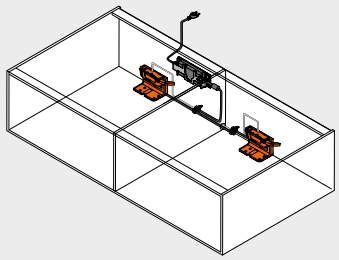

#### Fundo – Cantoneira 1 mec.

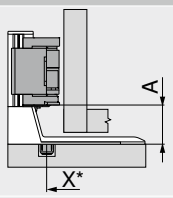


| | |
|---|---|
| A | Distância da aresta inferior da cantoneira até a aresta inferior do mecanismo de acionamento |
| X | Posição do furo |
| * | Medida da aresta dianteira do armário |

| Sistemas de corrediças | Altura da gaveta SKH (mm) | Largura livre do armário LW (mm) |
|---|---|---|
| | | ≥ 429 |
| | | A (mm) |
| MOVENTO | ≥ 79 | 35 |
| TANDEM | ≥ 79 | 35 |

A Distância da aresta inferior da cantoneira até a aresta inferior do mecanismo de acionamento

#### Fundo – Cantoneira 1 mec.

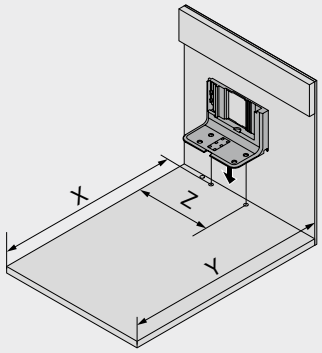


| Altura da gaveta SKH (mm) | X (mm) | Y (mm) | Z (mm) |
|---|---|---|---|
| ≥ 79 | NL + 16 | NL + 30 | LW / 2 |

| | |
|---|---|
| LW | Largura livre do armário |
| NL | Comprimento nominal |
| X | Posição do furo |
| Y | Espaço mínimo necessário |
| Z | Medida de inserção |

#### Fundo – Esquema de furação

##### Cabeamento inferior

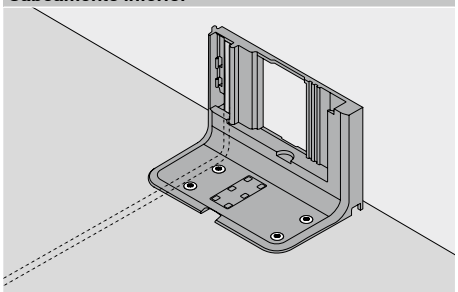

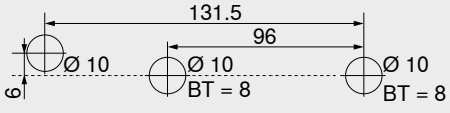


BT Profundidade de furação

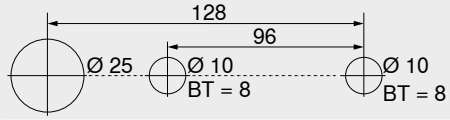


Esquema de furos alternativo – **MINIPRESS top** | **MINIPRESS**

BT Profundidade de furação

##### Cabeamento posterior

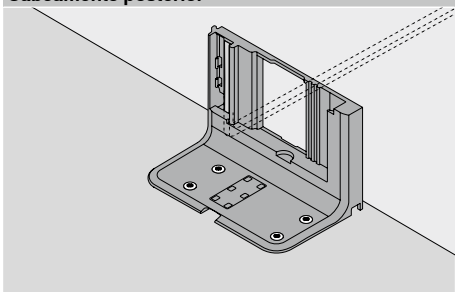

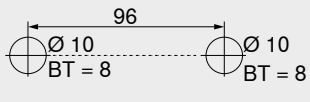


BT Profundidade de furação

#### Trabalho com frentes – Posição – Amortecedor espaçador Blum

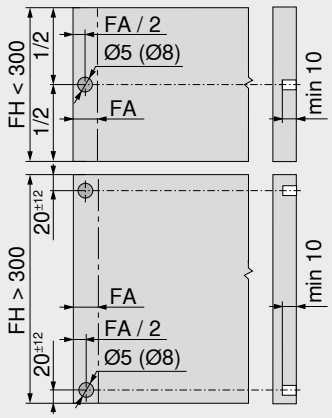


O amortecedor distanciador Blum garante o percurso necessário de liberação de 2 mm

| Altura frontal FH (mm) | Amortecedor espaçador Blum (pç.) |
|---|---|
| Até 300 | 2 |
| A partir de 301 | 4 |

| | |
|---|---|
| FA | Recobrimento frontal |
| FH | Altura frontal |

## Duas gavetas com frente contínua

### Planificação

### Espaço necessário e margem de segurança – Suporte da fonte de alimentação

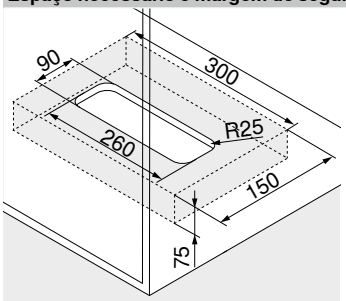

Montagem no fundo

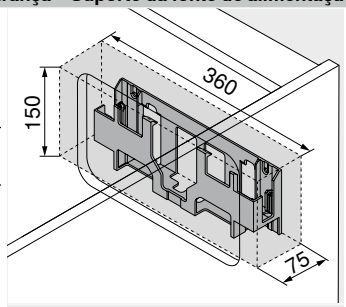

Montagem na parede

**Atenção**

Manter 30 mm de margem de segurança da aresta inferior (montagem no fundo) ou da aresta dianteira (montagem na parede) e das bordas laterais do suporte da fonte de alimentação aos elementos adjacentes!

Possibilitar a circulação do ar, caso contrário, existe o risco de superaquecimento da fonte de alimentação **SERVO-DRIVE**!

4

**Sumário**


| | | | | | |
|---|---|---|---|---|---|
| Sinopse | 463 | Diretriz para máquinas | 711 | **Montagem, desmontagem e ajuste** | |
| **MOVENTO** | 410 | Outras informações técnicas | 708 | | |
| **TANDEM** | 430 | | | URL curto | |
| Informações úteis para o pedido | 480 | | | www.blum.com/a450 | |
| Acessórios | 500 | | | | |
| Serviços Blum | 602 | | | | |

## Armário com diferentes profundidades de gaveta | gaveta interna



- Sistema elétrico de auxílio de abertura em conjunto com o **BLUMOTION** – para um fechamento leve e silencioso
- Com cantoneira e perfil horizontal
- Nenhuma união rígida com o mecanismo de acionamento
- Extensões aplicáveis sem alterações
- Montagem rápida das peças pré-montadas

**Cabeamento**

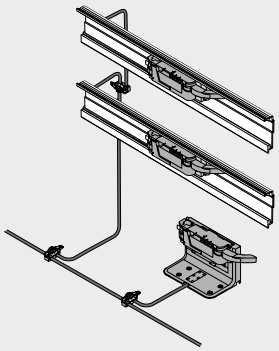

### Informações úteis para o pedido

| 1a | Amortecedor espaçador Blum | | |
|---|---|---|---|
| | **Diâmetro (mm)** | **Cor** | **Ref.** |
| | Ø 5.0 | TGR | 993.0530 |
| | Ø 8.0 | TGR | 993.0830.01 |

| Altura frontal FH (mm) | Amortecedor espaçador Blum (pç.) |
|---|---|
| Até 300 | 2 |
| A partir de 301 | 4 |

| 1b | Amortecedor espaçador Blum | | | |
|---|---|---|---|---|
| | **Sistemas de corrediças** | **Diâmetro (mm)** | **Cor** | **Ref.** |
| | **TANDEM** | Ø 10.0 | TGR [1] | 993.2000 |

[1] Amortecedor espaçador Blum ajustável para gavetas internas e frentes embutidas com **TANDEM**

| 1b | Ajuste de profundidade e/d[1] | | |
|---|---|---|---|
| | **Sistemas de corrediças** | **Cor** | **Ref.** |
| | **MOVENTO** | R7037 | 298.7600 |

[1] Somente para aplicações porta embutida
Amortecedor espaçador Blum
Ideal para acoplamento T51.7601

| 5 | Cantoneira 1 mec. | | |
|---|---|---|---|
| | **Cor** | **Material** | **Ref.** |
| | TGR | Matéria plástica | Z10D0311 |

**Consiste em:**
**5** 1 x Cantoneira 1 mec.

| 6 | Perfil na horizontal[2] | | |
|---|---|---|---|
| | **Comprimento (mm)[1]** | **Material** | **Ref.** |
| | 1143 | Alumínio | Z10T1143B |

**Consiste em:**
**6** 1 x Perfil na horizontal
**Recorte** **6** Largura livre do armário LW – 19 mm
[1] Para cortar nas medidas exatas
[2] Para largura do armário KB 275–1200 mm

| 7 | Suporte do perfil horizontal[1] | | |
|---|---|---|---|
| | **Cor** | **Material** | **Ref.** |
| | TGR | Matéria plástica | Z10D5210 |

**Consiste em:**
**7a** 1 x Suporte do perfil e/d
**7b** 1 x Adaptador do perfil para mecanismo de acionamento
[1] Utilização de parafusos Euro e autoatarraxantes

| 9 | Mecanismo de acionamento | | |
|---|---|---|---|
| | **Cor** | **Material** | **Ref.** |
| | TGR | Matéria plástica | Z10A3000.04 |

**Consiste em:**
**9** 1 x Mecanismo de acionamento
Incl. extensão da alavanca previamente montada

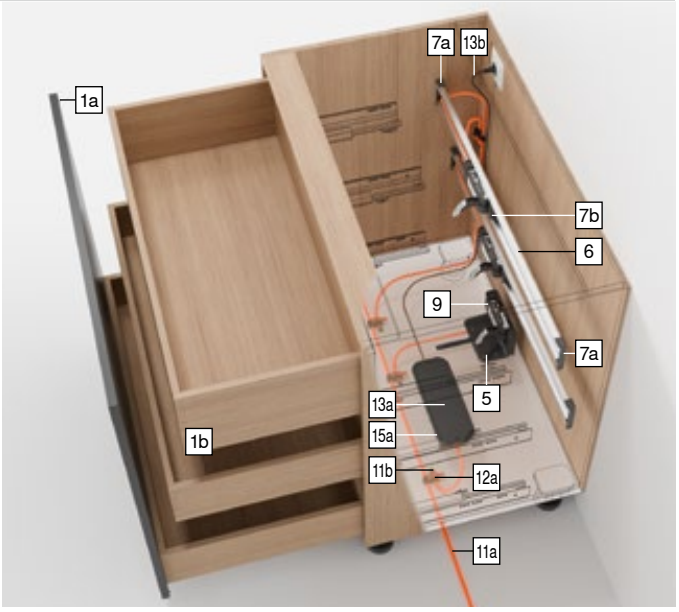


| 11 | Kit cabo de distribuição SERVO-DRIVE[2] | | |
|---|---|---|---|
| | **Cor** | **Comprimento (m)[1]** | **Ref.** |
| | SZ | 8 | Z10K800AE |

**Consiste em:**
**11a** 1 x Cabo de distribuição **SERVO-DRIVE**
**11b** 5 x Ponteira de isolamento
[1] Para cortar nas medidas exatas
[2] Utilizado como cabo de distribuição, cabo do perfil e cabo de comunicação

| 12 | Kit piercing de conexão | | |
|---|---|---|---|
| | **Cor** | **Material** | **Ref.** |
| | SZ | Matéria plástica | Z10V100E.01 |

**Consiste em:**
**12a** 1 x Piercing de conexão
**11b** 2 x Ponteira de isolamento

## Armário com diferentes profundidades de gaveta | gaveta interna

### Informações úteis para o pedido

**13 Fonte de alimentação e cabo da fonte de alimentação SERVO-DRIVE[4]**

| Cor | | | | SZ |
|---|---|---|---|---|
| Plugue de tomada | Mercado[1] | Pacote de idiomas[2] | Idioma[3] | Ref. |
| E | Europa | A | DE \| EN \| FR \| IT \| NL | Z10NE04EA |
| | | B | DA \| EN \| FI \| NO \| SV | Z10NE04EB |
| | | C | EL \| EN \| HR \| SL \| SR \| TR | Z10NE04EC |
| | | D | EN \| ES \| FR \| IT \| PT | Z10NE04ED |
| | | E | CS \| HU \| PL \| SK | Z10NE04EE |
| | | F | BG \| ET \| LT \| LV \| RO \| RU \| UK | Z10NE04EF |
| | | I | EN | Z10NE04EI |
| B | GB | A | DE \| EN \| FR \| IT \| NL | Z10NE04BA |
| | | I | EN | Z10NE04BI |
| H | IN | | | Z10NE04HI |
| I | IL | A | DE \| EN \| FR \| IT \| NL | Z10NE04IA |
| K | AU | I | EN | Z10NE04KI |
| N | CN | H | EN \| ZH \| KO | Z10NE04NH |
| R | KR | | | Z10NE04RH |
| S | BR | K | EN \| ES \| PT | Z10NE04SK |
| T | TW | H | EN \| ZH \| KO | Z10NE04TH |
| U | US \| CA | G | EN \| ES \| FR | Z10NE04UG |
| | JP | J | JA | Z10NE04UJ |
| Z | ZA | I | EN | Z10NE04ZI |

**Consiste em:**
**13a** 1 x Fonte de alimentação **SERVO-DRIVE**
Cabo de saída – Comprimento 2 m
Incl. instruções de montagem e operação
**13b** 1 x Cabo da fonte de alimentação
Comprimento 1.5–1.8 m, incl. plugue

[1] Nomes de mercado de acordo com ISO 3166
[2] Pacote de idiomas – Instruções de operação
[3] Designações da língua gem. ISO 639
[4] Para dois ou mais mecanismos de acionamento

**15a Suporte da fonte de alimentação – Montagem no fundo[1]**

| Cor | Material | Ref. |
|---|---|---|
| TGR | Matéria plástica | Z10NG000 |

**Consiste em:**
**15a** 1 x Suporte da fonte de alimentação – Montagem no fundo
Incl. cobertura

[1] Para fonte de alimentação **SERVO-DRIVE**

**Alternativa para 15a**

**15b Suporte da fonte de alimentação – Montagem na parede[1]**

| Cor | Material | Ref. |
|---|---|---|
| WGR | Matéria plástica | Z10NG120 |

**Consiste em:**
**15b** 1 x Suporte da fonte de alimentação – Montagem na parede

[1] Para fonte de alimentação **SERVO-DRIVE**

### Acessórios

**– Grampo de fixação do cabo[1]**

| Cor | Material | Ref. |
|---|---|---|
| WS | Matéria plástica | Z10K0009 |

**Consiste em:**
– 1 x Grampo de fixação do cabo

[1] Por ex., para fixar o cabo de distribuição **SERVO-DRIVE**

| Cor | | Cor | |
|---|---|---|---|
| R7037 | RAL 7037 cinza | WGR | Acinzentado |
| SZ | Preto | WS | Branco |
| TGR | Cinza-escuro | | |


**Sumário**

| | | | | | |
|---|---|---|---|---|---|
| Sinopse | 463 | Diretriz para máquinas | 711 | **Montagem, desmontagem e ajuste** | |
| **MOVENTO** | 410 | Outras informações técnicas | 708 | | |
| **TANDEM** | 430 | | | | |
| Planificação – Perfil na horizontal | 486 | | | URL curto | |
| Planificação – Cantoneira 1 mec. | 488 | | | www.blum.com/a450 | |
| Acessórios | 500 | | | | |
| Serviços Blum | 602 | | | | |

## Armário com diferentes profundidades de gaveta | gaveta interna

### Planificação – Perfil na horizontal

**Armário**

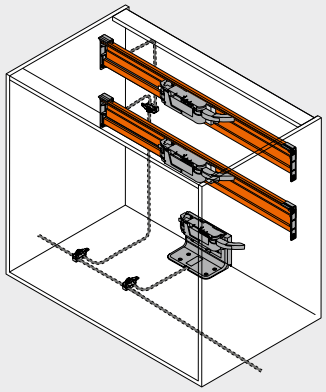

**Posição – Mecanismo de acionamento**

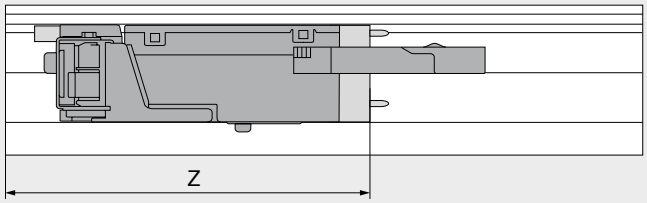


Z Medida de inserção

### Posição – Mecanismo de acionamento

| Sistemas de corrediças | Altura da gaveta SKH (mm) | Largura livre do armário LW (mm) | | | | | | | |
|---|---|---|---|---|---|---|---|---|---|
| | | 224–234 | | 235–388 | | 389–428 | | ≥ 429 | |
| | | Z (mm) | Extensão da alavanca | Z (mm) | Extensão da alavanca | Z (mm) | Extensão da alavanca | Z (mm) | Extensão da alavanca |
| **MOVENTO** | ≥ 79 | 167 | – | 167 | ● | 167 | ● | LW / 2 | ● |
| **TANDEM** | ≥ 79 | 167 | – | 167 | ● | LW / 2 | ● | LW / 2 | ● |

LW Largura livre do armário
Z Medida de inserção

● Necessário
– Impossível

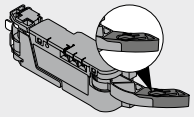

Extensão da alavanca

### Trabalho com frentes – Posição – Amortecedor espaçador Blum

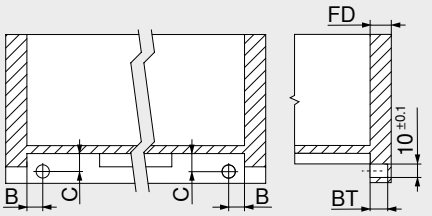


**TANDEM**

Gaveta interna

O amortecedor distanciador Blum garante o percurso necessário de liberação de 2 mm

| Corrediças | Tipo da extensão | B (mm) | C (mm) |
|---|---|---|---|
| 56xH \| 56xF | Extensão total | 16.5 ±1 | 12.0 ±1 |
| 55xH \| 55xF | Extensão parcial | 18.5 ±0.5 | 13.5 ±0.5 |

| Espessura frontal FD (mm) | Profundidade de furação BT (mm) | Condições de regulagem (mm) |
|---|---|---|
| 13.0 | 10.0 | +1.75 / –0.25 |
| A partir de 14.5 | 11.5 | ±1.75 |

## Armário com diferentes profundidades de gaveta | gaveta interna

### Planificação – Perfil na horizontal

#### Medidas de furação

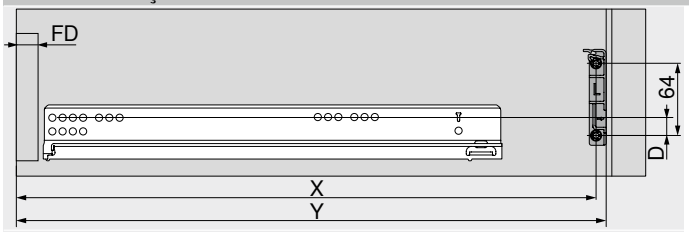


**MOVENTO**

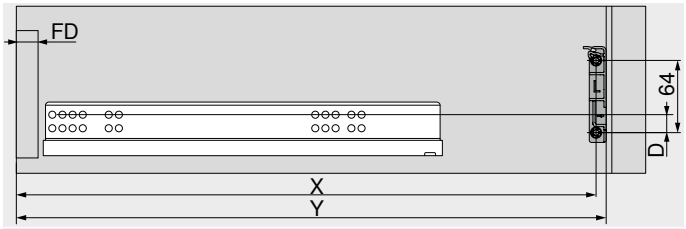


**TANDEM**

| Altura da gaveta SKH (mm) | X (mm) | Y (mm) |
|---|---|---|
| ≥ 79 | NL + FD + 26 | NL + FD + 36 |

| | |
|---|---|
| FD | Espessura frontal |
| NL | Comprimento nominal |
| X | Posição do furo |
| Y | Espaço mínimo necessário |

| Sistemas de corrediças | Altura da gaveta SKH (mm) | Largura livre do armário LW (mm) | |
|---|---|---|---|
| | | 224–428 | ≥ 429 |
| | | D (mm) | D (mm) |
| MOVENTO | ≥ 79 | –5 | 19 |
| TANDEM | ≥ 79 | –5 | 19 |

| | |
|---|---|
| D | Distância da posição de fixação da guia do armário até a posição de fixação do suporte do perfil |

4

**Sumário**


| | | | | | |
|---|---|---|---|---|---|
| Sinopse | 463 | Serviços Blum | 602 | **Montagem, desmontagem e ajuste** | |
| **MOVENTO** | 410 | Diretriz para máquinas | 711 | | |
| **TANDEM** | 430 | Outras informações técnicas | 708 | | |
| Informações úteis para o pedido | 484 | | | URL curto | |
| Planificação – Cantoneira 1 mec. | 488 | | | www.blum.com/a450 | |
| Acessórios | 500 | | | | |

## Armário com diferentes profundidades de gaveta | gaveta interna

### Planificação – Cantoneira 1 mec.

#### Armário

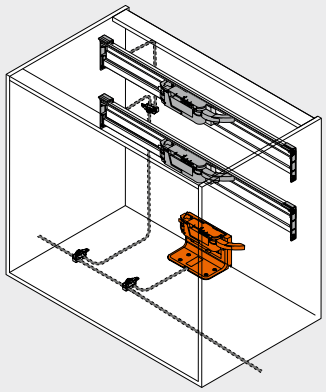

#### Fundo – Cantoneira 1 mec.

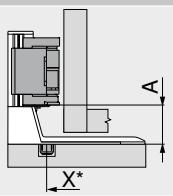


| | |
|---|---|
| A | Distância da aresta inferior da cantoneira até a aresta inferior do mecanismo de acionamento |
| X | Posição do furo |
| * | Medida da aresta dianteira do armário |

| Sistemas de corrediças | Altura da gaveta SKH (mm) | Largura livre do armário LW (mm) |
|---|---|---|
| | | ≥ 429 |
| | | A (mm) |
| MOVENTO | ≥ 79 | 35 |
| TANDEM | ≥ 79 | 35 |

A Distância da aresta inferior da cantoneira até a aresta inferior do mecanismo de acionamento

### Fundo – Cantoneira 1 mec.

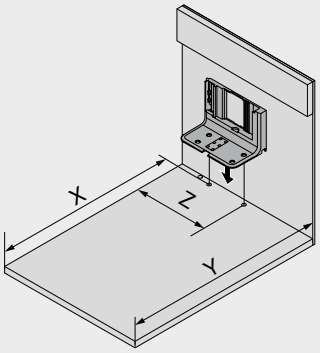


| Altura da gaveta SKH (mm) | X (mm) | Y (mm) | Z (mm) |
|---|---|---|---|
| ≥ 79 | NL + 16 | NL + 30 | LW / 2 |

| | |
|---|---|
| LW | Largura livre do armário |
| NL | Comprimento nominal |
| X | Posição do furo |
| Y | Espaço mínimo necessário |
| Z | Medida de inserção |

### Fundo – Esquema de furação

#### Cabeamento inferior

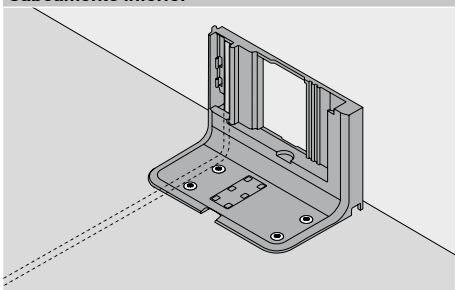

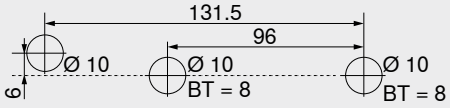


BT Profundidade de furação

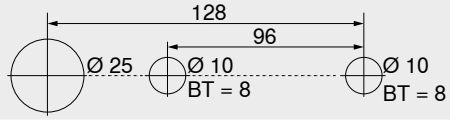


Esquema de furos alternativo – **MINIPRESS top** | **MINIPRESS**

BT Profundidade de furação

#### Cabeamento posterior

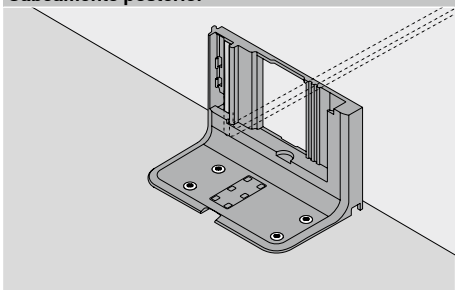

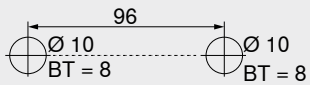


BT Profundidade de furação

## Armário com diferentes profundidades de gaveta | gaveta interna

### Planificação

### Espaço necessário e margem de segurança – Suporte da fonte de alimentação

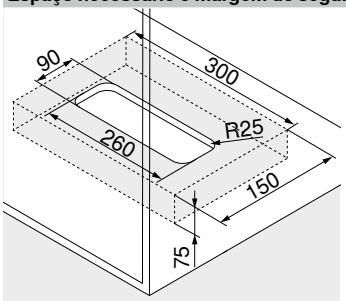


Montagem no fundo

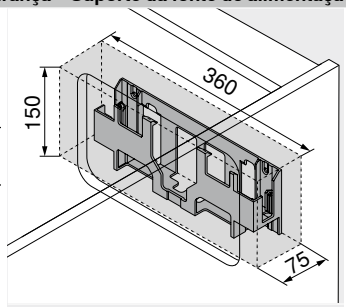


Montagem na parede

**Atenção**

Manter 30 mm de margem de segurança da aresta inferior (montagem no fundo) ou da aresta dianteira (montagem na parede) e das bordas laterais do suporte da fonte de alimentação aos elementos adjacentes!

Possibilitar a circulação do ar, caso contrário, existe o risco de superaquecimento da fonte de alimentação **SERVO-DRIVE**!

4

**Sumário**


| | | | | | |
|---|---|---|---|---|---|
| Sinopse | 463 | Serviços Blum | 602 | **Montagem, desmontagem e ajuste** | |
| **MOVENTO** | 410 | Diretriz para máquinas | 711 | | |
| **TANDEM** | 430 | Outras informações técnicas | 708 | | |
| Informações úteis para o pedido | 484 | | | URL curto | |
| Planificação – Perfil na horizontal | 486 | | | www.blum.com/a450 | |
| Acessórios | 500 | | | | |

## Armário com uma gaveta



- Sistema elétrico de auxílio de abertura em conjunto com o **BLUMOTION** – para um fechamento leve e silencioso
- Com cantoneira superior
- Nenhuma união rígida com o mecanismo de acionamento
- Extensões aplicáveis sem alterações
- Montagem rápida das peças pré-montadas

**Cabeamento**

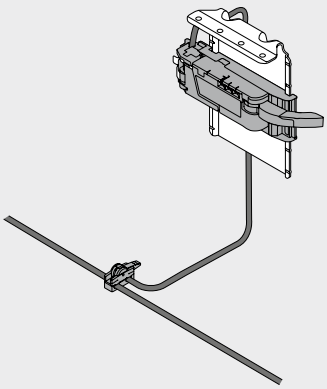

### Informações úteis para o pedido

**1a Amortecedor espaçador Blum**

| | Diâmetro (mm) | Cor | Ref. |
|---|---|---|---|
|  | Ø 5.0 | TGR | 993.0530 |
|  | Ø 8.0 | | 993.0830.01 |

| Altura frontal FH (mm) | Amortecedor espaçador Blum (pç.) |
|---|---|
| Até 300 | 2 |
| A partir de 301 | 4 |

**8 Cantoneira superior**

| Cor | Material | Ref. |
|---|---|---|
| TGR | Aço | Z10D6252 |

**Consiste em:**

| | | |
|---|---|---|
| 8 | 1 x | Cantoneira superior<br>Incl. adaptador pré-montado para mecanismo |

**9 Mecanismo de acionamento**

| Cor | Material | Ref. |
|---|---|---|
|  TGR | Matéria plástica | Z10A3000.04 |

**Consiste em:**

| | | |
|---|---|---|
| 9 | 1 x | Mecanismo de acionamento<br>Incl. extensão da alavanca previamente montada |

**11 Kit cabo de distribuição SERVO-DRIVE[2]**

| Cor | Comprimento (m)[1] | Ref. |
|---|---|---|
|  SZ | 8 | Z10K800AE |

**Consiste em:**

| | | |
|---|---|---|
| 11a | 1 x | Cabo de distribuição **SERVO-DRIVE** |
| 11b | 5 x | Ponteira de isolamento |

[1] Para cortar nas medidas exatas

[2] Utilizado como cabo de distribuição, cabo do perfil e cabo de comunicação

**12 Kit piercing de conexão**

| Cor | Material | Ref. |
|---|---|---|
|  SZ | Matéria plástica | Z10V100E.01 |

**Consiste em:**

| | | |
|---|---|---|
| 12a | 1 x | Piercing de conexão |
| 11b | 2 x | Ponteira de isolamento |

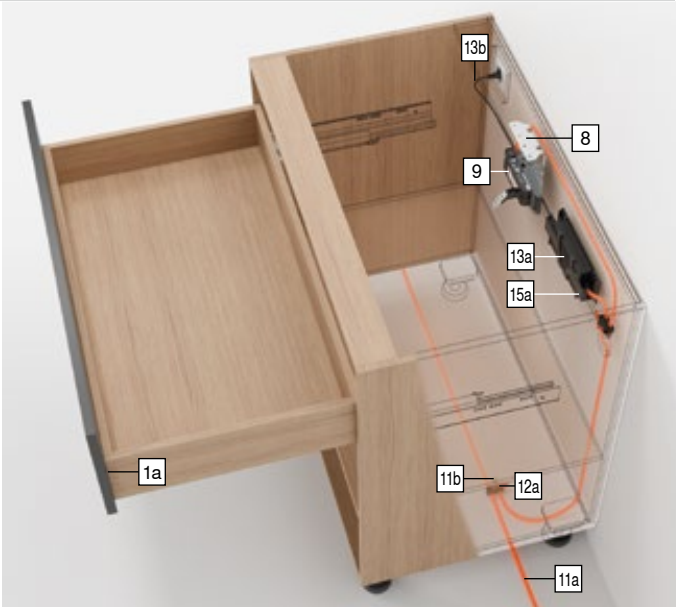

## Armário com uma gaveta

### Informações úteis para o pedido

**13 Fonte de alimentação e cabo da fonte de alimentação SERVO-DRIVE[4]**

| Cor | | | | SZ |
|---|---|---|---|---|
| Plugue de tomada | Mercado[1] | Pacote de idiomas[2] | Idioma[3] | Ref. |
| E | Europa | A | DE \| EN \| FR \| IT \| NL | Z10NE04EA |
| | | B | DA \| EN \| FI \| NO \| SV | Z10NE04EB |
| | | C | EL \| EN \| HR \| SL \| SR \| TR | Z10NE04EC |
| | | D | EN \| ES \| FR \| IT \| PT | Z10NE04ED |
| | | E | CS \| HU \| PL \| SK | Z10NE04EE |
| | | F | BG \| ET \| LT \| LV \| RO \| RU \| UK | Z10NE04EF |
| | | I | EN | Z10NE04EI |
| B | GB | A | DE \| EN \| FR \| IT \| NL | Z10NE04BA |
| | | I | EN | Z10NE04BI |
| H | IN | | | Z10NE04HI |
| I | IL | A | DE \| EN \| FR \| IT \| NL | Z10NE04IA |
| K | AU | I | EN | Z10NE04KI |
| N | CN | H | EN \| ZH \| KO | Z10NE04NH |
| R | KR | | | Z10NE04RH |
| S | BR | K | EN \| ES \| PT | Z10NE04SK |
| T | TW | H | EN \| ZH \| KO | Z10NE04TH |
| U | US \| CA | G | EN \| ES \| FR | Z10NE04UG |
| | JP | J | JA | Z10NE04UJ |
| Z | ZA | I | EN | Z10NE04ZI |

**Consiste em:**
**13a** 1 x Fonte de alimentação **SERVO-DRIVE**
Cabo de saída – Comprimento 2 m
Incl. instruções de montagem e operação
**13b** 1 x Cabo da fonte de alimentação
Comprimento 1.5–1.8 m, incl. plugue

[1] Nomes de mercado de acordo com ISO 3166
[2] Pacote de idiomas – Instruções de operação
[3] Designações da língua gem. ISO 639
[4] Para dois ou mais mecanismos de acionamento

**15a Suporte da fonte de alimentação – Montagem no fundo[1]**

| Cor | Material | Ref. |
|---|---|---|
| TGR | Matéria plástica | Z10NG000 |

**Consiste em:**
**15a** 1 x Suporte da fonte de alimentação – Montagem no fundo
Incl. cobertura

[1] Para fonte de alimentação **SERVO-DRIVE**

**Alternativa para 15a**

**15b Suporte da fonte de alimentação – Montagem na parede[1]**

| Cor | Material | Ref. |
|---|---|---|
| WGR | Matéria plástica | Z10NG120 |

**Consiste em:**
**15b** 1 x Suporte da fonte de alimentação – Montagem na parede

[1] Para fonte de alimentação **SERVO-DRIVE**

### Acessórios

**– Grampo de fixação do cabo[1]**

| Cor | Material | Ref. |
|---|---|---|
| WS | Matéria plástica | Z10K0009 |

**Consiste em:**
– 1 x Grampo de fixação do cabo

[1] Por ex., para fixar o cabo de distribuição **SERVO-DRIVE**

| Cor | | Cor | |
|---|---|---|---|
| SZ | Preto | WGR | Acinzentado |
| TGR | Cinza-escuro | WS | Branco |

### Sumário


| | | | | | |
|---|---|---|---|---|---|
| Sinopse | 463 | Outras informações técnicas | 708 | **Montagem, desmontagem e ajuste** | |
| **MOVENTO** | 410 | | | | |
| **TANDEM** | 430 | | | | |
| Planificação | 492 | | | URL curto | |
| Acessórios | 500 | | | www.blum.com/a450 | |
| Serviços Blum | 602 | | | | |
| Diretriz para máquinas | 711 | | | | |

## Armário com uma gaveta

### Planificação

**Armário**

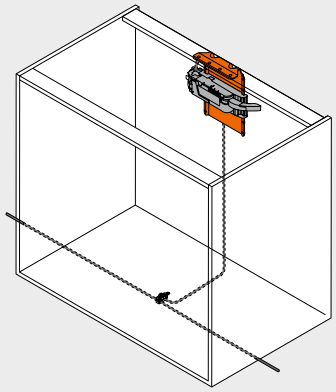

**Posição – Mecanismo de acionamento**

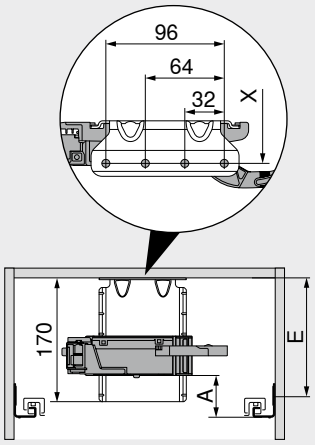


| | |
|---|---|
| A | Distância da aresta inferior da guia do armário até a aresta inferior do mecanismo de acionamento |
| E | Distância da aresta inferior do fundo superior do armário até a posição de aparafusamento da corrediça |
| X | Posição do furo |

Para assegurar a firmeza, o travessão deve ser unido à bancada de trabalho

### Posição – Mecanismo de acionamento

| Sistemas de corrediças | Altura da gaveta SKH (mm) | Largura livre do armário LW (mm) | | | | | | | | |
|---|---|---|---|---|---|---|---|---|---|---|
| | | 224–234 | | | 235–428 | | | ≥ 429 | | |
| | | A (mm) | E mín. (mm) | E máx. (mm) | A (mm) | E mín. (mm) | E máx. (mm) | A (mm) | E mín. (mm) | E máx. (mm) |
| **MOVENTO** | ≥ 79 | – | – | – | 60 | 100 | 190 | 35 | 75 | 165 |
| **TANDEM** | ≥ 79 | 55 | 96 | 187 | 55 | 96 | 187 | 35 | 75 | 167 |

| | | |
|---|---|---|
| A | Distância da aresta inferior da guia do armário até a aresta inferior do mecanismo de acionamento | – Impossível |
| E | Distância da aresta inferior do fundo superior do armário até a posição de aparafusamento da corrediça | |

### Trabalho com frentes – Posição – Amortecedor espaçador Blum

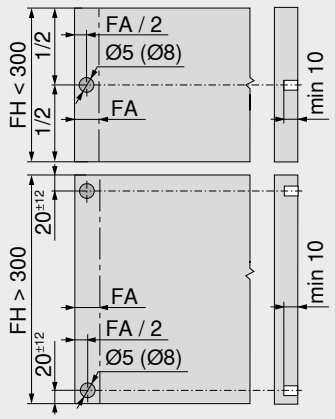


O amortecedor distanciador Blum garante o percurso necessário de liberação de 2 mm

| Altura frontal FH (mm) | Amortecedor espaçador Blum (pç.) |
|---|---|
| Até 300 | 2 |
| A partir de 301 | 4 |

| | |
|---|---|
| FA | Recobrimento frontal |
| FH | Altura frontal |

## Armário com uma gaveta

### Planificação

### Medidas de furação

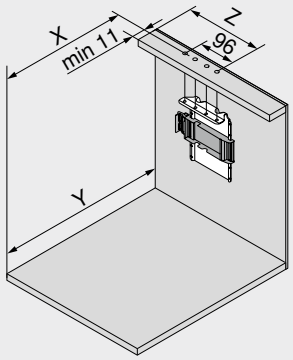


| Altura da gaveta SKH (mm) | X (mm) | Y (mm) |
|---|---|---|
| ≥ 79 | NL – 5 | NL + 30 |

NL Comprimento nominal
X Posição do furo
Y Espaço mínimo necessário

| Sistemas de corrediças | Altura da gaveta SKH (mm) | Largura livre do armário LW (mm) | | | | | | | |
|---|---|---|---|---|---|---|---|---|---|
| | | 224–234 | | 235–388 | | 389–428 | | ≥ 429 | |
| | | Z (mm) | Extensão da alavanca | Z (mm) | Extensão da alavanca | Z (mm) | Extensão da alavanca | Z (mm) | Extensão da alavanca |
| **MOVENTO** | ≥ 79 | – | – | 164 | ● | 164 | ● | LW / 2 | ● |
| **TANDEM** | ≥ 79 | 164 | – | 164 | ● | LW / 2 | ● | LW / 2 | ● |

LW Largura livre do armário
Z Medida de inserção
● Necessário
– Impossível

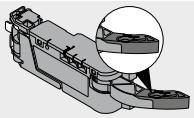

Extensão da alavanca

### Espaço necessário e margem de segurança – Suporte da fonte de alimentação

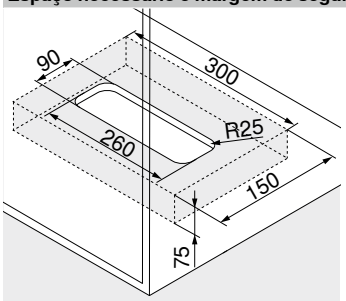


Montagem no fundo

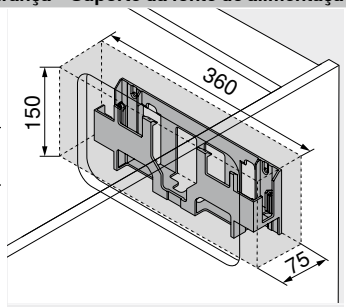


Montagem na parede

**Atenção**

Manter 30 mm de margem de segurança da aresta inferior (montagem no fundo) ou da aresta dianteira (montagem na parede) e das bordas laterais do suporte da fonte de alimentação aos elementos adjacentes!

Possibilitar a circulação do ar, caso contrário, existe o risco de superaquecimento da fonte de alimentação **SERVO-DRIVE**!

### Sumário


| | | | | | |
|---|---|---|---|---|---|
| Sinopse | 463 | Diretriz para máquinas | 711 | **Montagem, desmontagem e ajuste** | |
| **MOVENTO** | 410 | Outras informações técnicas | 708 | | |
| **TANDEM** | 430 | | | | |
| Informações úteis para o pedido | 490 | | | URL curto | |
| Acessórios | 500 | | | www.blum.com/a450 | |
| Serviços Blum | 602 | | | | |

## Armário com frentes embutidas



- Sistema elétrico de auxílio de abertura em conjunto com o **BLUMOTION** – para um fechamento leve e silencioso
- Com perfil vertical
- Nenhuma união rígida com o mecanismo de acionamento
- Extensões aplicáveis sem alterações
- Montagem do mecanismo de acionamento sem o uso de ferramentas
- Cabeamento simples

**Cabeamento**

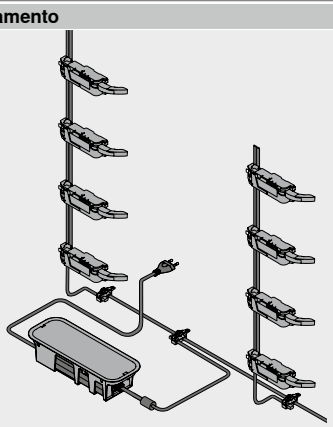

### Informações úteis para o pedido

**1b Amortecedor espaçador Blum**

| Sistemas de corrediças | Diâmetro (mm) | Cor | | Ref. |
|---|---|---|---|---|
| TANDEM | Ø 10.0 | TGR | 1 | 993.2000 |

1 Amortecedor espaçador Blum ajustável para gavetas internas e frentes embutidas com **TANDEM**

**1b Ajuste de profundidade e/d**[1]

| Sistemas de corrediças | Cor | Ref. |
|---|---|---|
| MOVENTO | R7037 | 298.7600 |

1 Somente para aplicações porta embutida
Amortecedor espaçador Blum
Ideal para acoplamento T51.7601

**2 Perfil**

| Comprimento (mm)[1] | Material | Cabo | Ref. |
|---|---|---|---|
| 650 | Alumínio | Com cabo | Z10T650AA |
| 700 | | | Z10T700AA |
| 710 | | | Z10T710AA |
| 750 | | | Z10T750AA |
| 800 | | | Z10T800AA |
| 1170 | | Sem cabo | Z10T1170A |

**Consiste em:**
**2** 1 x Perfil
**Recorte** **2** Altura livre do armário LH – 10 mm
1 Para cortar nas medidas exatas

**3a Suporte do perfil superior/inferior – Construção de travessão na horizontal**

| Cor | Material | Ref. |
|---|---|---|
| TGR | Matéria plástica | Z10D01E0.01 |

**Consiste em:**
**3a** 1 x Suporte do perfil superior/inferior

**Alternativa para 3a**

**3b Suporte do perfil inferior/posterior – Construção de travessão na vertical**

| Cor | Material | Ref. |
|---|---|---|
| TGR | Matéria plástica | Z10D01EA.01 |

**Consiste em:**
**3b** 1 x Suporte do perfil inferior/posterior
**–** 1 x Capa do perfil

**9 Mecanismo de acionamento**

| Cor | Material | Ref. |
|---|---|---|
| TGR | Matéria plástica | Z10A3000.04 |

**Consiste em:**
**9** 1 x Mecanismo de acionamento
Incl. extensão da alavanca previamente montada

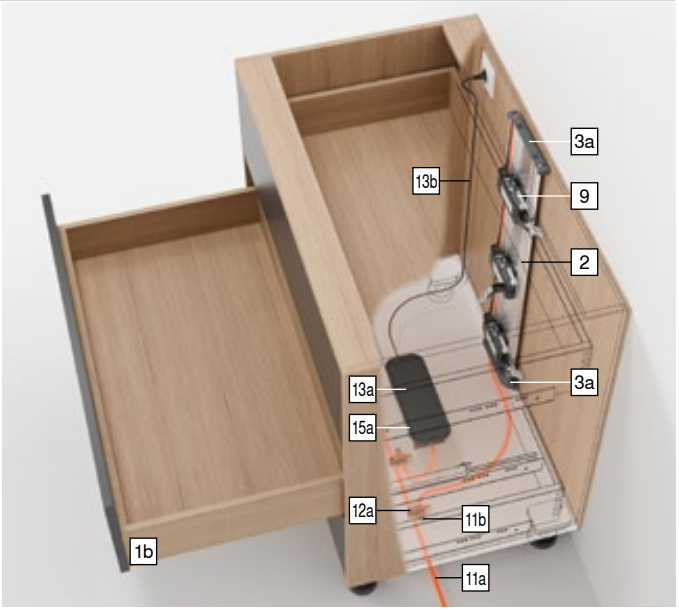


**11 Kit cabo de distribuição SERVO-DRIVE**[2]

| Cor | Comprimento (m)[1] | Ref. |
|---|---|---|
| SZ | 8 | Z10K800AE |

**Consiste em:**
**11a** 1 x Cabo de distribuição **SERVO-DRIVE**
**11b** 5 x Ponteira de isolamento
1 Para cortar nas medidas exatas
2 Utilizado como cabo de distribuição, cabo do perfil e cabo de comunicação

**12 Kit piercing de conexão**

| Cor | Material | Ref. |
|---|---|---|
| SZ | Matéria plástica | Z10V100E.01 |

**Consiste em:**
**12a** 1 x Piercing de conexão
**11b** 2 x Ponteira de isolamento

## Armário com frentes embutidas

### Informações úteis para o pedido

**13 Fonte de alimentação e cabo da fonte de alimentação SERVO-DRIVE[4]**

| Cor | | | | SZ |
|---|---|---|---|---|
| Plugue de tomada | Mercado[1] | Pacote de idiomas[2] | Idioma[3] | Ref. |
| E | Europa | A | DE \| EN \| FR \| IT \| NL | Z10NE04EA |
| | | B | DA \| EN \| FI \| NO \| SV | Z10NE04EB |
| | | C | EL \| EN \| HR \| SL \| SR \| TR | Z10NE04EC |
| | | D | EN \| ES \| FR \| IT \| PT | Z10NE04ED |
| | | E | CS \| HU \| PL \| SK | Z10NE04EE |
| | | F | BG \| ET \| LT \| LV \| RO \| RU \| UK | Z10NE04EF |
| | | I | EN | Z10NE04EI |
| B | GB | A | DE \| EN \| FR \| IT \| NL | Z10NE04BA |
| | | I | EN | Z10NE04BI |
| H | IN | | | Z10NE04HI |
| I | IL | A | DE \| EN \| FR \| IT \| NL | Z10NE04IA |
| K | AU | I | EN | Z10NE04KI |
| N | CN | H | EN \| ZH \| KO | Z10NE04NH |
| R | KR | | | Z10NE04RH |
| S | BR | K | EN \| ES \| PT | Z10NE04SK |
| T | TW | H | EN \| ZH \| KO | Z10NE04TH |
| U | US \| CA | G | EN \| ES \| FR | Z10NE04UG |
| | JP | J | JA | Z10NE04UJ |
| Z | ZA | I | EN | Z10NE04ZI |

**Consiste em:**
**13a** 1 x Fonte de alimentação **SERVO-DRIVE**
Cabo de saída – Comprimento 2 m
Incl. instruções de montagem e operação
**13b** 1 x Cabo da fonte de alimentação
Comprimento 1.5–1.8 m, incl. plugue

[1] Nomes de mercado de acordo com ISO 3166
[2] Pacote de idiomas – Instruções de operação
[3] Designações da língua gem. ISO 639
[4] Para dois ou mais mecanismos de acionamento

**15a Suporte da fonte de alimentação – Montagem no fundo[1]**

| Cor | Material | Ref. |
|---|---|---|
| TGR | Matéria plástica | Z10NG000 |

**Consiste em:**
**15a** 1 x Suporte da fonte de alimentação – Montagem no fundo
Incl. cobertura

[1] Para fonte de alimentação **SERVO-DRIVE**

**Alternativa para 15a**

**15b Suporte da fonte de alimentação – Montagem na parede[1]**

| Cor | Material | Ref. |
|---|---|---|
| WGR | Matéria plástica | Z10NG120 |

**Consiste em:**
**15b** 1 x Suporte da fonte de alimentação – Montagem na parede

[1] Para fonte de alimentação **SERVO-DRIVE**

### Acessórios

**– Grampo de fixação do cabo[1]**

| Cor | Material | Ref. |
|---|---|---|
| WS | Matéria plástica | Z10K0009 |

**Consiste em:**
– 1 x Grampo de fixação do cabo

[1] Por ex., para fixar o cabo de distribuição **SERVO-DRIVE**

| Cor | | Cor | |
|---|---|---|---|
| R7037 | RAL 7037 cinza | WGR | Acinzentado |
| SZ | Preto | WS | Branco |
| TGR | Cinza-escuro | | |


**Sumário**

| | | | | | |
|---|---|---|---|---|---|
| Sinopse | 463 | Outras informações técnicas | 708 | **Montagem, desmontagem e ajuste** | |
| **MOVENTO** | 410 | | | | |
| **TANDEM** | 430 | | | | |
| Planificação | 496 | | | URL curto | |
| Acessórios | 500 | | | www.blum.com/a450 | |
| Serviços Blum | 602 | | | | |
| Diretriz para máquinas | 711 | | | | |

## Armário com frentes embutidas

### Planificação

#### Armário

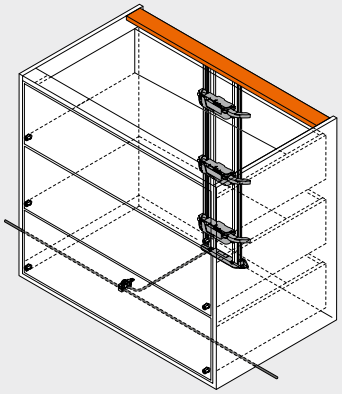

#### Posição – Mecanismo de acionamento

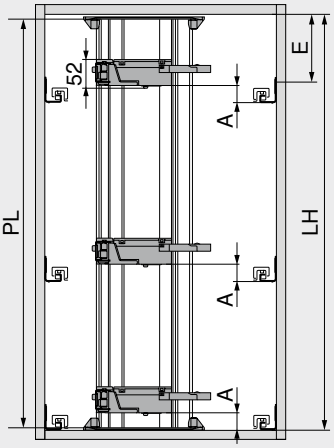


PL = LH – 10 mm
Arredondar para o próximo passo decimal mais baixo

| | |
|---|---|
| LH | Altura livre do armário |
| PL | Comprimento do perfil |

### Posição – Mecanismo de acionamento

| Sistemas de corrediças | Altura da gaveta SKH (mm) | Largura livre do armário LW (mm) | | | | | |
|---|---|---|---|---|---|---|---|
| | | 224–234 | | 235–428 | | ≥ 429 | |
| | | A (mm) | E mín. (mm) | A (mm) | E mín. (mm) | A (mm) | E mín. (mm) |
| **MOVENTO** | ≥ 79 | – | – | 60 | 74 | 35 | 49 |
| **TANDEM** | ≥ 79 | 55 | 71 | 55 | 71 | 35 | 51 |

| | | | |
|---|---|---|---|
| A | Distância da aresta inferior da guia do armário até a aresta inferior do mecanismo de acionamento | – | Impossível |
| E | Distância da aresta inferior do fundo superior do armário até a posição de aparafusamento da corrediça | | |

### Fundo – Esquema de furação

#### Cabeamento inferior

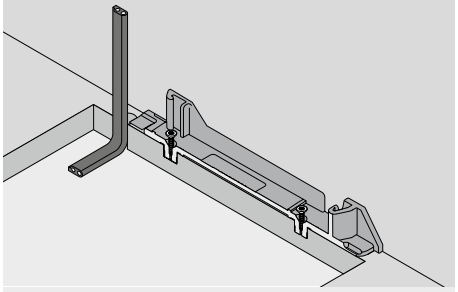

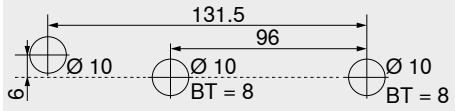


BT Profundidade de furação

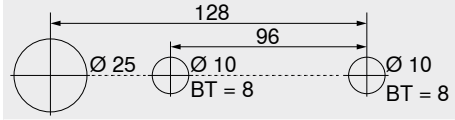


Esquema de furos alternativo – **MINIPRESS top** | **MINIPRESS**
BT Profundidade de furação

#### Cabeamento posterior

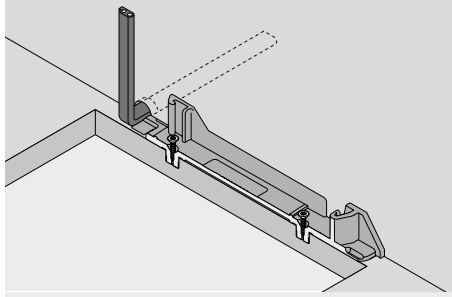




BT Profundidade de furação

### Trabalho com frentes – Posição – Amortecedor espaçador Blum

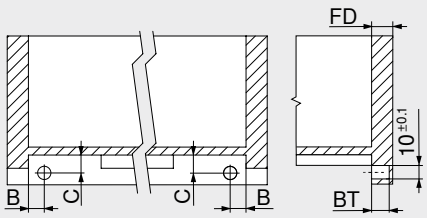


**TANDEM**
Gaveta interna
O amortecedor distanciador Blum garante o percurso necessário de liberação de 2 mm

| Corrediças | Tipo da extensão | B (mm) | C (mm) |
|---|---|---|---|
| 56xH \| 56xF | Extensão total | 16.5 ±1 | 12.0 ±1 |
| 55xH \| 55xF | Extensão parcial | 18.5 ±0.5 | 13.5 ±0.5 |

| Espessura frontal FD (mm) | Profundidade de furação BT (mm) | Condições de regulagem (mm) |
|---|---|---|
| 13.0 | 10.0 | +1.75 / –0.25 |
| A partir de 14.5 | 11.5 | ±1.75 |

## Armário com frentes embutidas

### Planificação

#### Medidas de furação – Fundo | Travessão

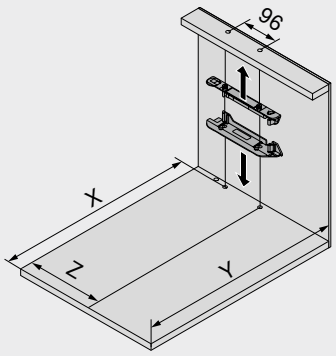


| Altura da gaveta SKH (mm) | X (mm) | Y (mm) |
|---|---|---|
| ≥ 79 | NL + FD + 18 | NL + FD + 34 |

| | |
|---|---|
| FD | Espessura frontal |
| NL | Comprimento nominal |
| X | Posição do furo |
| Y | Espaço mínimo necessário |

| Sistemas de corrediças | Altura da gaveta SKH (mm) | Largura livre do armário LW (mm) | | | | | | | |
|---|---|---|---|---|---|---|---|---|---|
| | | 224–234 | | 235–388 | | 389–428 | | ≥ 429 | |
| | | Z (mm) | Extensão da alavanca | Z (mm) | Extensão da alavanca | Z (mm) | Extensão da alavanca | Z (mm) | Extensão da alavanca |
| **MOVENTO** | ≥ 79 | – | – | 164 | ● | 164 | ● | LW / 2 | ● |
| **TANDEM** | ≥ 79 | 164 | – | 164 | ● | LW / 2 | ● | LW / 2 | ● |

| | | | |
|---|---|---|---|
| LW | Largura livre do armário | ● | Necessário |
| Z | Medida de inserção | – | Impossível |

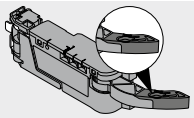

Extensão da alavanca

#### Espaço necessário e margem de segurança – Suporte da fonte de alimentação

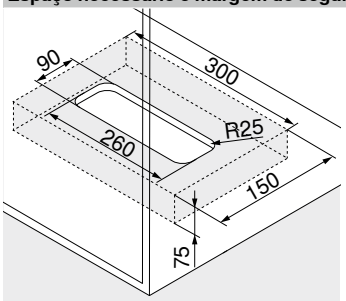


Montagem no fundo

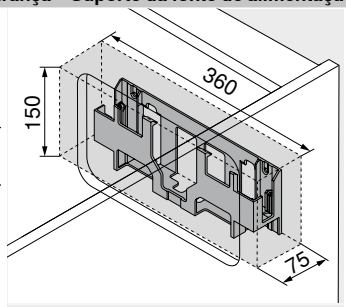


Montagem na parede

**Atenção**

Manter 30 mm de margem de segurança da aresta inferior (montagem no fundo) ou da aresta dianteira (montagem na parede) e das bordas laterais do suporte da fonte de alimentação aos elementos adjacentes!

Possibilitar a circulação do ar, caso contrário, existe o risco de superaquecimento da fonte de alimentação **SERVO-DRIVE**!

### Sumário


| | | | | | |
|---|---|---|---|---|---|
| Sinopse | 463 | Diretriz para máquinas | 711 | **Montagem, desmontagem e ajuste** | |
| **MOVENTO** | 410 | Outras informações técnicas | 708 | | |
| **TANDEM** | 430 | | | | |
| Informações úteis para o pedido | 494 | | | URL curto | |
| Acessórios | 500 | | | www.blum.com/a450 | |
| Serviços Blum | 602 | | | | |

## SERVO-DRIVE uno para soluções fixas para a lixeira

Webcode – Digitar ou clicar no configurador de produtos DQE7FY



- Sistema elétrico de auxílio de abertura em conjunto com o **BLUMOTION** – para um fechamento leve e silencioso
- Ideal para aplicações individuais
- Para soluções fixas para descarte de lixo
- Ideal também para instalação posterior
- Nenhuma união rígida com o mecanismo de acionamento
- Extensões aplicáveis sem alterações
- Montagem fácil e rápida das peças pré-montadas

**Kit SERVO-DRIVE uno**



### Informações úteis para o pedido

| 18 | Kit SERVO-DRIVE uno[1] | | | | |
|---|---|---|---|---|---|
| | **Cor** | | | TGR | |
| | **Adaptador[2]** | **Mercado[3]** | **Pacote de idiomas[4]** | **Idioma[5]** | **Ref.** |
|  | E | Europa | A | DE \| EN \| FR \| IT \| NL | Z10UB00EA |
| | | | B | DA \| EN \| FI \| NO \| SV | Z10UB00EB |
| | | | C | EL \| EN \| HR \| SL \| SR \| TR | Z10UB00EC |
| | | | D | EN \| ES \| FR \| IT \| PT | Z10UB00ED |
| | | | E | CS \| HU \| PL \| SK | Z10UB00EE |
| | | | F | BG \| ET \| LT \| LV \| RO \| RU \| UK | Z10UB00EF |
| | B | GB | A | DE \| EN \| FR \| IT \| NL | Z10UB00BA |
| | | | I | EN | Z10UB00BI |
| | K | AU | I | EN | Z10UB00KI |
| | N | CN | H | EN \| ZH \| KO | Z10UB00NH |
| | U | US \| CA | G | EN \| ES \| FR | Z10UB00UG |
| | | JP | J | JA | Z10UB00UJ |

**Consiste em:**

| | | |
|---|---|---|
| **1** | 2 x | Amortecedor espaçador Blum |
| **5** | 1 x | Cantoneira 1 mec. |
| **9** | 1 x | Mecanismo de acionamento |
| **9a** | 1 x | Proteção contra gotejamento de água |
| **18a** | 1 x | Proteção para transporte |
| **18c** | 1 x | Fonte de alimentação **SERVO-DRIVE** com plugue<br>Incl. instruções de montagem e operação |
| **18d** | 1 x | Ajuda de Montagem |
| **–** | 7 x | Parafusos para amortecedor distanciador Blum e cantoneira |

[1] Kit pré-montado
Outras combinações sob consulta

[2] Para uma lista detalhada de mercados, vide capítulo Informação

[3] Nomes de mercado de acordo com ISO 3166

[4] Pacote de idiomas – Instruções de operação

[5] Designações da língua gem. ISO 639

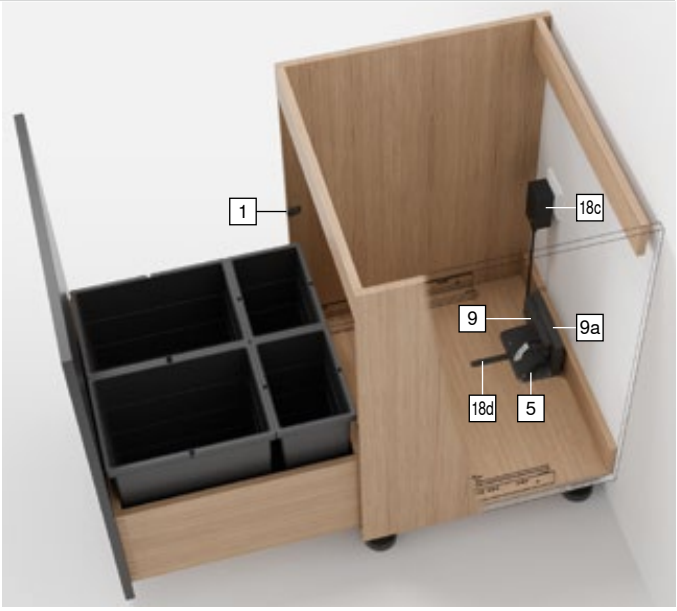


| Cor | |
|---|---|
| TGR | Cinza-escuro |

## SERVO-DRIVE uno para soluções fixas para a lixeira

Webcode – Digitar ou clicar no configurador de produtos DQE7FY

### Planificação

#### Armário

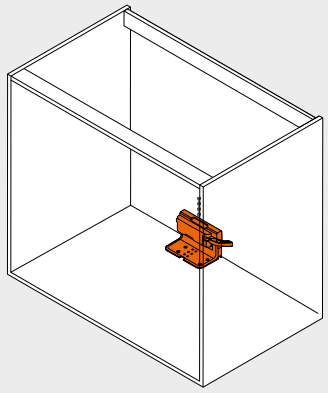

#### Posição – Mecanismo de acionamento

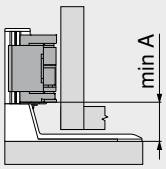


| Sistemas de corrediças | Largura livre do armário LW (mm) ≥ 429 |
|---|---|
| | A (mm) |
| MOVENTO | 35 |
| TANDEM | 35 |

A Distância da aresta inferior da cantoneira até a aresta inferior do mecanismo de acionamento

#### Medidas de furação – Fundo

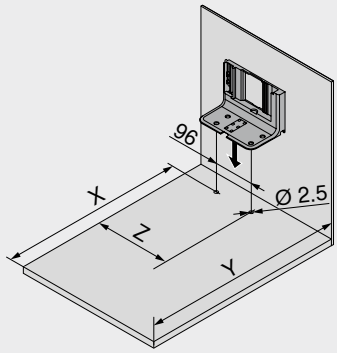


| Sistemas de corrediças | Largura livre do armário LW (mm) ≥ 429 | | |
|---|---|---|---|
| | X (mm) | Y (mm) | Z (mm) |
| MOVENTO | NL – 48 | NL + 30 | LW / 2 |
| TANDEM | NL – 48 | NL + 30 | LW / 2 |

NL Comprimento nominal
X Posição do furo
Y Espaço mínimo necessário
Z Medida de inserção

#### Posição – Amortecedor espaçador Blum

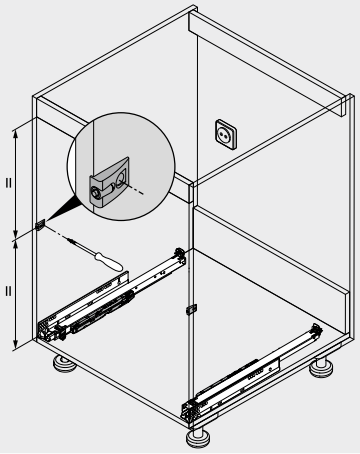

O amortecedor distanciador Blum garante o percurso necessário de liberação de 2 mm

### Sumário


| | | | | | |
|---|---|---|---|---|---|
| Sinopse | 463 | Outras informações técnicas | 708 | **Montagem, desmontagem e ajuste** | |
| **MOVENTO** | 410 | | | | |
| **TANDEM** | 430 | | | | |
| **SERVO-DRIVE uno** – Lista de mercados | 732 | | | URL curto | |
| Serviços Blum | 602 | | | www.blum.com/a450 | |
| Diretriz para máquinas | 711 | | | | |

## Grampo de fixação do cabo



- Por ex., para fixar o cabo de distribuição

**Informações úteis para o pedido**

| Cor | Material | Ref. |
|---|---|---|
| Branco | Matéria plástica | Z10K0009 |

## Cabo de sincronização



- Une dois mecanismos de acionamento que devem ejetar simultaneamente

**Informações úteis para o pedido**

| Comprimento (mm) | Cor | Ref. |
|---|---|---|
| 80 | Branco | Z10K008S |
| 500 | | Z10K050S |
| 1200 | | Z10K120S |
| 1600 | | Z10K160S |

## Duas funções – Uma combinação fascinante




**TIP-ON BLUMOTION** para **MOVENTO** une as vantagens do sistema de auxílio de abertura mecânico **TIP-ON** ao comprovado amortecimento **BLUMOTION** para um fechamento leve e silencioso – de forma completamente mecânica.

Com uma área ampla de desengate, o **TIP-ON BLUMOTION** permite um impressionante conforto de operação em extensões e gavetas sem puxadores. Para uma funcionalidade otimizada e uma área maior de desengate, recomenda-se o emprego geral de uma sincronização.





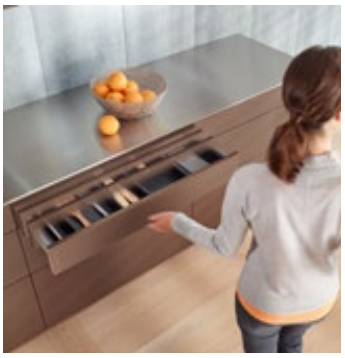

Abertura com leve toque, deslizamento suave, fechamento leve e silencioso – com a tecnologia **TIP-ON BLUMOTION**, o movimento se transforma em um acontecimento totalmente harmonioso de conforto.



O ciclo de movimento tem auxílio exclusivamente mecânico.

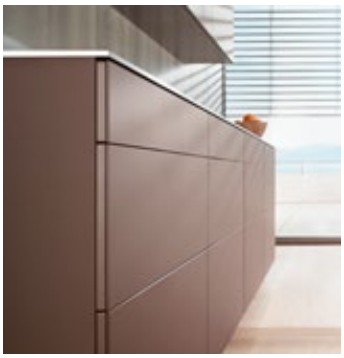

**Folga frontal menor**
O **TIP-ON BLUMOTION** pode ser implementado com uma folga frontal menor de 2.5 mm.

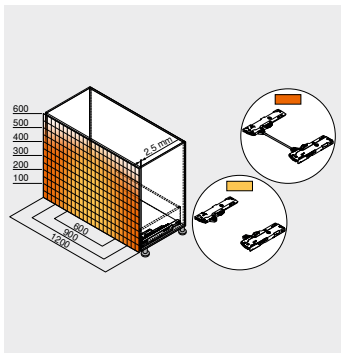


**Área ampla de desengate**
Para uma funcionalidade otimizada e uma área maior de desengate, recomenda-se o emprego geral de uma sincronização.



**Regulagem quadridimensional**
Com a regulagem quadridimensional, obtém-se um esquema exato de folgas. A regulagem de profundidade vem integrada e ocorre sem uso de ferramentas, girando-se o dispositivo de ajuste.



**Montagem simples e sem uso de ferramentas**
A unidade **TIP-ON BLUMOTION** pode ser montada sem ferramentas, tal como outros componentes.

## Sistemas de corrediças


Imagem simbólica


| | |
|---|---|
| Sistemas de corrediças | 408 |
| **MOVENTO** | 410 |
| **SERVO-DRIVE** para **MOVENTO** \| **TANDEM** | 462 |
| **TIP-ON** para **MOVENTO** \| **TANDEM** | 506 |


| Aplicações | kg | Webcode | Página |
|---|---|---|---|
| **Técnica de acoplamento** | | | |
| **MOVENTO** com **TIP-ON BLUMOTION** – 760H \| 766H | 40<br>60<br>70 | DQD0IM | 504 |

kg Capacidade de carga dinâmica

## Acessórios


Imagem simbólica


| | | | |
|---|---|---|---|
| Trava para prateleiras | 420 | Haste reling para suporte de canto de prateleiras | 424 |
| Kit estabilização lateral | 422 | Trava da extensão | 425 |
| Ajuste de profundidade | 422 | Parafusos | 426 |
| Reling longitudinal com suporte de parede traseira de madeira | 423 | Broca de centrar | 426 |
| Presilha para prateleiras | 423 | Amortecedor | 426 |
| Suportes para cantos de prateleiras | 424 | Chave de fendas | 427 |


## Fixação das corrediças

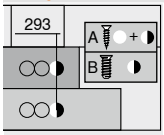

Imagem simbólica


| | |
|---|---|
| Corrediça – 760H – 40 kg | 428 |
| Corrediça – 766H – 60 \| 70 kg | 428 |


## Montagem, desmontagem e ajuste


Imagem simbólica

**Montagem, desmontagem e ajuste**

URL curto
www.blum.com/a460

**Pictogramas**

Artigos somente sob consulta

Webcode – Digitar ou clicar no configurador de produtos

## MOVENTO com TIP-ON BLUMOTION – 760H | 766H

Webcode – Digitar ou clicar no configurador de produtos: DQD0IM



- Extensão total oculta
- Com amortecimento integrado comutável **BLUMOTION S** para um fechamento leve e silencioso, compatível com **SERVO-DRIVE**, sistema elétrico de auxílio de movimento ou **TIP-ON BLUMOTION**, sistema de auxílio de abertura mecânico
- Deslizamento suave sincronizado
- Regulagens lateral, de altura e de inclinação sem uso de ferramentas
- Regulagem da profundidade integrada sem o uso de ferramentas
- Compensação de tolerâncias na lateral e na profundidade
- Compatível com a estabilização lateral para **MOVENTO**
- Sincronização a partir de largura livre de armário LW 265 mm

### Espaço necessário

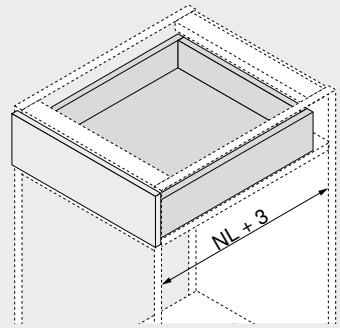


NL Comprimento nominal

### Informações úteis para o pedido

**1 Corrediças e/d**



| Versão | BLUMOTION S | | |
|---|---|---|---|
| Comprimento nominal NL (mm) | Capacidade de carga dinâmica (kg) 40 | 60 | 70 |
| 270 | 760H2700S | | |
| 300 | 760H3000S | | |
| 320 | 760H3200S | | |
| 350 | 760H3500S | | |
| 380 | 760H3800S | | |
| 400 | 760H4000S | | |
| 420 | 760H4200S | | |
| 450 | 760H4500S | | 766H4500S |
| 480 | 760H4800S | | |
| 500 | 760H5000S | | 766H5000S |
| 520 | 760H5200S | | 766H5200S |
| 550 | 760H5500S | | 766H5500S |
| 580 | | | 766H5800S |
| 600 | 760H6000S | | 766H6000S |
| 650 | | | 766H6500S |
| 700 | | 766H7000S | |
| 750 | | 766H7500S | |

**3 Acoplamento**



| Cor | Material | | Ref. |
|---|---|---|---|
| Laranja | Matéria plástica/aço | [1] | T51.7601 |

[1] Encomendar e/d

**6 Kit TIP-ON BLUMOTION**



| Comprimento nominal NL (mm) | Unidade | Corrediça (kg) | Peso (kg)[1] | Ref. |
|---|---|---|---|---|
| 270–320 | S0 | 40 | ≤ 10 | T60L7040 |
| | S1 | | > 10–20 | T60L7140 |
| 350–600 | L1 | | ≤ 20[2] | T60L7340 |
| | L3 | | 15–40[2] | T60L7540 |
| 450–750 | L5 | 60 \| 70 | 35–70[3] | T60L7570 |

**Consiste em:**
**6a** 1 x Unidade **TIP-ON BLUMOTION** e/d
**6b** 1 x Dispositivo de engate **TIP-ON BLUMOTION** e/d
**6e** 2 x Adaptador sincronização **TIP-ON BLUMOTION** Largura livre do armário LW ≥ 314 mm

[1] Faixas de peso recomendadas (peso total da extensão) para uma função otimizada de abertura e fechamento
[2] Compatível apenas com guia de armário 40 kg
[3] Recomendação: compatível apenas com corrediça de 60 | 70 kg

**6f Eixo de sincronização TIP-ON BLUMOTION[1]**



| Versão | Cor | Ref. |
|---|---|---|
| Redondo | Cinza | T60.1125W |

**Recorte** **6f** Largura livre do armário LW – 267 mm

[1] Em combinação com 6e 2 x T60.000D
Para cortar nas medidas exatas
Ideal até largura livre do armário de LW 1392 mm
Para uma funcionalidade otimizada e uma área maior de desengate, recomenda-se o emprego geral de uma sincronização

### Gaveta

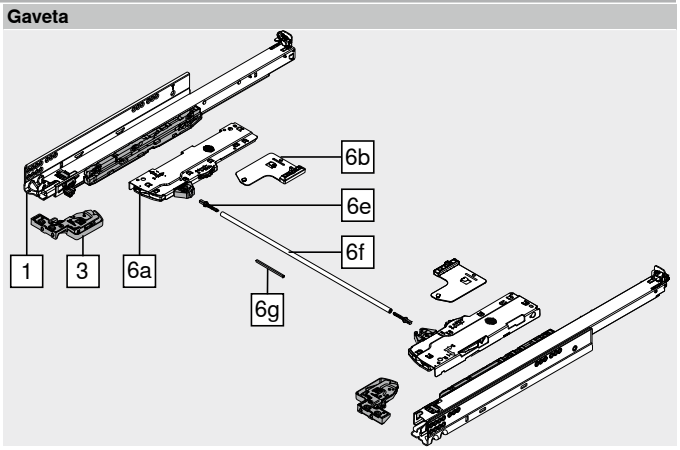


**Largura livre do armário LW 265–313 mm**

**6g Sincronização TIP-ON BLUMOTION[1]**



| Versão | Cor | Ref. |
|---|---|---|
| Quadrada | RAL 7035 cinza luminoso | T60.300D |

**Recorte** **6g** Largura livre do armário LW – 241 mm

[1] Para cortar nas medidas exatas

### Acessórios

**Largura livre do armário LW ≥ 314 mm**

**6e Adaptador sincronização TIP-ON BLUMOTION**



| Versão | Cor | Ref. |
|---|---|---|
| Simétrica | RAL 7035 cinza luminoso 2 x | T60.000D |

**– Gabarito de folga frontal para LEGRABOX | MOVENTO[1]**



| Fresta da porta FS (mm) | Cor | Ref. |
|---|---|---|
| 2.5 | Laranja | 65.5631 |

[1] Recomendamos a utilização do gabarito de folga frontal

## MOVENTO com TIP-ON BLUMOTION – 760H | 766H

Webcode – Digitar ou clicar no configurador de produtos: DQD0IM

### Planificação

#### Espaço necessário no armário

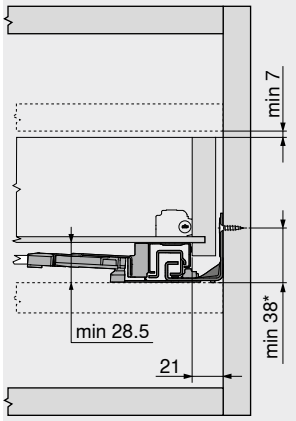


* +1 mm em montagem da corrediça antes de montar o armário

#### Gaveta | Gaveta interna

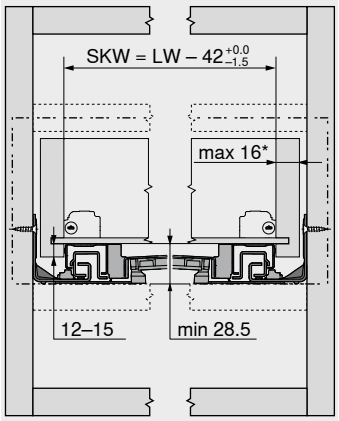


SKW Largura livre da gaveta
LW Largura livre do armário
* Regulagem lateral limitada em espessura de parede lateral da gaveta de 16 mm e simultaneamente em utilização total da tolerância da largura livre da gaveta SKW

#### Gaveta

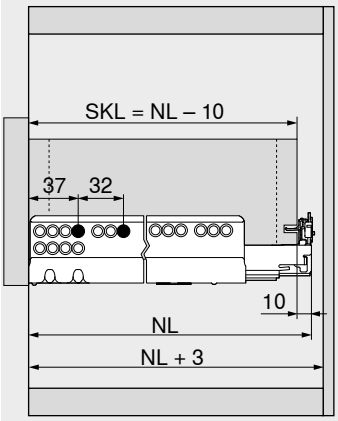


SKL Comprimento da gaveta
NL Comprimento nominal

#### Gaveta interna

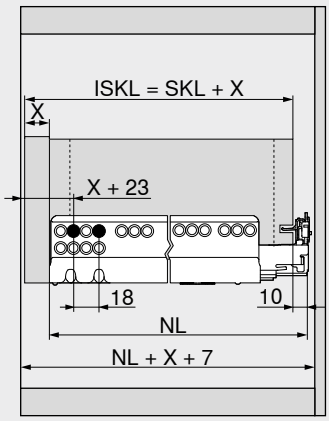


ISKL Comprimento da gaveta interna
SKL Comprimento da gaveta
NL Comprimento nominal
X Espessura frontal

### Trabalho com gavetas

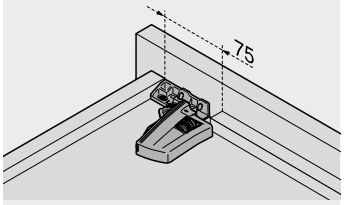


Utilizar gabarito para furações T65.1000.02

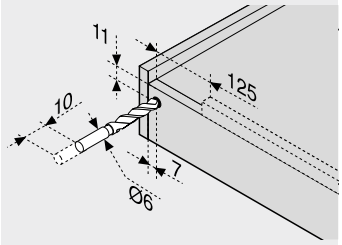


### Área de desengate

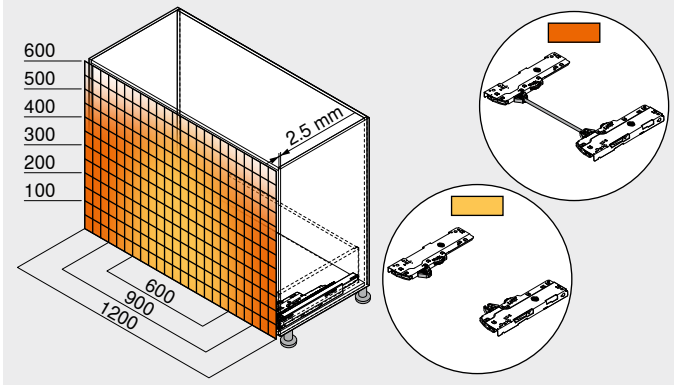


Exemplo para 760H – 40 kg, comprimento nominal NL 500 mm, gaveta com 4 lados, com e sem sincronização
Para uma funcionalidade otimizada e uma área maior de desengate, recomenda-se o emprego geral de uma sincronização

### Sumário


| | |
|---|---|
| Sinopse | 503 |
| **MOVENTO** | 410 |
| **TIP-ON** para **MOVENTO** \| **TANDEM** | 506 |
| **CABLOXX** | 594 |
| Acessórios | 420 |
| Fixação das corrediças | 428 |
| Serviços Blum | 602 |
| Outras informações técnicas | 708 |

**Montagem, desmontagem e ajuste**

URL curto
www.blum.com/a460

## Abertura fácil – Com um leve toque




**Abertura confiável, sem puxadores**
No moderno design de móveis, frentes sem puxadores desempenham um papel cada vez maior. Com **TIP-ON** – o sistema de auxílio de abertura mecânico Blum – gavetas e extensões sem puxadores podem ser facilmente abertas com um leve toque. E, para fechar, uma breve pressão é suficiente.

**Possibilidades versáteis de emprego**
A corrediça **TIP-ON** pode ser empregada em todas as aplicações usuais: desde armários Standard a soluções especiais como a **SPACE STEP**, por exemplo.



A função **TIP-ON** vem integrada à guia do armário. Para um processamento fácil e uma operação confortável.

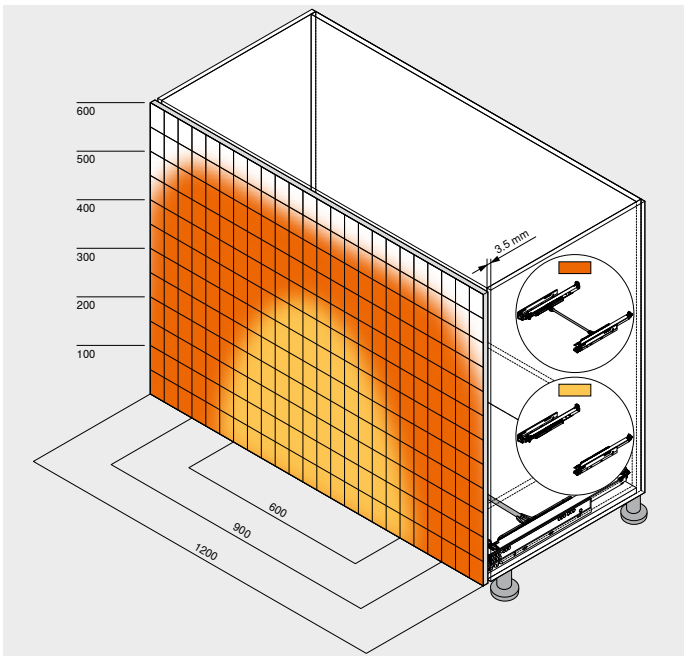


A sincronização opcional garante uma abertura e um fechamento seguros também em frentes amplas.

## Sistemas de corrediças


Imagem simbólica

| | |
|---|---|
| Sistemas de corrediças | 408 |
| **MOVENTO** | 410 |
| **TANDEM** | 430 |
| **SERVO-DRIVE** para **MOVENTO** \| **TANDEM** | 462 |
| **TIP-ON BLUMOTION** para **MOVENTO** | 502 |

## Sinopse


Imagem simbólica

| | |
|---|---|
| Sinopse – Corrediças | 508 |

## Acessórios


Imagem simbólica

| | | | |
|---|---|---|---|
| Trava para prateleiras | 420 | Haste reling para suporte de canto de prateleiras | 424 |
| Kit estabilização lateral | 422 | Trava da extensão | 425 |
| Ajuste de profundidade | 422 | Parafusos | 426 |
| Reling longitudinal com suporte de parede traseira de madeira | 423 | Broca de centrar | 426 |
| Presilha para prateleiras | 423 | Amortecedor | 426 |
| Suportes para cantos de prateleiras | 424 | Chave de fendas | 427 |

## Fixação das corrediças

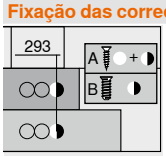

Imagem simbólica

| | | | |
|---|---|---|---|
| Corrediça – 760H – 40 kg | 428 | Corrediça – 560F – 30 kg | 530 |
| Corrediça – 766H – 60 \| 70 kg | 428 | Corrediça – 550F – 30 kg | 530 |
| Corrediça – 560H – 30 kg | 528 | Corrediça – 561F – 30 kg | 530 |
| Corrediça – 550H – 30 kg | 528 | Corrediça – 551F – 30 kg | 530 |
| Corrediça – 561H – 30 kg | 529 | | |
| Corrediça – 551H – 30 kg | 529 | | |

## Montagem, desmontagem e ajuste


Imagem simbólica

**Montagem, desmontagem e ajuste**

**URL curto**
**www.blum.com/a430**


**Pictogramas**

Artigos somente sob consulta

Webcode – Digitar ou clicar no configurador de produtos

## MOVENTO

| Aplicações | kg | BLUMOTION by Blum | SERVO-DRIVE by Blum | TIP-ON BLUMOTION by Blum | TIP-ON by Blum | Webcode | Página |
|---|---|---|---|---|---|---|---|
| **MOVENTO – Técnica de acoplamento** | | | | | | | |
|  **MOVENTO** com **TIP-ON** – 760H \| 766H | 40<br>60<br>70 | – | – | – | ● | DQCZTA | 510 |

kg Capacidade de carga dinâmica ● Integrado ○ Opcional – Impossível

Webcode – Digitar ou clicar no configurador de produtos

4

## TANDEM 11–16 mm

| Aplicações | | kg | BLUMOTION by Blum | SERVO-DRIVE by Blum | TIP-ON BLUMOTION by Blum | TIP-ON by Blum | Webcode | Página |
|---|---|---|---|---|---|---|---|---|
| **TANDEM – Técnica de acoplamento** | | | | | | | | |
|  | Extensão total **TANDEM** com **TIP-ON** – 560H | 30 | – | – | – | ● | DQEEHC | 512 |
|  | Extensão parcial **TANDEM** com **TIP-ON** – 550H | 30 | – | – | – | ● | DQD41C | 514 |
| **TANDEM – Técnica de encaixe** | | | | | | | | |
|  | Extensão total **TANDEM** com **TIP-ON** – 561H | 30 | – | – | – | ● | DQEGLC | 516 |
|  | Extensão parcial **TANDEM** com **TIP-ON** – 551H | 30 | – | – | – | ● | DQD6UP | 518 |

## TANDEM 17–19 mm

| Aplicações | | kg | BLUMOTION by Blum | SERVO-DRIVE by Blum | TIP-ON BLUMOTION by Blum | TIP-ON by Blum | Webcode | Página |
|---|---|---|---|---|---|---|---|---|
| **TANDEM 19 mm – Técnica de acoplamento** | | | | | | | | |
|  | Extensão total **TANDEM** com **TIP-ON** – 560F | 30 | – | – | – | ● | DQEF6P | 520 |
|  | Extensão parcial **TANDEM** com **TIP-ON** – 550F | 30 | – | – | – | ● | DQHNAP | 522 |
| **TANDEM 19 mm – Técnica de encaixe** | | | | | | | | |
|  | Extensão total **TANDEM** com **TIP-ON** – 561F | 30 | – | – | – | ● | DQEHAP | 524 |
|  | Extensão parcial **TANDEM** com **TIP-ON** – 551F | 30 | – | – | – | ● | DQHQ4Z | 526 |

kg Capacidade de carga dinâmica ● Integrado o Opcional – Impossível

Webcode – Digitar ou clicar no configurador de produtos

## MOVENTO com TIP-ON – 760H | 766H

Webcode – Digitar ou clicar no configurador de produtos: DQCZTA



- Extensão total oculta com **TIP-ON** integrado, o sistema de auxílio de abertura mecânico
- Deslizamento suave sincronizado
- Regulagens lateral, de altura e de inclinação sem uso de ferramentas
- Regulagem da profundidade integrada sem o uso de ferramentas
- Compensação de tolerâncias na lateral e na profundidade
- Compatível com a estabilização lateral para **MOVENTO**
- Sincronização opcional **TIP-ON** para a liberação segura também em frentes amplas

### Espaço necessário

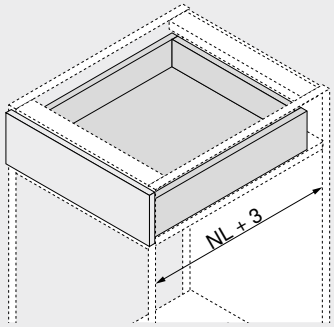


NL Comprimento nominal

### Informações úteis para o pedido

**1 Corrediças e/d**

| Versão | TIP-ON[1] | | |
|---|---|---|---|
| Comprimento nominal NL (mm) | Capacidade de carga dinâmica (kg) 40 | 60 | 70 |
| 250 | 760H2500T | | |
| 270 | 760H2700T | | |
| 300 | 760H3000T | | |
| 320 | 760H3200T | | |
| 350 | 760H3500T | | |
| 380 | 760H3800T | | |
| 400 | 760H4000T | | |
| 420 | 760H4200T | | |
| 450 | 760H4500T | | 766H4500T |
| 480 | 760H4800T | | |
| 500 | 760H5000T | | 766H5000T |
| 520 | 760H5200T | | 766H5200T |
| 550 | 760H5500T | | 766H5500T |
| 580 | | | 766H5800T |
| 600 | 760H6000T | | 766H6000T |
| 650 | | | 766H6500T |
| 700 | | 766H7000T | |
| 750 | | 766H7500T | |

[1] O curso de expulsão pode variar sob carga ou com regulagem!

**3 Acoplamento**

| Cor | Material | | Ref. |
|---|---|---|---|
| Laranja | Matéria plástica/aço | [1] | T51.7601 |

[1] Encomendar e/d

### Acessórios

**6 Kit Sincronização TIP-ON-pinhão**

| Versão | Cor | Ref. |
|---|---|---|
| Redondo | RAL 7037 cinza | T57.7400.01 |

**Consiste em:**
**6a** 1 x Acoplamento
**6b** 1 x Acoplamento de sobrecarga
**6c** 2 x Suporte

**6f Eixo de sincronização TIP-ON[1]**

| Versão | Material | Ref. |
|---|---|---|
| Redondo | Alumínio | ZST.1160W |

**Recorte** **6f** Largura livre do armário LW – 249 mm

[1] Para cortar nas medidas exatas
Ideal até largura livre do armário de LW 1409 mm
Para uma funcionalidade otimizada e uma área maior de desengate, recomenda-se o emprego geral de uma sincronização

**12 Kit estabilização lateral[2]**

| Comprimento nominal NL (mm)[1] | Cor | Ref. |
|---|---|---|
| Até 400 | RAL 7037 cinza | ZS7M400MU |
| Até 600 | | ZS7M600MU |
| Até 750 | | ZS7M750MU |

[1] Para cortar nas medidas exatas
[2] Ideal para largura de armário KB 1400 mm
Recomendamos uma estabilização lateral em extensões amplas com comprimentos nominais curtos

### Gaveta

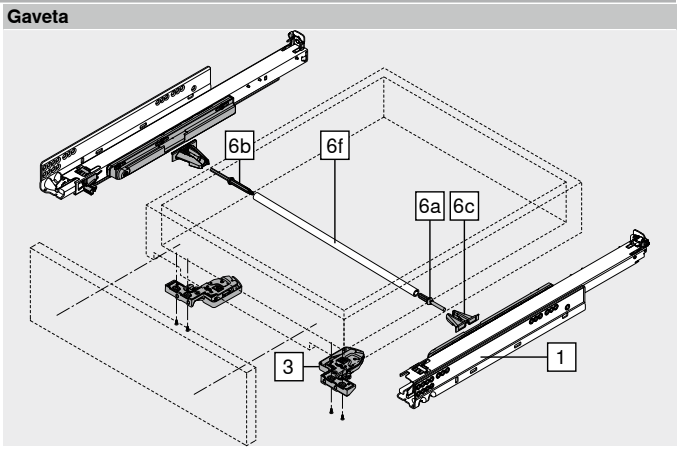

## MOVENTO com TIP-ON – 760H | 766H

Webcode – Digitar ou clicar no configurador de produtos: DQCZTA

### Planificação

#### Espaço necessário no armário

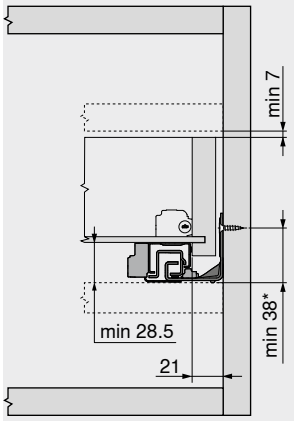


* +1 mm em montagem da corrediça antes de montar o armário

#### Gaveta | Gaveta interna

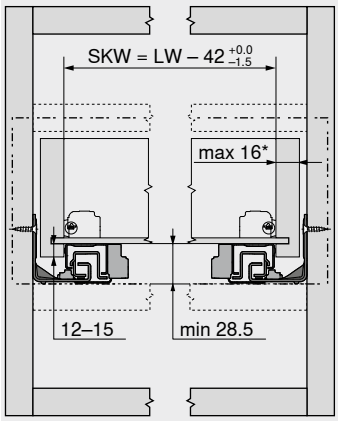


SKW Largura livre da gaveta
LW Largura livre do armário
* Regulagem lateral limitada em espessura de parede lateral da gaveta de 16 mm e simultaneamente em utilização total da tolerância da largura livre da gaveta SKW

#### Gaveta

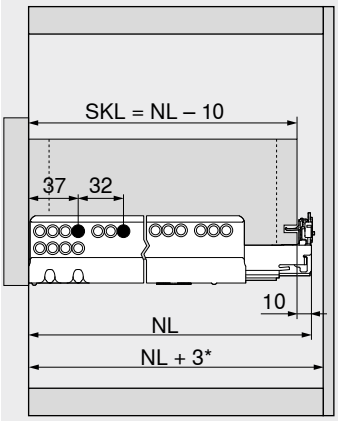


SKL Comprimento da gaveta
NL Comprimento nominal
* Adicionais +12 mm com estabilização lateral

#### Gaveta interna

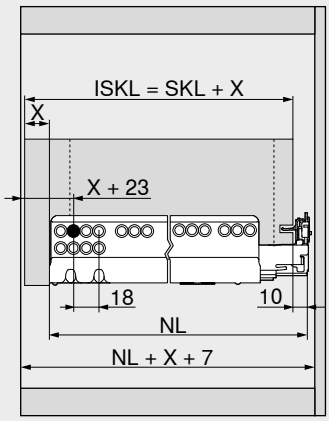


ISKL Comprimento da gaveta interna
SKL Comprimento da gaveta
NL Comprimento nominal
X Espessura frontal

### Trabalho com gavetas

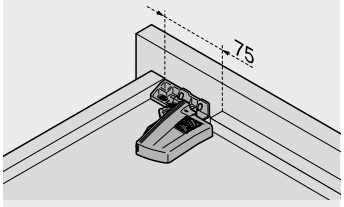


Utilizar gabarito para furações T65.1000.02

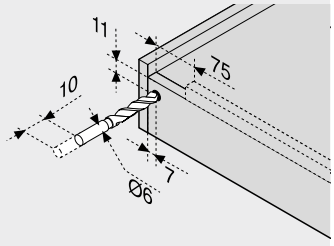


### Área de desengate

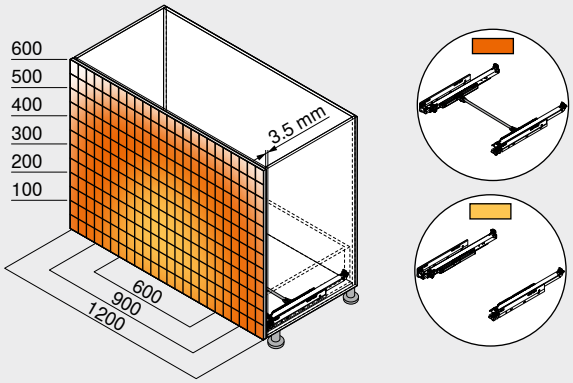


Exemplo para 760H – 40 kg, comprimento nominal NL 500 mm, gaveta com 4 lados, com e sem sincronização

### Sumário


| | |
|---|---|
| Sinopse | 507 |
| **MOVENTO** | 410 |
| **TIP-ON BLUMOTION** para **MOVENTO** | 502 |
| **CABLOXX** | 594 |
| Acessórios | 420 |
| Fixação das corrediças | 428 |
| Serviços Blum | 602 |
| Outras informações técnicas | 708 |


**Montagem, desmontagem e ajuste**

URL curto
www.blum.com/a430

## Extensão total TANDEM com TIP-ON – 560H

Webcode – Digitar ou clicar no configurador de produtos DQEEHC



- Corrediça para gavetas de madeira com placa de **11–16 mm** de espessura
- Extensão total oculta **TANDEM** com encosto limitador macio na abertura e o sistema de auxílio de abertura mecânico integrado **TIP-ON**
- Cilindros em matéria plástica de baixo desgaste permitem um deslizamento suave
- Regulagem da altura sem uso de ferramentas no acoplamento
- Regulagem sem ferramentas da inclinação frontal integrada
- Compensação de tolerâncias na lateral e na profundidade
- Recomendação: sincronização opcional **TIP-ON** para a liberação segura também em frentes amplas

### Espaço necessário

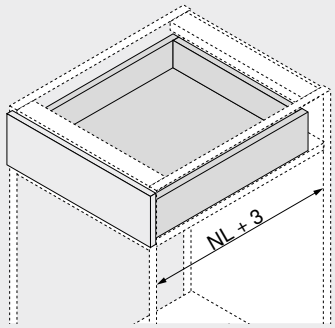


NL Comprimento nominal

### Informações úteis para o pedido

**1 Corrediças e/d**

| Versão | TIP-ON | | |
|---|---|---|---|
| Comprimento nominal NL (mm) | Capacidade de carga dinâmica (kg) 30 | | |
| 250 | 560H2500T | | |
| 270 | 560H2700T | | |
| 300 | 560H3000T | | |
| 320 | 560H3200T | | |
| 350 | 560H3500T | | |
| 380 | 560H3800T | | |
| 400 | 560H4000T | | |
| 420 | 560H4200T | | |
| 450 | 560H4500T | | |
| 480 | 560H4800T | | |
| 500 | 560H5000T | | |
| 520 | 560H5200T | | |
| 550 | 560H5500T | | |
| 600 | 560H6000T | | |

**3 Acoplamento**

| Cor | Material | | Ref. |
|---|---|---|---|
| Laranja | Matéria plástica/zamak | [1] | T51.1700.04 |

[1] Encomendar e/d

### Acessórios

**4 Ferragem de ajuste frontal**

| Cor | Material | | Ref. |
|---|---|---|---|
| Natural | Matéria plástica | 2 x | 295.1000 |

**6f Eixo de sincronização TIP-ON[1]**

| Versão | Cor | Ref. |
|---|---|---|
| Perfil | Cinza | T57.1140S |

**Recorte** **6f** Largura livre do armário LW – 31 mm

[1] Para cortar nas medidas exatas
Ideal até largura livre do armário de LW 1171 mm
Para uma funcionalidade otimizada e uma área maior de desengate, recomenda-se o emprego geral de uma sincronização

### Gaveta

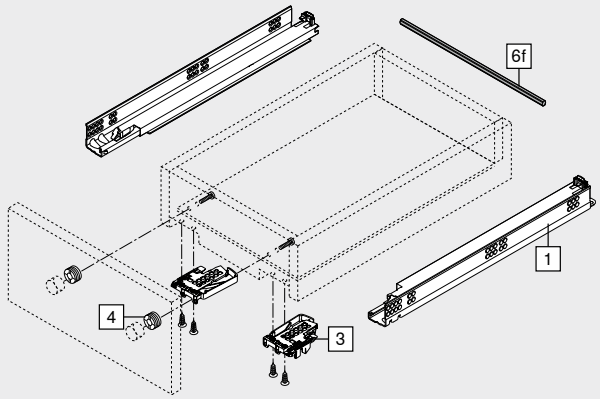


### Gaveta interna

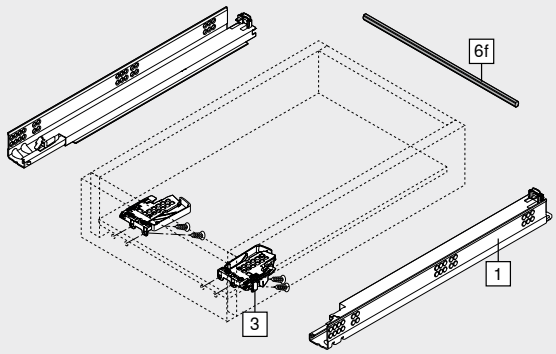

## Extensão total TANDEM com TIP-ON – 560H

Webcode – Digitar ou clicar no configurador de produtos DQEEHC

### Planificação

#### Espaço necessário no armário

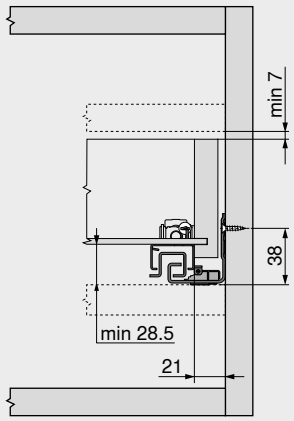


#### Gaveta | Gaveta interna

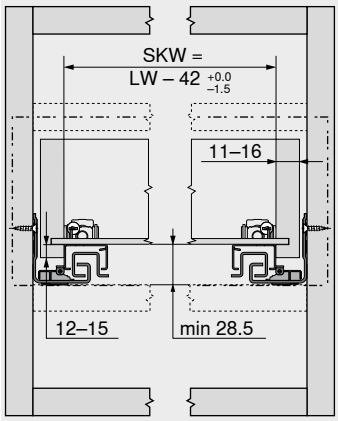


| | |
|---|---|
| SKW | Largura livre da gaveta |
| LW | Largura livre do armário |

#### Gaveta

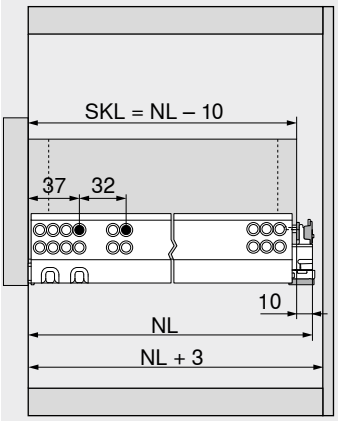


| | |
|---|---|
| SKL | Comprimento da gaveta |
| NL | Comprimento nominal |

#### Gaveta interna

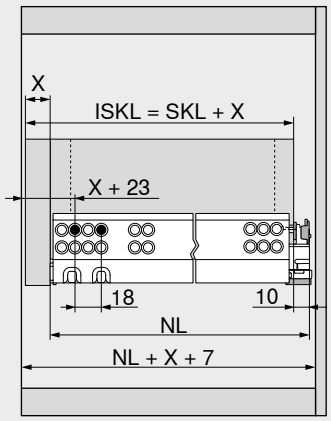


| | |
|---|---|
| ISKL | Comprimento da gaveta interna |
| SKL | Comprimento da gaveta |
| NL | Comprimento nominal |
| X | Espessura frontal |

### Trabalho com gavetas

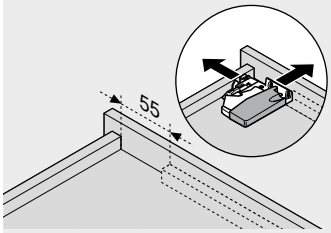


Utilizar gabarito para furações T65.1000.02

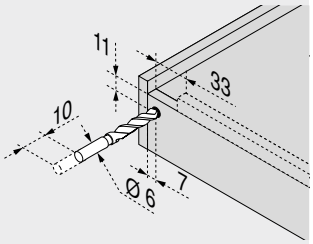


Utilizar gabarito para furações T65.1000.02

### Área de desengate

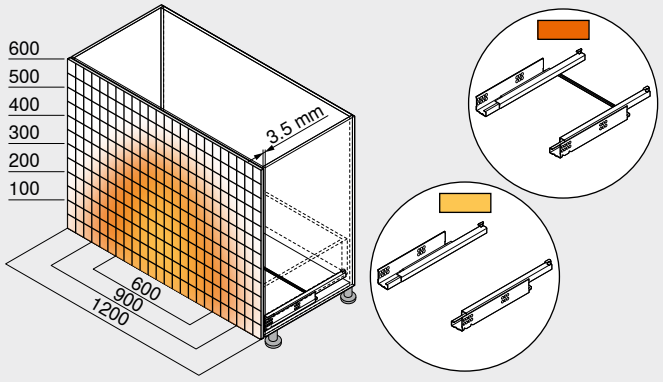


Exemplo para 560H – 30 kg, comprimento nominal NL 500 mm, gaveta com 4 lados, com sincronização

### Sumário


| | |
|---|---|
| Sinopse | 507 |
| **TANDEM** | 430 |
| **CABLOXX** | 594 |
| Acessórios | 452 |
| Fixação das corrediças | 528 |
| Serviços Blum | 602 |
| Outras informações técnicas | 708 |

**Montagem, desmontagem e ajuste**

URL curto
www.blum.com/a420

## Extensão parcial TANDEM com TIP-ON – 550H

Webcode – Digitar ou clicar no configurador de produtos: DQD41C



- Corrediça para gavetas de madeira com placa de **11–16 mm** de espessura
- Extensão parcial oculta **TANDEM** com encosto limitador macio na abertura e o sistema de auxílio de abertura mecânico integrado **TIP-ON**
- Cilindros em matéria plástica de baixo desgaste permitem um deslizamento suave
- Regulagem da altura sem uso de ferramentas no acoplamento
- Compensação de tolerâncias na lateral e na profundidade
- Recomendação: eixo de sincronização opcional **TIP-ON** para a liberação segura também em frentes amplas

### Espaço necessário

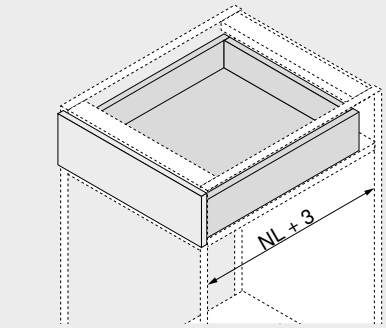


NL Comprimento nominal

### Informações úteis para o pedido

**1 Corrediças e/d**



| Versão | TIP-ON | | |
|---|---|---|---|
| Comprimento nominal NL (mm) | Capacidade de carga dinâmica (kg) 30 | | |
| 270 | 550H2700T | | |
| 300 | 550H3000T | | |
| 350 | 550H3500T | | |
| 400 | 550H4000T | | |
| 450 | 550H4500T | | |
| 500 | 550H5000T | | |
| 550 | 550H5500T | | |
| 600 | 550H6000T | | |
| 650 | 550H6500T | | |

**3 Acoplamento**



| Cor | Material | | Ref. |
|---|---|---|---|
| Laranja | Matéria plástica/zamak | [1] | T51.1700.04 |

[1] Encomendar e/d

### Acessórios

**4 Ferragem de ajuste frontal**



| Cor | Material | | Ref. |
|---|---|---|---|
| Natural | Matéria plástica | 2 x | 295.1000 |

**6f Eixo de sincronização TIP-ON[1]**

| Versão | Cor | Ref. |
|---|---|---|
| Perfil | Cinza | T57.1140S |

**Recorte** **6f** Largura livre do armário LW – 31 mm

[1] Para cortar nas medidas exatas
Ideal até largura livre do armário de LW 1171 mm
Para uma funcionalidade otimizada e uma área maior de desengate, recomenda-se o emprego geral de uma sincronização

### Gaveta

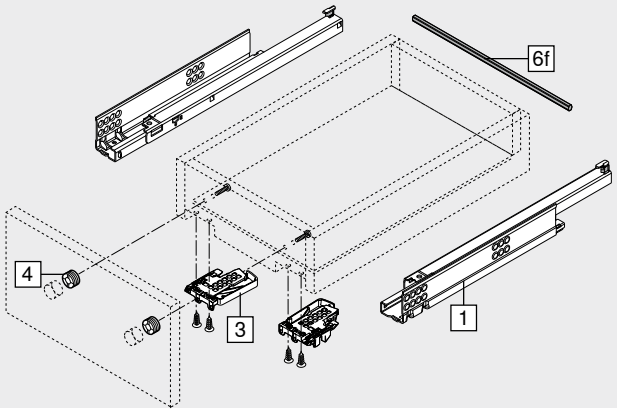


### Gaveta interna

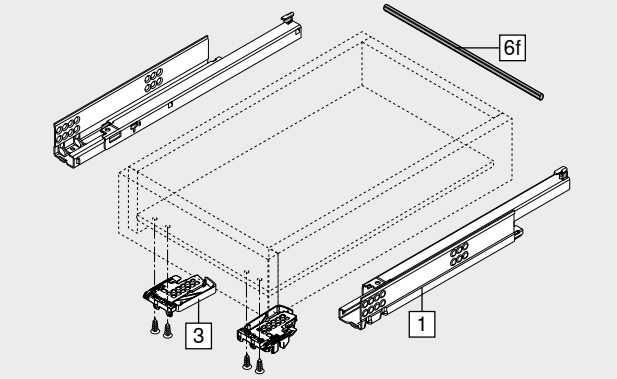

## Extensão parcial TANDEM com TIP-ON – 550H

Webcode – Digitar ou clicar no configurador de produtos DQD41C

### Planificação

#### Espaço necessário no armário

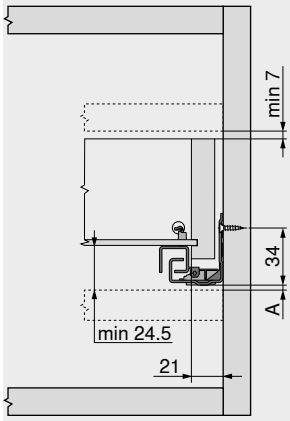


| | |
|---|---|
| A | Distância de 3 mm para intercâmbio com extensão total |

#### Gaveta | Gaveta interna

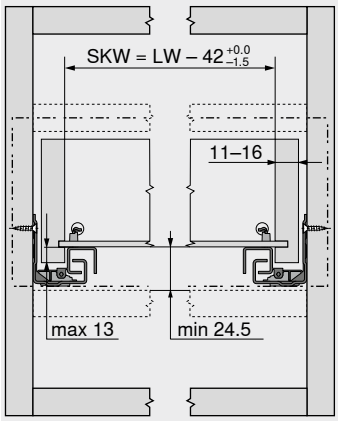


| | |
|---|---|
| SKW | Largura livre da gaveta |
| LW | Largura livre do armário |

#### Gaveta

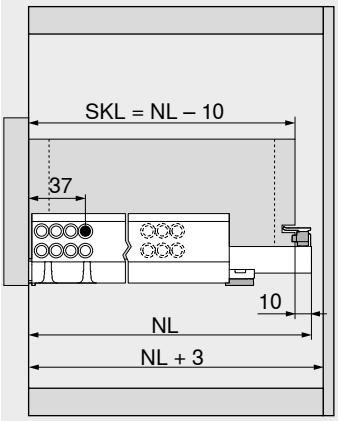


| | |
|---|---|
| SKL | Comprimento da gaveta |
| NL | Comprimento nominal |

#### Gaveta interna

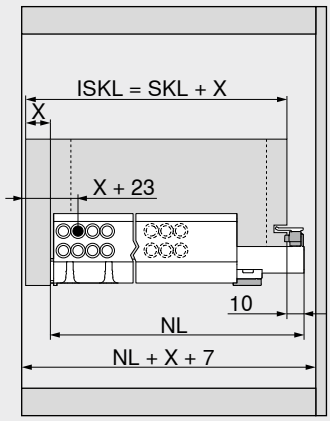


| | |
|---|---|
| ISKL | Comprimento da gaveta interna |
| SKL | Comprimento da gaveta |
| NL | Comprimento nominal |
| X | Espessura frontal |

### Trabalho com gavetas

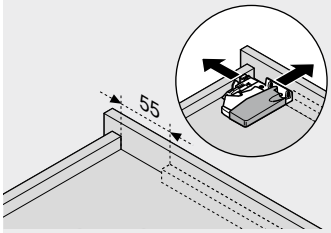


Utilizar gabarito para furações T65.1000.02

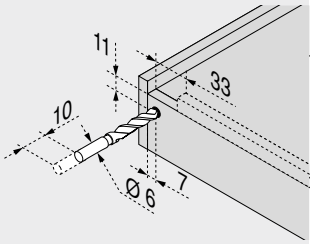


Utilizar gabarito para furações T65.1000.02

### Área de desengate

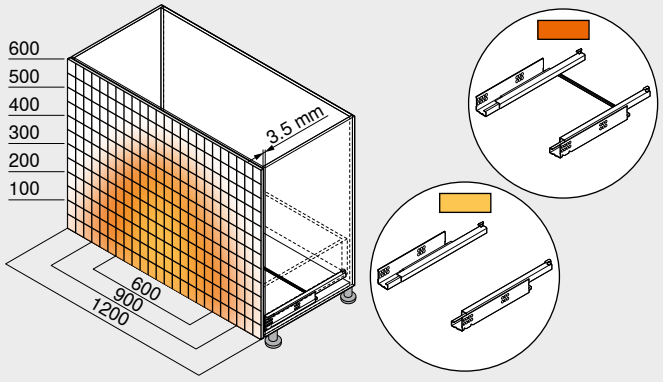


Exemplo para 550H – 30 kg, comprimento nominal NL 500 mm, gaveta com 4 lados, com sincronização

### Sumário


| | |
|---|---|
| Sinopse | 507 |
| **TANDEM** | 430 |
| Acessórios | 452 |
| Fixação das corrediças | 528 |
| **CABLOXX** | 594 |
| Serviços Blum | 602 |
| Outras informações técnicas | 708 |

**Montagem, desmontagem e ajuste**

URL curto
www.blum.com/a420

## Extensão total TANDEM com TIP-ON – 561H

Webcode – Digitar ou clicar no configurador de produtos: DQEGLC



- Corrediça para gavetas de madeira com placa de **11–16 mm** de espessura
- Extensão total oculta **TANDEM** com encosto limitador macio na abertura e o sistema de auxílio de abertura mecânico integrado **TIP-ON**
- Cilindros em matéria plástica de baixo desgaste permitem um deslizamento suave
- Segurança de elevação e ajuste de altura integrados ao sistema de corrediças
- Regulagem sem ferramentas da inclinação frontal integrada
- Recomendação: sincronização opcional **TIP-ON** para a liberação segura também em frentes amplas

### Espaço necessário

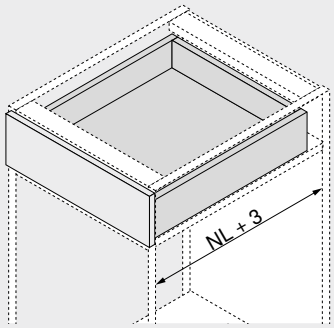


NL Comprimento nominal

### Informações úteis para o pedido

**1 Corrediças e/d**



| Versão | TIP-ON |
|---|---|
| Comprimento nominal NL (mm) | Capacidade de carga dinâmica (kg) 30 |
| 260 | 561H2601T |
| 285 | 561H2851T |
| 310 | 561H3101T |
| 335 | 561H3351T |
| 360 | 561H3601T |
| 385 | 561H3851T |
| 410 | 561H4101T |
| 435 | 561H4351T |
| 460 | 561H4601T |
| 485 | 561H4851T |
| 510 | 561H5101T |
| 535 | 561H5351T |
| 560 | 561H5601T |

### Acessórios

**4 Ferragem de ajuste frontal**



| Cor | Material | | Ref. |
|---|---|---|---|
| Natural | Matéria plástica | 2 x | 295.1000 |

**6f Eixo de sincronização TIP-ON[1]**



| Versão | Cor | Ref. |
|---|---|---|
| Perfil | Cinza | T57.1140S |

**Recorte** 6f Largura livre do armário LW – 31 mm

[1] Para cortar nas medidas exatas
Ideal até largura livre do armário de LW 1171 mm
Para uma funcionalidade otimizada e uma área maior de desengate, recomenda-se o emprego geral de uma sincronização

### Gaveta

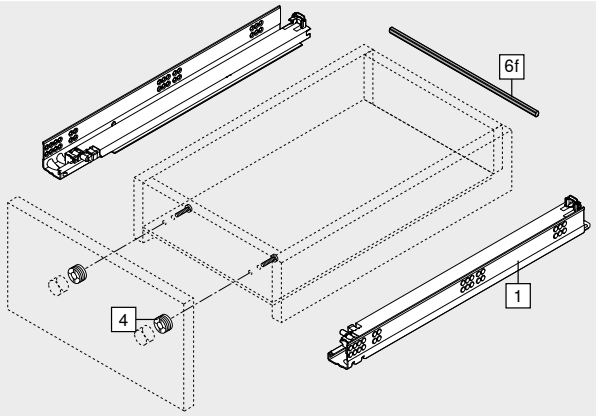


### Gaveta interna

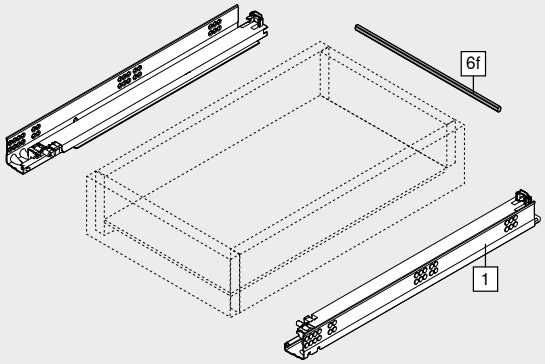

## Extensão total TANDEM com TIP-ON – 561H

Webcode – Digitar ou clicar no configurador de produtos: DQEGLC

### Planificação

#### Espaço necessário no armário

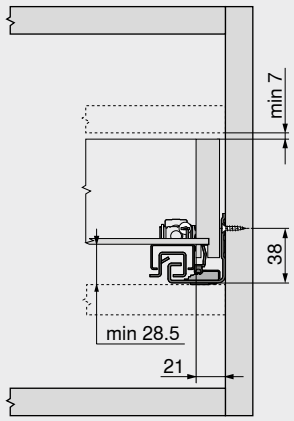


#### Gaveta | Gaveta interna

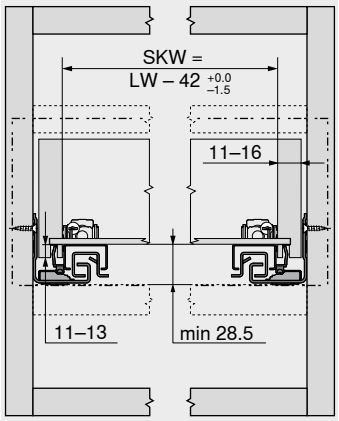


| | |
|---|---|
| SKW | Largura livre da gaveta |
| LW | Largura livre do armário |

#### Gaveta

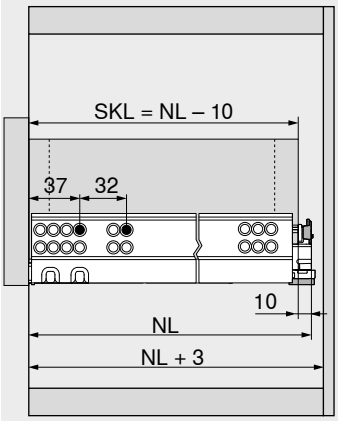


| | |
|---|---|
| SKL | Comprimento da gaveta |
| NL | Comprimento nominal |

#### Gaveta interna

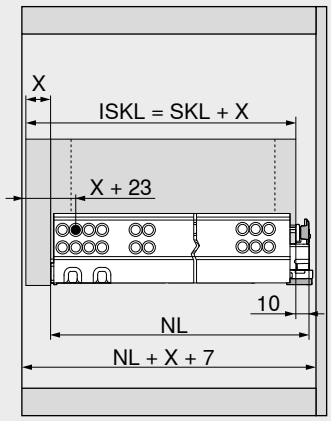


| | |
|---|---|
| ISKL | Comprimento da gaveta interna |
| SKL | Comprimento da gaveta |
| NL | Comprimento nominal |
| X | Espessura frontal |

### Trabalho com gavetas

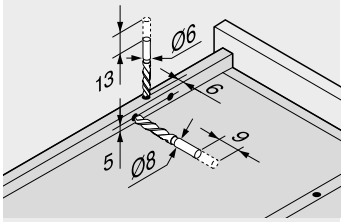


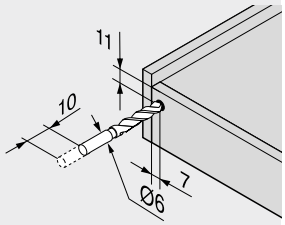


Utilizar gabarito para furações T65.1000.02

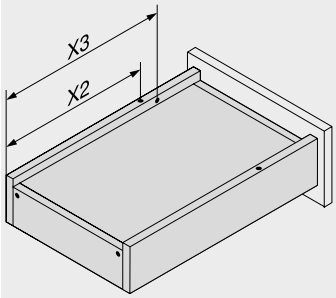


| Comprimento nominal NL (mm) | Aleta de encaixe X2 (mm) | Segurança de elevação X3 (mm) |
|---|---|---|
| 260 | 205 | 185 |
| 285 | 220 | 200 |
| 310 | 230 | 242 |
| 335 | 245 | 257 |
| 360 | 275 | 287 |
| 385 | 285 | 297 |
| 410 | 300 | 344 |
| 435 | 310 | 354 |
| 460 | 335 | 379 |
| 485 | 350 | 394 |
| 510 | 360 | 436 |
| 535 | 375 | 451 |
| 560 | 405 | 481 |

### Área de desengate

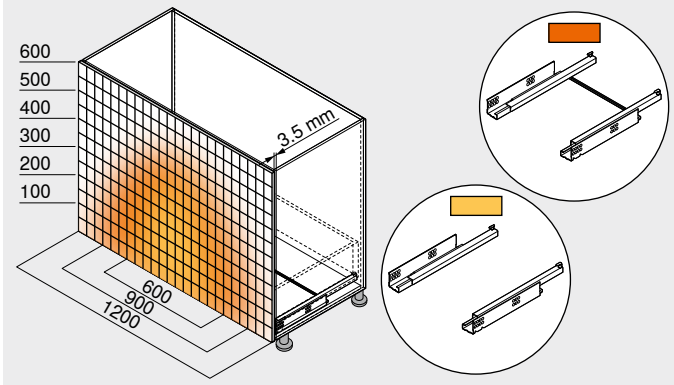


Exemplo para 560H – 30 kg, comprimento nominal NL 500 mm, gaveta com 4 lados, com sincronização

### Sumário


| | |
|---|---|
| Sinopse | 507 |
| **TANDEM** | 430 |
| **CABLOXX** | 594 |
| Acessórios | 452 |
| Fixação das corrediças | 528 |
| Serviços Blum | 602 |
| Outras informações técnicas | 708 |

**Montagem, desmontagem e ajuste**

URL curto
www.blum.com/a420

## Extensão parcial TANDEM com TIP-ON – 551H

Webcode – Digitar ou clicar no configurador de produtos: DQD6UP



- Corrediça para gavetas de madeira com placa de **11–16 mm** de espessura
- Extensão parcial oculta **TANDEM** com encosto limitador macio na abertura e o sistema de auxílio de abertura mecânico integrado **TIP-ON**
- Cilindros em matéria plástica de baixo desgaste permitem um deslizamento suave
- Segurança de elevação e ajuste de altura integrados ao sistema de corrediças
- Recomendação: eixo de sincronização opcional **TIP-ON** para a liberação segura também em frentes amplas

### Espaço necessário

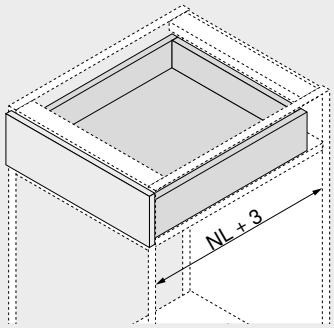


NL Comprimento nominal

### Informações úteis para o pedido

**1 Corrediças e/d**

| Versão | TIP-ON | | |
|---|---|---|---|
| Comprimento nominal NL (mm) | Capacidade de carga dinâmica (kg) | | |
| | 30 | | |
| 250 | ☎ 551H2601T | | |
| 285 | ☎ 551H2851T | | |
| 310 | ☎ 551H3101T | | |
| 335 | ☎ 551H3351T | | |
| 360 | ☎ 551H3601T | | |
| 385 | ☎ 551H3851T | | |
| 410 | ☎ 551H4101T | | |
| 435 | ☎ 551H4351T | | |
| 460 | ☎ 551H4601T | | |
| 485 | ☎ 551H4851T | | |
| 510 | ☎ 551H5101T | | |
| 535 | ☎ 551H5351T | | |
| 560 | ☎ 551H5601T | | |

### Acessórios

**4 Ferragem de ajuste frontal**

| Cor | Material | | Ref. |
|---|---|---|---|
| Natural | Matéria plástica | 2 x | 295.1000 |

**6f Eixo de sincronização TIP-ON**[1]

| Versão | Cor | Ref. |
|---|---|---|
| Perfil | Cinza | T57.1140S |

**Recorte** 6f Largura livre do armário LW – 31 mm

[1] Para cortar nas medidas exatas
Ideal até largura livre do armário de LW 1171 mm
Para uma funcionalidade otimizada e uma área maior de desengate, recomenda-se o emprego geral de uma sincronização

### Gaveta

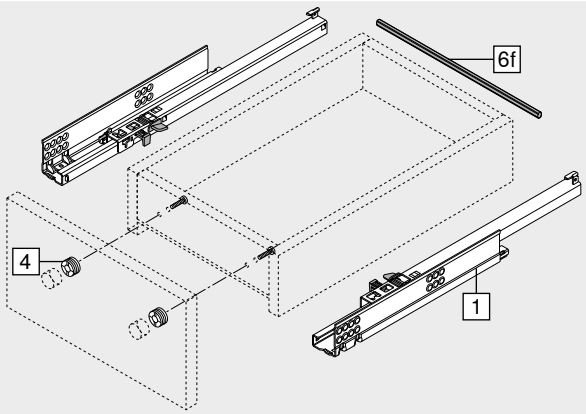


### Gaveta interna

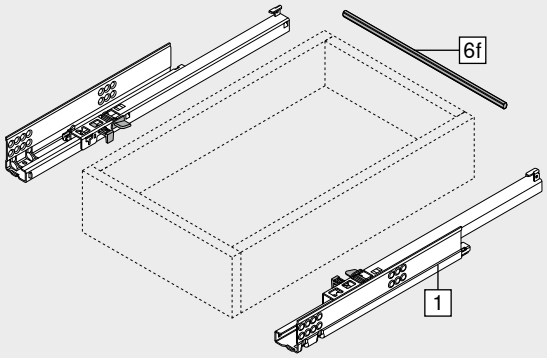

## Extensão parcial TANDEM com TIP-ON – 551H

Webcode – Digitar ou clicar no configurador de produtos: DQD6UP

### Planificação

#### Espaço necessário no armário

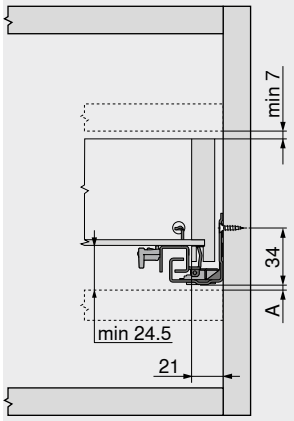


| | |
|---|---|
| A | Distância de 3 mm para intercâmbio com extensão total |

#### Gaveta | Gaveta interna

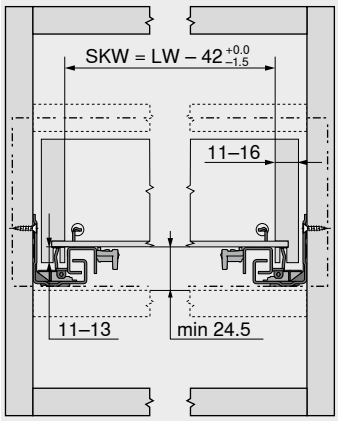


| | |
|---|---|
| SKW | Largura livre da gaveta |
| LW | Largura livre do armário |

#### Gaveta

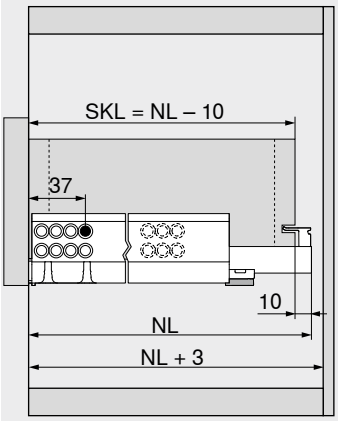


| | |
|---|---|
| SKL | Comprimento da gaveta |
| NL | Comprimento nominal |

#### Gaveta interna

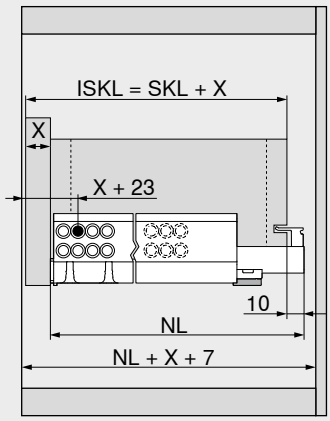


| | |
|---|---|
| ISKL | Comprimento da gaveta interna |
| SKL | Comprimento da gaveta |
| NL | Comprimento nominal |
| X | Espessura frontal |

### Trabalho com gavetas

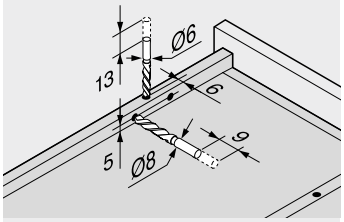


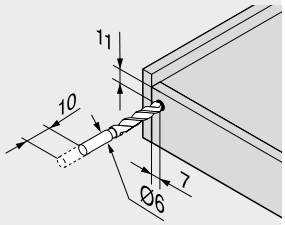


Utilizar gabarito para furações T65.1000.02

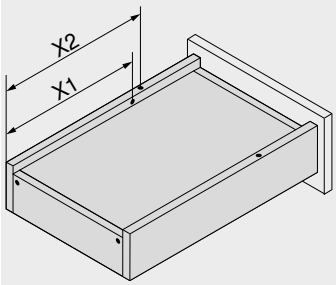


| Comprimento nominal NL (mm) | Aleta de encaixe X2 (mm) | Segurança de elevação X1 (mm) |
|---|---|---|
| 260 | 205 | 185 |
| 285 | 220 | 200 |
| 310 | 230 | 210 |
| 335 | 245 | 225 |
| 360 | 275 | 255 |
| 385 | 285 | 265 |
| 410 | 300 | 280 |
| 435 | 310 | 290 |
| 460 | 335 | 315 |
| 485 | 350 | 330 |
| 510 | 360 | 340 |
| 535 | 375 | 355 |
| 560 | 405 | 385 |

### Área de desengate

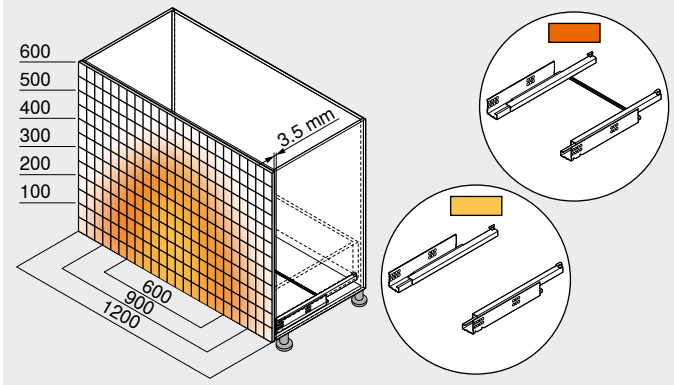


Exemplo para 550H – 30 kg, comprimento nominal NL 500 mm, gaveta com 4 lados, com sincronização

### Sumário


| | |
|---|---|
| Sinopse | 507 |
| **TANDEM** | 430 |
| **CABLOXX** | 594 |
| Acessórios | 452 |
| Fixação das corrediças | 528 |
| Serviços Blum | 602 |
| Outras informações técnicas | 708 |

**Montagem, desmontagem e ajuste**

URL curto
www.blum.com/a420

## Extensão total TANDEM com TIP-ON – 560F

Webcode – Digitar ou clicar no configurador de produtos: DQEF6P



- Corrediça para gavetas de madeira com placa de **17–19 mm** de espessura
- Extensão total oculta **TANDEM** com encosto limitador macio na abertura e o sistema de auxílio de abertura mecânico integrado **TIP-ON**
- Cilindros em matéria plástica de baixo desgaste permitem um deslizamento suave
- Regulagem da altura sem uso de ferramentas no acoplamento
- Regulagem sem ferramentas da inclinação frontal integrada
- Compensação de tolerâncias na lateral e na profundidade
- Recomendação: sincronização opcional **TIP-ON** para a liberação segura também em frentes amplas

### Espaço necessário

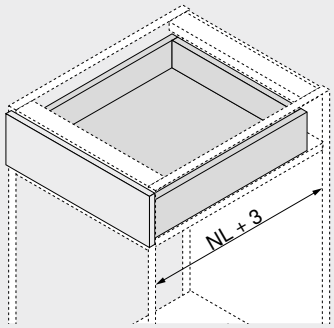


NL Comprimento nominal

### Informações úteis para o pedido

**1 Corrediças e/d**



| Versão | TIP-ON | |
|---|---|---|
| Comprimento nominal NL (mm) | Capacidade de carga dinâmica (kg) 30 | |
| 250 | ☎ 560F2500T | |
| 270 | ☎ 560F2700T | |
| 300 | ☎ 560F3000T | |
| 350 | ☎ 560F3500T | |
| 400 | ☎ 560F4000T | |
| 450 | ☎ 560F4500T | |
| 500 | ☎ 560F5000T | |
| 550 | ☎ 560F5500T | |
| 600 | ☎ 560F6000T | |

**3 Acoplamento**



| Cor | Material | | Ref. |
|---|---|---|---|
| Laranja | Matéria plástica/zamak | [1] | T51.1700.04 |

[1] Encomendar e/d

### Acessórios

**4 Ferragem de ajuste frontal**



| Cor | Material | | Ref. |
|---|---|---|---|
| Natural | Matéria plástica | 2 x | 295.1000 |

**6f Eixo de sincronização TIP-ON[1]**



| Versão | Cor | Ref. |
|---|---|---|
| Perfil | Cinza | T57.1140S |

**Recorte** 6f Largura livre do armário LW – 39 mm

[1] Para cortar nas medidas exatas
Ideal até largura livre do armário de LW 1179 mm
Para uma funcionalidade otimizada e uma área maior de desengate, recomenda-se o emprego geral de uma sincronização

### Gaveta

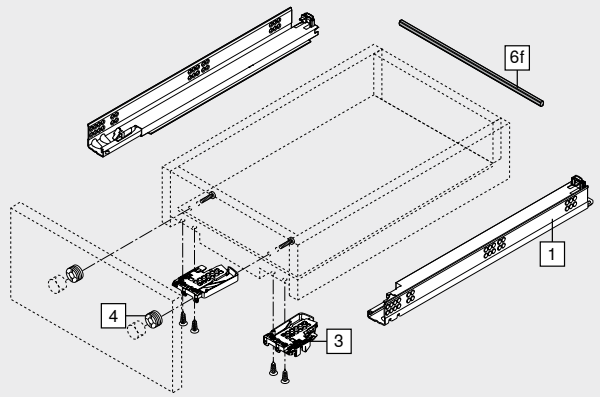


### Gaveta interna

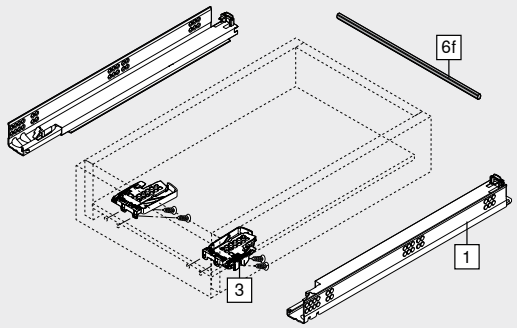

## Extensão total TANDEM com TIP-ON – 560F

Webcode – Digitar ou clicar no configurador de produtos DQEF6P

### Planificação

#### Espaço necessário no armário

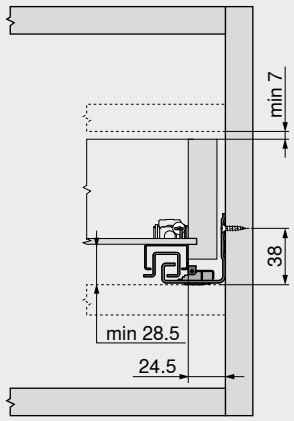


#### Gaveta | Gaveta interna

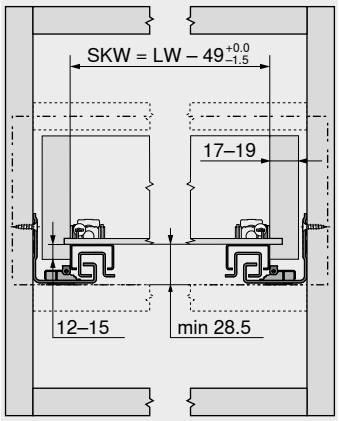


| | |
|---|---|
| SKW | Largura livre da gaveta |
| LW | Largura livre do armário |

#### Gaveta

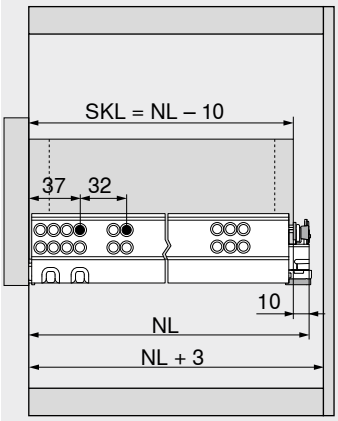


| | |
|---|---|
| SKL | Comprimento da gaveta |
| NL | Comprimento nominal |

#### Gaveta interna

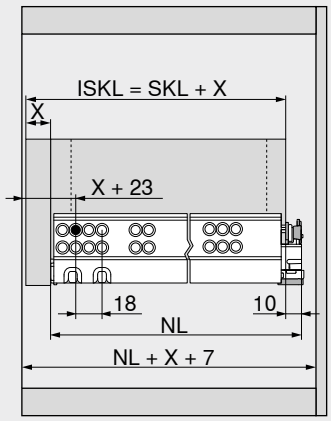


| | |
|---|---|
| ISKL | Comprimento da gaveta interna |
| SKL | Comprimento da gaveta |
| NL | Comprimento nominal |
| X | Espessura frontal |

### Trabalho com gavetas

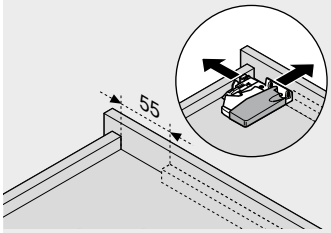


Utilizar gabarito para furações T65.1000.02

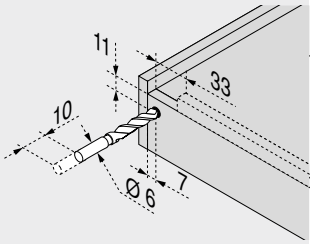


Utilizar gabarito para furações T65.1000.02

### Área de desengate

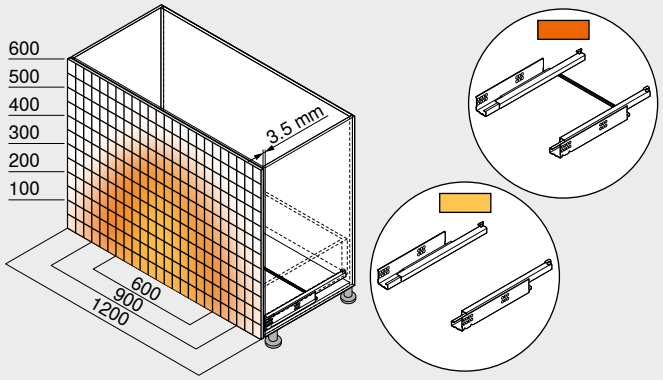


Exemplo para 560F – 30 kg, comprimento nominal NL 500 mm, gaveta com 4 lados, com sincronização

### Sumário


| | |
|---|---|
| Sinopse | 507 |
| **TANDEM** | 430 |
| **CABLOXX** | 594 |
| Acessórios | 452 |
| Fixação das corrediças | 530 |
| Serviços Blum | 602 |
| Outras informações técnicas | 708 |

**TANDEM 19 mm**

URL curto
www.blum.com/i011

**Montagem, desmontagem e ajuste**

URL curto
www.blum.com/a420

## Extensão parcial TANDEM com TIP-ON – 550F

Webcode – Digitar ou clicar no configurador de produtos: DQHNAP



- Corrediça para gavetas de madeira com placa de **17–19 mm** de espessura
- Extensão parcial oculta **TANDEM** com encosto limitador macio na abertura e o sistema de auxílio de abertura mecânico integrado **TIP-ON**
- Cilindros em matéria plástica de baixo desgaste permitem um deslizamento suave
- Regulagem da altura sem uso de ferramentas no acoplamento
- Compensação de tolerâncias na lateral e na profundidade
- Recomendação: eixo de sincronização opcional **TIP-ON** para a liberação segura também em frentes amplas

### Espaço necessário

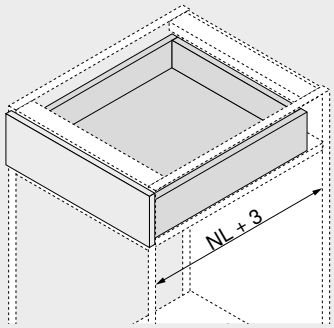


NL Comprimento nominal

### Informações úteis para o pedido

**1 Corrediças e/d**

| Versão | TIP-ON | | |
|---|---|---|---|
| Comprimento nominal NL (mm) | Capacidade de carga dinâmica (kg) 30 | | |
| 270 | ☎ 550F2700T | | |
| 300 | ☎ 550F3000T | | |
| 350 | ☎ 550F3500T | | |
| 400 | ☎ 550F4000T | | |
| 450 | ☎ 550F4500T | | |
| 500 | ☎ 550F5000T | | |
| 550 | ☎ 550F5500T | | |
| 600 | ☎ 550F6000T | | |
| 650 | ☎ 550F6500T | | |

**3 Acoplamento**

| Cor | Material | | Ref. |
|---|---|---|---|
| Laranja | Matéria plástica/zamak | [1] | T51.1700.04 |

[1] Encomendar e/d

### Acessórios

**4 Ferragem de ajuste frontal**

| Cor | Material | | Ref. |
|---|---|---|---|
| Natural | Matéria plástica | 2 x | 295.1000 |

**6f Eixo de sincronização TIP-ON[1]**

| Versão | Cor | Ref. |
|---|---|---|
| Perfil | Cinza | T57.1140S |

**Recorte** 6f Largura livre do armário LW – 39 mm

[1] Para cortar nas medidas exatas
Ideal até largura livre do armário de LW 1179 mm
Para uma funcionalidade otimizada e uma área maior de desengate, recomenda-se o emprego geral de uma sincronização

### Gaveta

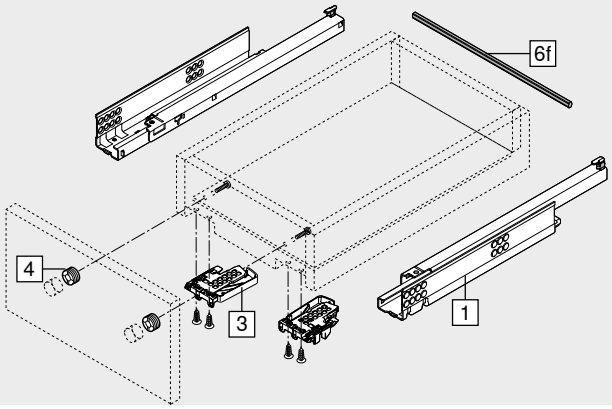


### Gaveta interna

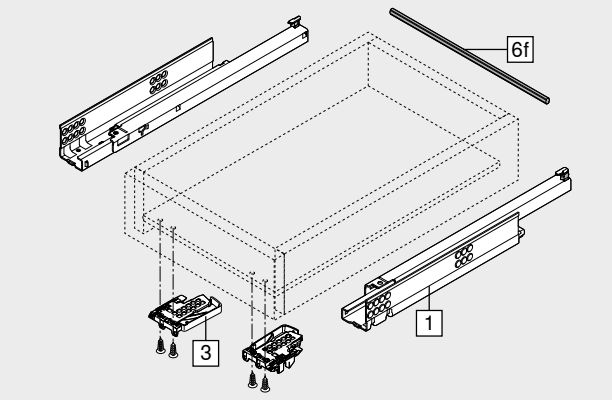

## Extensão parcial TANDEM com TIP-ON – 550F

Webcode – Digitar ou clicar no configurador de produtos: DQHNAP

### Planificação

#### Espaço necessário no armário

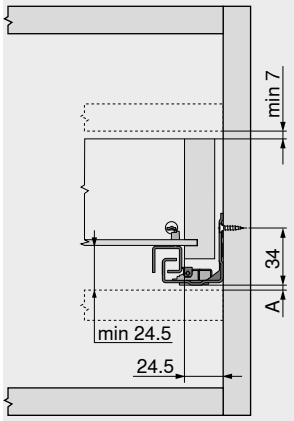


| | |
|---|---|
| A | Distância de 3 mm para intercâmbio com extensão total |

#### Gaveta | Gaveta interna

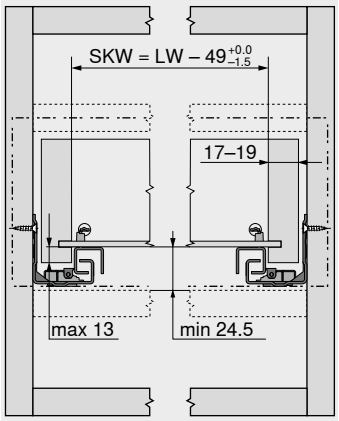


| | |
|---|---|
| SKW | Largura livre da gaveta |
| LW | Largura livre do armário |

#### Gaveta

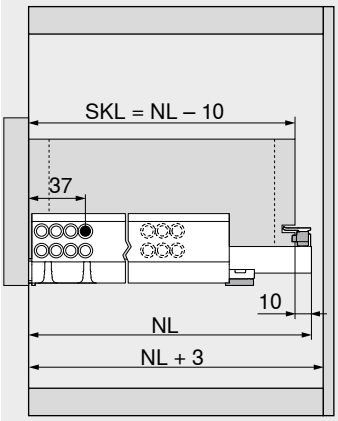


| | |
|---|---|
| SKL | Comprimento da gaveta |
| NL | Comprimento nominal |

#### Gaveta interna

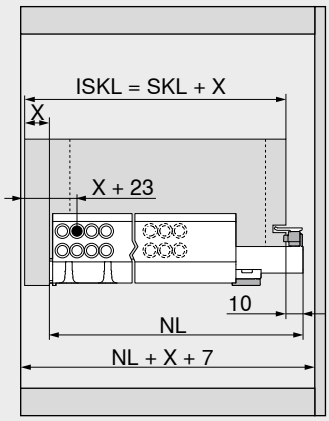


| | |
|---|---|
| ISKL | Comprimento da gaveta interna |
| SKL | Comprimento da gaveta |
| NL | Comprimento nominal |
| X | Espessura frontal |

### Trabalho com gavetas

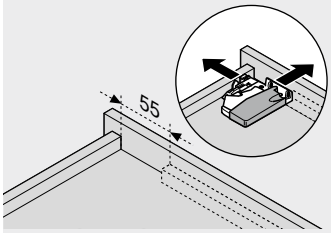


Utilizar gabarito para furações T65.1000.02

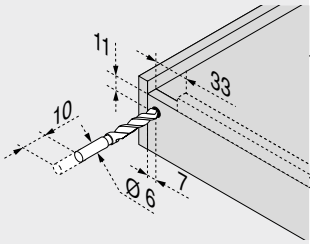


Utilizar gabarito para furações T65.1000.02

### Área de desengate

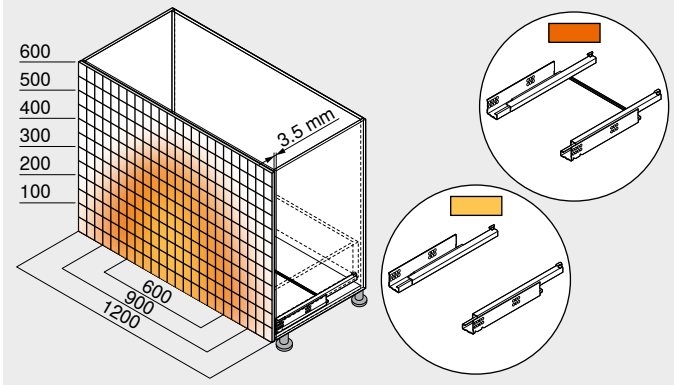


Exemplo para 550F – 30 kg, comprimento nominal NL 500 mm, gaveta com 4 lados, com sincronização

### Sumário


| | |
|---|---|
| Sinopse | 507 |
| **TANDEM** | 430 |
| Acessórios | 452 |
| Fixação das corrediças | 530 |
| **CABLOXX** | 594 |
| Serviços Blum | 602 |
| Outras informações técnicas | 708 |

**TANDEM 19 mm**

URL curto
www.blum.com/i011

**Montagem, desmontagem e ajuste**

URL curto
www.blum.com/a420

## Extensão total TANDEM com TIP-ON – 561F

Webcode – Digitar ou clicar no configurador de produtos: DQEHAP



- Corrediça para gavetas de madeira com placa de **17–19 mm** de espessura
- Extensão total oculta **TANDEM** com encosto limitador macio na abertura e o sistema de auxílio de abertura mecânico integrado **TIP-ON**
- Cilindros em matéria plástica de baixo desgaste permitem um deslizamento suave
- Segurança de elevação e ajuste de altura integrados ao sistema de corrediças
- Regulagem sem ferramentas da inclinação frontal integrada
- Recomendação: sincronização opcional **TIP-ON** para a liberação segura também em frentes amplas

### Espaço necessário

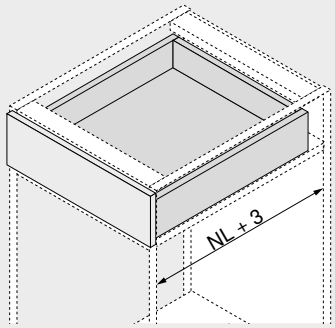


NL Comprimento nominal

### Informações úteis para o pedido

**1 Corrediças e/d**



| Versão | TIP-ON |
|---|---|
| **Comprimento nominal NL (mm)** | **Capacidade de carga dinâmica (kg) 30** |
| 260 | 561F2601T |
| 310 | 561F3101T |
| 360 | 561F3601T |
| 410 | 561F4101T |
| 460 | 561F4601T |
| 510 | 561F5101T |
| 560 | 561F5601T |

### Acessórios

**4 Ferragem de ajuste frontal**



| Cor | Material | | Ref. |
|---|---|---|---|
| Natural | Matéria plástica | 2 x | 295.1000 |

**6f Eixo de sincronização TIP-ON**[1]



| Versão | Cor | Ref. |
|---|---|---|
| Perfil | Cinza | T57.1140S |

**Recorte** **6f** Largura livre do armário LW – 39 mm

[1] Para cortar nas medidas exatas
Ideal até largura livre do armário de LW 1179 mm
Para uma funcionalidade otimizada e uma área maior de desengate, recomenda-se o emprego geral de uma sincronização

### Gaveta

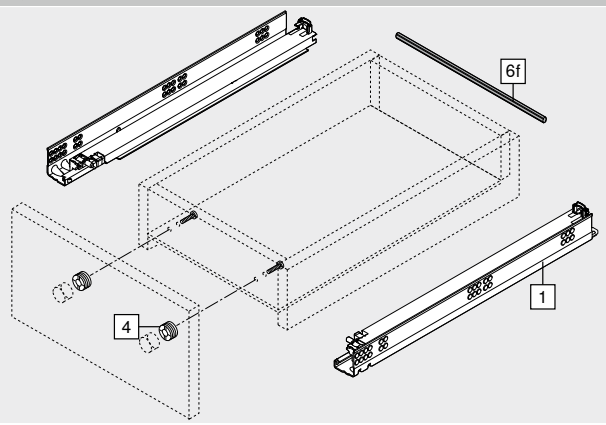


### Gaveta interna

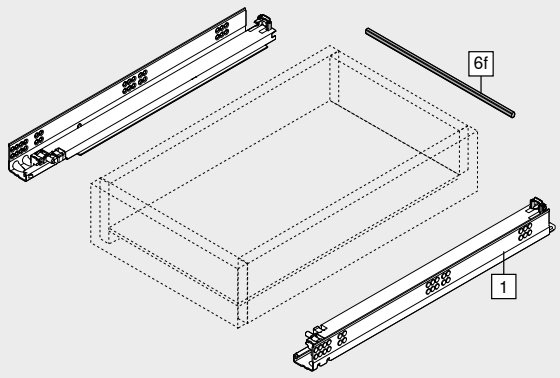

## Extensão total TANDEM com TIP-ON – 561F

Webcode – Digitar ou clicar no configurador de produtos: DQEHAP

### Planificação

#### Espaço necessário no armário

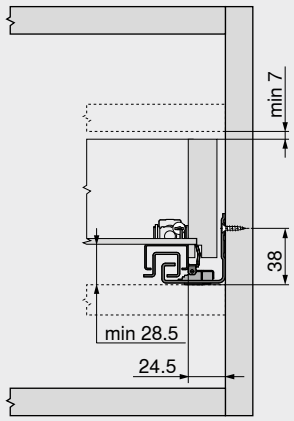


#### Gaveta | Gaveta interna

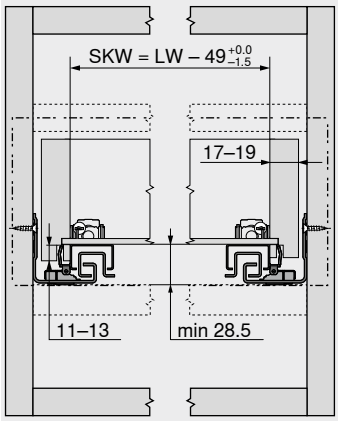


| | |
|---|---|
| SKW | Largura livre da gaveta |
| LW | Largura livre do armário |

#### Gaveta

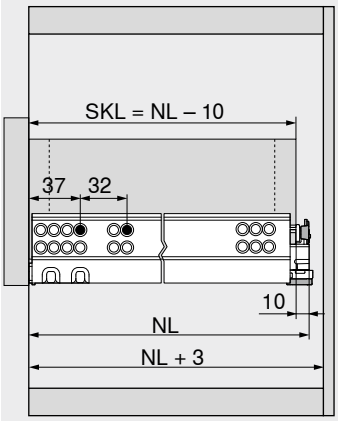


| | |
|---|---|
| SKL | Comprimento da gaveta |
| NL | Comprimento nominal |

#### Gaveta interna

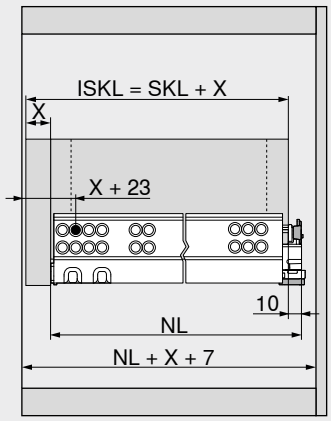


| | |
|---|---|
| ISKL | Comprimento da gaveta interna |
| SKL | Comprimento da gaveta |
| NL | Comprimento nominal |
| X | Espessura frontal |

### Trabalho com gavetas

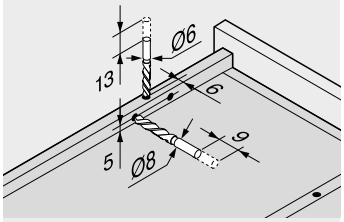


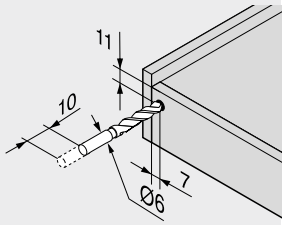


Utilizar gabarito para furações T65.1000.02

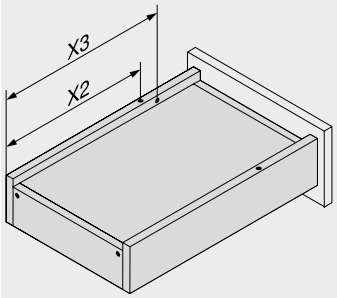


| Comprimento nominal NL (mm) | Aleta de encaixe X2 (mm) | Segurança de elevação X3 (mm) |
|---|---|---|
| 260 | 205 | 185 |
| 310 | 230 | 242 |
| 360 | 275 | 287 |
| 410 | 300 | 344 |
| 460 | 335 | 379 |
| 510 | 360 | 436 |
| 560 | 405 | 481 |

### Área de desengate

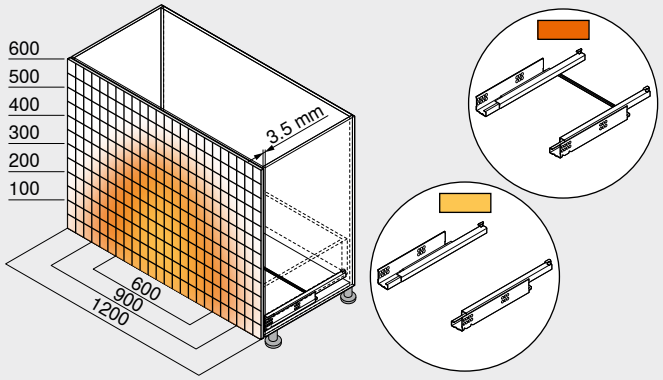


Exemplo para 560F – 30 kg, comprimento nominal NL 500 mm, gaveta com 4 lados, com sincronização

### Sumário


| | |
|---|---|
| Sinopse | 507 |
| **TANDEM** | 430 |
| **CABLOXX** | 594 |
| Acessórios | 452 |
| Fixação das corrediças | 530 |
| Serviços Blum | 602 |
| Outras informações técnicas | 708 |

**TANDEM 19 mm**

URL curto
www.blum.com/i011

**Montagem, desmontagem e ajuste**

URL curto
www.blum.com/a420

## Extensão parcial TANDEM com TIP-ON – 551F

Webcode – Digitar ou clicar no configurador de produtos: DQHQ4Z



- Corrediça para gavetas de madeira com placa de **17–19 mm** de espessura
- Extensão parcial oculta **TANDEM** com encosto limitador macio na abertura e o sistema de auxílio de abertura mecânico integrado **TIP-ON**
- Cilindros em matéria plástica de baixo desgaste permitem um deslizamento suave
- Segurança de elevação e ajuste de altura integrados ao sistema de corrediças
- Recomendação: eixo de sincronização opcional **TIP-ON** para a liberação segura também em frentes amplas

### Espaço necessário

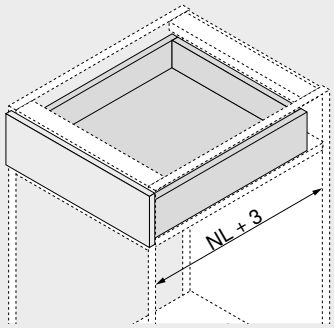


NL Comprimento nominal

### Informações úteis para o pedido

**1 Corrediças e/d**

| Versão | TIP-ON | |
|---|---|---|
| Comprimento nominal NL (mm) | Capacidade de carga dinâmica (kg) | |
| | 30 | |
| 260 | ☎ 551F2601T | |
| 310 | ☎ 551F3101T | |
| 360 | ☎ 551F3601T | |
| 410 | ☎ 551F4101T | |
| 460 | ☎ 551F4601T | |
| 510 | ☎ 551F5101T | |
| 560 | ☎ 551F5601T | |

### Acessórios

**4 Ferragem de ajuste frontal**

| Cor | Material | | Ref. |
|---|---|---|---|
| Natural | Matéria plástica | 2 x | 295.1000 |

**6f Eixo de sincronização TIP-ON[1]**

| Versão | Cor | Ref. |
|---|---|---|
| Perfil | Cinza | T57.1140S |

**Recorte** 6f Largura livre do armário LW – 39 mm

[1] Para cortar nas medidas exatas
Ideal até largura livre do armário de LW 1179 mm
Para uma funcionalidade otimizada e uma área maior de desengate, recomenda-se o emprego geral de uma sincronização

### Gaveta

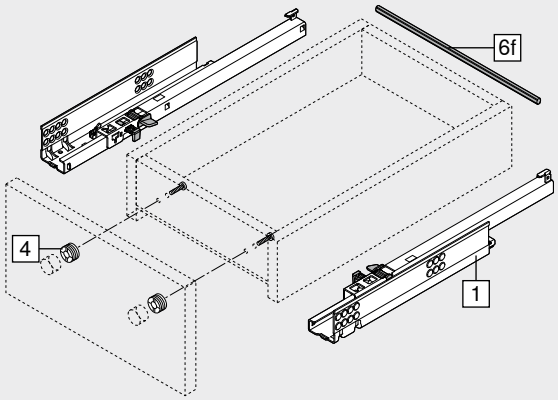


### Gaveta interna

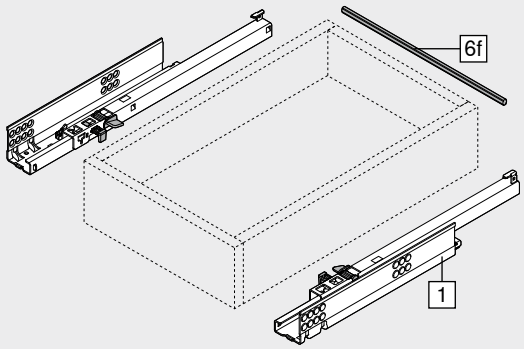

## Extensão parcial TANDEM com TIP-ON – 551F

Webcode – Digitar ou clicar no configurador de produtos: DQHQ4Z

### Planificação

#### Espaço necessário no armário

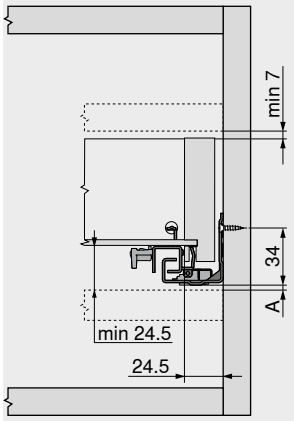


| | |
|---|---|
| A | Distância de 3 mm para intercâmbio com extensão total |

#### Gaveta | Gaveta interna

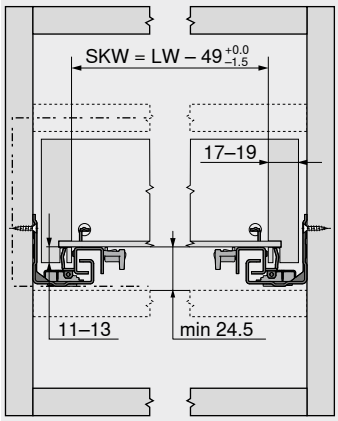


| | |
|---|---|
| SKW | Largura livre da gaveta |
| LW | Largura livre do armário |

#### Gaveta

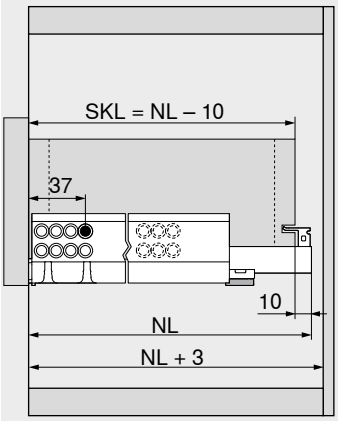


| | |
|---|---|
| SKL | Comprimento da gaveta |
| NL | Comprimento nominal |

#### Gaveta interna

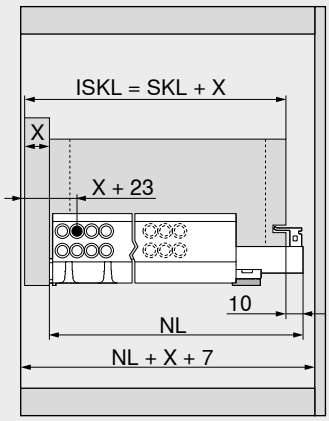


| | |
|---|---|
| ISKL | Comprimento da gaveta interna |
| SKL | Comprimento da gaveta |
| NL | Comprimento nominal |
| X | Espessura frontal |

### Trabalho com gavetas

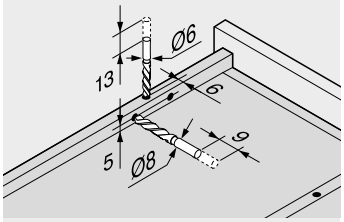


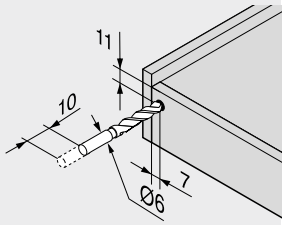


Utilizar gabarito para furações T65.1000.02

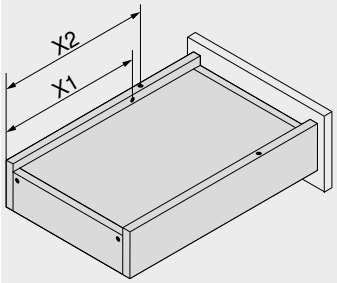


| Comprimento nominal NL (mm) | Aleta de encaixe X2 (mm) | Segurança de elevação X1 (mm) |
|---|---|---|
| 260 | 205 | 185 |
| 310 | 230 | 210 |
| 360 | 275 | 255 |
| 410 | 300 | 280 |
| 460 | 335 | 315 |
| 510 | 360 | 340 |
| 560 | 405 | 385 |

### Área de desengate

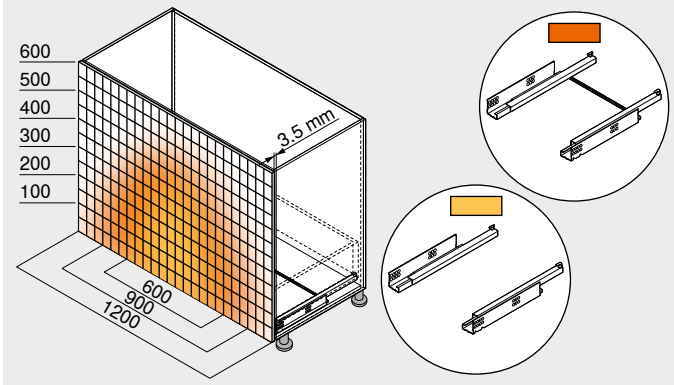


Exemplo para 550F – 30 kg, comprimento nominal NL 500 mm, gaveta com 4 lados, com sincronização

### Sumário


| | |
|---|---|
| Sinopse | 507 |
| **TANDEM** | 430 |
| **CABLOXX** | 594 |
| Acessórios | 452 |
| Fixação das corrediças | 530 |
| Serviços Blum | 602 |
| Outras informações técnicas | 708 |

**TANDEM 19 mm**

URL curto
www.blum.com/i011

**Montagem, desmontagem e ajuste**

URL curto
www.blum.com/a420

**Corrediça – 560H – 30 kg**

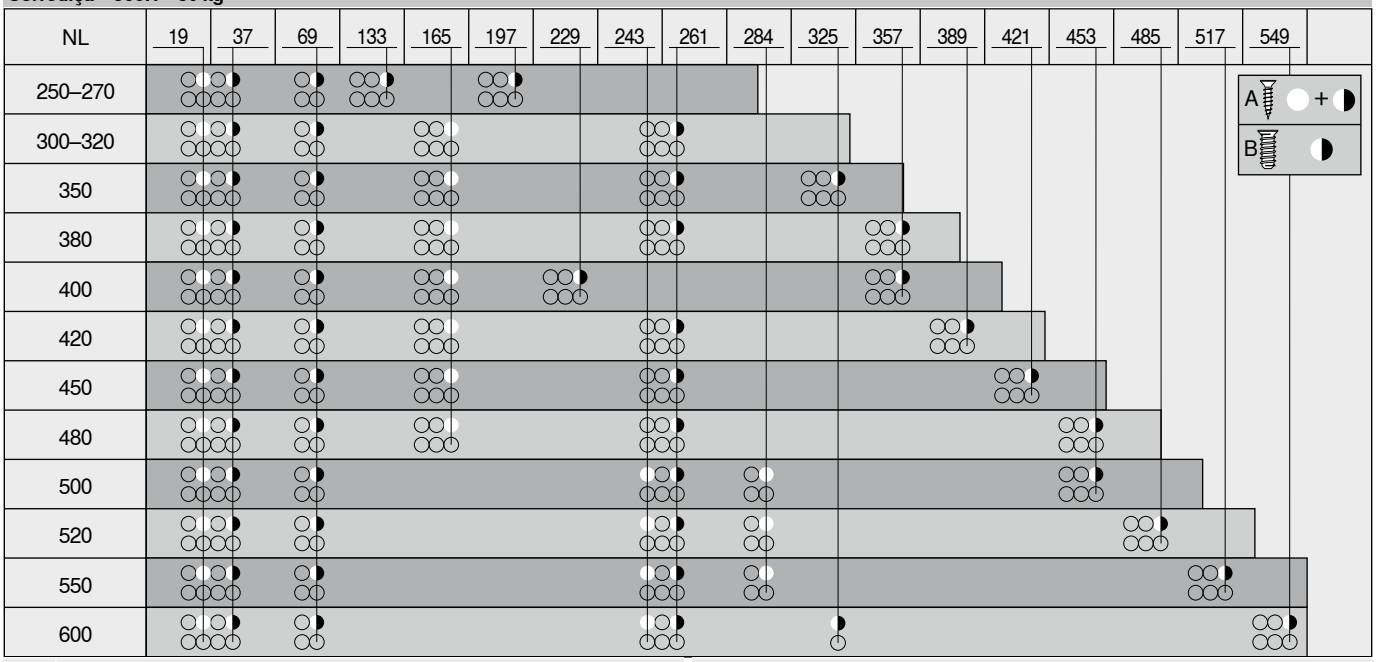


| | |
|---|---|
| NL | Comprimento nominal |
| A | Parafuso autoatarraxante Ø 4 x 15 mm |
| B | Parafuso Euro Ø 6 x 14.5 mm, ref. 661.1450.HG |

**Corrediça – 550H – 30 kg**

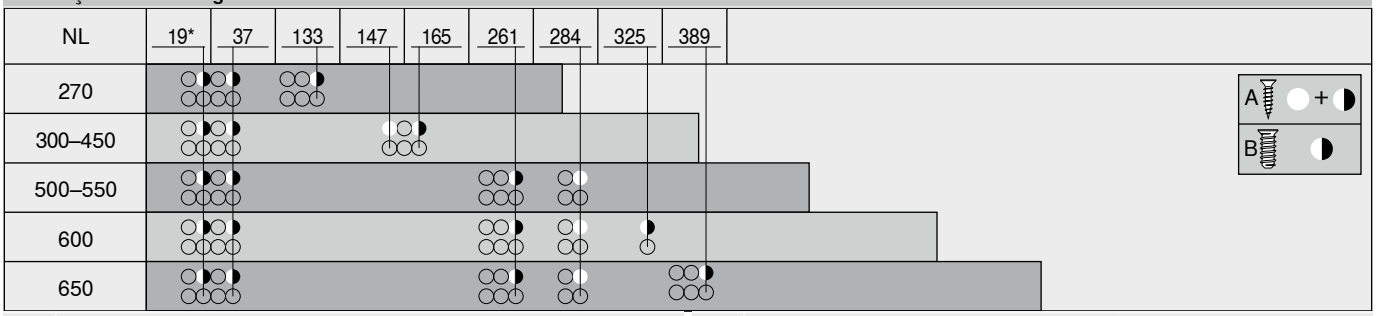


| | |
|---|---|
| NL | Comprimento nominal |
| A | Parafuso autoatarraxante Ø 4 x 15 mm |
| B | Parafuso Euro Ø 6 x 14.5 mm, ref. 661.1450.HG |
| * | Pode ser substituído por parafuso autoatarraxante Ø 4 x 15 mm |

**Corrediça – 561H – 30 kg**

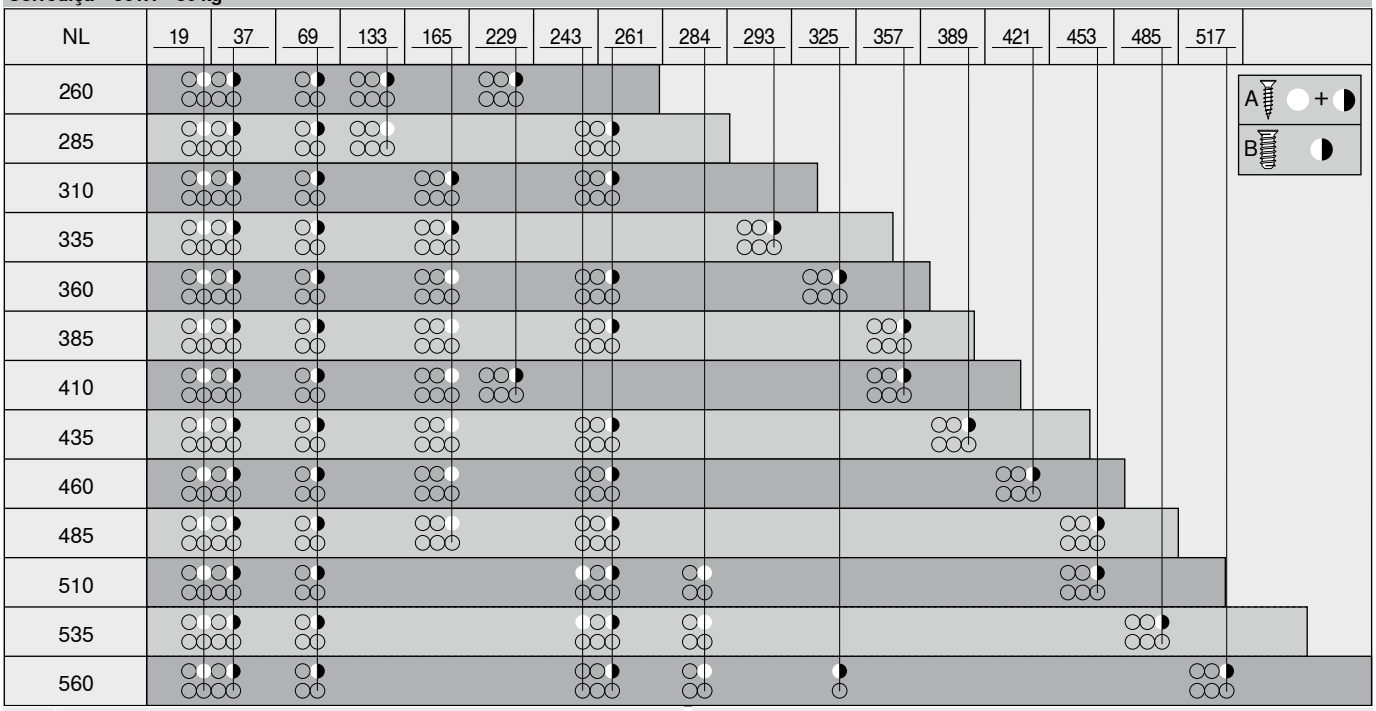


| | |
|---|---|
| NL | Comprimento nominal |
| A | Parafuso autoatarraxante Ø 4 x 15 mm |
| B | Parafuso Euro Ø 6 x 14.5 mm, ref. 661.1450.HG |

**Corrediça 551H – 30 kg**

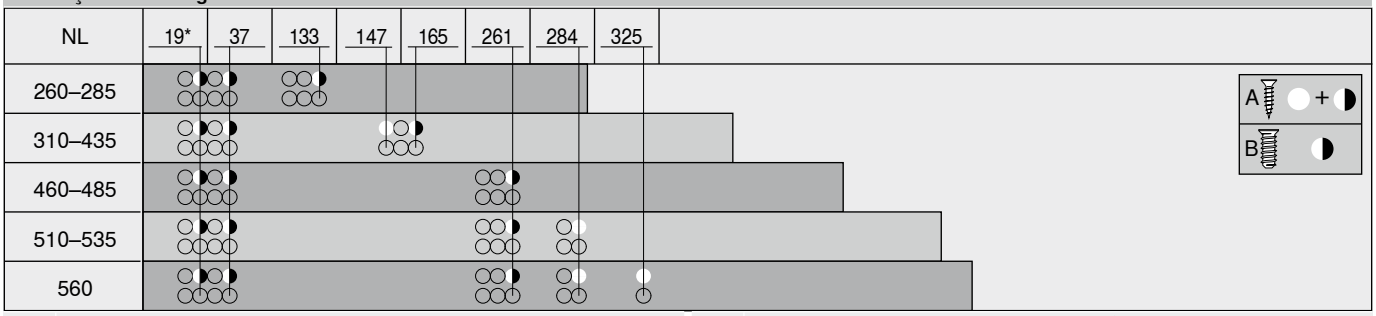


| | |
|---|---|
| NL | Comprimento nominal |
| A | Parafuso autoatarraxante Ø 4 x 15 mm |
| B | Parafuso Euro Ø 6 x 14.5 mm, ref. 661.1450.HG |
| * | Pode ser substituído por parafuso autoatarraxante Ø 4 x 15 mm |

**Corrediça – 560F – 30 kg**

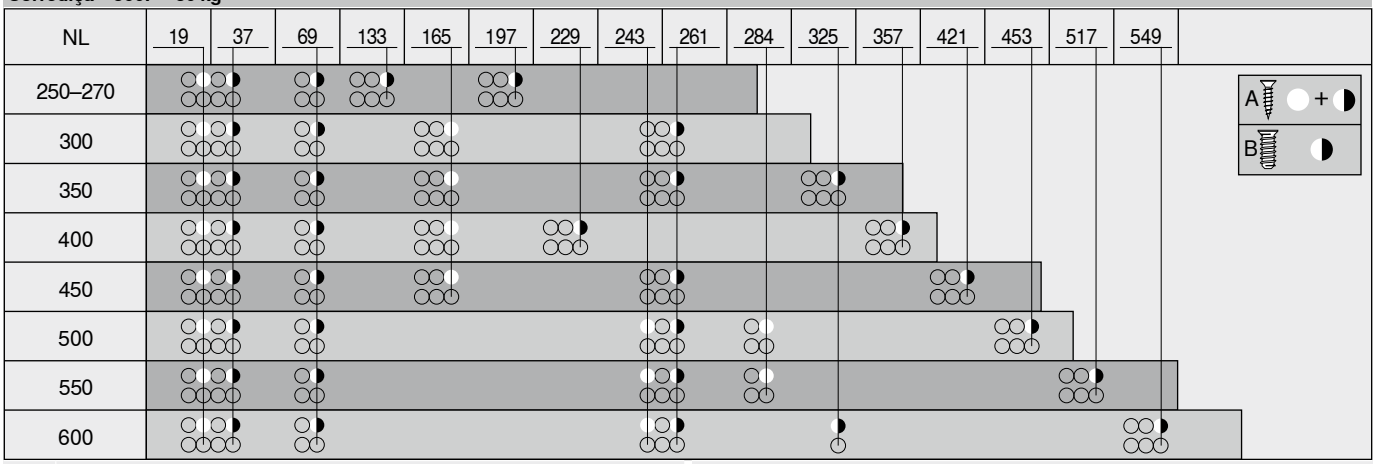


| | |
|---|---|
| NL | Comprimento nominal |
| A | Parafuso autoatarraxante Ø 4 x 15 mm |
| B | Parafuso Euro Ø 6 x 14.5 mm, ref. 661.1450.HG |

**Corrediça – 550F – 30 kg**

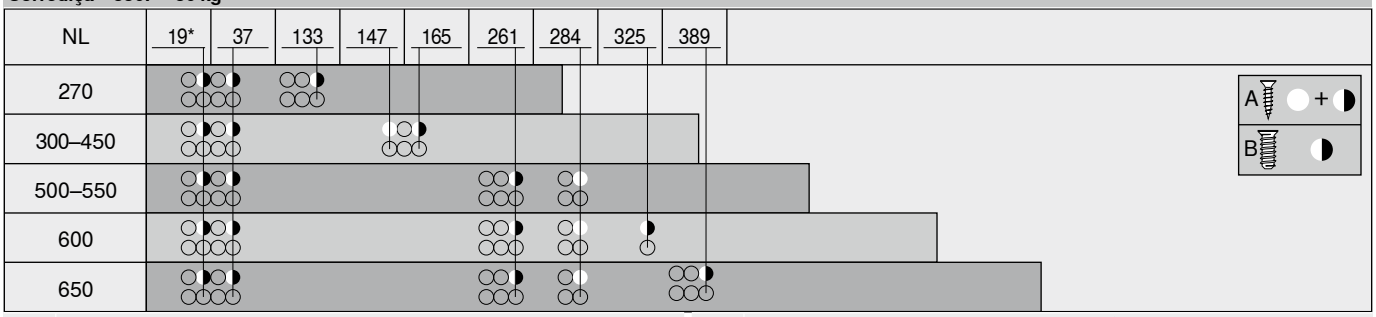


| | |
|---|---|
| NL | Comprimento nominal |
| A | Parafuso autoatarraxante Ø 4 x 15 mm |
| B | Parafuso Euro Ø 6 x 14.5 mm, ref. 661.1450.HG |
| * | Pode ser substituído por parafuso autoatarraxante Ø 4 x 15 mm |

**Corrediça – 561F – 30 kg**

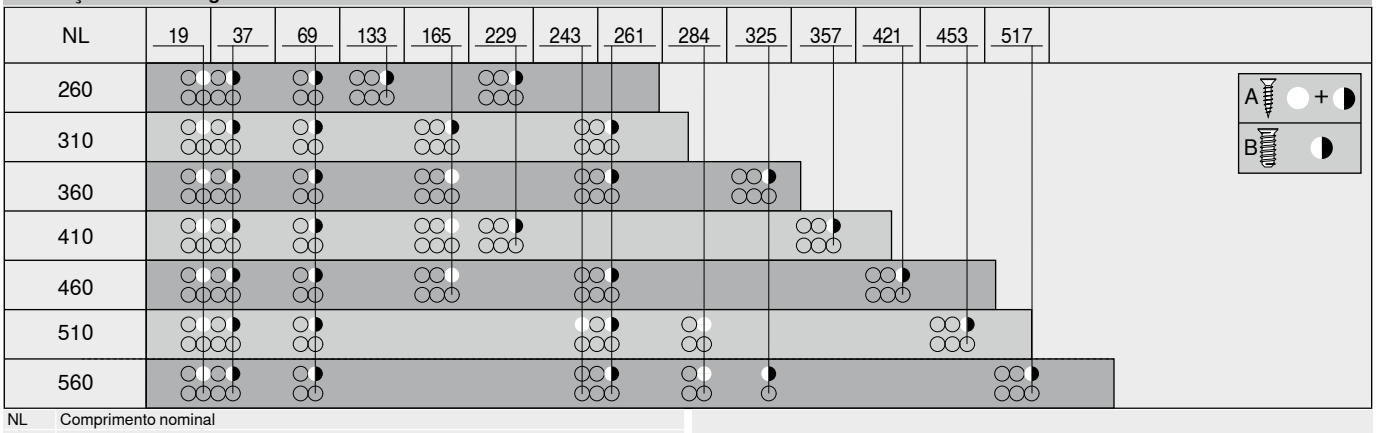


| | |
|---|---|
| NL | Comprimento nominal |
| A | Parafuso autoatarraxante Ø 4 x 15 mm |
| B | Parafuso Euro Ø 6 x 14.5 mm, ref. 661.1450.HG |

**Corrediça 551F – 30 kg**

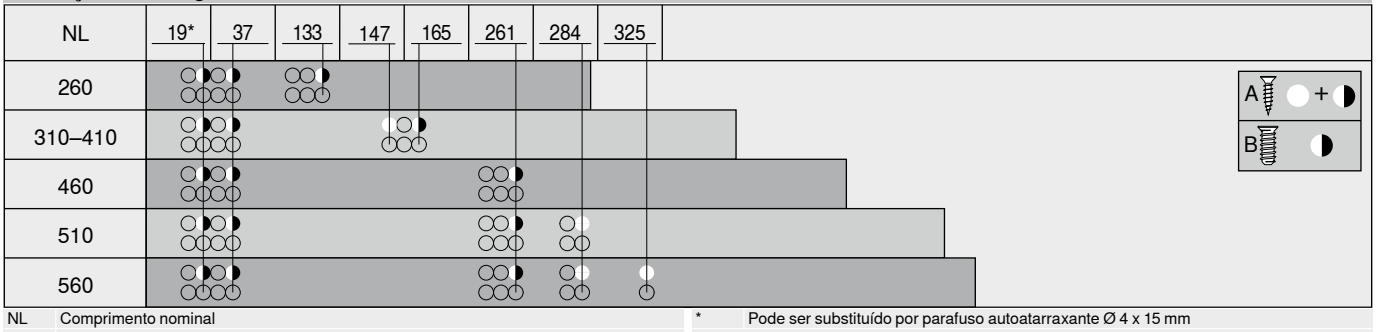


| | |
|---|---|
| NL | Comprimento nominal |
| A | Parafuso autoatarraxante Ø 4 x 15 mm |
| B | Parafuso Euro Ø 6 x 14.5 mm, ref. 661.1450.HG |
| * | Pode ser substituído por parafuso autoatarraxante Ø 4 x 15 mm |






Os sistemas Pocket lançam perspectivas completamente novas para o aproveitamento multifuncional do espaço: com **REVEGO**, o exclusivo sistema de portas deslizantes com tecnologia totalmente integrada, você abre ambientes completos para uso e depois os esconde novamente. Seja a aplicação de portas duplas ou de porta única: as frentes com abertura total desaparecem em seu próprio armário estreito, o Pocket.

- Abertura e fechamento suaves sem puxador pela tecnologia de movimento **TIP-ON** integrado
- Possibilidades de ajuste tridimensional precisas e facilmente acessíveis
- Desmontagem simples das ferragens também no móvel instalado graças à interface integrada de serviços
- Frentes de abertura total ocultam completamente o Pocket
- **REVEGO uno** e **REVEGO duo** podem ser individualmente combinados
- **REVEGO** pode ser empregado em todos os ambientes
- Para soluções com construção interna ou como aplicação transitável

## REVEGO



**Planificação simples**
As larguras fixas do Pocket permitem uma planificação fácil. Não importa se a aplicação é de portas duplas ou de porta única: **REVEGO** permite possibilidades livres de composições ao redor do Pocket e se deixa integrar rapidamente ao layout da cozinha ou à linha de móveis.



**Trabalho preliminar prático**
Graças à exclusiva estrutura Pocket com ferragens totalmente integradas, **REVEGO** já contém todos os componentes necessários. Você pode montar previamente os sistemas Pocket com total conforto na oficina ou na empresa e transportá-los cuidadosamente embalados até o cliente final. Isto facilita a montagem no local e ainda aumenta a eficiência.



**Estrutura descomplicada**
**REVEGO** também é sinônimo de montagem rápida e fácil: basta posicionar, alinhar e fixar os Pockets pré-fabricados, instalar frentes e suportes deslizantes, ajustar rapidamente – e pronto!

| Aplicações | | Quantidade de frentes | Largura de instalação EB (mm) | Largura livre na aplicação LWA (mm) | Largura frontal FB (mm) | Webcode | Página |
|---|---|---|---|---|---|---|---|
| **Porta única** | | | | | | | |
|  Imagem simbólica | **REVEGO uno** | 1 | 450–900 | 350–800 | 442–898 | DQIU7Y | 534 |
|  Imagem simbólica | **REVEGO uno + uno** | 2 | 900–1800 | 700–1600 | 442–898 | DQDN1C | 535 |
| **Porta dupla** | | | | | | | |
|  Imagem simbólica | **REVEGO duo** | 2 | 900–1500 | 750–1350 | 442–748 | DQITIM | 536 |
|  Imagem simbólica | **REVEGO duo + duo** | 4 | 1800–3000 | 1500–2700 | 442–748 | DQIVMM | 537 |
| **Porta única e porta dupla combinadas** | | | | | | | |
|  Imagem simbólica | **REVEGO uno + duo** | 3 | 1350–2400 | 1100–2150 | 442–898 \| 442–748 | DQIUXA | 538 |
| **Planificação** | | | | | | | |
|  Imagem simbólica | **Configurador de produtos**<br>URL curto<br>www.blum.com/s050 | | | | | | |
| **Montagem, desmontagem e ajuste** | | | | | | | |
|  Imagem simbólica | **Montagem, desmontagem e ajuste**<br>URL curto<br>www.blum.com/a550 | | | | | | |
| **REVEGO AR – um acontecimento quase real** | | | | | | | |
|  Imagem simbólica | O aplicativo de RA da Blum torna isso possível. Com seu iPhone ou iPad, você pode agora colocar um **REVEGO** em seu espaço. Basta baixar o aplicativo na App Store e pronto. | | | | **REVEGO AR**<br>URL curto<br>www.blum.com/s060 | | |

**Pictogramas**

Artigos somente sob consulta

Webcode – Digitar ou clicar no configurador de produtos

## REVEGO uno



- Sistema de portas deslizantes para uma única porta
- Posição possível de instalação da porta única à direita ou à esquerda
- Fácil capacidade de planejamento devido à largura fixa do Pocket POB de 100 mm
- Alto conforto de operação graças ao sistema de auxílio de abertura mecânico **TIP-ON**
- Pode ser planejado com ou sem construção de base e como armário de sobrepor
- Adaptação flexível à respectiva situação de instalação com os diversos comprimentos nominais
- Possibilidades de ajuste tridimensional precisas e facilmente acessíveis

**Webcode – Digitar ou clicar no configurador de produtos** DQIU7Y

### Espaço necessário

**Medidas de instalação**

| Largura de instalação EB (mm) | Altura da instalação EH (mm) | Profundidade da instalação ET (mm) |
|---|---|---|
| 450–900 | 1155–3012 | A partir de 573 |

**Medidas livres na aplicação**

| Largura livre na aplicação LWA (mm) | Altura livre na aplicação LHA (mm) | Profundidade livre na aplicação LTA (mm) |
|---|---|---|
| Até 800 | Até 2999 | A partir de 518 |

**Medidas Pocket**

| Largura do Pocket POB (mm) | Altura do Pocket POH (mm) | Profundidade do Pocket POT (mm) |
|---|---|---|
| 100 | 1142–2999 | A partir de 553 |

**Medidas frontais**

| Largura frontal FB (mm) | Altura frontal FH (mm) | Espessura frontal FD (mm) |
|---|---|---|
| 442–898 | 1130–2980 | 18–26 |

**Peso frontal FG (kg)**

Até 35 por frente

### Pedido | Planificação | Fabricação

O configurador de produtos auxilia na escolha das ferragens corretas para o seu próximo projeto **REVEGO**.

Com cada configuração de produto, você recebe não apenas a lista de peças do artigo testadas, mas também desenhos de fabricação, listas de corte para peças de madeira e ferragens, dados CAD 3D para o seu software de construção, como também programas CAM, incluindo informações sobre perfuração para a usinagem direta em sua máquina CNC.

Inserir o **código web** no configurador de produtos, clicar no **URL curto** ou escanear o **código QR**.

**Configurador de produtos**

URL curto
www.blum.com/s051

Outras informações podem ser encontradas em nosso folheto do produto **REVEGO – Sistemas Pocket para novos conceitos de espaço**.

**Informações úteis para o pedido | Planificação**

URL curto
www.blum.com/p005

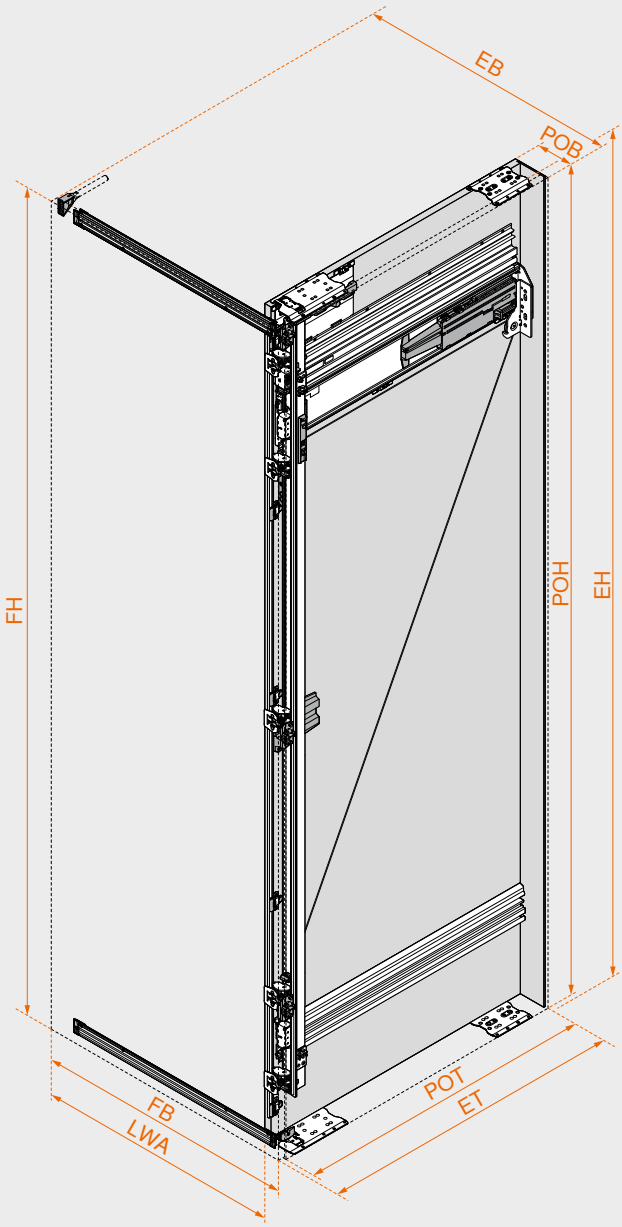


### Sumário


| | |
|---|---|
| Sinopse | 533 |
| Serviços Blum | 602 |
| Outras informações técnicas | 708 |


**Montagem, desmontagem e ajuste**

URL curto
www.blum.com/a550

## REVEGO uno + uno



- Sistema de portas deslizantes para duas portas individuais combinadas
- Posição possível de instalação da porta única à direita e à esquerda
- Fácil capacidade de planejamento devido à largura fixa do Pocket POB de 100 mm cada
- Alto conforto de operação graças ao sistema de auxílio de abertura mecânico **TIP-ON**
- Pode ser planejado com ou sem construção de base e como armário de sobrepor
- Possibilidades de ajuste tridimensional precisas e facilmente acessíveis
- Adaptação flexível à respectiva situação de instalação com os diversos comprimentos nominais

**Webcode – Digitar ou clicar no configurador de produtos** DQDN1C

### Espaço necessário

**Medidas de instalação**

| Largura de instalação EB (mm) | Altura da instalação EH (mm) | Profundidade da instalação ET (mm) |
|---|---|---|
| 900–1800 | 1155–3012 | A partir de 573 |

**Medidas livres na aplicação**

| Largura livre na aplicação LWA (mm) | Altura livre na aplicação LHA (mm) | Profundidade livre na aplicação LTA (mm) |
|---|---|---|
| Até 1600 | Até 2999 | A partir de 518 |

**Medidas Pocket**

| Largura do Pocket POB (mm) | Altura do Pocket POH (mm) | Profundidade do Pocket POT (mm) |
|---|---|---|
| 100 | 1142–2999 | A partir de 553 |

**Medidas frontais**

| Largura frontal FB (mm) | Altura frontal FH (mm) | Espessura frontal FD (mm) |
|---|---|---|
| 442–898 | 1130–2980 | 18–26 |

**Peso frontal FG (kg)**

Até 35 por frente

### Pedido | Planificação | Fabricação

O configurador de produtos auxilia na escolha das ferragens corretas para o seu próximo projeto **REVEGO**.

Com cada configuração de produto, você recebe não apenas a lista de peças do artigo testadas, mas também desenhos de fabricação, listas de corte para peças de madeira e ferragens, dados CAD 3D para o seu software de construção, como também programas CAM, incluindo informações sobre perfuração para a usinagem direta em sua máquina CNC.

Inserir o **código web** no configurador de produtos, clicar no **URL curto** ou escanear o **código QR**.

**Configurador de produtos**

URL curto
www.blum.com/s052

Outras informações podem ser encontradas em nosso folheto do produto **REVEGO – Sistemas Pocket para novos conceitos de espaço**.

**Informações úteis para o pedido | Planificação**

URL curto
www.blum.com/p005

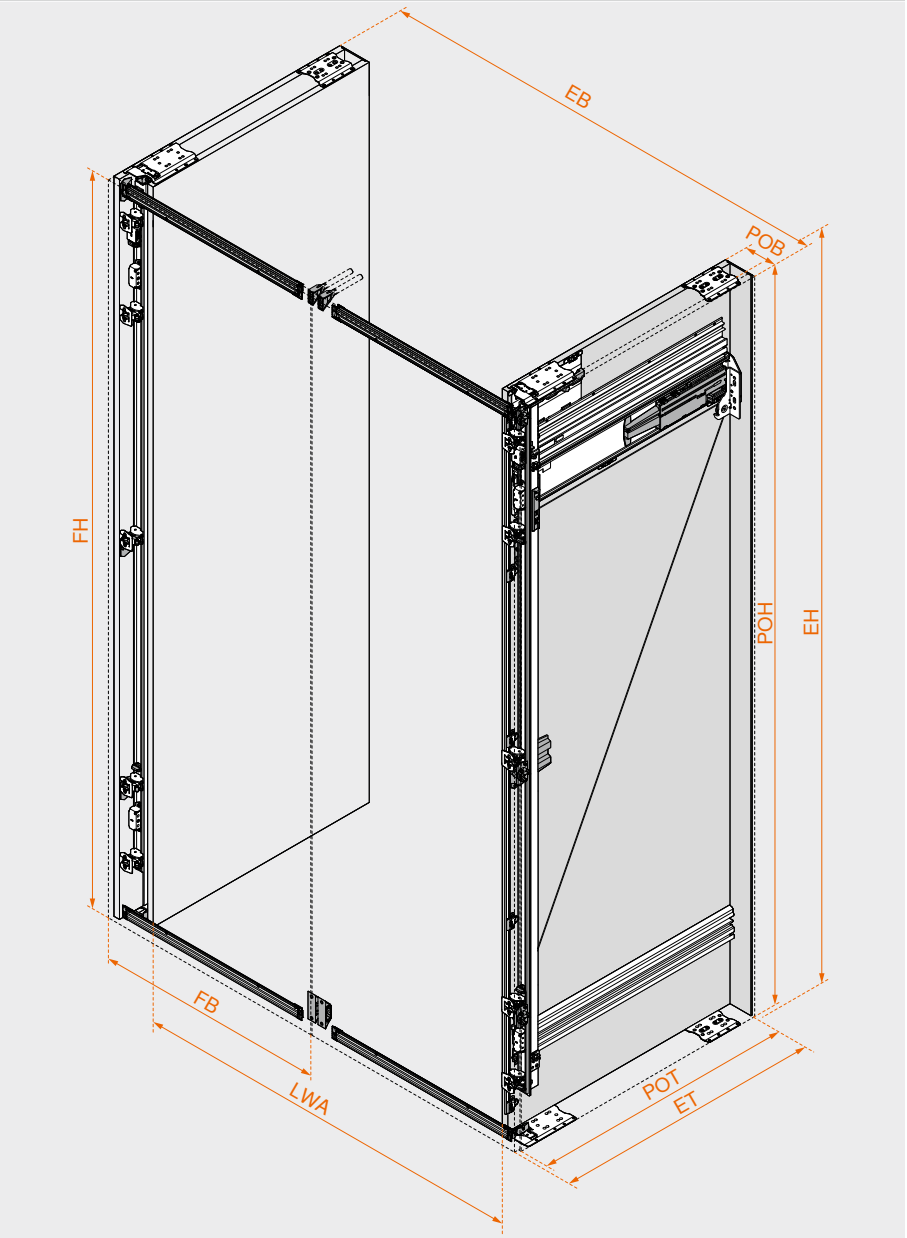


### Sumário


| | |
|---|---|
| Sinopse | 533 |
| Serviços Blum | 602 |
| Outras informações técnicas | 708 |


**Montagem, desmontagem e ajuste**

URL curto
www.blum.com/a550

## REVEGO duo



- Sistema de portas deslizantes para uma porta dupla
- Posição possível de instalação da porta dupla à direita ou à esquerda
- Fácil capacidade de planejamento devido à largura fixa do Pocket POB de 150 mm
- Alto conforto de operação graças ao sistema de auxílio de abertura mecânico **TIP-ON**
- Pode ser planejado com ou sem construção de base e como armário de sobrepor
- Adaptação flexível à respectiva situação de instalação com os diversos comprimentos nominais
- Possibilidades de ajuste tridimensional precisas e facilmente acessíveis

**Webcode – Digitar ou clicar no configurador de produtos** DQITIM

### Espaço necessário

**Medidas de instalação**

| Largura de instalação EB (mm) | Altura da instalação EH (mm) | Profundidade da instalação ET (mm) |
|---|---|---|
| 900–1500 | 1155–3012 | A partir de 573 |

**Medidas livres na aplicação**

| Largura livre na aplicação LWA (mm) | Altura livre na aplicação LHA (mm) | Profundidade livre na aplicação LTA (mm) |
|---|---|---|
| Até 1350 | Até 2884 | A partir de 483 |

**Medidas Pocket**

| Largura do Pocket POB (mm) | Altura do Pocket POH (mm) | Profundidade do Pocket POT (mm) |
|---|---|---|
| 150 | 1142–2999 | A partir de 553 |

**Medidas frontais**

| Largura frontal FB (mm) | Altura frontal FH (mm) | Espessura frontal FD (mm) |
|---|---|---|
| 442–748 | 1130–2980 | 18–26 |

**Peso frontal FG (kg)**

Até 35 por frente

### Pedido | Planificação | Fabricação

O configurador de produtos auxilia na escolha das ferragens corretas para o seu próximo projeto **REVEGO**.

Com cada configuração de produto, você recebe não apenas a lista de peças do artigo testadas, mas também desenhos de fabricação, listas de corte para peças de madeira e ferragens, dados CAD 3D para o seu software de construção, como também programas CAM, incluindo informações sobre perfuração para a usinagem direta em sua máquina CNC.

Inserir o **código web** no configurador de produtos, clicar no **URL curto** ou escanear o **código QR**.

**Configurador de produtos**

URL curto
www.blum.com/s053

Outras informações podem ser encontradas em nosso folheto do produto **REVEGO – Sistemas Pocket para novos conceitos de espaço**.

**Informações úteis para o pedido | Planificação**

URL curto
www.blum.com/p005

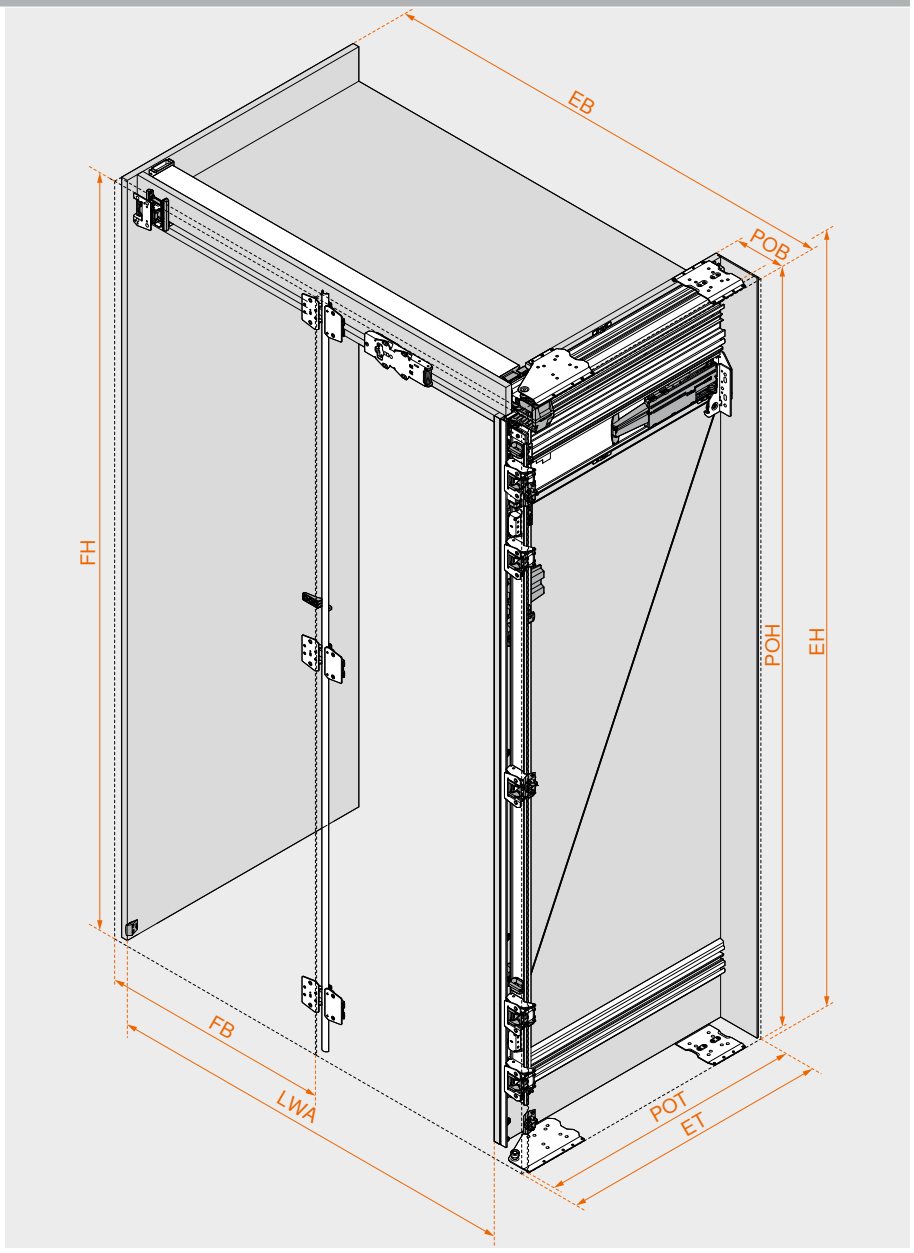


### Sumário


| | |
|---|---|
| Sinopse | 533 |
| Serviços Blum | 602 |
| Outras informações técnicas | 708 |


**Montagem, desmontagem e ajuste**

URL curto
www.blum.com/a550

## REVEGO duo + duo



- Sistema de portas deslizantes para duas portas duplas combinadas
- Posição possível de instalação da porta dupla à direita e à esquerda
- Fácil capacidade de planejamento devido à largura fixa do Pocket POB de 150 mm cada
- Alto conforto de operação graças ao sistema de auxílio de abertura mecânico **TIP-ON**
- Pode ser planejado com ou sem construção de base e como armário de sobrepor
- Adaptação flexível à respectiva situação de instalação com os diversos comprimentos nominais
- Possibilidades de ajuste tridimensional precisas e facilmente acessíveis

**Webcode – Digitar ou clicar no configurador de produtos** DQIVMM

### Espaço necessário

**Medidas de instalação**

| Largura de instalação EB (mm) | Altura da instalação EH (mm) | Profundidade da instalação ET (mm) |
|---|---|---|
| 1800–3000 | 1155–3012 | A partir de 573 |

**Medidas livres na aplicação**

| Largura livre na aplicação LWA (mm) | Altura livre na aplicação LHA (mm) | Profundidade livre na aplicação LTA (mm) |
|---|---|---|
| Até 2700 | Até 2884 | A partir de 483 |

**Medidas Pocket**

| Largura do Pocket POB (mm) | Altura do Pocket POH (mm) | Profundidade do Pocket POT (mm) |
|---|---|---|
| 150 | 1142–2999 | A partir de 553 |

**Medidas frontais**

| Largura frontal FB (mm) | Altura frontal FH (mm) | Espessura frontal FD (mm) |
|---|---|---|
| 442–748 | 1130–2980 | 18–26 |

**Peso frontal FG (kg)**

Até 35 por frente

### Pedido | Planificação | Fabricação

O configurador de produtos auxilia na escolha das ferragens corretas para o seu próximo projeto **REVEGO**.

Com cada configuração de produto, você recebe não apenas a lista de peças do artigo testadas, mas também desenhos de fabricação, listas de corte para peças de madeira e ferragens, dados CAD 3D para o seu software de construção, como também programas CAM, incluindo informações sobre perfuração para a usinagem direta em sua máquina CNC.

Inserir o **código web** no configurador de produtos, clicar no **URL curto** ou escanear o **código QR**.

**Configurador de produtos**

URL curto
www.blum.com/s054

Outras informações podem ser encontradas em nosso folheto do produto **REVEGO – Sistemas Pocket para novos conceitos de espaço**.

**Informações úteis para o pedido | Planificação**

URL curto
www.blum.com/p005

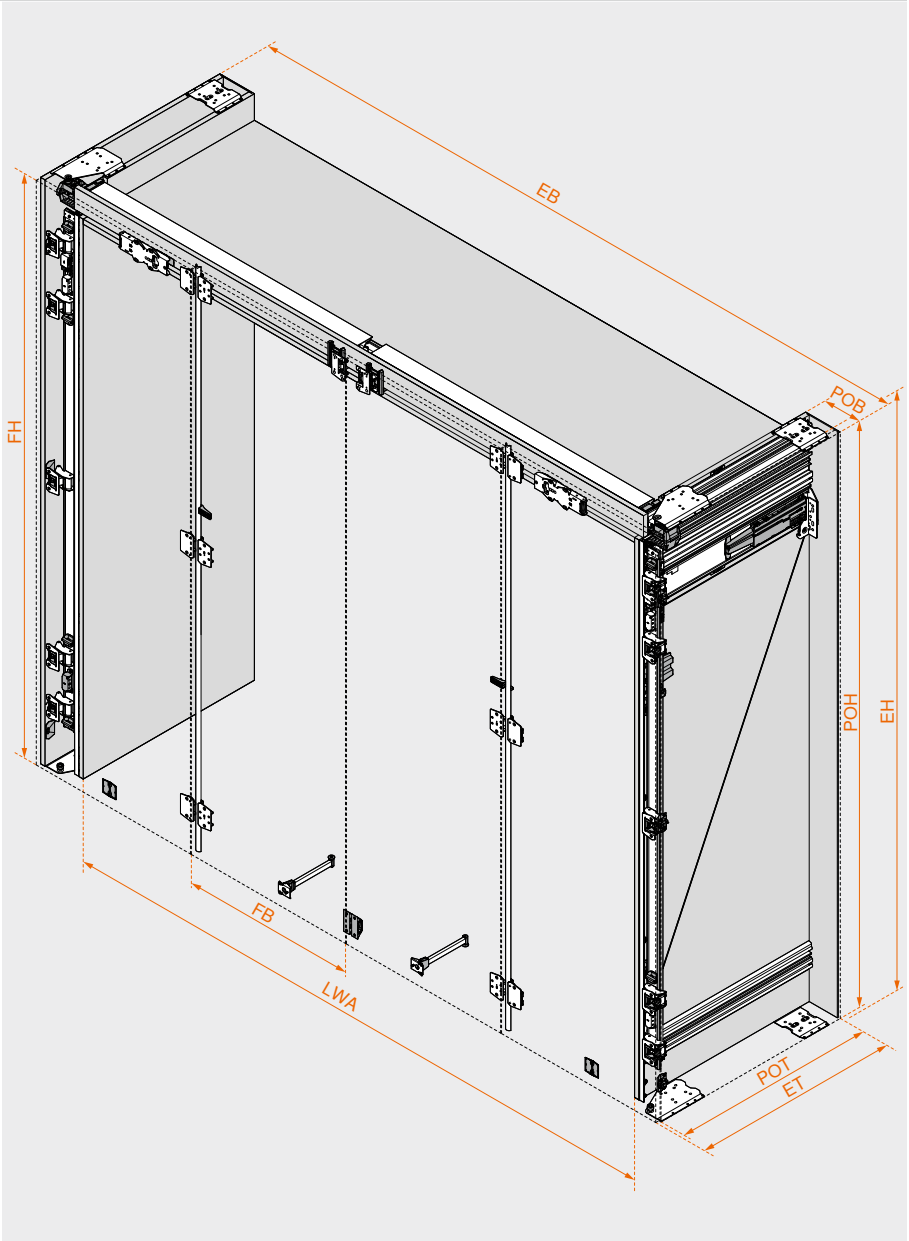


### Sumário


| | |
|---|---|
| Sinopse | 533 |
| Serviços Blum | 602 |
| Outras informações técnicas | 708 |


**Montagem, desmontagem e ajuste**

URL curto
www.blum.com/a550

## REVEGO uno + duo



- Sistema de portas deslizantes para uma porta única e uma porta dupla combinadas
- Posição possível de instalação: porta única à direita ou à esquerda e porta dupla à direita ou à esquerda
- Fácil capacidade de planejamento devido às larguras fixas do Pocket POB de 100 e 150 mm
- Alto conforto de operação graças ao sistema de auxílio de abertura mecânico **TIP-ON**
- Pode ser planejado com ou sem construção de base e como armário de sobrepor
- Adaptação flexível à respectiva situação de instalação com os diversos comprimentos nominais
- Possibilidades de ajuste tridimensional precisas e facilmente acessíveis

**Webcode – Digitar ou clicar no configurador de produtos** DQIUXA

### Espaço necessário

**Medidas de instalação**

| Largura de instalação EB (mm) | Altura da instalação EH (mm) | Profundidade da instalação ET (mm) |
|---|---|---|
| 1350–2400 | 1155–3012 | A partir de 573 |

**Medidas livres na aplicação**

| Largura livre na aplicação LWA (mm) | Altura livre na aplicação LHA (mm) | Profundidade livre na aplicação LTA (mm) |
|---|---|---|
| Até 2150 | Até 2884 | A partir de 483 |

**Medidas Pocket**

| Largura do Pocket POB (mm) | Altura do Pocket POH (mm) | Profundidade do Pocket POT (mm) |
|---|---|---|
| 100 \| 150 | 1142–2999 | A partir de 553 |

**Medidas frontais**

| Largura frontal FB (mm) | Altura frontal FH (mm) | Espessura frontal FD (mm) |
|---|---|---|
| 442–898 \| 442–748 | 1130–2980 | 18–26 |

**Peso frontal FG (kg)**

Até 35 por frente

### Pedido | Planificação | Fabricação

O configurador de produtos auxilia na escolha das ferragens corretas para o seu próximo projeto **REVEGO**.

Com cada configuração de produto, você recebe não apenas a lista de peças do artigo testadas, mas também desenhos de fabricação, listas de corte para peças de madeira e ferragens, dados CAD 3D para o seu software de construção, como também programas CAM, incluindo informações sobre perfuração para a usinagem direta em sua máquina CNC.

Inserir o **código web** no configurador de produtos, clicar no **URL curto** ou escanear o **código QR**.

**Configurador de produtos**

URL curto
www.blum.com/s055

Outras informações podem ser encontradas em nosso folheto do produto **REVEGO – Sistemas Pocket para novos conceitos de espaço**.

**Informações úteis para o pedido | Planificação**

URL curto
www.blum.com/p005

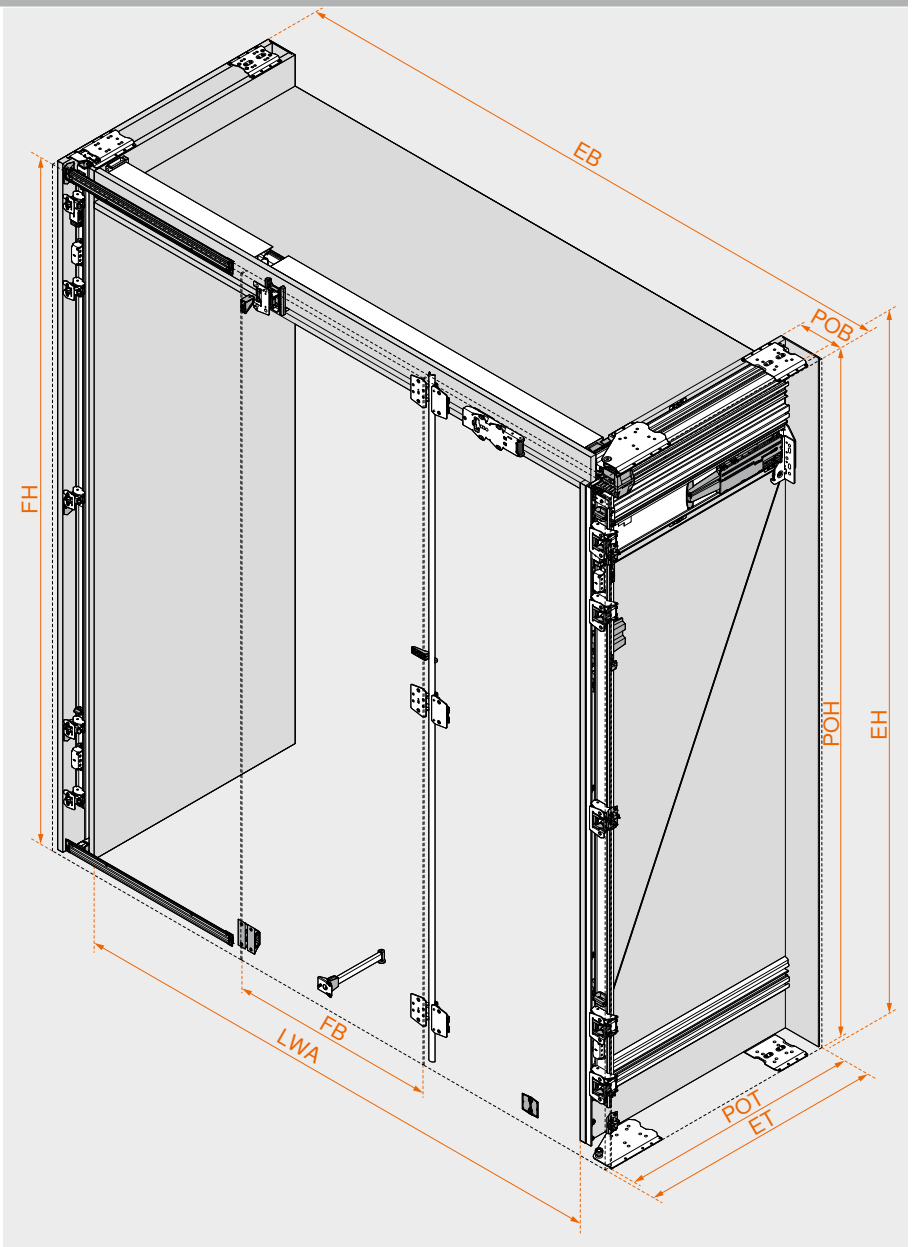


### Sumário


| | |
|---|---|
| Sinopse | 533 |
| Serviços Blum | 602 |
| Outras informações técnicas | 708 |


**Montagem, desmontagem e ajuste**

URL curto
www.blum.com/a550



Com os práticos sistemas de divisões internas da Blum, todas as gavetas e extensões ficam organizadas.

Desde itens como panelas e talheres até artigos para banheiros, tudo tem seu lugar fixo e fica armazenado com segurança e fácil acesso.

Assim, o espaço disponível pode ser utilizado individualmente e de forma otimizada.



**AMBIA-LINE para LEGRABOX | MERIVOBOX**



As elegantes molduras são utilizadas com versatilidade, proporcionando ordem em cada ambiente.

**AMBIA-LINE auxiliares de cozinha**



Os práticos auxiliares unem design atraente e função prática.

**ORGA-LINE para TANDEMBOX**



**ORGA-LINE** cria em cada gaveta e extensão frontal uma organização que entusiasma.

**ORGA-LINE auxiliares de cozinha**



Com porta-condimentos, cortadores de folhas e companhia, tudo fica à mão exatamente onde se precisa. Depois de se cozinhar, os auxiliares ficam outra vez rapidamente arrumados.

**AMBIA-LINE para LEGRABOX | MERIVOBOX**


Imagem simbólica

**AMBIA-LINE** para **LEGRABOX** | **MERIVOBOX** 542
Sinopse 543

**AMBIA-LINE auxiliares de cozinha**


Imagem simbólica

**AMBIA-LINE** auxiliares de cozinha 552
Informações úteis para o pedido 553

**ORGA-LINE para TANDEMBOX**


Imagem simbólica

**ORGA-LINE** para **TANDEMBOX** 554
Sinopse 555

**ORGA-LINE auxiliares de cozinha**


Imagem simbólica

**ORGA-LINE** auxiliares de cozinha 566
Informações úteis para o pedido 567

## Organização em sua forma mais bonita



O elegante sistema de divisões internas segue com a linguagem formal reduzida na parte interna, permitindo uma bonita organização em todas as áreas da residência.

As molduras posicionáveis aleatoriamente são de fácil manuseio e estão disponíveis em materiais de alta qualidade como aço revestido e decorações selecionadas de madeira.

Auxiliares de cozinha refinados, tais como porta-condimentos ou porta-pratos, completam o programa compacto.

### Gaveta



Design aço



Design madeira



As molduras para gavetas **AMBIA-LINE** podem ser complementadas com o cortador de folhas e o porta-facas.

### Extensão frontal



Design aço



Design madeira



O porta-pratos e o porta-condimentos Blum são ideais para o **AMBIA-LINE** em design madeira e aço.

## Gaveta


Imagem simbólica


| | |
|---|---|
| Design aço – Moldura | 544 |
| Design madeira – Moldura | 545 |
| Recomendação – Gaveta \| Gaveta interna | 546 |


## Extensão frontal


Imagem simbólica


| | |
|---|---|
| Design aço – Moldura | 547 |
| Design aço – Frascos | 548 |
| Design aço – Reling transversal | 549 |
| Design madeira – Moldura | 550 |
| Recomendação – Extensão frontal \| Extensão interna | 551 |


## Montagem, desmontagem e ajuste


Imagem simbólica

**Montagem, desmontagem e ajuste**

**URL curto**
**www.blum.com/a510**

**Pictogramas**

Artigos somente sob consulta

## Design aço – Moldura



- Práticos para a aplicação na cozinha e em outros ambientes
- Design fino e elegante
- Ideal para gaveta e gaveta interna **LEGRABOX** alturas M e K
- Ideal para gaveta e gaveta interna **MERIVOBOX** alturas M e K
- Podem ser posicionadas livremente e ficam seguras no lugar graças ao lado magnético
- Porta-talheres com acabamento toque suave
- Cortador de folhas e porta-facas: opcionais
- Altura da moldura 51 mm
- Material: aço, em pintura eletrostática a pó



### Informações úteis para o pedido

**A Porta-talheres**

| Comprimento nominal NL (mm) | Largura (mm) | Cor | Ref. |
|---|---|---|---|
| 450 | 300 | SW-M/OG-M \| IG-M \| OG-M \| CS-M | ZC7S450BS3 |
| 500 | | | ZC7S500BS3 |
| 550 | | | ZC7S550BS3 |
| 600 | | | ZC7S600BS3 |
| 650 | | SW-M/OG-M \| OG-M \| CS-M | ZC7S650BS3 |

**B1 Moldura de gaveta – 242 mm**[1]

| Comprimento nominal NL (mm) | Largura (mm) | Cor | Ref. |
|---|---|---|---|
| 270–400 | 242 | SW-M \| IG-M \| OG-M \| CS-M | ZC7S300RSU |

[1] Incl. ímã para a junção em lateral ou parede traseira em aço

**B2 Perfil adaptador – Junção em parede traseira de madeira**[1]

| Altura | Largura (mm) | Cor | Ref. |
|---|---|---|---|
| M | 242 | SW-M \| IG-M \| OG-M \| CS-M | ZC7A0U0M |
| K | | | ZC7A0U0K |

[1] Recomendação
A partir de comprimento nominal NL de 350 mm

**C Moldura de gaveta – 100 mm**

| Comprimento nominal NL (mm) | Largura (mm) | Cor | Ref. |
|---|---|---|---|
| 450 | 100 | SW-M \| IG-M \| OG-M \| CS-M | ZC7S450RS1 |
| 500 | | | ZC7S500RS1 |
| 550 | | | ZC7S550RS1 |
| 600 | | | ZC7S600RS1 |
| 650 | | SW-M \| OG-M \| CS-M | ZC7S650RS1 |

**D Moldura de gaveta – 200 mm**

| Comprimento nominal NL (mm) | Largura (mm) | Cor | Ref. |
|---|---|---|---|
| 450 | 200 | SW-M \| IG-M \| OG-M \| CS-M | ZC7S450RS2 |
| 500 | | | ZC7S500RS2 |
| 550 | | | ZC7S550RS2 |
| 600 | | | ZC7S600RS2 |
| 650 | | SW-M \| OG-M \| CS-M | ZC7S650RS2 |

### Acessórios

**Z1 Divisor transversal**

| Largura (mm) | Altura (mm) | Cor | Ref. |
|---|---|---|---|
| 100 | 50 | SW-M \| IG-M \| OG-M \| CS-M | ZC7Q010SS |
| 200 | | | ZC7Q020SS |
| 242 | | | ZC7Q0U0SS |

### Recomendação – Combinação de cores dos componentes

| Nº | Designação | Cor | | | | |
|---|---|---|---|---|---|---|
| | | SW-M | IG-M | OG-M | CS-M | INGL |
| A | Porta-talheres | SW-M/ OG-M | IG-M | OG-M | CS-M | CS-M |
| B1 | Moldura de gaveta – 242 mm | SW-M | IG-M | OG-M | CS-M | CS-M |
| B2 | Perfil adaptador – Junção em parede traseira de madeira | SW-M | IG-M | OG-M | CS-M | CS-M |
| C | Moldura de gaveta – 100 mm | SW-M | IG-M | OG-M | CS-M | CS-M |
| D | Moldura de gaveta – 200 mm | SW-M | IG-M | OG-M | CS-M | CS-M |
| Z1 | Divisor transversal | SW-M | IG-M | OG-M | CS-M | CS-M |

| Cor | |
|---|---|
| SW-M | Branco-seda fosco |
| IG-M | Cinza indium fosco |
| OG-M | Cinza-orion fosco |
| CS-M | Preto-carbono fosco |
| INGL | Aço inox anti-impressão digital |

### Sumário


| | | | | | |
|---|---|---|---|---|---|
| Sinopse | 543 | Outras informações técnicas | 708 | **Montagem, desmontagem e ajuste** | |
| Design madeira – Moldura | 545 | | | | |
| Recomendação – Gaveta \| Gaveta interna | 546 | | | URL curto | |
| **AMBIA-LINE** auxiliares de cozinha | 552 | | | www.blum.com/a510 | |

## Design madeira – Moldura



- Práticos para a aplicação na cozinha e em outros ambientes
- Design fino e elegante
- Ideal para gaveta e gaveta interna **LEGRABOX** alturas M e K
- Ideal para gaveta e gaveta interna **MERIVOBOX** alturas M e K
- Aleatoriamente posicionáveis e assentamento seguro
- Cortador de folhas e porta-facas: opcionais
- Altura da moldura 51 mm
- Material: decoração madeira/aço



### Informações úteis para o pedido

**A Porta-talheres**

| | Comprimento nominal NL (mm) | Largura (mm) | Cor | Ref. |
|---|---|---|---|---|
|  | 450 | 300 | E01S \| E02G \| N01C | ZC7S450BH3 |
|  | 500 | | | ZC7S500BH3 |
|  | 550 | | | ZC7S550BH3 |
|  | 600 | | | ZC7S600BH3 |
|  | 650 | | | ZC7S650BH3 |

**B Moldura de gaveta – 242 mm**

| | Comprimento nominal NL (mm) | Largura (mm) | Cor | Ref. |
|---|---|---|---|---|
|  | 270–400 | 242 | E01S \| E02G \| N01C | ZC7S300RHU |

**C Moldura de gaveta – 100 mm**

| | Comprimento nominal NL (mm) | Largura (mm) | Cor | Ref. |
|---|---|---|---|---|
|  | 450 | 100 | E01S \| E02G \| N01C | ZC7S450RH1 |
|  | 500 | | | ZC7S500RH1 |
|  | 550 | | | ZC7S550RH1 |
|  | 600 | | | ZC7S600RH1 |
|  | 650 | | | ZC7S650RH1 |

**D Moldura de gaveta – 200 mm**

| | Comprimento nominal NL (mm) | Largura (mm) | Cor | Ref. |
|---|---|---|---|---|
|  | 450 | 200 | E01S \| E02G \| N01C | ZC7S450RH2 |
|  | 500 | | | ZC7S500RH2 |
|  | 550 | | | ZC7S550RH2 |
|  | 600 | | | ZC7S600RH2 |
|  | 650 | | | ZC7S650RH2 |

**Acessórios**

**Z1 Divisor transversal com braçadeira de mola**

| | Largura (mm) | Altura (mm) | Cor | Ref. |
|---|---|---|---|---|
|  | 100 | 50 | EC01 \| EC02 \| NU01 | ZC7Q010SH |
|  | 200 | | | ZC7Q020SH |
|  | 242 | | | ZC7Q0U0SH |

**Recomendação – Combinação de cores dos componentes**

| Nº | Designação | Cor | | | |
|---|---|---|---|---|---|
| | | SW-M | OG-M | CS-M | INGL |
| A | Porta-talheres | E01S | E02G | N01C | N01C |
| B | Moldura de gaveta – 242 mm | E01S | E02G | N01C | N01C |
| C | Moldura de gaveta – 100 mm | E01S | E02G | N01C | N01C |
| D | Moldura de gaveta – 200 mm | E01S | E02G | N01C | N01C |
| Z1 | Divisor transversal com braçadeira de mola | EC01 | EC02 | NU01 | NU01 |

| Cor | | Cor | |
|---|---|---|---|
| SW-M | Branco-seda fosco | E02G | Carvalho Nebraska/OG-M |
| OG-M | Cinza-orion fosco | EC02 | Carvalho Nebraska |
| CS-M | Preto-carbono fosco | N01C | Noz Tennessee/CS-M |
| INGL | Aço inox anti-impressão digital | NU01 | Noz Tennessee |
| E01S | Carvalho Bardolino/SW-M | | |
| EC01 | Carvalho Bardolino | | |

### Sumário


Sinopse 543
Design aço – Moldura 544
Recomendação – Gaveta | Gaveta interna 546
**AMBIA-LINE** auxiliares de cozinha 552
Outras informações técnicas 708
**Montagem, desmontagem e ajuste**
URL curto
www.blum.com/a510

## Recomendação – Gaveta | Gaveta interna

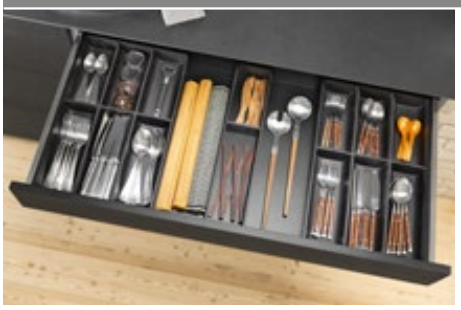





### Porta-talheres e molduras de gaveta

| Largura do armário KB (mm) | Comprimento nominal NL (mm) | | | | |
|---|---|---|---|---|---|
| | 450 | 500 | 550 | 600 | 650 |
| 400 | 1 x Porta-talheres | | | | |
| 450 | | | | | |
| 500 | | | | | |
| 550 | 1 x Porta-talheres | | | | |
| 600 | 1 x Moldura de gaveta – 100 mm | | | | |
| 800 | 2 x Porta-talheres | | | | |
| 900 | 2 x Porta-talheres<br>1 x Moldura de gaveta – 100 mm | | | | |
| 1000 | 2 x Porta-talheres<br>2 x Moldura de gaveta – 100 mm | | | | |
| 1100 | 2 x Porta-talheres<br>1 x Moldura de gaveta – 100 mm | | | | |
| 1200 | 1 x Moldura de gaveta – 200 mm | | | | |

### Moldura de gaveta – Comprimento nominal NL 270–400 mm

| Largura do armário KB (mm) | Comprimento nominal NL (mm) | | | |
|---|---|---|---|---|
| | 270 | 300 | 350 | 400 |
| 275 | – | – | | |
| 300 | | | | |
| 350 | | | | |
| 400 | 1 x Moldura de gaveta – 242 mm | 1 x Moldura de gaveta – 242 mm | | |
| 450 | | | | |
| 500 | | | | |
| 550 | | | | |
| 600 | | | | |
| 800 | 2 x Moldura de gaveta – 242 mm | 2 x Moldura de gaveta – 242 mm | | |
| 900 | 3 x Moldura de gaveta – 242 mm | | | |
| 1000 | | | | |
| 1200 | 4 x Moldura de gaveta – 242 mm | | | |

### Moldura de gaveta – Comprimento nominal NL 450–650 mm

| Largura do armário KB (mm) | Comprimento nominal NL (mm) | | | | |
|---|---|---|---|---|---|
| | 450 | 500 | 550 | 600 | 650 |
| 275 | 1 x Moldura de gaveta – 100 mm | | | | |
| 300 | 1 x Moldura de gaveta – 200 mm | | | | |
| 350 | | | | | |
| 400 | | | | | |
| 450 | 1 x Moldura de gaveta – 100 mm<br>1 x Moldura de gaveta – 200 mm | | | | |
| 500 | | | | | |
| 550 | | | | | |
| 600 | 2 x Moldura de gaveta – 100 mm<br>1 x Moldura de gaveta – 200 mm | | | | |
| 800 | 2 x Moldura de gaveta – 100 mm<br>2 x Moldura de gaveta – 200 mm | | | | |
| 900 | | | | | |
| 1000 | | | | | |
| 1100 | 2 x Moldura de gaveta – 100 mm<br>3 x Moldura de gaveta – 200 mm | | | | |
| 1200 | | | | | |

**Sumário**


| | |
|---|---|
| Sinopse | 543 |
| Design aço – Moldura | 544 |
| Design madeira – Moldura | 545 |
| **AMBIA-LINE** auxiliares de cozinha | 552 |
| Outras informações técnicas | 708 |
| **Montagem, desmontagem e ajuste** | |


**URL curto**
**www.blum.com/a510**

## Design aço – Moldura



- Práticos para a aplicação na cozinha e em outros ambientes
- Design fino e elegante
- Ideal para extensões **LEGRABOX** frontal e interna alturas C e F
- Ideal para extensões **MERIVOBOX** frontal e interna alturas E
- Podem ser posicionadas livremente e ficam seguras no lugar graças ao lado magnético
- Porta-pratos e porta-condimentos opcionais
- Altura da moldura 110 mm
- Material: aço, em pintura eletrostática a pó



### Informações úteis para o pedido

**B1 Moldura de extensão frontal[1]**

| | Comprimento nominal NL (mm) | Largura (mm) | Cor | Ref. |
|---|---|---|---|---|
|  | 270–650 | 242 | SW-M \| IG-M \| OG-M \| CS-M | ZC7F300RSU |
|  | 400–650 | 218 | | ZC7F400RSP |

[1] Incl. ímã para a junção em lateral ou parede traseira em aço

**B2 Perfil adaptador – Junção em parede traseira de madeira[1]**

| | Altura | Largura (mm) | Cor | Ref. |
|---|---|---|---|---|
|  | C \| E | 242 | SW-M \| IG-M \| OG-M \| CS-M | ZC7A0U0C |
|  | F[2] | | SW-M \| OG-M \| CS-M | ZC7A0U0F |
|  | C \| E | 218 | SW-M \| IG-M \| OG-M \| CS-M | ZC7A0P0C |
|  | F[2] | | SW-M \| OG-M \| CS-M | ZC7A0P0F |

[1] Recomendação
A partir de comprimento nominal NL de 350 mm
[2] Altura F disponível apenas para **LEGRABOX**

### Acessórios

**Z1 Divisor transversal**

| | Largura (mm) | Altura (mm) | Cor | Ref. |
|---|---|---|---|---|
|  | 242 | 110 | SW-M \| IG-M \| OG-M \| CS-M | ZC7Q0U0FS |
|  | 218 | | | ZC7Q0P0FS |

### Recomendação – Combinação de cores dos componentes

| Nº | Designação | Cor | | | | |
|---|---|---|---|---|---|---|
| | | SW-M | IG-M | OG-M | CS-M | INGL |
| B1 | Moldura de extensão frontal | SW-M | IG-M | OG-M | CS-M | CS-M |
| B2 | Perfil adaptador – Junção em parede traseira de madeira | SW-M | IG-M | OG-M | CS-M | CS-M |
| Z1 | Divisor transversal | SW-M | IG-M | OG-M | CS-M | CS-M |

| Cor | | Cor | |
|---|---|---|---|
| SW-M | Branco-seda fosco | CS-M | Preto-carbono fosco |
| IG-M | Cinza indium fosco | INGL | Aço inox anti-impressão digital |
| OG-M | Cinza-orion fosco | | |



### Sumário


| | | | | | |
|---|---|---|---|---|---|
| Sinopse | 543 | Recomendação – Extensão frontal \| Extensão interna | 551 | **Montagem, desmontagem e ajuste** | |
| Design aço – Frascos | 548 | | | | |
| Design aço – Reling transversal | 549 | **AMBIA-LINE** auxiliares de cozinha | 552 | | |
| Design madeira – Moldura | 550 | Outras informações técnicas | 708 | URL curto | |
| | | | | www.blum.com/a510 | |

## Design aço – Frascos



- Práticos para a aplicação na cozinha
- Design fino e elegante
- Ideal para extensão frontal **LEGRABOX** alturas C e F
- Ideal para extensão frontal **MERIVOBOX** alturas E
- Aleatoriamente posicionáveis e assentamento seguro
- Altura de instalação 140 mm (moldura de gaveta com kit para frascos)
- Material: aço, em pintura eletrostática a pó

### Informações úteis para o pedido

**C** **Moldura de gaveta – 100 mm**

| | Comprimento nominal NL (mm) | Largura (mm) | Cor | Ref. |
|---|---|---|---|---|
| | 450 | 100 | SW-M \| IG-M \| OG-M \| CS-M | ZC7S450RS1 |
| | 500 | | | ZC7S500RS1 |
| | 550 | | | ZC7S550RS1 |
| | 600 | | | ZC7S600RS1 |
| | 650 | | SW-M \| OG-M \| CS-M | ZC7S650RS1 |

**D** **Moldura de gaveta – 200 mm**

| | Comprimento nominal NL (mm) | Largura (mm) | Cor | Ref. |
|---|---|---|---|---|
| | 450 | 200 | SW-M \| IG-M \| OG-M \| CS-M | ZC7S450RS2 |
| | 500 | | | ZC7S500RS2 |
| | 550 | | | ZC7S550RS2 |
| | 600 | | | ZC7S600RS2 |
| | 650 | | SW-M \| OG-M \| CS-M | ZC7S650RS2 |

**E** **Kit para frascos**[1]

| | Comprimento nominal NL (mm) | Largura (mm) | Cor | Ref. |
|---|---|---|---|---|
| | 400–650 | 100 | SW-M \| IG-M \| OG-M \| CS-M[2] | ZC7B0100S |
| | | 200 | | ZC7B0200S |

**Consiste em:**
– 2 x Adaptador
– 3 x Divisor transversal

[1] Não apropriado para extensão interna! Molduras de gavetas pedidas separadamente

[2] Comprimento nominal NL 650 mm em IG-M não disponível

### Recomendação – Combinação de cores dos componentes

| Nº | Designação | Cor | | | | |
|---|---|---|---|---|---|---|
| | | SW-M | IG-M | OG-M | CS-M | INGL |
| C | Moldura de gaveta – 100 mm | SW-M | IG-M | OG-M | CS-M | CS-M |
| D | Moldura de gaveta – 200 mm | SW-M | IG-M | OG-M | CS-M | CS-M |
| E | Kit para frascos | SW-M | IG-M | OG-M | CS-M | CS-M |

| Cor | | Cor | |
|---|---|---|---|
| SW-M | Branco-seda fosco | CS-M | Preto-carbono fosco |
| IG-M | Cinza indium fosco | INGL | Aço inox anti-impressão digital |
| OG-M | Cinza-orion fosco | | |


**Sumário**

| | | | | | |
|---|---|---|---|---|---|
| Sinopse | 543 | Recomendação – Extensão frontal \| Extensão interna | 551 | **Montagem, desmontagem e ajuste** | |
| Design aço – Moldura | 547 | | | | |
| Design aço – Reling transversal | 549 | **AMBIA-LINE** auxiliares de cozinha | 552 | | |
| Design madeira – Moldura | 550 | Outras informações técnicas | 708 | URL curto | |
| | | | | www.blum.com/a510 | |

## Design aço – Reling transversal

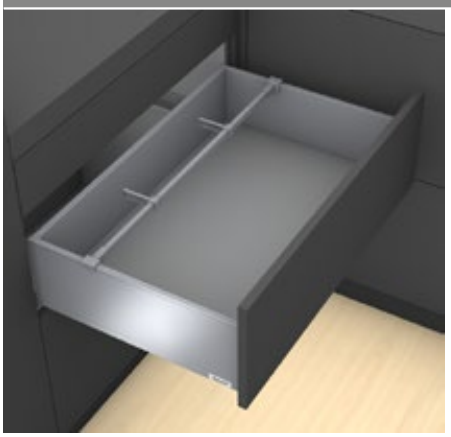

- Práticos para a aplicação na cozinha
- Com reling transversal para cortar na medida
- Ideal para extensões **LEGRABOX** frontal e interna alturas C e F
- Ideal para extensões **MERIVOBOX** frontal e interna alturas E
- Aleatoriamente posicionáveis e assentamento seguro

### Informações úteis para o pedido

**LEGRABOX**

**A1 Reling transversal**

| Comprimento (mm)[1] | Cor | Material | Ref. |
|---|---|---|---|
| 1080 | SW-M \| OG-M \| CS-M | Alumínio | ZR7.1080U |

**Recorte** A1 Largura livre do armário LW – 90 mm

[1] Para cortar nas medidas exatas

**A3 Suporte para reling transversal**[1]

| | Lateral | Cor | Ref. |
|---|---|---|---|
| | **LEGRABOX pure** | SW-M \| OG-M \| CS-M | ZC7U10E0 |
| | **LEGRABOX free** | | ZC7U11E0 |

[1] Solicitar 2 x cada reling transversal

**B Divisor longitudinal**

| Comprimento (mm) | Cor | Ref. |
|---|---|---|
| 84 | SW-M \| OG-M \| CS-M | ZC7U10F0 |

**MERIVOBOX**

**A1 Reling transversal**

| Comprimento (mm)[1] | Cor | Material | Ref. |
|---|---|---|---|
| 1059 | SW-M \| IG-M \| OG-M | Alumínio | ZR4.1059U |

**Recorte** A1 Largura livre do armário LW – 111 mm

[1] Para cortar nas medidas exatas

**A3 Suporte para reling transversal**[1]

| | Parede lateral | Cor | Ref. |
|---|---|---|---|
| | Reling \| **BOXCAP** | SW-M \| IG-M \| OG-M | ZC4U10E0 |
| | **BOXCOVER** | | ZC4U11E0 |

[1] Solicitar 2 x cada reling transversal

**B Divisor longitudinal**

| Comprimento (mm) | Cor | Ref. |
|---|---|---|
| 84 | SW-M \| IG-M \| OG-M | ZC4U10F0 |

**Recomendação – Combinação de cores dos componentes**

| Nº | Designação | Cor | | | | |
|---|---|---|---|---|---|---|
| | | SW-M | IG-M | OG-M | CS-M | INGL |
| A1 | Reling transversal | SW-M | IG-M | OG-M | CS-M | CS-M |
| A3 | Suporte para reling transversal | SW-M | IG-M | OG-M | CS-M | CS-M |
| B | Divisor longitudinal | SW-M | IG-M | OG-M | CS-M | CS-M |

| Cor | |
|---|---|
| SW-M | Branco-seda fosco |
| IG-M | Cinza indium fosco |
| OG-M | Cinza-orion fosco |

| Cor | |
|---|---|
| CS-M | Preto-carbono fosco |
| INGL | Aço inox anti-impressão digital |



**Sumário**

| | | | | | |
|---|---|---|---|---|---|
| Sinopse | 543 | Design aço – Frascos | 548 | **Montagem, desmontagem e ajuste** | |
| **AMBIA-LINE** auxiliares de cozinha | 552 | Design madeira – Moldura | 550 | | |
| Recomendação – Extensão frontal \| Extensão interna | 551 | Outras informações técnicas | 708 | URL curto | |
| Design aço – Moldura | 547 | | | www.blum.com/a510 | |

## Design madeira – Moldura

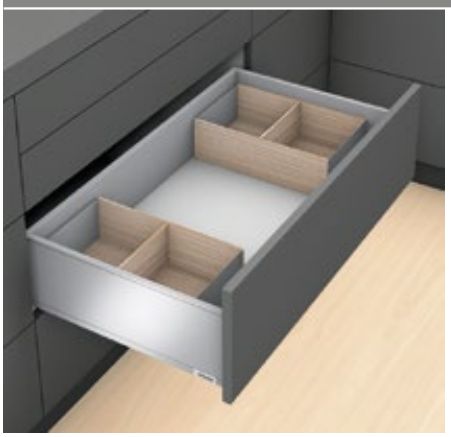

- Práticos para a aplicação na cozinha e em outros ambientes
- Design fino e elegante
- Ideal para extensões **LEGRABOX** frontal e interna alturas C e F
- Ideal para extensões **MERIVOBOX** frontal e interna alturas E
- Aleatoriamente posicionáveis e assentamento seguro
- Porta-pratos e porta-condimentos opcionais
- Altura da moldura 110 mm
- Material: decoração madeira/aço



### Informações úteis para o pedido

**B** **Moldura de extensão frontal**

| | Comprimento nominal NL (mm) | Largura (mm) | Cor | Ref. |
|---|---|---|---|---|
|  | 270–650 | 242 | E01S \| E02G \| N01C | ZC7F300RHU |
|  | 400–650 | 218 | | ZC7F400RHP |

### Acessórios

**Z1** **Divisor transversal com braçadeira de mola**

| | Largura (mm) | Altura (mm) | Cor | Ref. |
|---|---|---|---|---|
|  | 242 | 100 | EC01 \| EC02 \| NU01 | ZC7Q0U0FH |
|  | 218 | | | ZC7Q0P0FH |

### Recomendação – Combinação de cores dos componentes

| Nº | Designação | Cor | | | | |
|---|---|---|---|---|---|---|
| | | SW-M | OG-M | CS-M | INGL | |
| B | Moldura de extensão frontal | E01S | E02G | N01C | N01C | |
| Z1 | Divisor transversal com braçadeira de mola | EC01 | EC02 | NU01 | NU01 | |

| Cor | | Cor | |
|---|---|---|---|
| SW-M | Branco-seda fosco | E02G | Carvalho Nebraska/OG-M |
| OG-M | Cinza-orion fosco | EC02 | Carvalho Nebraska |
| CS-M | Preto-carbono fosco | N01C | Noz Tennessee/CS-M |
| INGL | Aço inox anti-impressão digital | NU01 | Noz Tennessee |
| E01S | Carvalho Bardolino/SW-M | | |
| EC01 | Carvalho Bardolino | | |

6

### Sumário


| | | | | | |
|---|---|---|---|---|---|
| Sinopse | 543 | Recomendação – Extensão frontal \| Extensão interna | 551 | **Montagem, desmontagem e ajuste** | |
| Design aço – Moldura | 547 | | | | |
| Design aço – Frascos | 548 | **AMBIA-LINE** auxiliares de cozinha | 552 | | |
| Design aço – Reling transversal | 549 | Outras informações técnicas | 708 | URL curto | |
| | | | | www.blum.com/a510 | |

## Recomendação – Extensão frontal | Extensão interna





**Moldura de extensão frontal – Comprimento nominal NL 270–400 mm**

| Largura do armário KB (mm) | Comprimento nominal NL (mm) | | | | |
|---|---|---|---|---|---|
| | 270 | 300 | 350 | 400 | |
| 275 | – | | | | |
| 300 | | | | | |
| 350 | | | | | |
| 400 | 1 x Moldura de extensão frontal – 242 mm | | | | |
| 450 | | | | | |
| 500 | | | | | |
| 550 | | | | | |
| 600 | | | | | |
| 800 | 2 x Moldura de extensão frontal – 242 mm | | | | |
| 900 | | | | | |
| 1000 | 3 x Moldura de extensão frontal – 242 mm | | | | |
| 1200 | | | | | |

**Moldura de extensão frontal – Comprimento nominal NL 450–650 mm**

| Largura do armário KB (mm) | Comprimento nominal NL (mm) | | | | |
|---|---|---|---|---|---|
| | 450 | 500 | 550 | 600 | 650 |
| 275 | – | | | | |
| 300 | 1 x Moldura de extensão frontal – 218 mm | | | | |
| 350 | | | | | |
| 400 | | | | | |
| 450 | | | | | |
| 500 | | | | | |
| 550 | | | | | |
| 600 | | | | | |
| 800 | 2 x Moldura de extensão frontal – 218 mm | | | | |
| 900 | | | | | |
| 1000 | 3 x Moldura de extensão frontal – 218 mm | | | | |
| 1200 | | | | | |

**Sumário**


| | |
|---|---|
| Sinopse | 543 |
| Design aço – Moldura | 547 |
| Design aço – Frascos | 548 |
| Design aço – Reling transversal | 549 |
| Design madeira – Moldura | 550 |
| **AMBIA-LINE** auxiliares de cozinha | 552 |
| Outras informações técnicas | 708 |


**Montagem, desmontagem e ajuste**

**URL curto**
**www.blum.com/a510**

## Pequenos auxiliares, grande efeito



O belo formato dos auxiliares de cozinha **AMBIA-LINE** unem design de alta qualidade com função bem elaborada. Com o porta-facas, o porta-pratos, o porta-condimentos e o cortador para filme PVC e papel alumínio, uma bonita organização se instala na cozinha. E qualquer manuseio é muito simples, já que seus utensílios de cozinha ficam estocados na extensão de forma visível e, assim, rapidamente acessíveis.





**Cortador de folhas**
Folhas de filme PVC e de papel alumínio podem ser retiradas sem dobras e cortadas com precisão.



**Porta-facas**
Até nove facas ficam visivelmente bem acomodadas no porta-facas: com segurança e acesso total.



**Porta-pratos Blum**
No porta-pratos Blum de ajuste contínuo, até 12 pratos ficam seguros na extensão, podendo inclusive ser facilmente transportados.



**Porta-condimentos**
Potes de condimentos de diversos tamanhos ficam acomodados no porta-condimentos de forma totalmente visível e segura.

## Cortador de folhas para filme PVC e papel alumínio



- Barra própria para uma retirada sem dobras do filme PVC
- Segurança antideslizante por fixação opcional do fundo
- Removível
- Ideal para gaveta e gaveta interna **LEGRABOX** alturas M e K
- Ideal para gaveta e gaveta interna **MERIVOBOX** alturas M e K
- Em combinação com molduras de gavetas **AMBIA-LINE** com largura 200 mm

**Informações úteis para o pedido**

| Versão | Cor | Material | Ref. |
|---|---|---|---|
| ● | Cinza-orion fosco | Matéria plástica/aço inox | ZC7C0000 |
| – | | | ZC7C0001 |

| Versão | |
|---|---|
| ● | Com filme de PVC e papel alumínio |
| – | Sem filme de PVC e papel alumínio |

| Dimensões | |
|---|---|
| Comprimento (mm) | 409 |
| Largura (mm) | 187 |

**Sumário**

**Montagem, desmontagem e ajuste**

**URL curto**
**www.blum.com/a520**

## Porta-facas



- Acomodação segura de quatro facas grandes e cinco pequenas
- Incl. apoio para o cabo para facas longas
- Segurança antideslizante por fixação no fundo
- Ideal para gaveta e gaveta interna **LEGRABOX** alturas M e K
- Ideal para gaveta e gaveta interna **MERIVOBOX** alturas M e K
- Em combinação com molduras de gavetas **AMBIA-LINE** com largura 200 mm

**Informações úteis para o pedido**

| Cor | Material | Ref. |
|---|---|---|
| Cinza-orion fosco | Matéria plástica/aço inox | ZC7M0200 |

| Dimensões | |
|---|---|
| Comprimento (mm) | 409 |
| Largura (mm) | 187 |

**Sumário**

**Montagem, desmontagem e ajuste**

**URL curto**
**www.blum.com/a520**

## Porta-pratos Blum

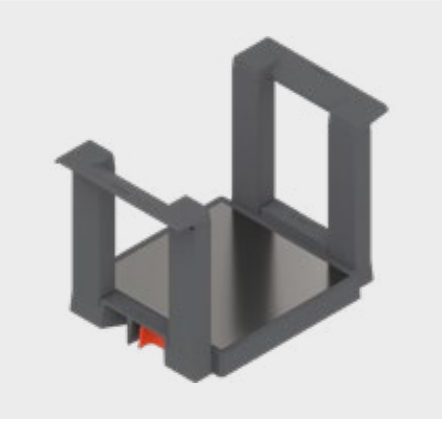

- Acomodação segura para até 12 pratos
- Ajuste contínuo adaptável ao tamanho dos pratos
- Removível
- Ideal para extensões **LEGRABOX** frontal e interna alturas C e F
- Ideal para extensões **MERIVOBOX** frontal e interna alturas E

**Informações úteis para o pedido**

| Cor | Material | Ref. |
|---|---|---|
| Cinza-orion fosco | Matéria plástica/aço inox | ZC7T0350 |

| Dimensões | |
|---|---|
| Diâmetro do prato (mm) | 186–322 |
| Empilhamento máximo dos pratos (mm) | 146 |
| Altura total (mm) | 170 |

**Sumário**

**Montagem, desmontagem e ajuste**

**URL curto**
**www.blum.com/a520**

## Porta-condimentos



- Acomodação totalmente visível de potes de condimentos de diversos tamanhos
- Ideal para extensões **LEGRABOX** frontal e interna alturas C e F
- Ideal para extensões **MERIVOBOX** frontal e interna alturas E
- Em combinação com molduras de extensões frontais **AMBIA-LINE** com largura 218 mm

**Informações úteis para o pedido**

| Cor | Material | Ref. |
|---|---|---|
| Cinza-orion fosco | Matéria plástica/aço inox | ZC7G0P0I |

| Dimensões | |
|---|---|
| Comprimento (mm) | 356 |
| Largura (mm) | 205 |

**Sumário**

**Montagem, desmontagem e ajuste**

**URL curto**
**www.blum.com/a520**

## Tudo o que se precisa está acessível



**ORGA-LINE** para **TANDEMBOX** é um sistema de divisões internas de alta qualidade com design adequado para gavetas e extensões.

Sejam talheres de mesa, frascos ou panelas – todos os itens podem ser estocados de forma flexível e funcional. Todas as subdivisões podem ser adaptadas a qualquer item estocado. Assim, **ORGA-LINE** garante visibilidade e organização em gavetas e extensões.

Além disso, os práticos auxiliares de cozinha **ORGA-LINE** tornam mais simples os muitos manuseios na cozinha, mantendo discretamente a organização.

### Gaveta



Kits – Cubas



Kits – Divisão de gavetas



Kits – Combi



Os kits **ORGA-LINE** para gavetas podem ser complementados com o cortador de folhas e o porta-facas.

### Extensão frontal



**TANDEMBOX antaro**



**TANDEMBOX plus**



Os kits **ORGA-LINE** para extensões frontais podem ser complementados com o porta-facas e o porta-pratos.

## Gaveta


Imagem simbólica


Kits – Cubas 556
Kits – Divisão de gavetas 557
Kits – Combi 558
Kits avulsos 560


## Extensão frontal


Imagem simbólica


**ORGA-LINE** para **TANDEMBOX antaro** – Divisor transversal 562
**ORGA-LINE** para **TANDEMBOX antaro** – Reling transversal 563
**ORGA-LINE** para **TANDEMBOX plus** – Divisor transversal ☎
**ORGA-LINE** para **TANDEMBOX plus** – Reling transversal ☎
Recomendação – Extensão frontal | Extensão interna 564


## Montagem, desmontagem e ajuste


Imagem simbólica


**Montagem, desmontagem e ajuste**
URL curto
www.blum.com/a530


**Pictogramas**

☎ Artigos somente sob consulta

65°C Resistência à lava-louças até 65°C

## Kits – Cubas

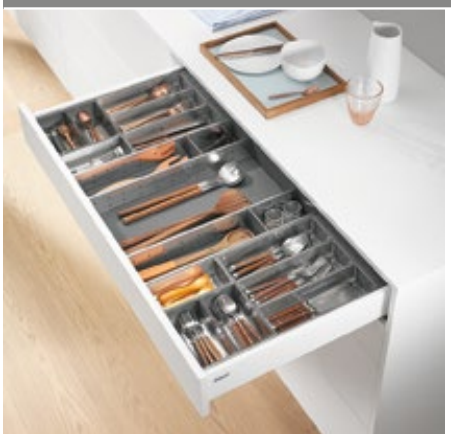

- Práticos para a aplicação na cozinha
- Bem apropriados para talheres de mesa
- Ideal para gaveta e gaveta interna **TANDEMBOX antaro** alturas M e K
- Cubas removíveis – apropriadas para lava-louças
- Cortador de folhas e porta-facas: opcionais
- Recomendação: larguras de armário KB 275–1200 mm

### Espaço necessário

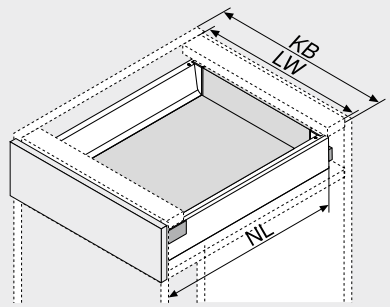


| | |
|---|---|
| NL | Comprimento nominal |
| KB | Largura do armário |
| LW | Largura livre do armário |

### Informações úteis para o pedido

| KB (mm) | 275–299 |
|---|---|
| Foto simbólica – NL 500 mm | |
| NL (mm) | Ref. |
| 450 | ZSI.450BI1N |
| 500 | ZSI.500BI1N |
| 550 | ZSI.550BI1N |

| KB (mm) | 300–399 |
|---|---|
| Foto simbólica – NL 500 mm | |
| NL (mm) | Ref. |
| 450 | ZSI.450BI2N |
| 500 | ZSI.500BI2N |
| 550 | ZSI.550BI2N |

| KB (mm) | 400–549 |
|---|---|
| Foto simbólica – NL 500 mm | |
| NL (mm) | Ref. |
| 450 | ZSI.450BI3N |
| 500 | ZSI.500BI3 |
| 550 | ZSI.550BI3 |

| KB (mm) | 550–599 | | |
|---|---|---|---|
| Foto simbólica – NL 500 mm | | | |
| NL (mm) | Ref. | | Ref. |
| 450 | ZSI.450BI1N | + | ZSI.450BI3N |
| 500 | ZSI.500BI1N | + | ZSI.500BI3 |
| 550 | ZSI.550BI1N | + | ZSI.550BI3 |

| KB (mm) | 600 |
|---|---|
| Foto simbólica – NL 500 mm | |
| NL (mm) | Ref. |
| 450 [1] | ZSI.60VEI4 |
| 500 [1] | ZSI.60VEI6 |
| 550 [1] | ZSI.60VEI7 |

[1] Kit preenchimento total

| KB (mm) | 601–699 | | |
|---|---|---|---|
| Foto simbólica – NL 500 mm | | | |
| NL (mm) | Ref. | | Ref. |
| 450 | ZSI.450BI1N | + | ZSI.450BI3N |
| 500 | ZSI.500BI1N | + | ZSI.500BI3 |
| 550 | ZSI.550BI1N | + | ZSI.550BI3 |

| KB (mm) | 700–799 | | |
|---|---|---|---|
| Foto simbólica – NL 500 mm | | | |
| NL (mm) | Ref. | | Ref. |
| 450 | ZSI.450BI2N | + | ZSI.450BI3N |
| 500 | ZSI.500BI2N | + | ZSI.500BI3 |
| 550 | ZSI.550BI2N | + | ZSI.550BI3 |

| KB (mm) | 800–899 | |
|---|---|---|
| Foto simbólica – NL 500 mm | | |
| NL (mm) | | Ref. |
| 450 | 2 x | ZSI.450BI3N |
| 500 | 2 x | ZSI.500BI3 |
| 550 | 2 x | ZSI.550BI3 |

| KB (mm) | 900 |
|---|---|
| Foto simbólica – NL 500 mm | |
| NL (mm) | Ref. |
| 450 [1] | ZSI.90VEI4 |
| 500 [1] | ZSI.90VEI6 |
| 550 [1] | ZSI.90VEI7 |

[1] Kit preenchimento total

| KB (mm) | 901–999 | | |
|---|---|---|---|
| Foto simbólica – NL 500 mm | | | |
| NL (mm) | Ref. | | Ref. |
| 450 | ZSI.450BI3N | + | ZSI.450KI4N |
| 500 | ZSI.500BI3 | + | ZSI.500KI4 |
| 550 | ZSI.550BI3 | + | ZSI.550KI4 |

| KB (mm) | 1000–1099 | |
|---|---|---|
| Foto simbólica – NL 500 mm | | |
| NL (mm) | | Ref. |
| 450 | 2 x | ZSI.450KI4N |
| 500 | 2 x | ZSI.500KI4 |
| 550 | 2 x | ZSI.550KI4 |

| KB (mm) | 1100–1199 | | |
|---|---|---|---|
| Foto simbólica – NL 500 mm | | | |
| NL (mm) | Ref. | | Ref. |
| 450 | 2 x | + | ZSI.450FI2N |
| 500 | 2 x | + | ZSI.500FI2N |
| 550 | 2 x | + | ZSI.550FI2N |

| KB (mm) | 1200 |
|---|---|
| Foto simbólica – NL 500 mm | |
| NL (mm) | Ref. |
| 450 [1] | ZSI.12VEI4 |
| 500 [1] | ZSI.12VEI6 |
| 550 [1] | ZSI.12VEI7 |

[1] Kit preenchimento total

| SPACE CORNER | |
|---|---|
| Foto simbólica – NL 650 mm | |
| NL (mm) | Ref. |
| 600 | ZSI.450BI3E |
| 650 | ZSI.500BI3E |

**ORGA-LINE auxiliares de cozinha**

| Posicionamento nos kits | |
|---|---|
| 1 | 1 x ZSZ.01Fx |
| 1 | 1 x ZSZ.02Fx |
| 2 | 1 x ZSZ.01Fx + 1 x ZSZ.02Fx |
| 2 | 1 x ZSZ.02M0 |



ZSZ.01Fx | ZSZ.02Fx | ZSZ.02M0

| | |
|---|---|
| x | 0 = com filme de PVC e papel alumínio<br>1 = sem filme de PVC e papel alumínio |

### Sumário


| | | | | | |
|---|---|---|---|---|---|
| Sinopse | 555 | Acessórios | 561 | **Montagem, desmontagem e ajuste** | |
| Kits – Divisão de gavetas | 557 | Planificação | 561 | | |
| Kits – Combi | 558 | Outras informações técnicas | 708 | | |
| Kits avulsos | 560 | | | URL curto | |
| **ORGA-LINE** auxiliares de cozinha | 566 | | | www.blum.com/a530 | |

## Kits – Divisão de gavetas



- Práticos para a aplicação na cozinha e em outros ambientes
- Ideal para gaveta e gaveta interna **TANDEMBOX antaro** alturas M e K
- Cubas removíveis – apropriadas para lava-louças
- Cortador de folhas e porta-facas: opcionais
- Recomendação: larguras de armário KB 275–1200 mm

### Espaço necessário

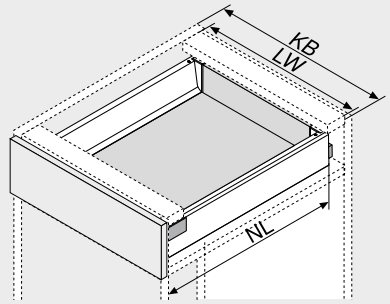


| | |
|---|---|
| NL | Comprimento nominal |
| KB | Largura do armário |
| LW | Largura livre do armário |

### Informações úteis para o pedido

| KB (mm) | 275–349 |
|---|---|
| Foto simbólica – NL 500 mm | |
| NL (mm) | Ref. |
| 450 | ZSI.450BI1N |
| 500 | ZSI.500BI1N |
| 550 | ZSI.550BI1N |

| KB (mm) | 350–449 |
|---|---|
| Foto simbólica – NL 500 mm | |
| NL (mm) | Ref. |
| 450 | ZSI.450KI2N |
| 500 | ZSI.500KI2N |
| 550 | ZSI.550KI2N |

| KB (mm) | 450–599 |
|---|---|
| Foto simbólica – NL 500 mm | |
| NL (mm) | Ref. |
| 450 | ZSI.450FI2N |
| 500 | ZSI.500FI2N |
| 550 | ZSI.550FI2N |

| KB (mm) | 600 |
|---|---|
| Foto simbólica – NL 500 mm | |
| NL (mm) | Ref. |
| 450 [1] | ZSI.60VUI4 |
| 500 [1] | ZSI.60VUI6 |
| 550 [1] | ZSI.60VUI7 |

[1] Kit preenchimento total

| KB (mm) | 601–699 | |
|---|---|---|
| Foto simbólica – NL 500 mm | | |
| NL (mm) | Ref. | Ref. |
| 450 | ZSI.450BI1N + | ZSI.450KI3N |
| 500 | ZSI.500BI1N + | ZSI.500KI3N |
| 550 | ZSI.550BI1N + | ZSI.550KI3N |

| KB (mm) | 700–799 | |
|---|---|---|
| Foto simbólica – NL 500 mm | | |
| NL (mm) | Ref. | Ref. |
| 450 | ZSI.450KI2N + | ZSI.450KI3N |
| 500 | ZSI.500KI2N + | ZSI.500KI3N |
| 550 | ZSI.550KI2N + | ZSI.550KI3N |

| KB (mm) | 800–899 | |
|---|---|---|
| Foto simbólica – NL 500 mm | | |
| NL (mm) | | Ref. |
| 450 | 2 x | ZSI.450KI3N |
| 500 | 2 x | ZSI.500KI3N |
| 550 | 2 x | ZSI.550KI3N |

| KB (mm) | 900 |
|---|---|
| Foto simbólica – NL 500 mm | |
| NL (mm) | Ref. |
| 450 [1] | ZSI.90VUI4 |
| 500 [1] | ZSI.90VUI6 |
| 550 [1] | ZSI.90VUI7 |

[1] Kit preenchimento total

| KB (mm) | 901–999 | |
|---|---|---|
| Foto simbólica – NL 500 mm | | |
| NL (mm) | | Ref. |
| 450 | 2 x | ZSI.450KI3N |
| 500 | 2 x | ZSI.500KI3N |
| 550 | 2 x | ZSI.550KI3N |

| KB (mm) | 1000–1099 | | |
|---|---|---|---|
| Foto simbólica – NL 500 mm | | | |
| NL (mm) | | Ref. | Ref. |
| 450 | 2 x | ZSI.450KI2N + | ZSI.450FI3 |
| 500 | 2 x | ZSI.500KI2N + | ZSI.500FI3 |
| 550 | 2 x | ZSI.550KI2N + | ZSI.550FI3 |

| KB (mm) | 1100–1199 | | |
|---|---|---|---|
| Foto simbólica – NL 500 mm | | | |
| NL (mm) | | Ref. | Ref. |
| 450 | 2 x | ZSI.450KI3N + | ZSI.450FI2N |
| 500 | 2 x | ZSI.500KI3N + | ZSI.500FI2N |
| 550 | 2 x | ZSI.550KI3N + | ZSI.550FI2N |

| KB (mm) | 1200 |
|---|---|
| Foto simbólica – NL 500 mm | |
| NL (mm) | Ref. |
| 450 [1] | ZSI.12VUI4 |
| 500 [1] | ZSI.12VUI6 |
| 550 [1] | ZSI.12VUI7 |

[1] Kit preenchimento total

### SPACE CORNER



Foto simbólica – NL 650 mm

| NL (mm) | Ref. |
|---|---|
| 600 | ZSI.450FI3 |
| 650 | ZSI.500FI3 |

### ORGA-LINE auxiliares de cozinha

| Posicionamento nos kits | |
|---|---|
| 1 | 1 x ZSZ.01Fx |
| 1 | 1 x ZSZ.02Fx |
| 2 | 1 x ZSZ.01Fx + 1 x ZSZ.02Fx |
| 2 | 1 x ZSZ.02M0 |



ZSZ.01Fx | ZSZ.02Fx | ZSZ.02M0

x: 0 = com filme de PVC e papel alumínio
1 = sem filme de PVC e papel alumínio

### Sumário


| | | | | |
|---|---|---|---|---|
| Sinopse | 555 | Acessórios | 561 | **Montagem, desmontagem e ajuste** |
| Kits – Cubas | 556 | Planificação | 561 | |
| Kits – Combi | 558 | Outras informações técnicas | 708 | |
| Kits avulsos | 560 | | | URL curto |
| **ORGA-LINE** auxiliares de cozinha | 566 | | | www.blum.com/a530 |

## Kits – Combi



- Práticos para a aplicação na cozinha e em outros ambientes
- Ideal para gaveta e gaveta interna **TANDEMBOX antaro** alturas M e K
- Cubas removíveis – apropriadas para lava-louças
- Cortador de folhas e porta-facas: opcionais
- Recomendação: larguras de armário KB 275–1200 mm

### Espaço necessário

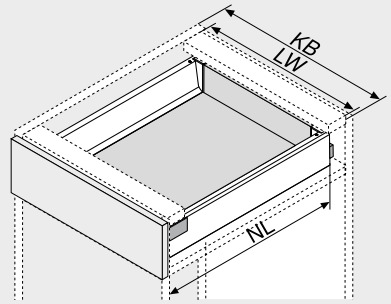


| | |
|---|---|
| NL | Comprimento nominal |
| KB | Largura do armário |
| LW | Largura livre do armário |

### Informações úteis para o pedido

| KB (mm) | 275–349 |
|---|---|
| Foto simbólica – NL 500 mm | |
| NL (mm) | Ref. |
| 450 | ZSI.450BI1N |
| 500 | ZSI.500BI1N |
| 550 | ZSI.550BI1N |

| KB (mm) | 350–449 |
|---|---|
| Foto simbólica – NL 500 mm | |
| NL (mm) | Ref. |
| 450 | ZSI.450KI2N |
| 500 | ZSI.500KI2N |
| 550 | ZSI.550KI2N |

| KB (mm) | 450–600 |
|---|---|
| Foto simbólica – NL 500 mm | |
| NL (mm) | Ref. |
| 450 | ZSI.450MI3 |
| 500 | ZSI.500MI3 |
| 550 | ZSI.550MI3 |

| KB (mm) | 601–649 | |
|---|---|---|
| Foto simbólica – NL 500 mm | | |
| NL (mm) | Ref. | Ref. |
| 450 | ZSI.450BI1N + | ZSI.450MI3 |
| 500 | ZSI.500BI1N + | ZSI.500MI3 |
| 550 | ZSI.550BI1N + | ZSI.550MI3 |

| KB (mm) | 650–750 | |
|---|---|---|
| Foto simbólica – NL 500 mm | | |
| NL (mm) | Ref. | Ref. |
| 450 | ZSI.450KI2N + | ZSI.450MI3 |
| 500 | ZSI.500KI2N + | ZSI.500MI3 |
| 550 | ZSI.550KI2N + | ZSI.550MI3 |

| KB (mm) | 751–899 | |
|---|---|---|
| Foto simbólica – NL 500 mm | | |
| NL (mm) | Ref. | Ref. |
| 450 | ZSI.450KI3N + | ZSI.450BI3N |
| 500 | ZSI.500KI3N + | ZSI.500BI3 |
| 550 | ZSI.550KI3N + | ZSI.550BI3 |

| KB (mm) | 900–1200 | |
|---|---|---|
| Foto simbólica – NL 500 mm | | |
| NL (mm) | Ref. | Ref. |
| 450 | ZSI.450KI3N + | ZSI.450KI4N |
| 500 | ZSI.500KI3N + | ZSI.500KI4 |
| 550 | ZSI.550KI3N + | ZSI.550KI4 |

### SPACE CORNER



Foto simbólica – NL 650 mm

| NL (mm) | Ref. |
|---|---|
| 600 | ZSI.450FI3 |
| 650 | ZSI.500FI3 |

### ORGA-LINE auxiliares de cozinha

**Posicionamento nos kits**

| | |
|---|---|
| 1 | 1 x ZSZ.01Fx |
| 1 | 1 x ZSZ.02Fx |
| 2 | 1 x ZSZ.01Fx + 1 x ZSZ.02Fx |
| 2 | 1 x ZSZ.02M0 |



ZSZ.01Fx | ZSZ.02Fx | ZSZ.02M0

| | |
|---|---|
| x | 0 = com filme de PVC e papel alumínio<br>1 = sem filme de PVC e papel alumínio |


**Sumário**

| | | | | | |
|---|---|---|---|---|---|
| Sinopse | 555 | Acessórios | 561 | **Montagem, desmontagem e ajuste** | |
| Kits – Cubas | 556 | Planificação | 561 | | |
| Kits – Divisão de gavetas | 557 | Outras informações técnicas | 708 | | |
| Kits avulsos | 560 | | | URL curto | |
| **ORGA-LINE** auxiliares de cozinha | 566 | | | www.blum.com/a530 | |

## Kits avulsos



- Kits flexíveis de preenchimento parcial
- Práticos para a aplicação na cozinha e em outros ambientes
- Ideal para gaveta e gaveta interna **TANDEMBOX antaro** alturas M e K
- Cubas removíveis – apropriadas para lava-louças
- Cortador de folhas e porta-facas: opcionais
- Recomendação: larguras de armário KB 275–1200 mm

### Espaço necessário

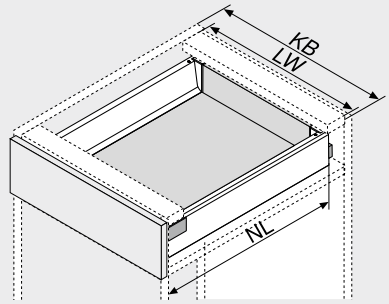


| | |
|---|---|
| NL | Comprimento nominal |
| KB | Largura do armário |
| LW | Largura livre do armário |

### Informações úteis para o pedido

**Kit BI1**

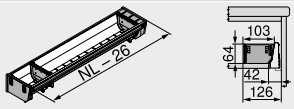


Foto simbólica – NL 500 mm

| NL (mm) | Ref. |
|---|---|
| 450 | ZSI.450BI1N |
| 500 | ZSI.500BI1N |
| 550 | ZSI.550BI1N |

**Kit BI2**

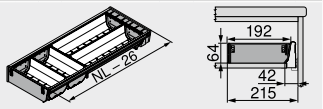


Foto simbólica – NL 500 mm

| NL (mm) | Ref. |
|---|---|
| 450 | ZSI.450BI2N |
| 500 | ZSI.500BI2N |
| 550 | ZSI.550BI2N |

**Kit BI3**

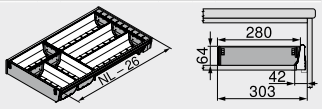


Foto simbólica – NL 500 mm

| NL (mm) | Ref. |
|---|---|
| 450 | ZSI.450BI3N |
| 500 | ZSI.500BI3 |
| 550 | ZSI.550BI3 |

**Kit KI2**




Foto simbólica – NL 500 mm

| NL (mm) | Ref. |
|---|---|
| 450 | ZSI.450KI2N |
| 500 | ZSI.500KI2N |
| 550 | ZSI.550KI2N |

**Kit KI3**

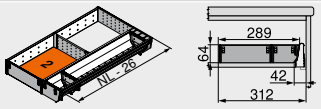


Foto simbólica – NL 500 mm

| NL (mm) | Ref. |
|---|---|
| 450 | ZSI.450KI3N |
| 500 | ZSI.500KI3N |
| 550 | ZSI.550KI3N |

**Kit KI4**

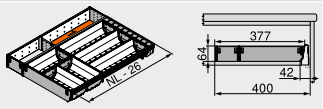


Foto simbólica – NL 500 mm

| NL (mm) | Ref. |
|---|---|
| 450 | ZSI.450KI4N |
| 500 | ZSI.500KI4 |
| 550 | ZSI.550KI4 |

**Kit MI3**

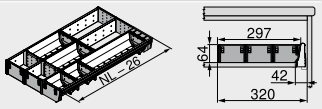


Foto simbólica – NL 500 mm

| NL (mm) | Ref. |
|---|---|
| 450 | ZSI.450MI3 |
| 500 | ZSI.500MI3 |
| 550 | ZSI.550MI3 |

**Kit FI1**

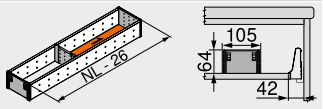


Foto simbólica – NL 500 mm

| NL (mm) | Ref. |
|---|---|
| 450 | ZSI.450FI1 |
| 500 | ZSI.500FI1 |
| 550 | ZSI.550FI1 |

**Kit FI2**

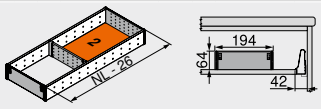


Foto simbólica – NL 500 mm

| NL (mm) | Ref. |
|---|---|
| 450 | ZSI.450FI2N |
| 500 | ZSI.500FI2N |
| 550 | ZSI.550FI2N |

**Kit FI3**

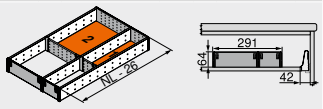


Foto simbólica – NL 500 mm

| NL (mm) | Ref. |
|---|---|
| 450 | ZSI.450FI3 |
| 500 | ZSI.500FI3 |
| 550 | ZSI.550FI3 |

**Kit BI3E**
**SPACE CORNER**

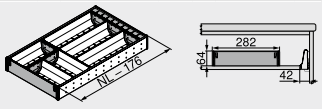


Foto simbólica – NL 650 mm

| NL (mm) | Ref. |
|---|---|
| 600 | ZSI.450BI3E |
| 650 | ZSI.500BI3E |

## Kits avulsos

### Informações úteis para o pedido

### Acessórios

**Cubas**



| Comprimento (mm) | Largura (mm) | Ref. |
|---|---|---|
| 88 | 88 | ZSI.010SI |
| 176 | | ZSI.020SI |
| 264 | | ZSI.030SI |
| 352 | | ZSI.040SI |

**Divisores transversais flexíveis**



| Largura (mm) | Ref. |
|---|---|
| 88 | ZSI.010Q |
| 176 | ZSI.020Q |

### ORGA-LINE auxiliares de cozinha

**Cortador de folhas para filme de PVC**



| Versão | Ref. |
|---|---|
| Com filme de PVC | ZSZ.01F0 |
| Sem filme de PVC | ZSZ.01F1 |

**Posicionamento nos kits**

1 1 x ZSZ.01Fx
2 1 x ZSZ.01Fx + 1 x ZSZ.02Fx

**Cortador de folhas para papel alumínio**



| Versão | Ref. |
|---|---|
| Com papel alumínio | ZSZ.02F0 |
| Sem papel alumínio | ZSZ.02F1 |

**Posicionamento nos kits**

1 1 x ZSZ.02Fx
2 1 x ZSZ.01Fx + 1 x ZSZ.02Fx

**Porta-facas**




| Cor | Ref. |
|---|---|
| RAL 7037 cinza | ZSZ.02M0 |

Incl. suporte para o cabo

**Posicionamento nos kits**

2 1 x ZSZ.02M0

### Planificação

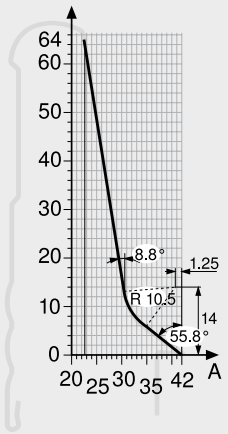


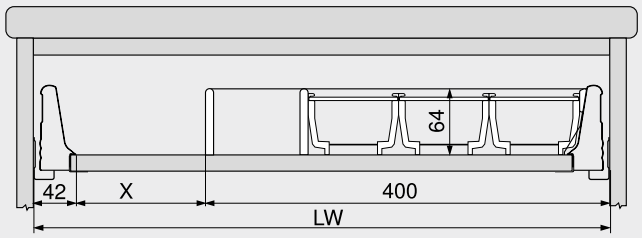


Para aplicações adicionais
Por ex.: porta-facas em madeira

Exemplo:
Largura do armário KB 600 mm
Porta-talheres e divisão de gavetas ZSI.500KI4

X = largura livre do armário LW – 400 mm – 42 mm

### Sumário


| | |
|---|---|
| Sinopse | 555 |
| Kits – Cubas | 556 |
| Kits – Divisão de gavetas | 557 |
| Kits – Combi | 558 |
| **ORGA-LINE** auxiliares de cozinha | 566 |
| Outras informações técnicas | 708 |

**Montagem, desmontagem e ajuste**

URL curto
www.blum.com/a530

## ORGA-LINE para TANDEMBOX antaro – Divisor transversal



- Sistema flexível de divisões **ORGA-LINE**
- Com divisor transversal para cortar
- Ideal para extensão frontal **TANDEMBOX antaro** alturas C e D
- Recomendação: larguras de armário KB 275–1200 mm

### Espaço necessário

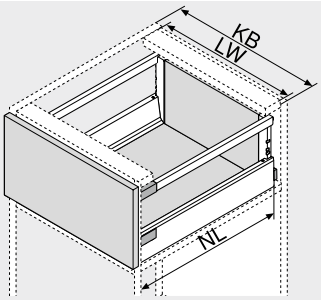


| | |
|---|---|
| NL | Comprimento nominal |
| KB | Largura do armário |
| LW | Largura livre do armário |

### Informações úteis para o pedido

**A1 Divisor transversal**

| Material | Alumínio |
|---|---|

| Largura do armário KB (mm)[1] | Cor SW \| R9006 |
|---|---|
| 275 | Z40L152A |
| 300 | Z40L177A |
| 550 | Z40L427A |
| 600 | Z40L477A |
| 900 | Z40L777A |
| 1200 | Z40L1077A |

| Recorte | | |
|---|---|---|
| | X | Largura livre do armário LW – 91 mm |
| | Y | Largura livre do armário LW – 295 mm (KB 275 mm)<br>Largura livre do armário LW – 320 mm (KB 300 mm) |
| | Z | 152 mm (KB 275 mm)<br>177 mm (KB 300 mm) |

[1] Para cortar nas medidas exatas

**A2 Suporte para divisor transversal – Parede intermediária[1]**

| Cor | Material | Ref. |
|---|---|---|
| SW \| WGR | Matéria plástica | Z40L0002 |

[1] Solicitar 1 x cada divisor transversal; Y | Z

**A3 Suporte para divisor transversal – Reling[1]**

| Altura | Cor | Ref. |
|---|---|---|
| C | SW \| WGR | Z40C0002Z |
| D | | Z40D0002Z |

[1] Solicitar 2 x cada divisor transversal; X
Solicitar 1 x cada divisor transversal; Y | Z

**B Divisor longitudinal**

| Cor | Material | Ref. |
|---|---|---|
| SW \| R9006 | Aço | Z43L100S |

**D Compartimento para frascos**

| Material | Aço inox |
|---|---|

| Comprimento nominal NL (mm) | Largura do armário KB (mm) 275 | 300 |
|---|---|---|
| 450 | | Z48.30B0I4 |
| 500 | ☎ Z48.27B0I6 | Z48.30B0I6 |
| 550 | ☎ Z48.27B0I7 | Z48.30B0I7 |

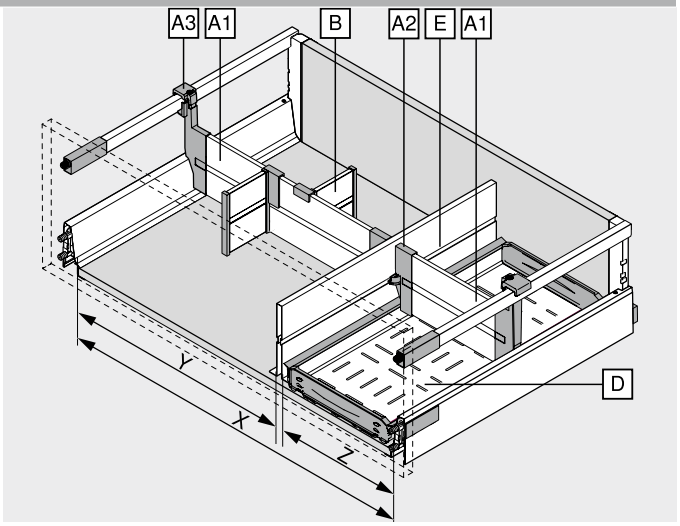


**E Parede intermediária[1]**

| Material | Aço |
|---|---|

| Comprimento nominal NL (mm) | Cor SW \| R9006 |
|---|---|
| 450 | Z46L420S |
| 500 | Z46L470S |
| 550 | Z46L520S |

[1] Não apropriado para extensão interna!

### Recomendação – Combinação de cores dos componentes

| Nº | Designação | Cor SW | Cor R9006 |
|---|---|---|---|
| A1 | Divisor transversal | SW | R9006 |
| A2 | Suporte para divisor transversal – Parede intermediária | SW | WGR |
| A3 | Suporte para divisor transversal – Reling | SW | WGR |
| B | Divisor longitudinal | SW | R9006 |
| D | Compartimento para frascos | INGL | INGL |
| E | Parede intermediária | SW | R9006 |

| Cor | | Cor | |
|---|---|---|---|
| SW | Branco-seda | WGR | Acinzentado |
| R9006 | RAL 9006 cinza (aluminizado) | | |

### Sumário


| | |
|---|---|
| Sinopse | 555 |
| Recomendação – Extensão frontal \| Extensão interna | 564 |
| **ORGA-LINE** auxiliares de cozinha | 566 |
| **Montagem, desmontagem e ajuste** | |
| URL curto | |
| www.blum.com/a530 | |

## ORGA-LINE para TANDEMBOX antaro – Reling transversal



- Sistema flexível de divisões **ORGA-LINE**
- Com reling transversal para cortar na medida
- Ideal para extensão frontal **TANDEMBOX antaro** alturas C e D
- Recomendação: larguras de armário KB 275–1200 mm

### Espaço necessário

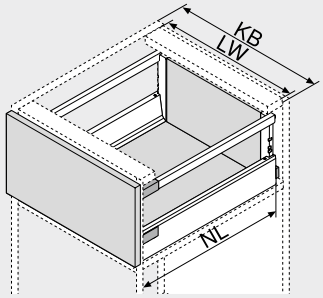


| | |
|---|---|
| NL | Comprimento nominal |
| KB | Largura do armário |
| LW | Largura livre do armário |

### Informações úteis para o pedido

**A1** **Reling transversal**



| Material | Alumínio |
|---|---|

| Largura do armário KB (mm)[1] | Cor SW \| R9006 |
|---|---|
| 275 | ZRG.179Q |
| 300 | ZRG.204Q |
| 550 | ZRG.454Q |
| 600 | ZRG.504Q |
| 900 | ZRG.804Q |
| 1200 | ZRG.1104Q |

**Recorte** **A1** Largura livre do armário LW – 63 mm

[1] Para cortar nas medidas exatas

**A3** **Suporte para reling transversal**[1]

| | Cor | Material | Ref. |
|---|---|---|---|
|  | SW \| WGR | Matéria plástica | ZRU.01E0 |

[1] Solicitar 2 x cada reling transversal

**B** **Divisor longitudinal**

| | Cor | Material | Ref. |
|---|---|---|---|
|  | SW \| WGR | Matéria plástica | ZRU.11F0 |

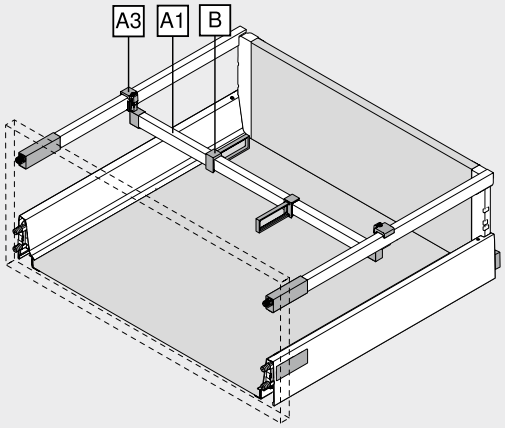


### Recomendação – Combinação de cores dos componentes

| Nº | Designação | Cor SW | Cor R9006 |
|---|---|---|---|
| A1 | Reling transversal | SW | R9006 |
| A3 | Suporte para reling transversal | SW | WGR |
| B | Divisor longitudinal | SW | WGR |

| Cor | | Cor | |
|---|---|---|---|
| SW | Branco-seda | WGR | Acinzentado |
| R9006 | RAL 9006 cinza (aluminizado) | | |

### Sumário


| | |
|---|---|
| Sinopse | 555 |
| Recomendação – Extensão frontal \| Extensão interna | 564 |
| **ORGA-LINE** auxiliares de cozinha | 566 |
| **Montagem, desmontagem e ajuste** | |
| URL curto | |
| www.blum.com/a530 | |

## Recomendação – Extensão frontal | Extensão interna



### Aplicação – Mantimentos

**Aplicação – Mantimentos abertos**

| Largura do armário KB (mm) | Comprimento nominal NL (mm) | | | | |
|---|---|---|---|---|---|
| | 450 | 500 | 550 | – | – |
| 275 | 1 x divisor transversal | | 2 x divisor transversal | | |
| 300 | | | | | |
| 400 | | | | | |
| 450 | 1 x divisor transversal, 2 x divisor longitudinal | | 2 x divisor transversal, 3 x divisor longitudinal | | |
| 500 | | | | | |
| 550 | | | | | |
| 600 | | | | | |
| 800 | 1 x divisor transversal, 3 x divisor longitudinal | | 2 x divisor transversal, 6 x divisor longitudinal | | |
| 900 | | | | | |
| 1000 | | | | | |
| 1200 | | | | | |

| Aplicação | Comprimento nominal NL (mm) | |
|---|---|---|
| | 600 | 650 |
| SPACE CORNER | 1 x divisor transversal, 2 x divisor longitudinal | |



### Aplicação – Pratos

| Largura do armário KB (mm) | Comprimento nominal NL (mm) | | | | |
|---|---|---|---|---|---|
| | 450 | 500 | 550 | – | – |
| A partir de 400 | 2 x porta-pratos Blum | | | | |
| A partir de 800 | 4 porta-pratos Blum | | | | |

| SPACE CORNER | | |
|---|---|---|
| Dimensões PM (mm) | Comprimento nominal NL (mm) | |
| | 600 | 650 |
| Até 1050 | 2 x porta-pratos Blum | |
| A partir de 1050 | 3 porta-pratos Blum | |



### Aplicação – Recipientes plásticos

| Largura do armário KB (mm) | Comprimento nominal NL (mm) | | | | |
|---|---|---|---|---|---|
| | 450 | 500 | 550 | – | – |
| 275 | 1 x divisor transversal | | | | |
| 300 | | | | | |
| 400 | | | | | |
| 450 | 1 x divisor transversal, 2 x divisor longitudinal | | | | |
| 500 | | | | | |
| 550 | | | | | |
| 600 | | | | | |
| 800 | 1 x divisor transversal, 3 x divisor longitudinal | | | | |
| 900 | | | | | |
| 1000 | | | | | |
| 1200 | | | | | |

| Aplicação | Comprimento nominal NL (mm) | |
|---|---|---|
| | 600 | 650 |
| SPACE CORNER | 1 x divisor transversal, 2 x divisor longitudinal | |



### Aplicação – Extensão para lixo | Produtos de limpeza

| Largura do armário KB (mm) | Comprimento nominal NL (mm) | | | | |
|---|---|---|---|---|---|
| | 450 | 500 | 550 | – | – |
| 900–1200 | 1 x compartimento para frascos, 2 x parede intermediária, 3 x divisor transversal | 1 x compartimento para frascos, 2 x parede intermediária, 4 x divisor transversal | 1 x compartimento para frascos, 2 x parede intermediária, 5 x divisor transversal | | |



### Aplicação – Condimentos

| Largura do armário KB (mm) | Comprimento nominal NL (mm) | | | | |
|---|---|---|---|---|---|
| | 450 | 500 | 550 | – | – |
| 300 | 2 x porta-condimentos, 1 x divisor transversal | | | 2 x porta-condimentos, 2 x divisor transversal | |
| 400 | | | | | |
| 450 | 2 x porta-condimentos, 1 x divisor transversal, 2 x divisor longitudinal | | | 2 x porta-condimentos, 2 x divisor transversal, 3 x divisor longitudinal | |



### Aplicação – Frascos

| Largura do armário KB (mm) | Comprimento nominal NL (mm) | | | | |
|---|---|---|---|---|---|
| | 450 | 500 | 550 | – | – |
| 275 | – | 1 x compartimento para frascos, 4 x divisor transversal | | 1 x compartimento para frascos, 5 x divisor transversal | |
| 300 | 1 x compartimento para frascos, 3 x divisor transversal | | | | |

## Recomendação – Extensão frontal | Extensão interna



### Aplicação – Frascos | Tábuas

| Largura do armário KB (mm) | Comprimento nominal NL (mm) 450 | 500 | 550 | – | – |
|---|---|---|---|---|---|
| 400 | 1 x compartimento para frascos, 1 x parede intermediária, | 1 x compartimento para frascos, 1 x parede intermediária, | 1 x compartimento para frascos, 1 x parede intermediária, | | |
| 450 | | | | | |
| 500 | | | | | |
| 550 | 1 x compartimento para frascos, 2 x parede intermediária, 3 x divisor transversal | 1 x compartimento para frascos, 2 x parede intermediária, 4 x divisor transversal | 1 x compartimento para frascos, 2 x parede intermediária, 5 x divisor transversal | | |
| 600 | | | | | |
| 800 | | | | | |
| 900 | | | | | |
| 1000 | | | | | |
| 1200 | | | | | |

Não apropriado para extensão interna!



### Aplicação – Panelas | Tampas | Frigideiras | Talheres de auxílio

| Largura do armário KB (mm) | Comprimento nominal NL (mm) 450 | 500 | 550 | – | – |
|---|---|---|---|---|---|
| 600 | 1 x divisor transversal, 2 x divisor longitudinal | 2 x divisor transversal, 3 x divisor longitudinal | | | |
| 800 | 1 x divisor transversal, 3 x divisor longitudinal | 2 x divisor transversal, 6 x divisor longitudinal | | | |
| 900 | | | | | |
| 1000 | | | | | |
| 1200 | | | | | |



### Aplicação – Assadeiras | Grelhas/formas

| Largura do armário KB (mm) | Comprimento nominal NL (mm) 450 | 500 | 550 | – | – |
|---|---|---|---|---|---|
| 300 | 1 x parede intermediária | | | | |
| 400 | 2 paredes intermediárias | | | | |
| 450 | | | | | |
| A partir de 500 | 3 paredes intermediárias | | | | |

Não apropriado para extensão interna!

6

## Sumário


| | |
|---|---|
| Sinopse | 555 |
| **ORGA-LINE** para **TANDEMBOX antaro** – Divisor transversal | 562 |
| **ORGA-LINE** para **TANDEMBOX antaro** – Reling transversal | 563 |
| **ORGA-LINE** auxiliares de cozinha | 566 |
| **Montagem, desmontagem e ajuste** | |
| **URL curto** | |
| **www.blum.com/a530** | |

## Pequenos auxiliares, grande efeito



Os práticos auxiliares de cozinha **ORGA-LINE** tornam mais simples os muitos manuseios na cozinha, mantendo discretamente a organização. Com porta-condimentos, cortadores de folhas e companhia, tudo fica à mão exatamente onde se precisa. Depois de se cozinhar, eles podem ser rapidamente guardados. Criam uma organização **ORGA-LINE** no armário, que ainda garante uma boa aparência.





**Cortador de folhas**
Puxar o papel filme sem uma única dobra – isto é facilmente possível com nosso cortador de folhas. O segredo: a barra Blum da folha.



**Porta-facas**
Sejam grandes ou pequenas – no porta-facas cabem até 9 facas guardadas com segurança.



**Porta-pratos Blum**
No porta-pratos Blum de ajuste contínuo, até 12 pratos ficam seguros na extensão, podendo inclusive ser facilmente transportados.



**Porta-condimentos**
No porta-condimentos **ORGA-LINE**, todos os potes ficam armazenados com firmeza e ao mesmo tempo totalmente visíveis.

## Cortador de folhas para filme de PVC



- Barra para retirada sem dobras
- Filme PVC organizadamente guardado
- Segurança antideslizante por fixação opcional do fundo
- Removível
- Ideal para gaveta e gaveta interna **TANDEMBOX antaro** alturas M e K

**Informações úteis para o pedido**

| Versão | Cor | Material | Ref. |
|---|---|---|---|
| ● | RAL 7037 | Matéria | ZSZ.01F0 |
| – | cinza | plástica | ZSZ.01F1 |

| Versão | |
|---|---|
| ● | Com filme de PVC |
| – | Sem filme de PVC |

| Dimensões | |
|---|---|
| Comprimento (mm) | 411 |
| Largura (mm) | 88.5 |

**Sumário**

**Montagem, desmontagem e ajuste**

**URL curto**
**www.blum.com/a540**

## Cortador de folhas para papel alumínio



- Papel alumínio organizadamente guardado
- Segurança antideslizante por fixação opcional do fundo
- Removível
- Ideal para gaveta e gaveta interna **TANDEMBOX antaro** alturas M e K

**Informações úteis para o pedido**

| Versão | Cor | Material | Ref. |
|---|---|---|---|
| ● | RAL 7037 | Matéria | ZSZ.02F0 |
| – | cinza | plástica | ZSZ.02F1 |

| Versão | |
|---|---|
| ● | Com papel alumínio |
| – | Sem papel alumínio |

| Dimensões | |
|---|---|
| Comprimento (mm) | 411 |
| Largura (mm) | 88.5 |

**Sumário**

**Montagem, desmontagem e ajuste**

**URL curto**
**www.blum.com/a540**

## Porta-facas

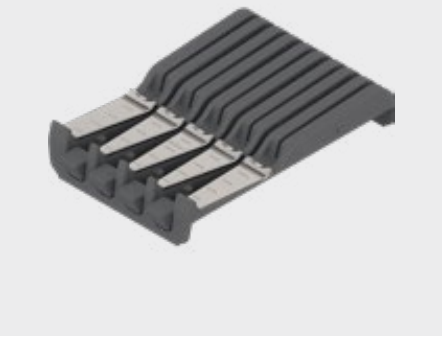

- Acomodação segura de quatro facas grandes e cinco pequenas
- Incl. apoio para o cabo para facas longas
- Segurança antideslizante por fixação no fundo
- Resistência à lava-louças até +65°C
- Ideal para gaveta e gaveta interna **TANDEMBOX antaro** alturas M e K

**Informações úteis para o pedido**

| Cor | Material | Ref. |
|---|---|---|
| RAL 7037 cinza | Matéria plástica/aço inox | ZSZ.02M0 |

| Dimensões | |
|---|---|
| Comprimento (mm) | 260 |
| Largura (mm) | 177.5 |

**Sumário**

**Montagem, desmontagem e ajuste**

**URL curto**
**www.blum.com/a540**

## Porta-pratos Blum

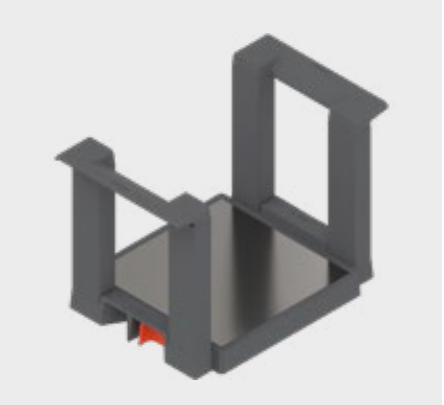

- Acomodação segura para até 12 pratos
- Ajuste contínuo adaptável ao tamanho dos pratos
- Removível
- Ideal para extensões **TANDEMBOX antaro** frontal e interna alturas C e D

**Informações úteis para o pedido**

| Cor | Material | Ref. |
|---|---|---|
| Cinza-orion fosco | Matéria plástica/aço inox | ZC7T0350 |

| Dimensões | |
|---|---|
| Diâmetro do prato (mm) | 186–322 |
| Empilhamento máximo dos pratos (mm) | 146 |
| Altura total (mm) | 170 |

**Sumário**

**Montagem, desmontagem e ajuste**

**URL curto**
**www.blum.com/a540**

## Porta-condimentos



- Segurança antideslizante por fixação opcional do fundo
- Removível
- Para diversos tamanhos de potes de condimentos
- Ideal para extensões **TANDEMBOX antaro** frontal e interna alturas C e D
- Cor: RAL 7037 cinza
- Material: matéria plástica/aço inox

**Informações úteis para o pedido**

| Largura do armário KB (mm) | Largura (mm) | Ref. |
|---|---|---|
| 300 | 212 | ZFZ.30G0I |
| 400 | 312 | ZFZ.40G0I |
| 450 | 362 | ZFZ.45G0I |

**Sumário**

**Montagem, desmontagem e ajuste**

**URL curto**

www.blum.com/a540

## Kit auxiliares de cozinha



**O kit auxiliares de cozinha é composto de:**

- 1 x cortador para filme PVC
- 1 x cortador para papel alumínio
- 1 x porta-facas
- 2 x porta-pratos Blum
- 2 x porta-condimentos para largura do armário KB 300 mm

**Informações úteis para o pedido**

| Versão | Ref. |
|---|---|
| Com filme de PVC e papel alumínio | ZOU.30U1I |



Frentes que fecham leve e silenciosamente e abrem com facilidade com um breve toque – e simultaneamente com grande liberdade de implementar também designs sofisticados – são possíveis com as tecnologias de movimento Blum.

Quatro tecnologias oferecem praticamente infinitas possibilidades para móveis bonitos e práticos na cozinha e em muitos outros ambientes. Assim surgem móveis sempre feitos sob medida – com ou sem puxadores.

Abertura fácil e fechamento suave garantem uma fascinante qualidade de movimento dos produtos Blum. As inovadoras tecnologias Blum de movimento oferecem suporte a usuários em todas as áreas da residência com alto conforto de movimento – por toda a vida útil do móvel.



**BLUMOTION**



**Mecanicamente – fechamento amortecido**
Com **BLUMOTION**, móveis fecham leve e silenciosamente – e isto não depende do impulso aplicado e do peso da porta de elevação, da porta ou da extensão.

**SERVO-DRIVE**



**Eletricamente – abertura e fechamento amortecido**
Auxilia na abertura com um leve toque na frente. O ciclo de movimento seguinte acontece de forma totalmente livre. Um fechamento leve e silencioso é garantido pelo **BLUMOTION**.

**TIP-ON BLUMOTION**



**Mecanicamente – abertura e fechamento amortecido**
Abre a extensão por pressão da frente de tal forma que ela pode ficar totalmente aberta. Com um leve impulso, fecha suave e silenciosamente graças ao **BLUMOTION** integrado.

**TIP-ON**



**Mecanicamente – abertura**
Com **TIP-ON**, móveis sem puxadores podem ser abertos com um leve toque. Basta uma leve pressão para fechar novamente portas de elevação, portas ou extensões.

## Sinopse – Aplicações


Imagem simbólica

Sinopse – Aplicações 572

## Aplicações individuais SERVO-DRIVE


Imagem simbólica

Aplicações individuais **SERVO-DRIVE** 574
Sinopse 575

| Tecnologias de movimento | BLUMOTION | | SERVO-DRIVE | | TIP-ON BLUMOTION | | TIP-ON | |
|---|---|---|---|---|---|---|---|---|
| | BLUMOTION by Blum | | SERVO-DRIVE by Blum | | TIP-ON BLUMOTION by Blum | | TIP-ON by Blum | |
| |  | |  | | 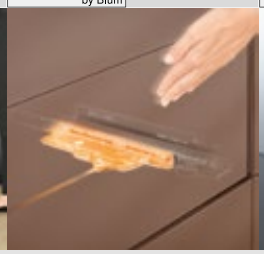 | |  | |
| **Sistemas de portas de elevação** | | | | | | | | |
| 〉 AVENTOS HKi – Porta de elevação integrada | ● | 13 | – | | – | | ○ | 13 |
| 〉 AVENTOS HF top – Porta de elevação conjugada | ● | 21 | ○ | 21 | – | | – | |
| 〉 AVENTOS HS top – Porta de elevação com giro | ● | 33 | ○ | 33 | – | | – | |
| 〉 AVENTOS HL top – Porta de elevação com abertura paralela | ● | 39 | ○ | 39 | – | | – | |
| 〉 AVENTOS HK top – Porta de elevação | ● | 45 | ○ | 45 | – | | ○ | 45 |
| 〉 AVENTOS HK-S – Porta de elevação pequena | ● | 55 | – | | – | | ○ | 55 |
| 〉 AVENTOS HK-XS – Porta de elevação pequena | ● | 61 | – | | – | | ○ | 61 |
| **Sistemas de dobradiças** | | | | | | | | |
| 〉 CLIP top BLUMOTION \| CLIP top – Dobradiças | | | | | | | | |
| CLIP top BLUMOTION | ● | 73 | – | | – | | – | |
| CLIP top | ○ | 177 | – | | – | | ○ | 191 |
| 〉 MODUL – Dobradiças | | | | | | | | |
| MODUL BLUMOTION | ● | 163 | – | | – | | – | |
| MODUL | – | | – | | – | | – | |
| **Sistemas box** | | | | | | | | |
| 〉 LEGRABOX | ● | 197 | ○ | 363 | ○ | 395 | ○ | 405 |
| 〉 MERIVOBOX | ● | 251 | ○ | 363 | ○ | 395 | – | |
| 〉 TANDEMBOX antaro | ● | 291 | ○ | 363 | ○ | 395 | – | |
| 〉 TANDEMBOX plus | ● | 337 | ○ | 363 | ○ | 395 | – | |
| 〉 METABOX | ○ | 339 | – | | – | | – | |
| **Sistemas de corrediças** | | | | | | | | |
| 〉 MOVENTO | ● | 411 | ○ | 463 | ○ | 503 | ● | 508 |
| 〉 TANDEM | | | | | | | | |
| Extensão total TANDEM BLUMOTION | ● | 432 | ○ | 463 | – | | – | |
| Extensão parcial TANDEM BLUMOTION | ● | 432 | ○ | 463 | – | | – | |
| Extensão total TANDEM TIP-ON | – | | – | | – | | ● | 509 |
| Extensão parcial TANDEM TIP-ON | – | | – | | – | | ● | 509 |
| **Sistemas Pocket** | | | | | | | | |
| 〉 REVEGO | – | | – | | – | | ● | 541 |

● Integrado ○ Possível – Impossível

7

## O conforto de manuseio SERVO-DRIVE realizado também individualmente




Seja para refrigerador, extensão para lixeira ou uma única porta de elevação no armário superior – com o sistema elétrico de auxílio de movimento **SERVO-DRIVE**, a abertura se torna simplesmente fascinante.

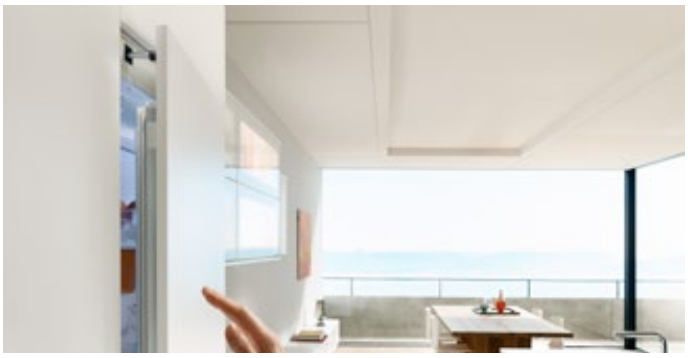

**SERVO-DRIVE flex** para refrigeradores, freezers e também lava-louças.



O mecanismo de acionamento do **SERVO-DRIVE flex** é adaptado para diversas variantes de aparelhos.



**SERVO-DRIVE uno** para a extensão da lixeira.



O **SERVO-DRIVE uno** para a extensão da lixeira pode ser montado com facilidade posteriormente e em poucos passos.



**SERVO-DRIVE uno** para **AVENTOS**

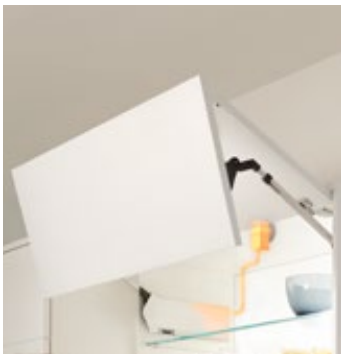

Se apenas uma porta de elevação for equipada eletricamente, o **SERVO-DRIVE uno** para **AVENTOS** é o sistema ideal de auxílio de movimento.

## SERVO-DRIVE flex


Imagem simbólica


**SERVO-DRIVE flex** para refrigeradores e freezers – Altura do nicho NH < 1700 mm 576

**SERVO-DRIVE flex** para refrigeradores e freezers – Altura do nicho NH ≥ 1700 mm 578

**SERVO-DRIVE flex** para combinação refrigerador-freezer – Altura do nicho NH ≥ 1700 mm 580

**SERVO-DRIVE flex** para lava-louças 582


## SERVO-DRIVE uno


Imagem simbólica

**SERVO-DRIVE para LEGRABOX | MERIVOBOX | TANDEMBOX**


**SERVO-DRIVE uno** para soluções fixas para a lixeira 388

**SERVO-DRIVE uno** para soluções suspensas para a lixeira – **TANDEMBOX** 390


**SERVO-DRIVE para MOVENTO | TANDEM**


**SERVO-DRIVE uno** para soluções fixas para a lixeira 498


## SERVO-DRIVE uno para AVENTOS


Imagem simbólica

**Sistemas de portas de elevação**


**AVENTOS HF top** 22

**AVENTOS HS top** 34

**AVENTOS HL top** 40

**AVENTOS HK top** 46


## Montagem, desmontagem e ajuste


Imagem simbólica

**Montagem, desmontagem e ajuste**

URL curto
www.blum.com/a610


Diretriz para máquinas 711


**Informações detalhadas para a diretriz de máquinas**

URL curto
www.blum.com/s025

**Pictogramas**

Artigos somente sob consulta

Webcode – Digitar ou clicar no configurador de produtos

## SERVO-DRIVE flex para refrigeradores e freezers – Altura do nicho NH < 1700 mm

Webcode – Digitar ou clicar no configurador de produtos: DQBPDC



- Para todos os refrigeradores e freezers convencionais integrados
- Altura do nicho NH < 1700 mm
- Baixa altura do nicho NH para mecanismo de acionamento de no mín. 60 mm
- Sistema adaptativo
- Sistema do fechamento automático em abertura acidental
- Proteção contra apoios
- Segurança de ativação
- Montagem e instalação fáceis

**Kit SERVO-DRIVE flex**



### Informações úteis para o pedido

| 17 | | Kit SERVO-DRIVE flex | | |
|---|---|---|---|---|
| | | **Cor** | **Material** | **Ref.** |
| | | TGR | Matéria plástica | Z10C500A.01 |

**Consiste em:**

| | | |
|---|---|---|
| **9** | 1 x | Mecanismo de acionamento |
| **17a** | 2 x | Calço |
| **17b** | 2 x | Fixação frontal |
| **17c** | 1 x | Capa frontal |
| **17d** | 1 x | Plaqueta |
| **1** | 2 x | Amortecedor espaçador Blum |
| **12a** | 1 x | Piercing de conexão |
| **11b** | 2 x | Ponteira de isolamento |
| – | 11 x | Parafuso autoatarraxante |
| – | 1 x | Gabarito de montagem |

| 16 | | Fonte de alimentação SERVO-DRIVE com plugue[5] | | | | |
|---|---|---|---|---|---|---|
| | | **Cor** | | | SZ | |
| | | **Adaptador[1]** | **Mercado[2]** | **Pacote de idiomas[3]** | **Idioma[4]** | **Ref.** |
| | | E | Europa | A | DE \| EN \| FR \| IT \| NL | Z10NA40EA |
| | | | | B | DA \| EN \| FI \| NO \| SV | Z10NA40EB |
| | | | | C | EL \| EN \| HR \| SL \| SR \| TR | Z10NA40EC |
| | | | | D | EN \| ES \| FR \| IT \| PT | Z10NA40ED |
| | | | | E | CS \| HU \| PL \| SK | Z10NA40EE |
| | | | | F | BG \| ET \| LT \| LV \| RO \| RU \| UK | Z10NA40EF |
| | | B | GB | A | DE \| EN \| FR \| IT \| NL | Z10NA40BA |
| | | K | AU | I | EN | Z10NA40KI |
| | | N | CN | H | EN \| ZH \| KO | Z10NA40NH |
| | | U | US \| CA \| JP | G | EN \| ES \| FR | Z10NA40UG |

**Consiste em:**

| | | |
|---|---|---|
| **16** | 1 x | Fonte de alimentação **SERVO-DRIVE** com plugue<br>Incl. cabo, 1120 mm (com cabo de distribuição **SERVO-DRIVE** extensível de no máx. 2000 mm)<br>Incl. instruções de montagem e operação |

[1] Para uma lista detalhada de mercados, vide capítulo Informação
[2] Nomes de mercado de acordo com ISO 3166
[3] Pacote de idiomas – Instruções de operação
[4] Designações da língua gem. ISO 639
[5] Somente para um mecanismo de acionamento
Outras combinações sob consulta




**Y ≥ 600 mm**

| 24 | | Interruptor SERVO-DRIVE | | |
|---|---|---|---|---|
| | | **Cor** | **Material** | **Ref.** |
| | | SW \| HGR \| TGR | Matéria plástica | 23P5020 |

| Cor | | Cor | |
|---|---|---|---|
| HGR | Cinza-claro | SZ | Preto |
| SW | Branco-seda | TGR | Cinza-escuro |

## SERVO-DRIVE flex para refrigeradores e freezers – Altura do nicho NH < 1700 mm

Webcode – Digitar ou clicar no configurador de produtos: DQBPDC

### Planificação

#### Calço

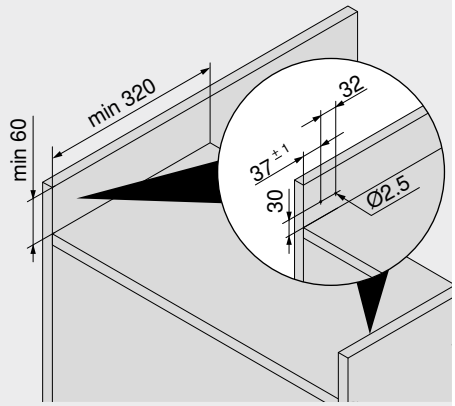


#### Frente – Mecanismo de acionamento

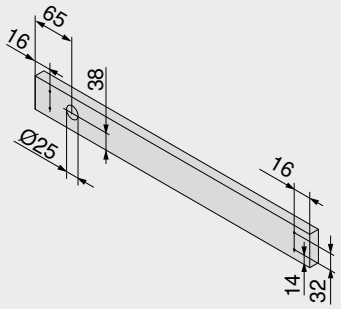


#### Amortecedor espaçador Blum

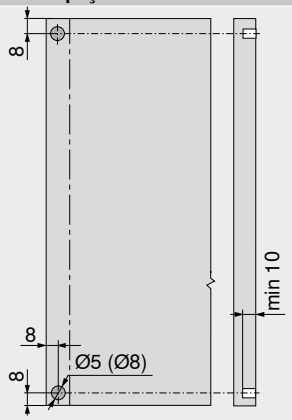


O amortecedor distanciador Blum é necessário para a porta do refrigerador e freezer

O amortecedor distanciador Blum garante o percurso necessário de liberação de 2 mm

#### Fenda de acesso

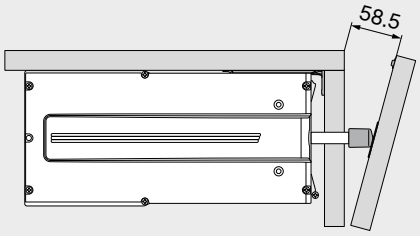


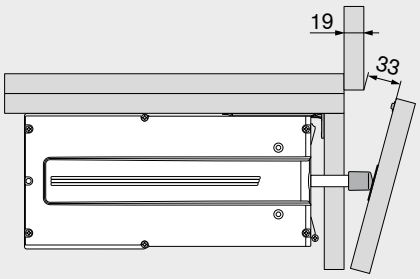


#### Interruptor SERVO-DRIVE

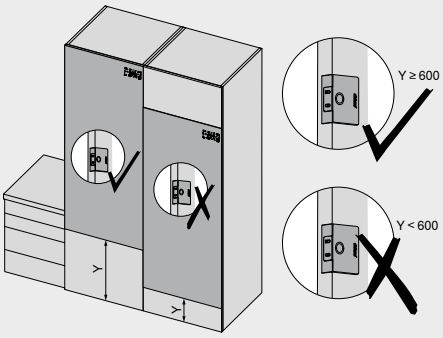


#### Interruptor SERVO-DRIVE

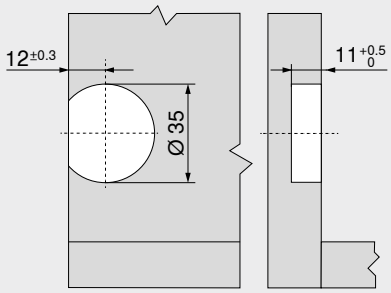


Posicionar na área da bancada de trabalho

### Nota

Não apropriado para: refrigeradores e freezers sem armário próprio; freezers com unidade de base (altura do nicho NH ≥ 1700 mm); extensões de refrigeradores

### Sumário


| | |
|---|---|
| Sinopse | 575 |
| **SERVO-DRIVE uno** – Lista de mercados | 732 |
| Serviços Blum | 602 |
| Diretriz para máquinas | 711 |
| Outras informações técnicas | 708 |

**Montagem, desmontagem e ajuste**

URL curto
www.blum.com/a610

## SERVO-DRIVE flex para refrigeradores e freezers – Altura do nicho NH ≥ 1700 mm

Webcode – Digitar ou clicar no configurador de produtos: DQBQ2P



- Para todos os refrigeradores e freezers convencionais integrados
- Altura do nicho NH ≥ 1700 mm
- Baixa altura do nicho NH para mecanismo de acionamento de no mín. 60 mm
- Sistema adaptativo
- Sistema do fechamento automático em abertura acidental
- Proteção contra apoios
- Segurança de ativação
- Montagem e instalação fáceis

**Kit SERVO-DRIVE flex**



### Informações úteis para o pedido

**17 Kit SERVO-DRIVE flex**

| Cor | Material | | Ref. |
|---|---|---|---|
| TGR | Matéria plástica | 2 x | Z10C500A.01 |

**Consiste em:**

| | | |
|---|---|---|
| 9 | 1 x | Mecanismo de acionamento |
| 17a | 2 x | Calço |
| 17b | 2 x | Fixação frontal |
| 17c | 1 x | Capa frontal |
| 17d | 1 x | Plaqueta |
| 1 | 2 x | Amortecedor espaçador Blum |
| 12a | 1 x | Piercing de conexão |
| 11b | 2 x | Ponteira de isolamento |
| – | 11 x | Parafuso autoatarraxante |
| – | 1 x | Gabarito de montagem |

**13 Fonte de alimentação e cabo da fonte de alimentação SERVO-DRIVE[4]**

Cor: SZ

| Plugue de tomada | Mercado[1] | Pacote de idiomas[2] | Idioma[3] | Ref. |
|---|---|---|---|---|
| E | Europa | A | DE \| EN \| FR \| IT \| NL | Z10NE04EA |
| | | B | DA \| EN \| FI \| NO \| SV | Z10NE04EB |
| | | C | EL \| EN \| HR \| SL \| SR \| TR | Z10NE04EC |
| | | D | EN \| ES \| FR \| IT \| PT | Z10NE04ED |
| | | E | CS \| HU \| PL \| SK | Z10NE04EE |
| | | F | BG \| ET \| LT \| LV \| RO \| RU \| UK | Z10NE04EF |
| | | I | EN | Z10NE04EI |
| B | GB | A | DE \| EN \| FR \| IT \| NL | Z10NE04BA |
| | | I | EN | Z10NE04BI |
| H | IN | | | Z10NE04HI |
| I | IL | A | DE \| EN \| FR \| IT \| NL | Z10NE04IA |
| K | AU | I | EN | Z10NE04KI |
| N | CN | H | EN \| ZH \| KO | Z10NE04NH |
| R | KR | | | Z10NE04RH |
| S | BR | K | EN \| ES \| PT | Z10NE04SK |
| T | TW | H | EN \| ZH \| KO | Z10NE04TH |
| U | US \| CA | G | EN \| ES \| FR | Z10NE04UG |
| | JP | J | JA | Z10NE04UJ |
| Z | ZA | I | EN | Z10NE04ZI |

**Consiste em:**

| | | |
|---|---|---|
| 13a | 1 x | Fonte de alimentação **SERVO-DRIVE**<br>Cabo de saída – Comprimento 2 m<br>Incl. instruções de montagem e operação |
| 13b | 1 x | Cabo da fonte de alimentação<br>Comprimento 1.5–1.8 m, incl. plugue |

[1] Nomes de mercado de acordo com ISO 3166
[2] Pacote de idiomas – Instruções de operação
[3] Designações da língua gem. ISO 639
[4] Para dois ou mais mecanismos de acionamento

**11a Cabo de distribuição SERVO-DRIVE**

| Cor | Comprimento (mm)[1] | Ref. |
|---|---|---|
| SZ | 3000 | Z10K300A |

[1] Para cortar nas medidas exatas

| Cor | | Cor | |
|---|---|---|---|
| SZ | Preto | WGR | Acinzentado |
| TGR | Cinza-escuro | WS | Branco |

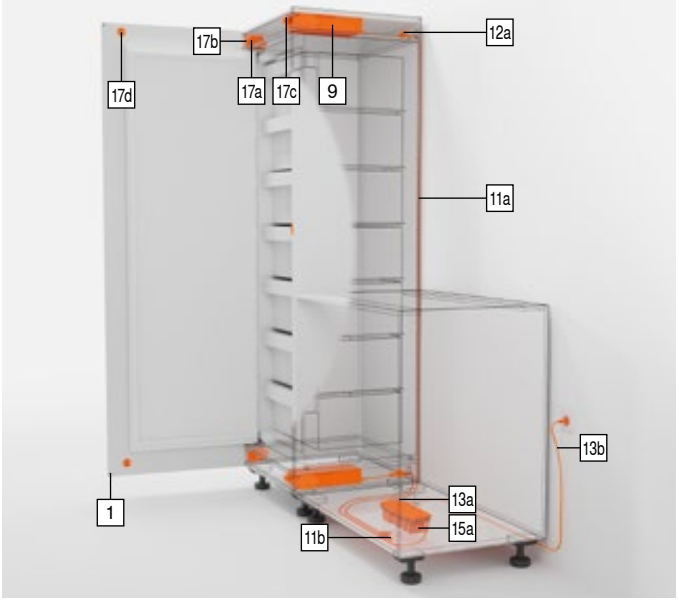


**12 Kit piercing de conexão**

| Cor | Material | | Ref. |
|---|---|---|---|
| SZ | Matéria plástica | 3 x | Z10V100E.01 |

**Consiste em:**

| | | |
|---|---|---|
| 12a | 1 x | Piercing de conexão |
| 11b | 2 x | Ponteira de isolamento |

**15a Suporte da fonte de alimentação – Montagem no fundo[1]**

| Cor | Material | Ref. |
|---|---|---|
| TGR | Matéria plástica | Z10NG000 |

**Consiste em:**

| | | |
|---|---|---|
| 15a | 1 x | Suporte da fonte de alimentação – Montagem no fundo<br>Incl. cobertura |

[1] Para fonte de alimentação **SERVO-DRIVE**

**Alternativa para 15a**

**15b Suporte da fonte de alimentação – Montagem na parede[1]**

| Cor | Material | Ref. |
|---|---|---|
| WGR | Matéria plástica | Z10NG120 |

**Consiste em:**

| | | |
|---|---|---|
| 15b | 1 x | Suporte da fonte de alimentação – Montagem na parede |

[1] Para fonte de alimentação **SERVO-DRIVE**

**Acessórios**

**– Grampo de fixação do cabo[1]**

| Cor | Material | Ref. |
|---|---|---|
| WS | Matéria plástica | Z10K0009 |

**Consiste em:**

| | | |
|---|---|---|
| – | 1 x | Grampo de fixação do cabo |

[1] Por ex., para fixar o cabo de distribuição **SERVO-DRIVE**

## SERVO-DRIVE flex para refrigeradores e freezers – Altura do nicho NH ≥ 1700 mm

Webcode – Digitar ou clicar no configurador de produtos DQBQ2P

### Planificação

#### Calço

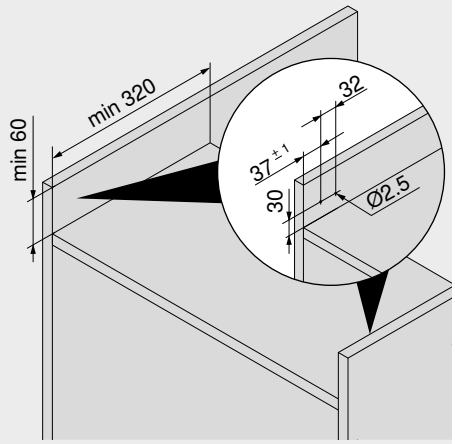


#### Frente – Mecanismo de acionamento

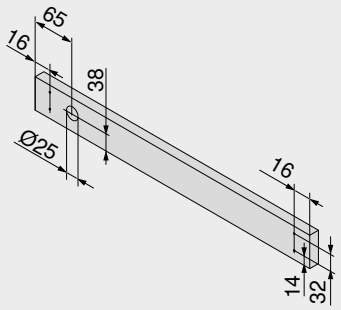


#### Amortecedor espaçador Blum

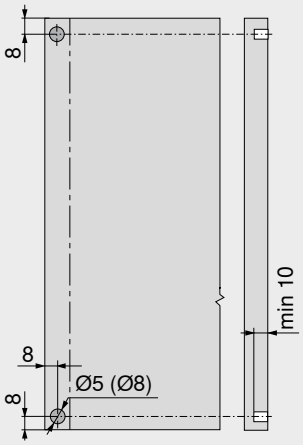


O amortecedor distanciador Blum é necessário para a porta do refrigerador e freezer

O amortecedor distanciador Blum garante o percurso necessário de liberação de 2 mm

### Fenda de acesso

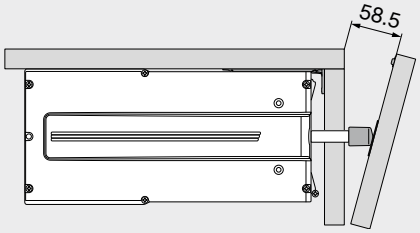


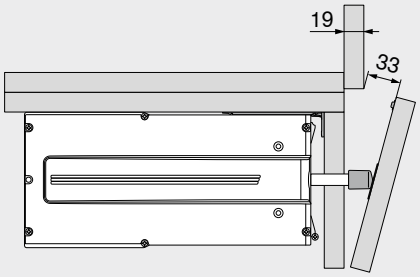


### Espaço necessário e margem de segurança – Suporte da fonte de alimentação

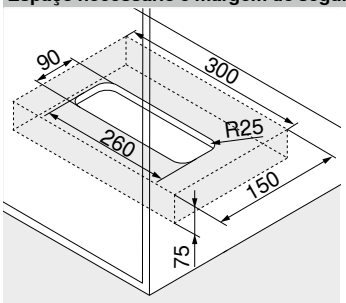


Montagem no fundo

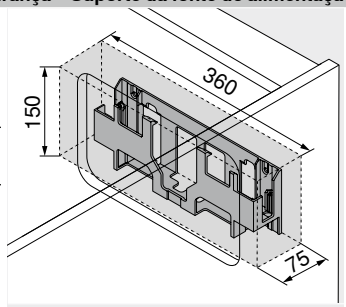


Montagem na parede

**Atenção**

Manter 30 mm de margem de segurança da aresta inferior (montagem no fundo) ou da aresta dianteira (montagem na parede) e das bordas laterais do suporte da fonte de alimentação aos elementos adjacentes!

Possibilitar a circulação do ar, caso contrário, existe o risco de superaquecimento da fonte de alimentação **SERVO-DRIVE**!

### Nota

Não apropriado para: refrigeradores e freezers sem armário próprio; freezers com unidade de base (altura do nicho NH ≥ 1700 mm); extensões de refrigeradores

### Sumário


| | |
|---|---|
| Sinopse | 575 |
| **SERVO-DRIVE uno** – Lista de mercados | 732 |
| Serviços Blum | 602 |
| Diretriz para máquinas | 711 |
| Outras informações técnicas | 708 |


**Montagem, desmontagem e ajuste**

URL curto
www.blum.com/a610

## SERVO-DRIVE flex para combinação refrigerador-freezer – Altura do nicho NH ≥ 1700 mm

Webcode – Digitar ou clicar no configurador de produtos: DQBNYP



- Para todos as combinações de refrigeradores e freezers convencionais integrados
- Altura do nicho NH ≥ 1700 mm
- Baixa altura do nicho NH para mecanismo de acionamento de no mín. 60 mm
- Sistema adaptativo
- Sistema do fechamento automático em abertura acidental
- Proteção contra apoios
- Segurança de ativação
- Montagem e instalação fáceis

**Kit SERVO-DRIVE flex**



### Informações úteis para o pedido

**17 Kit SERVO-DRIVE flex**

| Cor | Material | | Ref. |
|---|---|---|---|
| TGR | Matéria plástica | 2 x | Z10C500A.01 |

**Consiste em:**

| | | |
|---|---|---|
| 9 | 1 x | Mecanismo de acionamento |
| 17a | 2 x | Calço |
| 17b | 2 x | Fixação frontal |
| 17c | 1 x | Capa frontal |
| 17d | 1 x | Plaqueta |
| 1 | 2 x | Amortecedor espaçador Blum |
| 12a | 1 x | Piercing de conexão |
| 11b | 2 x | Ponteira de isolamento |
| – | 11 x | Parafuso autoatarraxante |
| – | 1 x | Gabarito de montagem |

**13 Fonte de alimentação e cabo da fonte de alimentação SERVO-DRIVE[4]**

Cor: SZ

| Plugue de tomada | Mercado[1] | Pacote de idiomas[2] | Idioma[3] | Ref. |
|---|---|---|---|---|
| E | Europa | A | DE \| EN \| FR \| IT \| NL | Z10NE04EA |
| | | B | DA \| EN \| FI \| NO \| SV | Z10NE04EB |
| | | C | EL \| EN \| HR \| SL \| SR \| TR | Z10NE04EC |
| | | D | EN \| ES \| FR \| IT \| PT | Z10NE04ED |
| | | E | CS \| HU \| PL \| SK | Z10NE04EE |
| | | F | BG \| ET \| LT \| LV \| RO \| RU \| UK | Z10NE04EF |
| | | I | EN | Z10NE04EI |
| B | GB | A | DE \| EN \| FR \| IT \| NL | Z10NE04BA |
| | | I | EN | Z10NE04BI |
| H | IN | | | Z10NE04HI |
| I | IL | A | DE \| EN \| FR \| IT \| NL | Z10NE04IA |
| K | AU | I | EN | Z10NE04KI |
| N | CN | H | EN \| ZH \| KO | Z10NE04NH |
| R | KR | | | Z10NE04RH |
| S | BR | K | EN \| ES \| PT | Z10NE04SK |
| T | TW | H | EN \| ZH \| KO | Z10NE04TH |
| U | US \| CA | G | EN \| ES \| FR | Z10NE04UG |
| | JP | J | JA | Z10NE04UJ |
| Z | ZA | I | EN | Z10NE04ZI |

**Consiste em:**

| | | |
|---|---|---|
| 13a | 1 x | Fonte de alimentação **SERVO-DRIVE**<br>Cabo de saída – Comprimento 2 m<br>Incl. instruções de montagem e operação |
| 13b | 1 x | Cabo da fonte de alimentação<br>Comprimento 1.5–1.8 m, incl. plugue |

[1] Nomes de mercado de acordo com ISO 3166
[2] Pacote de idiomas – Instruções de operação
[3] Designações da língua gem. ISO 639
[4] Para dois ou mais mecanismos de acionamento

**11a Cabo de distribuição SERVO-DRIVE**

| Cor | Comprimento (mm)[1] | Ref. |
|---|---|---|
| SZ | 3000 | Z10K300A |

[1] Para cortar nas medidas exatas

| Cor | | Cor | |
|---|---|---|---|
| HGR | Cinza-claro | TGR | Cinza-escuro |
| SW | Branco-seda | WGR | Acinzentado |
| SZ | Preto | WS | Branco |

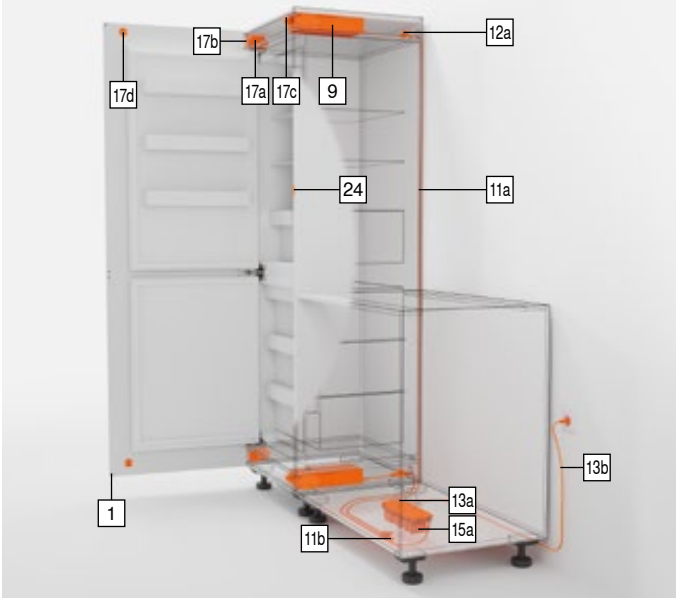


**12 Kit piercing de conexão**

| Cor | Material | Ref. |
|---|---|---|
| SZ | Matéria plástica | Z10V100E.01 |

**Consiste em:**

| | | |
|---|---|---|
| 12a | 1 x | Piercing de conexão |
| 11b | 2 x | Ponteira de isolamento |

**15a Suporte da fonte de alimentação – Montagem no fundo[1]**

| Cor | Material | Ref. |
|---|---|---|
| TGR | Matéria plástica | Z10NG000 |

**Consiste em:**

| | | |
|---|---|---|
| 15a | 1 x | Suporte da fonte de alimentação – Montagem no fundo<br>Incl. cobertura |

[1] Para fonte de alimentação **SERVO-DRIVE**

**Alternativa para 15a**

**15b Suporte da fonte de alimentação – Montagem na parede[1]**

| Cor | Material | Ref. |
|---|---|---|
| WGR | Matéria plástica | Z10NG120 |

**Consiste em:**

| | | |
|---|---|---|
| 15b | 1 x | Suporte da fonte de alimentação – Montagem na parede |

[1] Para fonte de alimentação **SERVO-DRIVE**

**24 Interruptor SERVO-DRIVE**

| Cor | Material | Ref. |
|---|---|---|
| SW \| HGR \| TGR | Matéria plástica | 23P5020 |

**Acessórios**

**– Grampo de fixação do cabo[1]**

| Cor | Material | Ref. |
|---|---|---|
| WS | Matéria plástica | Z10K0009 |

[1] Por ex., para fixar o cabo de distribuição **SERVO-DRIVE**

## SERVO-DRIVE flex para combinação refrigerador-freezer – Altura do nicho NH ≥ 1700 mm

Webcode – Digitar ou clicar no configurador de produtos DQBNYP

### Planificação

#### Calço

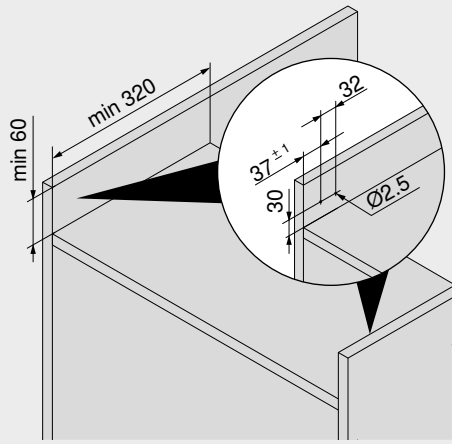


#### Frente – Mecanismo de acionamento

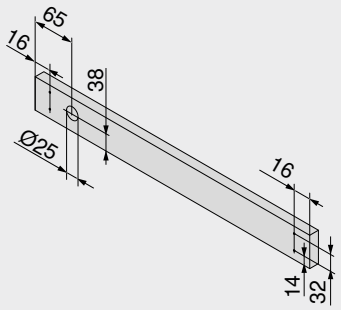


#### Amortecedor espaçador Blum

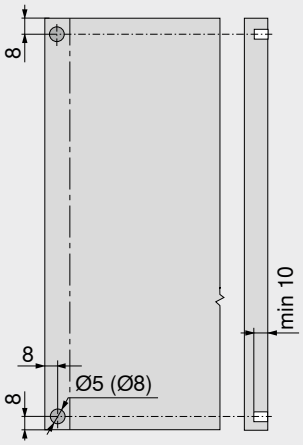


O amortecedor distanciador Blum é necessário para a porta do refrigerador e freezer
O amortecedor distanciador Blum garante o percurso necessário de liberação de 2 mm

#### Fenda de acesso

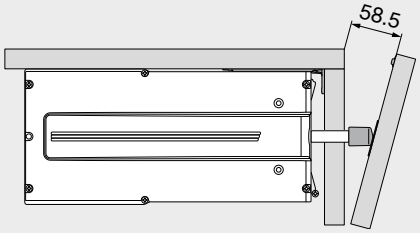


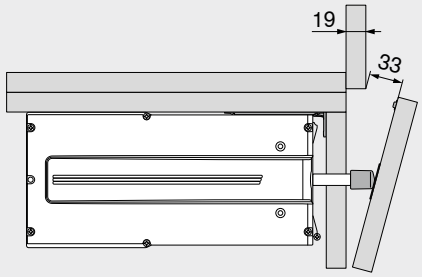


#### Interruptor SERVO-DRIVE

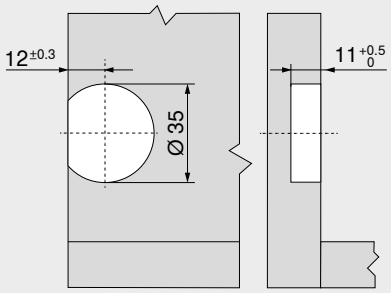


Posicionar na área da bancada de trabalho

### Espaço necessário e margem de segurança – Suporte da fonte de alimentação

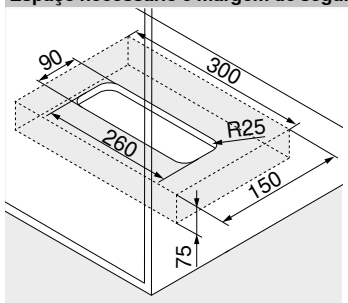


Montagem no fundo

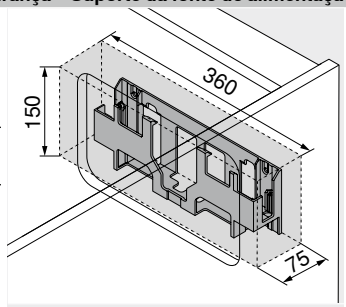


Montagem na parede

**Atenção**
Manter 30 mm de margem de segurança da aresta inferior (montagem no fundo) ou da aresta dianteira (montagem na parede) e das bordas laterais do suporte da fonte de alimentação aos elementos adjacentes!

Possibilitar a circulação do ar, caso contrário, existe o risco de superaquecimento da fonte de alimentação **SERVO-DRIVE**!

### Nota

Não apropriado para: refrigeradores e freezers sem armário próprio; freezers com unidade de base (altura do nicho NH ≥ 1700 mm); extensões de refrigeradores

### Sumário


| | |
|---|---|
| Sinopse | 575 |
| **SERVO-DRIVE uno** – Lista de mercados | 732 |
| Serviços Blum | 602 |
| Diretriz para máquinas | 711 |
| Outras informações técnicas | 708 |

**Montagem, desmontagem e ajuste**

URL curto
www.blum.com/a610

## SERVO-DRIVE flex para lava-louças

Webcode – Digitar ou clicar no configurador de produtos DQE8UM



- Para todas as lava-louças convencionais integradas
- Baixa altura do nicho NH para mecanismo de acionamento de no mín. 60 mm
- Sistema adaptativo
- Proteção contra apoios
- Segurança de ativação
- Montagem e instalação fáceis
- Opções de emprego, dependendo do tipo de aparelho, da altura da bancada e da base: vide 'Planificação'

**Kit SERVO-DRIVE flex**



### Informações úteis para o pedido

| 17 | | Kit SERVO-DRIVE flex | | |
|---|---|---|---|---|
| | | **Cor** | **Material** | **Ref.** |
| |  | TGR | Matéria plástica | Z10C500A.01 |

**Consiste em:**

| | | |
|---|---|---|
| **9** | 1 x | Mecanismo de acionamento |
| **17a** | 2 x | Calço |
| **17b** | 2 x | Fixação frontal |
| **17c** | 1 x | Capa frontal |
| **17d** | 1 x | Plaqueta |
| **1** | 2 x | Amortecedor espaçador Blum |
| **12a** | 1 x | Piercing de conexão |
| **11b** | 2 x | Ponteira de isolamento |
| – | 11 x | Parafuso autoatarraxante |
| – | 1 x | Gabarito de montagem |

| 17a | | Calço[1] | | |
|---|---|---|---|---|
| | | **Cor** | **Material** | **Ref.** |
| |  | R7035 | Matéria plástica | Z10C5005 |

[1] Necessário como adicional

| 16 | | Fonte de alimentação SERVO-DRIVE com plugue[5] | | | | |
|---|---|---|---|---|---|---|
| | | **Cor** | | | SZ | |
| | | **Adaptador[1]** | **Mercado[2]** | **Pacote de idiomas[3]** | **Idioma[4]** | **Ref.** |
| |  | E | Europa | A | DE \| EN \| FR \| IT \| NL | ☎ Z10NA40EA |
| | | | | B | DA \| EN \| FI \| NO \| SV | ☎ Z10NA40EB |
| | | | | C | EL \| EN \| HR \| SL \| SR \| TR | ☎ Z10NA40EC |
| | | | | D | EN \| ES \| FR \| IT \| PT | ☎ Z10NA40ED |
| | | | | E | CS \| HU \| PL \| SK | ☎ Z10NA40EE |
| | | | | F | BG \| ET \| LT \| LV \| RO \| RU \| UK | ☎ Z10NA40EF |
| | | B | GB | A | DE \| EN \| FR \| IT \| NL | ☎ Z10NA40BA |
| | | K | AU | I | EN | ☎ Z10NA40KI |
| | | N | CN | H | EN \| ZH \| KO | ☎ Z10NA40NH |
| | | U | US \| CA \| JP | G | EN \| ES \| FR | ☎ Z10NA40UG |

**Consiste em:**

| | | |
|---|---|---|
| **16** | 1 x | Fonte de alimentação **SERVO-DRIVE** com plugue<br>Incl. cabo, 1120 mm (com cabo de distribuição **SERVO-DRIVE** extensível de no máx. 2000 mm)<br>Incl. instruções de montagem e operação |

[1] Para uma lista detalhada de mercados, vide capítulo Informação
[2] Nomes de mercado de acordo com ISO 3166
[3] Pacote de idiomas – Instruções de operação
[4] Designações da língua gem. ISO 639
[5] Somente para um mecanismo de acionamento
Outras combinações sob consulta

| Cor | |
|---|---|
| R7035 | RAL 7035 cinza luminoso |
| SZ | Preto |

| Cor | |
|---|---|
| TGR | Cinza-escuro |

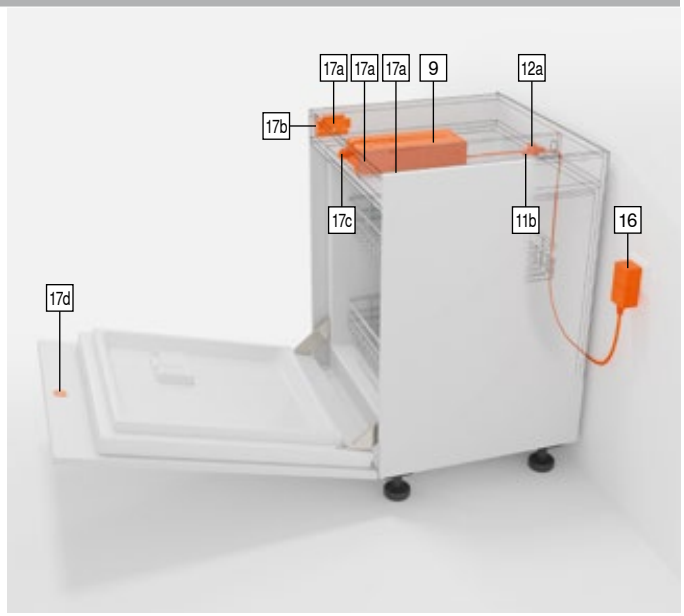

## SERVO-DRIVE flex para lava-louças

Webcode – Digitar ou clicar no configurador de produtos **DQE8UM**

### Planificação

#### Calço

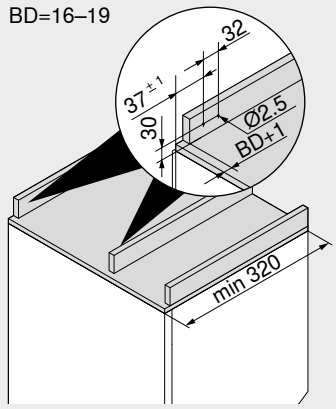


BD Espessura frontal
Máx. 19 mm

#### Frente – Mecanismo de acionamento

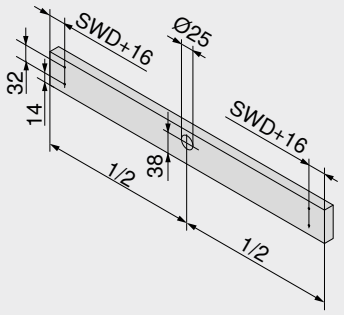


SWD Espessura da parede lateral do armário

#### Mecanismo de acionamento

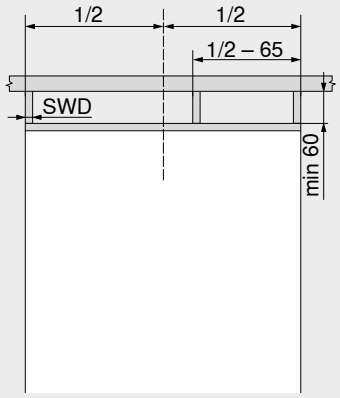


SWD Espessura da parede lateral do armário

#### Fenda de acesso

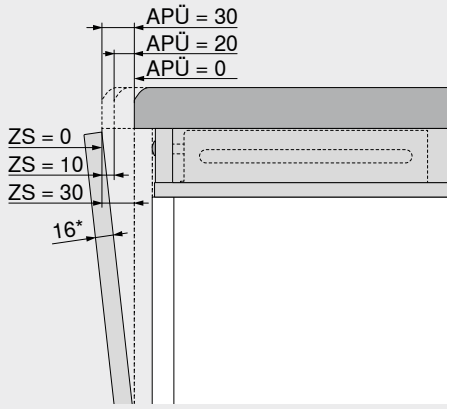


| APÜ (mm) | ZS (mm) |
|---|---|
| 0 | 30 |
| 20 | 10 |
| 30 | 0 |

APÜ Saliência da bancada de trabalho
ZS Fenda de acesso
* Em frentes mais espessas, a fenda de acesso ZS dimunui

### Sumário


| | |
|---|---|
| Sinopse | 575 |
| **SERVO-DRIVE uno** – Lista de mercados | 732 |
| Serviços Blum | 602 |
| Diretriz para máquinas | 711 |
| Outras informações técnicas | 708 |

**Montagem, desmontagem e ajuste**

URL curto
www.blum.com/a610



### Aplicações para armários



O **SPACE STEP** garante espaço disponível adicional na área da base, possibilitando o acesso no próximo nível mais alto de espaço disponível nos armários superiores ou altos.

### Sistemas de fechamento



**CABLOXX** garante segurança adicional em móveis de alta qualidade e ainda oferece grande liberdade de design.

### Sistemas de fixação



O sistema de fixação **EXPANDO T** é adequado para o emprego em frentes finas dos mais diversos materiais em portas de elevação, portas e extensões.

### Ferragens de suspensão para armários | Dispositivos de união para armários



As **ferragens de suspensão Blum** suportam altas cargas com segurança. Esta confiabilidade é importante para móveis com grandes cargas. No Programa Blum, existem **dispositivos de união para os mais** diversos tipos de construções de móveis.

**Aplicações para armários**


Imagem simbólica

SPACE STEP 586

**Sistemas de fechamento**


Imagem simbólica

CABLOXX 594

**Sistemas de fixação**


Imagem simbólica

Sistema de fixação para frentes finas – **EXPANDO T** 596

**Ferragens de suspensão para armários**


Imagem simbólica

Ferragens de suspensão para armários para aparafusar 598
Ferragens de suspensão para armários por fixação/pressão 598

**Dispositivos de união para armários**


Imagem simbólica

Dispositivo de união para aparafusamento 599
Dispositivo de união para fixação/pressão 599
Dispositivo de união com parafuso de união 600
Dispositivo de união com bucha e pino de expansão 601
Dispositivo de união com peça de união sistema 32 601


**Pictogramas**

Artigos somente sob consulta

Webcode – Digitar ou clicar no configurador de produtos

## SPACE STEP

Webcode – Digitar ou clicar no configurador de produtos: DQHKHA



- Possibilita o acesso ao próximo nível mais alto de espaço disponível no armário superior
- Garante espaço disponível adicional na extensão abaixo do **SPACE STEP**
- Compatível com todos os sistemas box e de corrediças Blum
- Combinação possível com todas as tecnologias de movimento Blum
- Alta flexibilidade: o **SPACE STEP** pode ser empregado em todos os ambientes

### Informações úteis para o pedido

**1 Kit SPACE STEP**

| Comprimento nominal NL (mm) | Cor | Ref. |
|---|---|---|
| 410 | Cinza-orion fosco | Z95.4100 |
| 460 | | Z95.4600 |

**Consiste em:**

| | | |
|---|---|---|
| 1a | 1 x | **TANDEM** 561Hxxx1B95 e/d |
| 1b | 2 x | Perfil barra |
| 1c | 2 x | Dispositivo de união de canto |
| 1d | 2 x | Pés de apoio |
| 1e | 2 x | Suporte de prateleira superior |
| 1f | 1 x | Dispositivo de união frontal (ímã e plaqueta adesiva) |
| 1g | 4 x | Amortecedor com mola<br>A partir de largura de armário KB > 900 mm, utilizar 4 amortecedores com mola |
| 1h | 2 x | Adesivo (indicações de segurança e declaração do fabricante) |
| – | 14 x | Parafuso de cabeça chata Ø 4 x 15 mm |
| – | 1 x | Instruções de montagem |

**2 Perfil transversal[2]**

| Cor | Material | Comprimento (mm)[1] | Ref. |
|---|---|---|---|
| Cinza-orion fosco | Alumínio | 1040 | Z95Q1040A |

**Recorte** 2 Largura livre do armário LW – 130 mm

[1] Para cortar nas medidas exatas

[2] Largura de armário KB 1200 mm, utilizar 2 pçs. para evitar um abaulamento excessivo

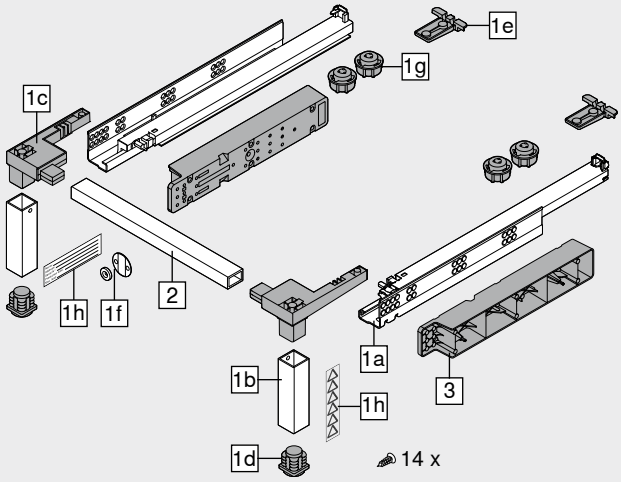


### Acessórios

**3 Barra distanciadora Blum[1]**

| Cor | Material | | Ref. |
|---|---|---|---|
| Cinza-orion fosco | Matéria plástica | 2 x | Z95D4100 |

[1] Para a montagem das corrediças da extensão, ideais para todos os sistemas box e de corrediças Blum

### Planificação

**Nota**



**Carga máxima 150 kg**

A liberação da capacidade real de carga dos móveis fabricados com **SPACE STEP** deve ser realizada por você, como fabricante, de acordo com a EN-14183 e ainda declarada no adesivo de verificação do fabricante

**Altura de armário viável**

A altura de armário viável para o **SPACE STEP** é 150–250 mm

**Recomendação de material**

Para o degrau da base recomenda-se uma placa de 3 camadas (3S) com uma espessura de pelo menos 21 mm

**Recomendação da superfície do degrau**

A superfície do degrau deve ser antiderrapante

Isto pode ser feito com a utilização de um tapete antiderrapante, fixado diretamente na superfície do degrau, ou com um material de placa antiderrapante

Para poder garantir a melhor retenção possível no **SPACE STEP**, a base e a superfície devem estar limpas e secas

A partir de largura de armário KB > 900 mm, utilizar 4 amortecedores com mola

**Colocação de adesivos**

A norma EN-14183 prevê a afixação visível dos dois adesivos fornecidos

**Extensão abaixo do SPACE STEP**

Só podem ser utilizadas corrediças de 30 ou 40 kg

A capacidade de carga dinâmica para a extensão abaixo do **SPACE STEP** é de 20 kg

**Armário sobre o SPACE STEP**

Se a base do armário sobreposto estiver carregada com itens de armazenamento, por exemplo, recomenda-se que esta seja protegida contra o abaulamento

Esta medida evita o atrito do **SPACE STEP** contra o fundo inferior do armário

**TIP-ON BLUMOTION**

Ao utilizar o **TIP-ON BLUMOTION**, recomendamos uma unidade L5

## SPACE STEP

Webcode – Digitar ou clicar no configurador de produtos: DQHKHA

### Planificação

### LEGRABOX

### Altura N

**Espaço necessário no armário**

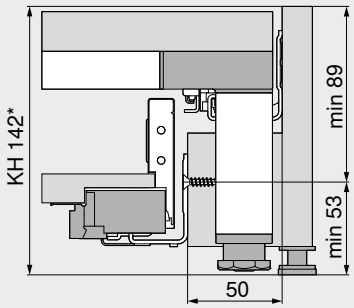


KH Altura do armário
Largura mín. do armário KB 400 mm
* Ao utilizar a barra distanciadora Blum, altura de armário de no mín. KH 148 mm
Medida de planificação para espessura mínima do fundo da prateleira 21 mm – Sem tapete antiderrapante

**Medidas de instalação – Frente – Montagem com parafuso**

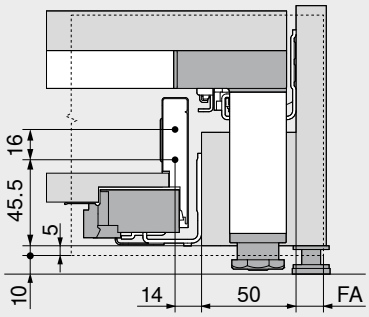


FA Recobrimento frontal
Medida de planificação para espessura mínima do fundo da prateleira 21 mm – Sem tapete antiderrapante

**Medidas de furação – Frente – Montagem EXPANDO**

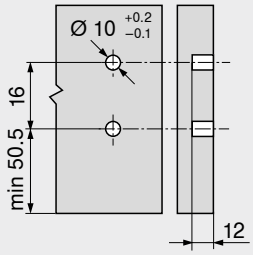


### Altura M

**Espaço necessário no armário**

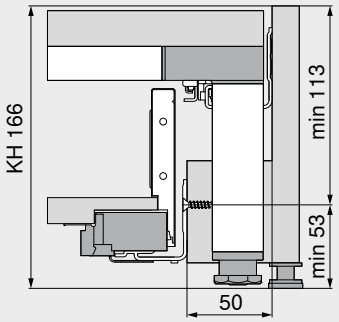


KH Altura do armário
Medida de planificação para espessura mínima do fundo da prateleira 21 mm – Sem tapete antiderrapante
Largura mín. do armário KB 400 mm

**Medidas de instalação – Frente – Montagem com parafuso**

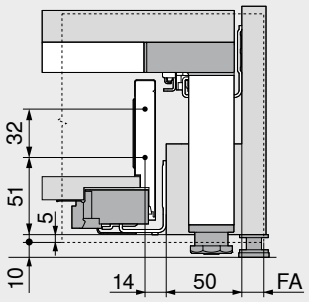


FA Recobrimento frontal
Medida de planificação para espessura mínima do fundo da prateleira 21 mm – Sem tapete antiderrapante

**Medidas de furação – Frente – Montagem EXPANDO**

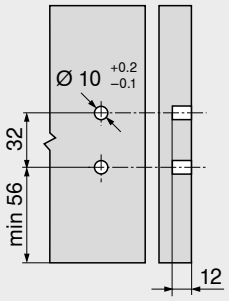


### Altura K

**Espaço necessário no armário**

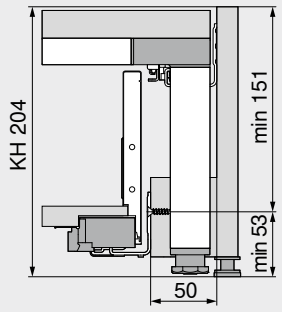


KH Altura do armário
Medida de planificação para espessura mínima do fundo da prateleira 21 mm – Sem tapete antiderrapante
Largura mín. do armário KB 400 mm

**Medidas de instalação – Frente – Montagem com parafuso**

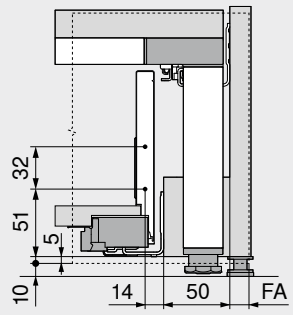


FA Recobrimento frontal
Medida de planificação para espessura mínima do fundo da prateleira 21 mm – Sem tapete antiderrapante

**Medidas de furação – Frente – Montagem EXPANDO**

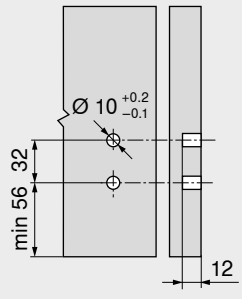


### Sumário


| | |
|---|---|
| Sinopse | 585 |
| **LEGRABOX** | 196 |
| Serviços Blum | 602 |


**SPACE STEP**

URL curto
www.blum.com/i009

**Montagem, desmontagem e ajuste**

URL curto
www.blum.com/a730

## SPACE STEP

Webcode – Digitar ou clicar no configurador de produtos: DQHKHA

### Planificação

### MERIVOBOX

### Altura N

**Espaço necessário no armário**

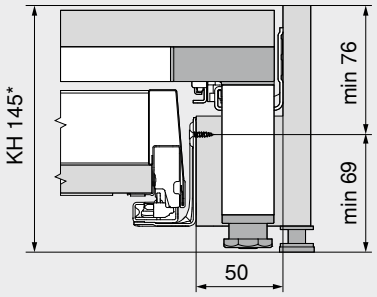


KH Altura do armário
* Ao utilizar a barra distanciadora Blum, altura de armário de no mín. KH 146 mm
Medida de planificação para espessura mínima do fundo da prateleira 21 mm – Sem tapete antiderrapante
Largura mín. do armário KB 400 mm

**Medidas de instalação – Frente – Montagem com parafuso**

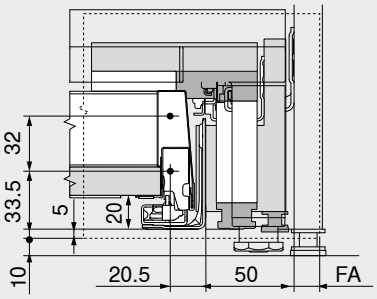


FA Recobrimento frontal
Medida de planificação para espessura mínima do fundo da prateleira 21 mm – Sem tapete antiderrapante

**Medidas de furação – Frente – Montagem EXPANDO**

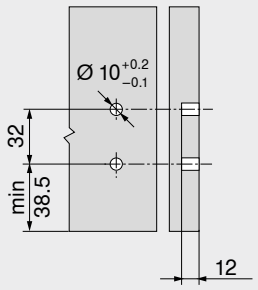


### Altura M

**Espaço necessário no armário**

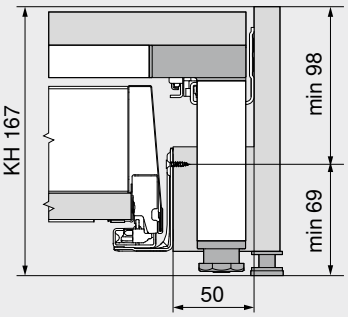


KH Altura do armário
Medida de planificação para espessura mínima do fundo da prateleira 21 mm – Sem tapete antiderrapante
Largura mín. do armário KB 400 mm

**Medidas de instalação – Frente – Montagem com parafuso**

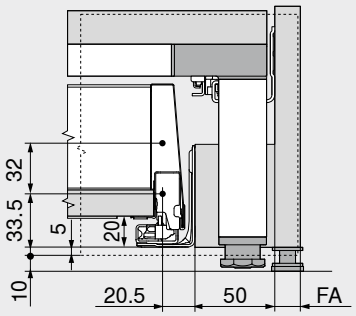


FA Recobrimento frontal
Medida de planificação para espessura mínima do fundo da prateleira 21 mm – Sem tapete antiderrapante

**Medidas de furação – Frente – Montagem EXPANDO**

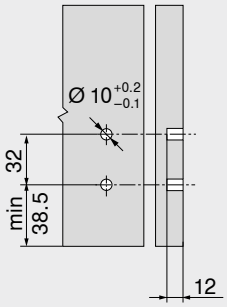


### Altura K

**Espaço necessário no armário**

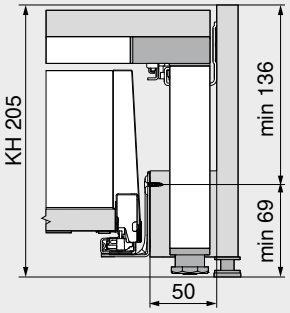


KH Altura do armário
Medida de planificação para espessura mínima do fundo da prateleira 21 mm – Sem tapete antiderrapante
Largura mín. do armário KB 400 mm

**Medidas de instalação – Frente – Montagem com parafuso**

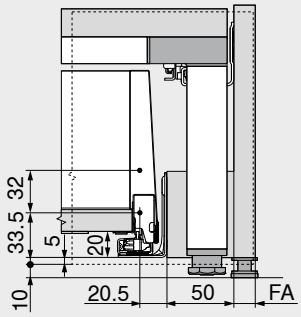


FA Recobrimento frontal
Medida de planificação para espessura mínima do fundo da prateleira 21 mm – Sem tapete antiderrapante

**Medidas de furação – Frente – Montagem EXPANDO**

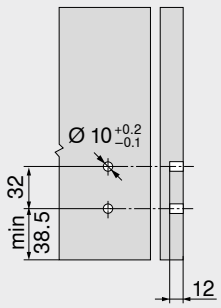


8

### Sumário


| | |
|---|---|
| Sinopse | 585 |
| **MERIVOBOX** | 250 |
| Serviços Blum | 602 |


**SPACE STEP**

URL curto
www.blum.com/i009

**Montagem, desmontagem e ajuste**

URL curto
www.blum.com/a730

## SPACE STEP

Webcode – Digitar ou clicar no configurador de produtos: DQHKHA

### Planificação

### TANDEMBOX

### Altura N

**Espaço necessário no armário**

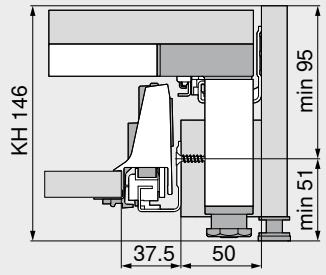


KH Altura do armário
Medida de planificação para espessura mínima do fundo da prateleira 21 mm – Sem tapete antiderrapante
Largura mín. do armário KB 400 mm

**Medidas de instalação – Frente – Montagem com parafuso**

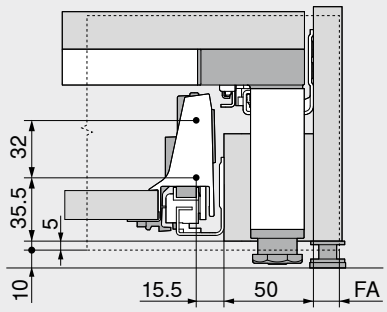


FA Recobrimento frontal
Medida de planificação para espessura mínima do fundo da prateleira 21 mm – Sem tapete antiderrapante

**Medidas de furação – Frente – Montagem EXPANDO**

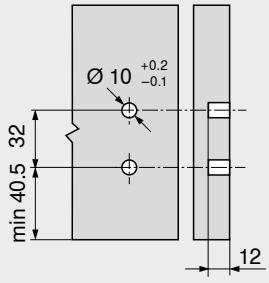


### Altura M

**Espaço necessário no armário**

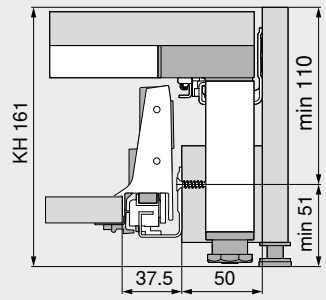


KH Altura do armário
Medida de planificação para espessura mínima do fundo da prateleira 21 mm – Sem tapete antiderrapante
Largura mín. do armário KB 400 mm

**Medidas de instalação – Frente – Montagem com parafuso**

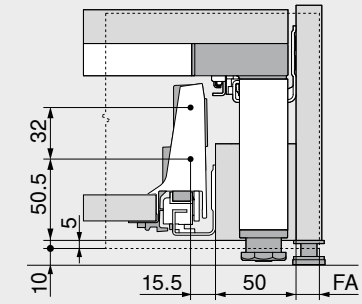


FA Recobrimento frontal
Medida de planificação para espessura mínima do fundo da prateleira 21 mm – Sem tapete antiderrapante

**Medidas de furação – Frente – Montagem EXPANDO**

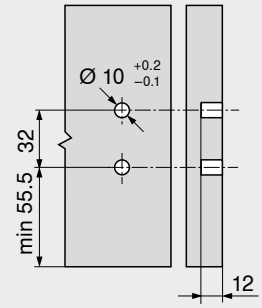


### Altura K

**Espaço necessário no armário**

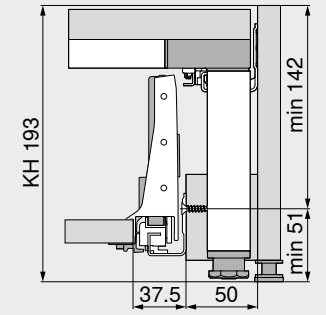


KH Altura do armário
Medida de planificação para espessura mínima do fundo da prateleira 21 mm – Sem tapete antiderrapante
Largura mín. do armário KB 400 mm

**Medidas de instalação – Frente – Montagem com parafuso**

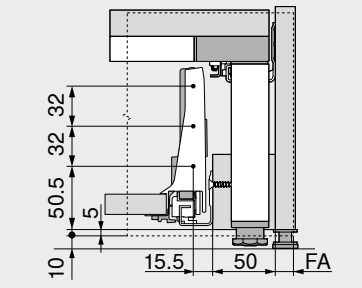


FA Recobrimento frontal
Medida de planificação para espessura mínima do fundo da prateleira 21 mm – Sem tapete antiderrapante

**Medidas de furação – Frente – Montagem EXPANDO**

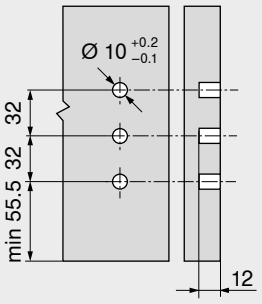


### Sumário


| | |
|---|---|
| Sinopse | 585 |
| **TANDEMBOX antaro** | 290 |
| **TANDEMBOX plus** | 394 |
| Serviços Blum | 602 |


**SPACE STEP**

URL curto
www.blum.com/i009

**Montagem, desmontagem e ajuste**

URL curto
www.blum.com/a730

## SPACE STEP

Webcode – Digitar ou clicar no configurador de produtos: DQHKHA

### Planificação

**MOVENTO**

**Espaço necessário no armário**

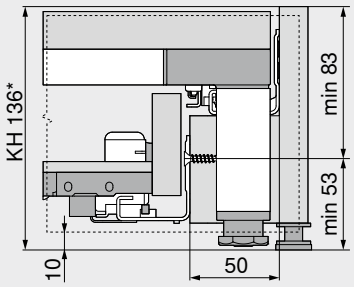


| | |
|---|---|
| KH | Altura do armário |
| * | Ao utilizar a barra distanciadora Blum, altura de armário de no mín. KH 148 mm |
| Medida de planificação para espessura mínima do fundo da prateleira 21 mm – Sem tapete antiderrapante | |
| Largura mín. do armário KB 400 mm | |
| Largura mín. do armário KB 450 mm com **SERVO-DRIVE** | |

**TANDEM**

**Espaço necessário no armário**

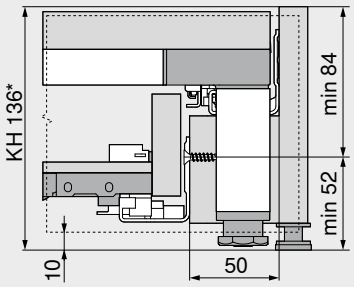


| | |
|---|---|
| KH | Altura do armário |
| * | Ao utilizar a barra distanciadora Blum, altura de armário de no mín. KH 148 mm |
| Medida de planificação para espessura mínima do fundo da prateleira 21 mm – Sem tapete antiderrapante | |
| Largura mín. do armário KB 400 mm | |
| Largura mín. do armário KB 450 mm com **SERVO-DRIVE** | |

### Espaço necessário – Ressalto | Frente em alinhamento com a superfície

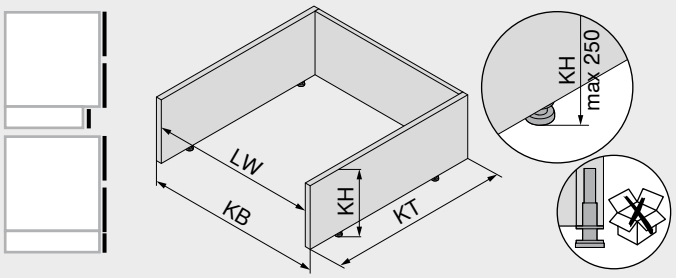


| | |
|---|---|
| KB | Largura do armário |
| KH | Altura do armário |
| | Inclusive pés do armário |
| KT | Profundidade do armário |
| LW | Largura livre do armário |

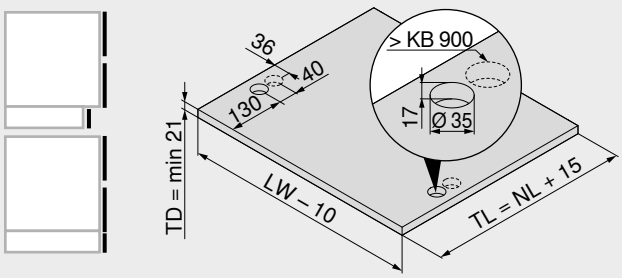


| | |
|---|---|
| KB | Largura do armário |
| LW | Largura livre do armário |
| NL | Comprimento nominal |
| TD | Espessura do fundo da prateleira |
| TL | Comprimento da prateleira |

### Espaço necessário – Ressalto – Base baixa

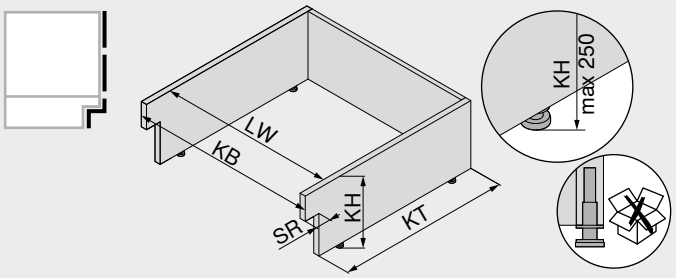


| | |
|---|---|
| KB | Largura do armário |
| KH | Altura do armário |
| | Inclusive pés do armário |
| KT | Profundidade do armário |
| LW | Largura livre do armário |
| SR | Ressalto da base |
| | Máx. 100 mm |

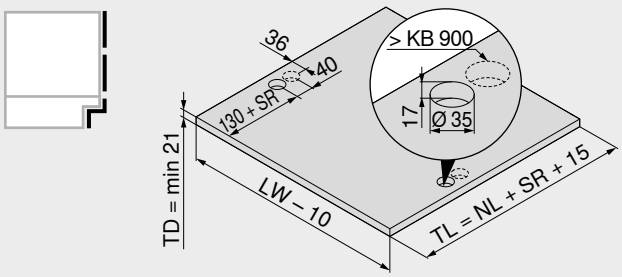


| | |
|---|---|
| KB | Largura do armário |
| LW | Largura livre do armário |
| NL | Comprimento nominal |
| SR | Ressalto da base |
| TD | Espessura do fundo da prateleira |
| TL | Comprimento da prateleira |

### Sumário


| | |
|---|---|
| Sinopse | 585 |
| **MOVENTO** | 410 |
| **TANDEM** | 430 |
| Serviços Blum | 602 |


**SPACE STEP**

URL curto
www.blum.com/i009

**Montagem, desmontagem e ajuste**

URL curto
www.blum.com/a730

## SPACE STEP

Webcode – Digitar ou clicar no configurador de produtos: DQHKHA

### Planificação

#### Exemplo – Travessão para armário de base

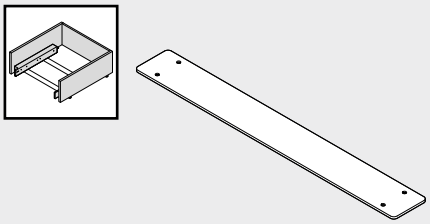

Fabricação própria

#### Medidas de instalação – Frontal lateral e/d

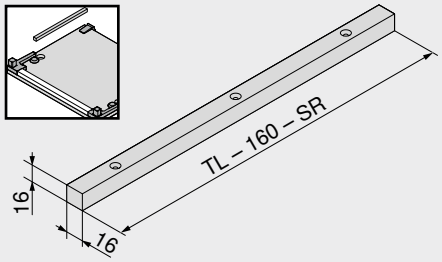


| | |
|---|---|
| SR | Ressalto da base |
| TL | Comprimento da prateleira |

Fabricação própria

#### Recorte – Perfil transversal

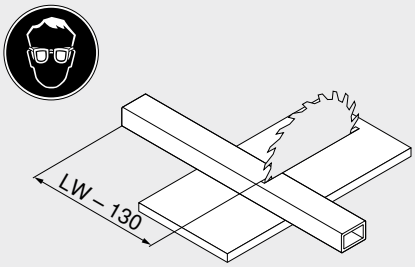


| | |
|---|---|
| LW | Largura livre do armário |

#### Recorte – Perfil barra

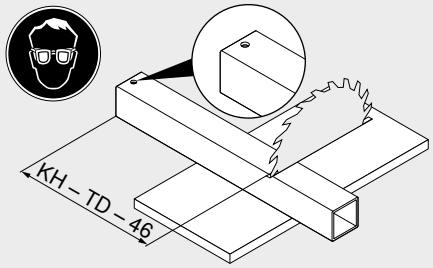


| | |
|---|---|
| KH | Altura do armário |
| TD | Espessura do fundo da prateleira |

#### Medidas de instalação – Barra distanciadora de madeira

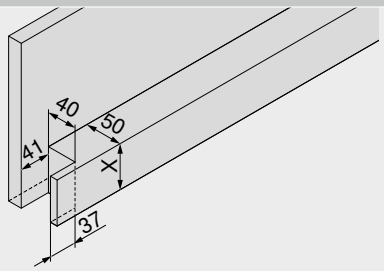


| Sistemas box e de corrediças | X (mm) |
|---|---|
| **LEGRABOX** | 50 |
| **MERIVOBOX** | 65 |
| **TANDEMBOX** | 50 |
| **MOVENTO \| TANDEM** | 50 |

Fabricação própria

#### Medidas de instalação – Barra distanciadora Blum

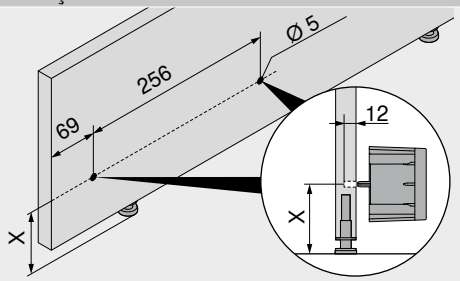


| Sistemas box e de corrediças | X (mm) |
|---|---|
| **LEGRABOX** | 53 |
| **MERIVOBOX** | 51 |
| **TANDEMBOX** | 51 |
| **MOVENTO \| TANDEM** | 53 |

Parafuso autoatarraxante Ø 3.5 x 60 mm ou Ø 4 x 60 mm

#### Nota

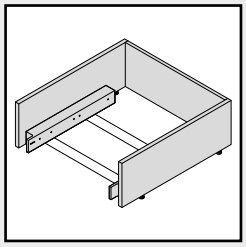

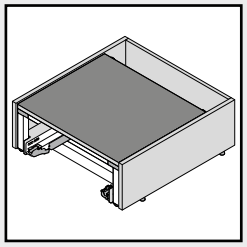

| Comprimento nominal NL (mm) | |
|---|---|
| **Sistemas box e de corrediças** | **SPACE STEP** |
| ≤ 450 | 410 |
| > 450 | 460 |

## Corrediça – SPACE STEP – 561H4101B95

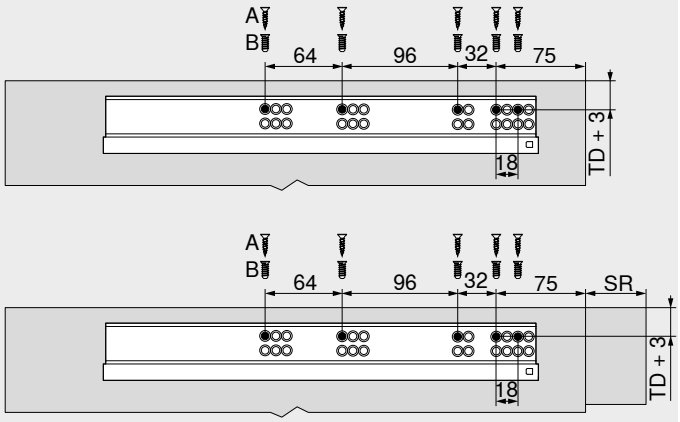


| Comprimento nominal NL (mm) | |
|---|---|
| **Sistemas box e de corrediças** | **SPACE STEP** |
| ≤ 450 | 410 |

| | |
|---|---|
| TD | Espessura do fundo da prateleira |
| SR | Ressalto da base |
| A | Parafuso autoatarraxante Ø 4 x 15 mm |
| B | Parafuso Euro Ø 6 x 14.5 mm, ref. 661.1450.HG |

## Corrediça – SPACE STEP – 561H4601B95

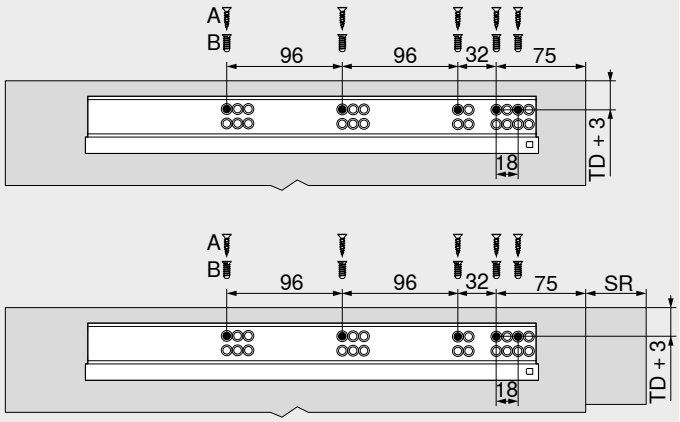


| Comprimento nominal NL (mm) | |
|---|---|
| **Sistemas box e de corrediças** | **SPACE STEP** |
| > 450 | 460 |

| | |
|---|---|
| TD | Espessura do fundo da prateleira |
| SR | Ressalto da base |
| A | Parafuso autoatarraxante Ø 4 x 15 mm |
| B | Parafuso Euro Ø 6 x 14.5 mm, ref. 661.1450.HG |

## Guia do armário – 750 – 40 kg | 450 – 40 kg | 578 – 30 kg

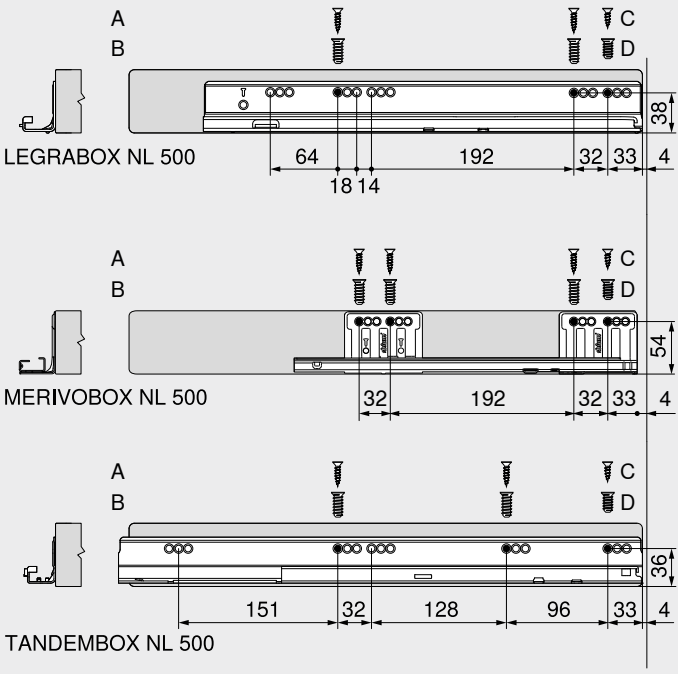


| | |
|---|---|
| NL | Comprimento nominal |
| A | Parafuso autoatarraxante Ø 4 x 15 mm |
| B | Parafuso Euro Ø 6 x 14.5 mm, ref. 661.1450.HG<br>Fixação possível da barra distanciadora Blum somente com parafusos Euro |
| C | Parafuso autoatarraxante Ø 4 x 12 mm |
| D | Parafuso Euro Ø 6 x 11.5 mm, ref. 661.1150.HG<br>Fixação possível da barra distanciadora Blum somente com parafusos Euro |

## Corrediça – 760H – 40 kg | 560H – 30 kg

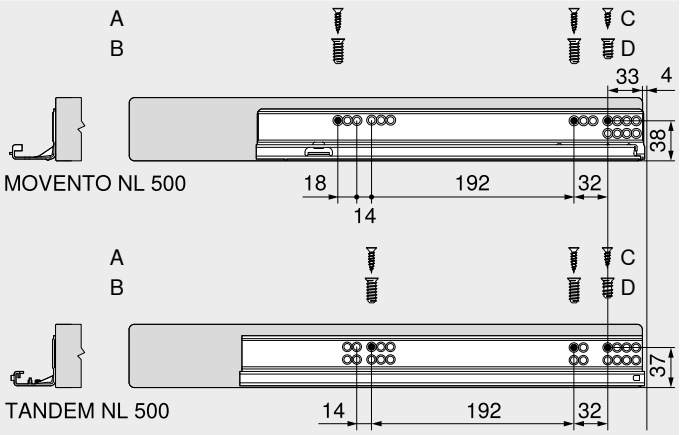


| | |
|---|---|
| NL | Comprimento nominal |
| A | Parafuso autoatarraxante Ø 4 x 15 mm |
| B | Parafuso Euro Ø 6 x 14.5 mm, ref. 661.1450.HG<br>Fixação possível da barra distanciadora Blum somente com parafusos Euro |
| C | Parafuso autoatarraxante Ø 4 x 12 mm |
| D | Parafuso Euro Ø 6 x 11.5 mm, ref. 661.1150.HG<br>Fixação possível da barra distanciadora Blum somente com parafusos Euro |

## CABLOXX



- Com um programa compacto, **CABLOXX** oferece segurança adicional e, ao mesmo tempo, grande liberdade de design
- Solução independente do sistema – compatível com diversos sistemas box e de corrediças
- Alta flexibilidade – pode ser empregado em diversas dimensões de armários
- Realização de até cinco extensões por haste bloqueadora
- Combinação possível com todas as tecnologias de movimento
- Conforto ilimitado de ajuste

**Planificação e Cálculo – Peças distanciadoras**

**URL curto**
**www.blum.com/configurator**

### Informações úteis para o pedido

**1 Kit hastes de bloqueio[1]**

| Altura do armário KH (mm) | Material | Ref. |
|---|---|---|
| Até 600 | Aço | Z80S0560 |
| Até 800 | | Z80S0760 |
| Até 1300 | | Z80S1260 |

**Consiste em:**
**1a** 1 x Haste de bloqueio
**1b** 1 x Peça distanciadora para cortar
**1c** 1 x Peça de acabamento
**1d** 1 x Suporte para fechadura
– 1 x Gabarito de furações para peça de acabamento
– 1 x Instruções de montagem
**Recorte** **1a** Altura livre do armário LH – 2 mm
[1] Para cortar nas medidas exatas
Compatível com todos os sistemas box e de corrediças Blum

**2 Unidades de bloqueio**

| Versão | Cor | Ref. |
|---|---|---|
| Direita | SZ | Z80.000V |
| Esquerda | | Z80.000V |

**– Kits hastes de bloqueio à direita – M | M | M[1]**

| Comprimento (mm) | Material | Ref. |
|---|---|---|
| 542 | Aço | Z80S0542CA |

**Consiste em:**
**1a** 1 x Haste de bloqueio
**1b** 3 x Peça distanciadora, pré-montada
**1d** 1 x Suporte para fechadura, pré-montado
**2** 3 x Unidade de bloqueio à direita, pré-montada
[1] Kits hastes de bloqueio à direita pré-fabricados
Ideal para 3 x gaveta – M
Ideal para **LEGRABOX** e **TANDEMBOX** no sistema 32, altura livre LH 544 mm

**– Kits hastes de bloqueio à direita – C | M[1]**

| Comprimento (mm) | Material | Ref. |
|---|---|---|
| 542 | Aço | Z80S0542BA |

**Consiste em:**
**1a** 1 x Haste de bloqueio
**1b** 2 x Peça distanciadora, pré-montada
**1d** 1 x Suporte para fechadura, pré-montado
**2** 2 x Unidade de bloqueio à direita, pré-montada
[1] Kits hastes de bloqueio à direita pré-fabricados
Ideal para 1 x gaveta – M e 1 x extensão frontal – C
Ideal para **LEGRABOX** e **TANDEMBOX** no sistema 32, altura livre LH 544 mm

**3 Kit corpo da fechadura**

| Cor | Material | Ref. |
|---|---|---|
| SW-M \| WGR \| OG-M \| TS-M | Matéria plástica/ zamak | Z80.000S |

**Consiste em:**
**3a** 1 x Corpo da fechadura
**3b** 1 x Corpo da fechadura-peça frontal
**3c** 1 x Capa para corpo da fechadura

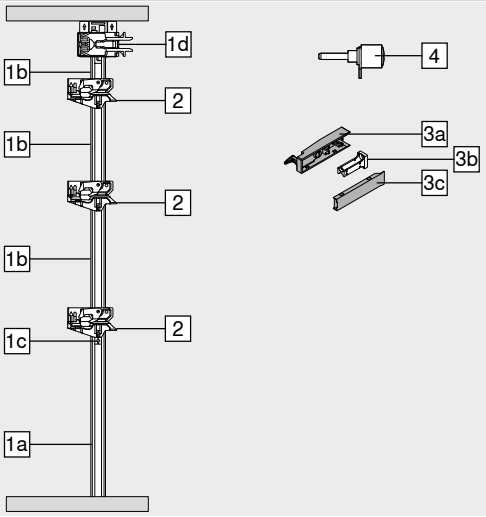


4 Cilindro não incluso no volume de fornecimento

### Acessórios

**– Kit de sincronização[1]**

| Cor | Material | Ref. |
|---|---|---|
| SZ | Matéria plástica | Z80V000A |

**Consiste em:**
– 2 x Suporte para sincronização
– 2 x Alavanca para sincronização
[1] Recomendado para larguras de armário KB > 600 mm em combinação com função de fechamento
Ao se utilizar uma sincronização, são necessários dois kits de hastes de bloqueio

**– Eixo sincronizador[2]**

| Comprimento (mm)[1] | Material | Ref. |
|---|---|---|
| 1163 | Alumínio | Z80V1163W |

**Recorte** – Largura livre do armário LW – 7 mm
[1] Para cortar nas medidas exatas
[2] Em combinação com um kit de sincronização
Ao se utilizar uma sincronização, são necessários dois kits de hastes de bloqueio

| Cor | | Cor | |
|---|---|---|---|
| SW-M | Branco-seda fosco | TS-M | Preto-terra fosco |
| WGR | Acinzentado | SZ | Preto |
| OG-M | Cinza-orion fosco | | |

## CABLOXX

### Planificação

#### Espaço necessário – Haste de bloqueio e sincronização

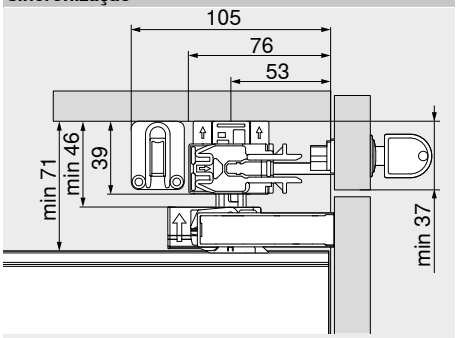


#### Medida de fresamento – Haste de bloqueio

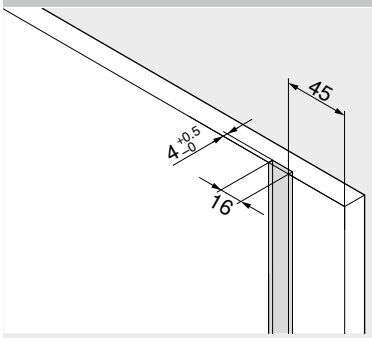


#### Medidas de furação – Haste de bloqueio

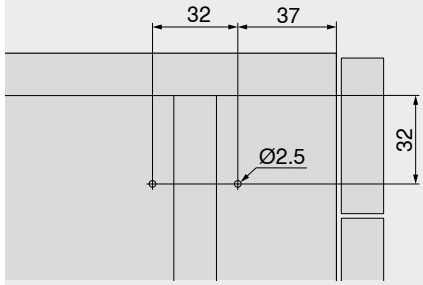


#### Especificações – Cilindro

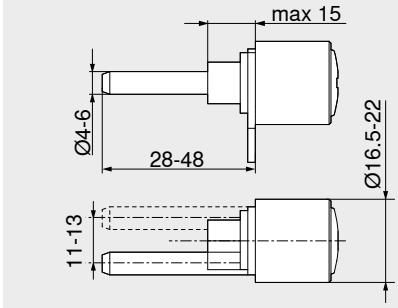


Cilindro não incluso no volume de fornecimento

#### Medidas de furação – Cilindro

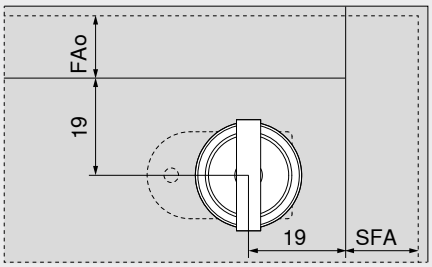


FAo Recobrimento frontal superior
SFA Recobrimento frontal na lateral

#### Medidas de furação – Suporte para sincronização

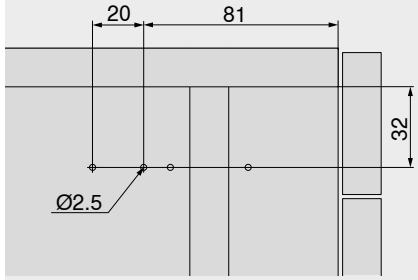


### Medidas de furação – Corpo da fechadura-peça frontal

#### Sistemas box

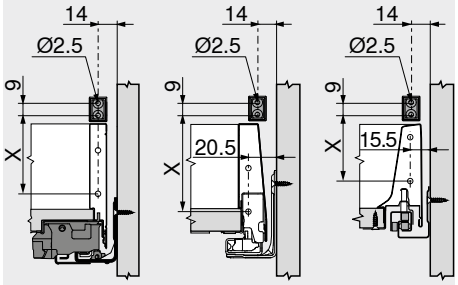


| Sistemas box | X (mm) | | | | | | | |
|---|---|---|---|---|---|---|---|---|
| | Gaveta | | | Extensão frontal | | | | |
| | N | M | K | B | C | D | E | F |
| **LEGRABOX** | 40 | 59 | 97 | – | 148[1] | – | – | 212[1] |
| **MERIVOBOX** | 57 | 80 | 116 | – | – | – | 181[1] | – |
| **TANDEMBOX antaro** | 57 | 57 | 87 | 114 | 146 | 178 | – | – |

Corpo da fechadura-peça frontal com furação prévia Ø 2.5 mm
[1] +4 mm com reling transversal **AMBIA-LINE**

#### Sistemas de corrediças

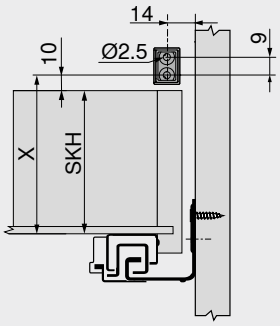


**MOVENTO | TANDEM**
X = SKH + 10 mm
SKH Altura da gaveta

### Altura frontal FH mín.

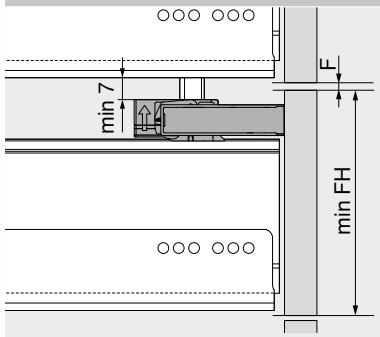


| Sistemas box | Altura frontal FH mín. (mm) | | | | | | | |
|---|---|---|---|---|---|---|---|---|
| | Gaveta | | | Extensão frontal | | | | |
| | N | M | K | B | C | D | E | F |
| **LEGRABOX** | 107 | 132 | 170 | – | 221[1] | – | – | 285[1] |
| **MERIVOBOX** | 113 | 136 | 173 | – | – | – | 236[1] | – |
| **TANDEMBOX antaro** | 111 | 126 | 156 | 183 | 215 | 247 | – | – |

Para corrediças **BLUMOTION**
[1] +4 mm com reling transversal **AMBIA-LINE**
F Folga 2 mm

### Nota

**AMBIA-LINE**: na montagem do reling transversal, deve ser mantida uma distância mínima de 80 mm da frente para evitar uma colisão do suporte do reling transversal com o corpo da fechadura.

### Sumário


| | |
|---|---|
| Sinopse | 585 |
| **LEGRABOX** | 196 |
| **MERIVOBOX** | 250 |
| **TANDEMBOX antaro** | 290 |
| **MOVENTO** | 410 |
| **TANDEM** | 430 |
| Serviços Blum | 602 |
| Outras informações técnicas | 708 |
| **Montagem, desmontagem e ajuste** | |
| **URL curto** | |
| **www.blum.com/a710** | |

## Sistema de fixação para frentes finas – EXPANDO T



- 3 diferentes aplicações – sistemas de portas de elevação | sistemas de dobradiças | sistemas box
- Frentes finas a partir de 8 mm
- **EXPANDO T** – Sistema de fixação pré-montado
- Diferentes materiais da frente
- Utilize o configurador de produtos – todas as dimensões para a sua planificação são calculadas nos desenhos

**Assistência na planificação e pedido**

**URL curto**
**www.blum.com/configurator**

### Informações úteis para o pedido

**Sistemas de portas de elevação**
**AVENTOS HS top | HL top | HK top**

| – | | Fixação frontal[1] | | |
|---|---|---|---|---|
| | | **Versão** | **Tipo de fixação** | **Ref.** |
| | | Frentes finas | **EXPANDO T** | **20S42T1** |

[1] Posições de fixação de acordo com especificações no Capítulo Sistemas de portas de elevação

**Sistemas de dobradiças**
**CLIP top BLUMOTION | CLIP top**

| – | | Dobradiça para portas finas[1] | | | |
|---|---|---|---|---|---|
| | | **Dobradiça** | **Mola** | **Cor** | **Ref.** |
| | | **CLIP top BLUMOTION** | Com mola | NI \| ONS | **71B453T** |
| | | **CLIP top** | Com mola | NI | **71T453T** |
| | | **CLIP top** | Sem mola | NI | **70T453T.TL** |

[1] As diferentes situações de recobrimento são obtidas pelas posições de aparafusamento correspondentes

**Sistemas box**
**LEGRABOX**

| – | | Fixação frontal[1] | | |
|---|---|---|---|---|
| | | **Altura** | **Tipo de fixação** | **Ref.** |
| | | N | **EXPANDO T** | **ZF7N70T2** |
| | | M | | **ZF7M70T2** |
| | | K | | **ZF7K70T2** |
| | | C | | **ZF7C70T2** |

[1] Altura F e posições de aparafusamento conforme especificações no Capítulo Sistemas box – **LEGRABOX**

**MERIVOBOX**

| – | | Fixação frontal[1] | | |
|---|---|---|---|---|
| | | **Altura** | **Tipo de fixação** | **Ref.** |
| | | N \| M \| K \| E | **EXPANDO T** | **ZF4.10T2** |

[1] Posições de fixação conforme especificações no Capítulo Sistemas box – **MERIVOBOX**

| – | | Fixação frontal superior[1] | | |
|---|---|---|---|---|
| | | **Altura** | **Tipo de fixação** | **Ref.** |
| | | E | **EXPANDO T** | **ZF4.50T2** |

[1] Posições de fixação conforme especificações no Capítulo Sistemas box – **MERIVOBOX**

**LEGRABOX | MERIVOBOX**

| – | | Estabilização frente/fundo para frentes finas[1] | | |
|---|---|---|---|---|
| | | **Cor** | **Tipo de fixação** | **Ref.** |
| | | R7037 | **EXPANDO T** | **Z96.00T1** |

[1] Posições de fixação conforme especificações no Capítulo Sistemas box – **LEGRABOX | MERIVOBOX**
Recomendação
Largura do armário KB > 600 mm: 1 pç.
Largura do armário KB > 900 mm: 2 pç.
Altura frontal FH > 380 mm: 1 pç.

**Outros produtos**

| – | | EXPANDO T – Bucha avulsa | | |
|---|---|---|---|---|
| | | **Cor** | **Tipo de fixação** | **Ref.** |
| | | TGR | **EXPANDO T** | **70T4532T** |

| Cor | | Cor | |
|---|---|---|---|
| NI | Niquelado(a) | R7037 | RAL 7037 cinza |
| ONS | Preto-ônix | TGR | Cinza-escuro |

## Sistema de fixação para frentes finas – EXPANDO T

### Planificação

#### Área de emprego – EXPANDO T

**EXPANDO T** é ideal para a fixação de ferragens Blum em materiais finos de placa na construção de móveis

Para uma estabilidade e firmeza suficientes, podem ser empregados materiais de placa a partir de 8 mm de espessura

#### Área de aplicação e recomendação de processamento

| Materiais testados pela Blum | Resistência à tração transversal (N/mm²) | Torque de aperto mínimo (Nm) |
|---|---|---|
| Aglomerado | > 0.40 | 1.5 |
| MDF | > 0.60 | 1.5 |
| HDF | | 2 |
| HPL | | 2 |
| Matéria-prima de origem mineral | | 2 |
| Granito de pedra natural Nero Assoluto | | 3 |
| Pedra artificial – Compósito de quartzo | | 3 |
| Placas de cerâmica | | 3 |

#### Profundidade de furação | Seleção do parafuso – EXPANDO T

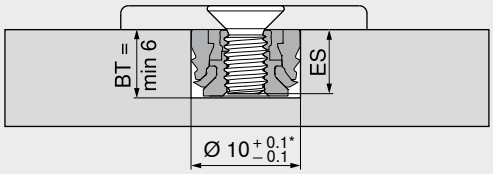


Para a bucha **EXPANDO T** avulsa, devem ser utilizados parafusos com rosca M4

Dependendo do comprimento do parafuso, a profundidade de furação na bucha avulsa deve ser a menor possível

| | |
|---|---|
| BT | Profundidade de furação |
| ES | Profundidade de penetração – Parafuso |

ES mín. = 4 mm

ES máx. = BT – 0.5 mm

* Pedra e cerâmica +0.2/–0.1 mm

#### Montagem – EXPANDO T

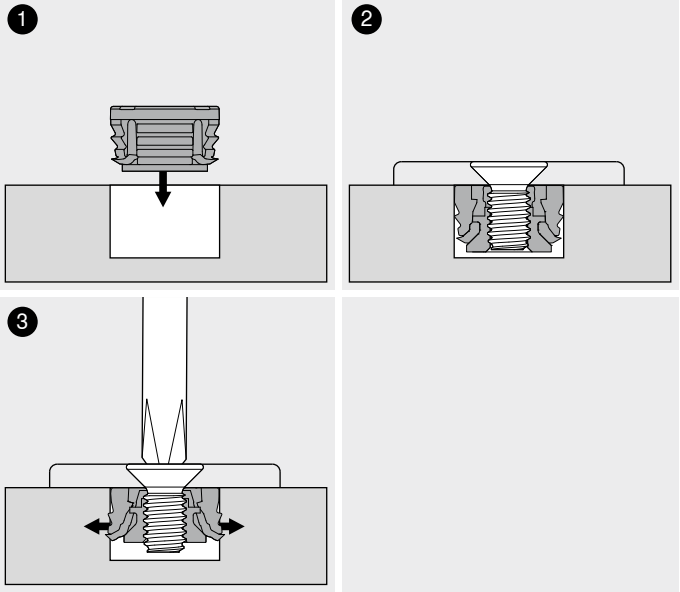


#### Isenção de responsabilidade

A Blum não assume qualquer responsabilidade na utilização do sistema **EXPANDO T** em combinação com materiais não indicados ou em combinação com ferragens de outros fabricantes

Recomenda-se que a montagem seja realizada por um fabricante de móveis qualificado

### Sumário


Sinopse 585

**AVENTOS HS top** – Porta de elevação com giro 32

**AVENTOS HL top** – Porta de elevação com abertura paralela 38

**AVENTOS HK top** – Porta de elevação 44

**CLIP top BLUMOTION** | **CLIP top** – Dobradiças 72

**LEGRABOX** 196

**MERIVOBOX** 250

Estabilização frente/fundo para frentes finas 245


**Mais sobre nosso novo sistema de fixação EXPANDO T**

URL curto
www.blum.com/EXPANDO_T_3

**Montagem, desmontagem e ajuste**

URL curto
www.blum.com/a720

## Ferragens de suspensão para armários para aparafusar

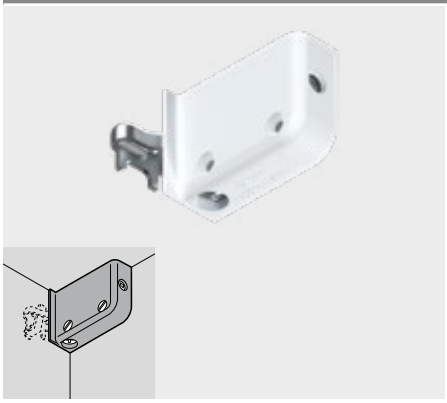

- Revestimento em matéria plástica com gancho de suspensão em aço galvanizado
- Ajuste tridimensional
- Capacidade de carga 130 kg por par, segundo a DIN EN 15939 (quadro de testes A)

**Informações úteis para o pedido**

| | Versão | Cor | Ref. |
|---|---|---|---|
|  | Direita | WS \| BR \| R9001 | 48N0510.02 |
|  | Esquerda | | 48N0510.03 |

| | |
|---|---|
| BR | Marrom |
| R9001 | RAL 9001 branco-creme |
| WS | Branco |

**Sumário**

Padrões de testes 712

**Planificação**

**Espaço necessário**

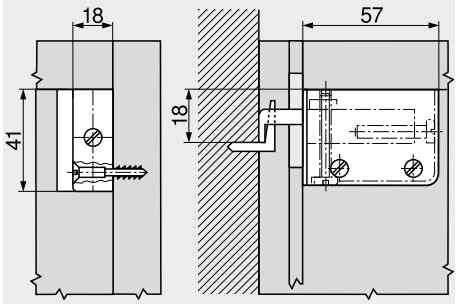


**Posição de fixação**

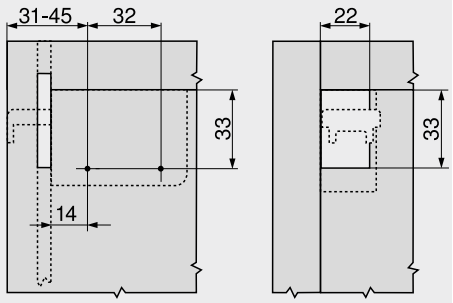


Na lateral do armário e corte da parede traseira

## Ferragens de suspensão para armários por fixação/pressão

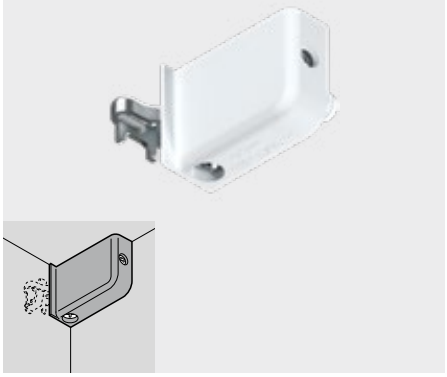

- Revestimento em matéria plástica com gancho de suspensão em aço galvanizado
- Ajuste tridimensional
- Capacidade de carga 130 kg por par, segundo a DIN EN 15939 (quadro de testes A)

**Informações úteis para o pedido**

| | Versão | Cor | Ref. |
|---|---|---|---|
|  | Direita | WS | 48N0610.02 |
|  | Esquerda | | 48N0610.03 |

| | |
|---|---|
| WS | Branco |

**Acessórios**

| | Designação | Ref. |
|---|---|---|
|  | Matriz de pressão – Ferragens de suspensão para armários – [1] 48N0610.02 \| 48N0610.03 | MZM.0078 |

[1] **MINIPRESS**

**Sumário**

Padrões de testes 712

**Planificação**

**Espaço necessário**

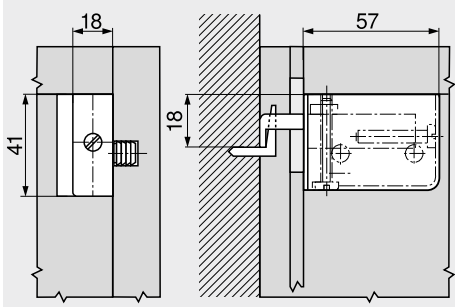


**Posição de fixação**

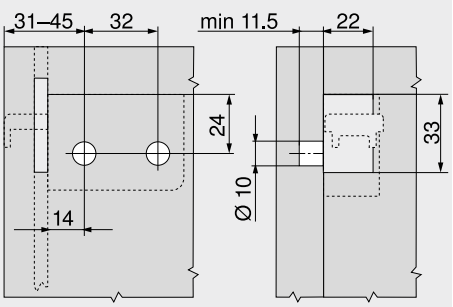


Na lateral do armário e corte da parede traseira

## Dispositivo de união para aparafusamento

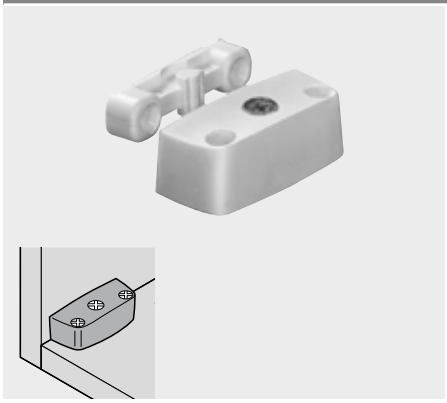

- Revestimento em matéria plástica com excêntrico em zamak pré-montado
- Peça de união em matéria plástica

**Informações úteis para o pedido**

| | Designação | Cor | Ref. |
|---|---|---|---|
|  | Dispositivo de união para aparafusamento | WS | 40.2000 |

WS Branco

### Planificação

**Fundo**

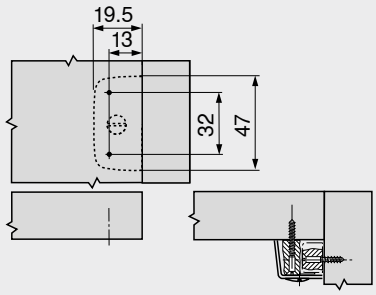


**Lateral de armário**

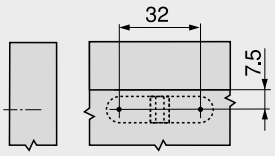


## Dispositivo de união para fixação/pressão

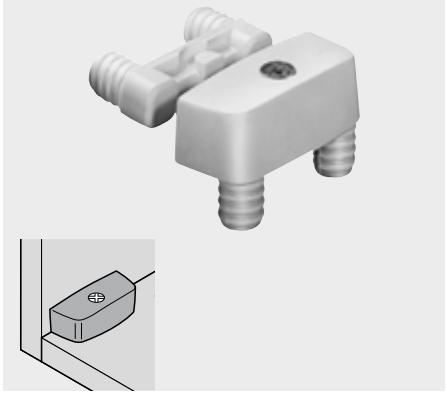

- Revestimento em matéria plástica com excêntrico em zamak pré-montado
- Peça de união em matéria plástica

**Informações úteis para o pedido**

| | Designação | Cor | Ref. |
|---|---|---|---|
|  | Revestimento de junção | WS | 40.2110 |
|  | Peça de união | NA | 40.2120.02 |

NA Natural
WS Branco

### Planificação

**Trabalho com armários**

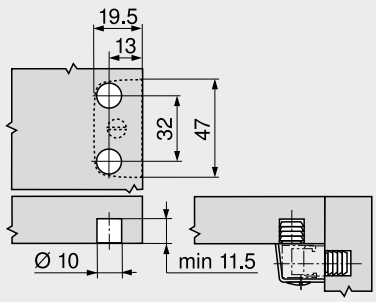


**Lateral de armário**

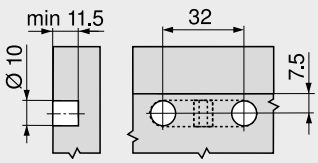

## Dispositivo de união com parafuso de união

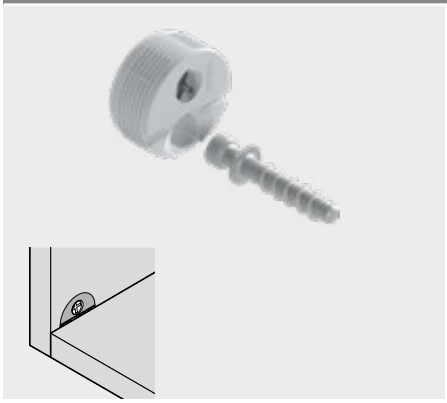

- Revestimento em matéria plástica com excêntrico em zamak pré-montado
- Parafuso de união injetado em zamak

**Informações úteis para o pedido**

| | Designação | Cor | Ref. |
|---|---|---|---|
|  | Dispositivo de união com parafuso de união | WS \| BR | 42.0700.01 |

| | |
|---|---|
| BR | Marrom |
| WS | Branco |

**Acessórios**

| | Designação | Ref. |
|---|---|---|
|  | Matriz de pressão – Peça de união – 42.0700.01 [1] | MZM.0077 |

[1] **MINIPRESS**

**Planificação**

**Fundo**

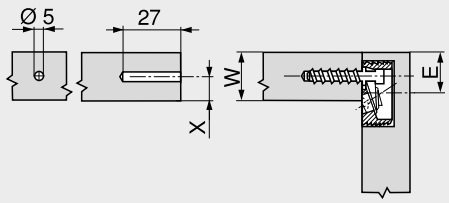


E = W – X + 8 mm
X máx. = 9.5 mm

**Lateral de armário**

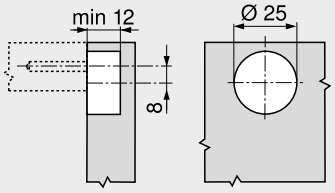


## Dispositivo de união com parafuso de união

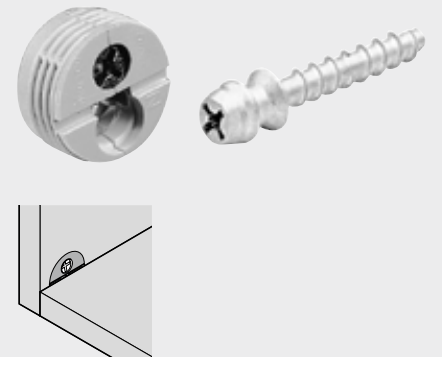

- Revestimento em matéria plástica com excêntrico em zamak pré-montado
- Parafuso de união injetado em zamak

**Informações úteis para o pedido**

| | Designação | Cor | Ref. |
|---|---|---|---|
|  | Revestimento de junção | WS \| BR | 40.0110N |
|  | Parafuso de união | ZN | 40.0720 |

| | |
|---|---|
| BR | Marrom |
| WS | Branco |
| ZN | Zamak |

**Acessórios**

| | Designação | Ref. |
|---|---|---|
|  | Matriz de pressão – Revestimento de junção – 40.0110N \| 40.0200N [1] | MZM.0070 |

[1] **MINIPRESS**

**Planificação**

**Trabalho com armários**

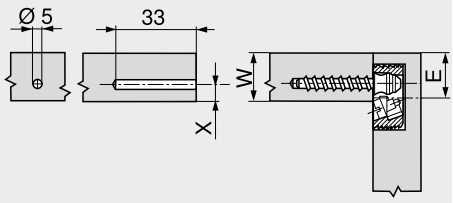


E = W – X + 5.8 mm
X máx. = 8 mm

**Lateral de armário**

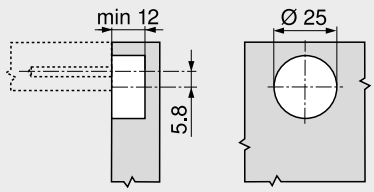

## Dispositivo de união com bucha e pino de expansão

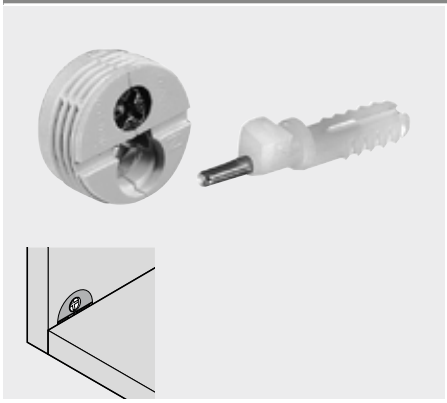

- Revestimento em matéria plástica com excêntrico em zamak pré-montado
- Parafuso de união em matéria plástica com pino de expansão em aço

**Informações úteis para o pedido**

| | Designação | Cor | Ref. |
|---|---|---|---|
|  | Dispositivo de união com bucha e pino de expansão | WS | 40.0200N |

WS Branco

**Acessórios**

| | Designação | Ref. |
|---|---|---|
|  | Matriz de pressão – Revestimento de junção – [1] 40.0110N \| 40.0200N | MZM.0070 |

[1] MINIPRESS

**Planificação**

**Fundo**

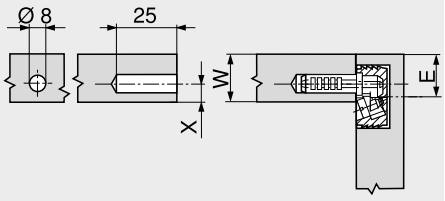


E = W – X + 7.4 mm
X máx. = 9 mm

**Lateral de armário**

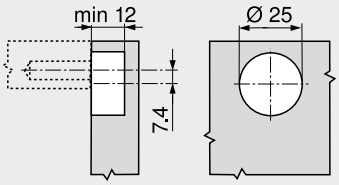


## Dispositivo de união com peça de união sistema 32

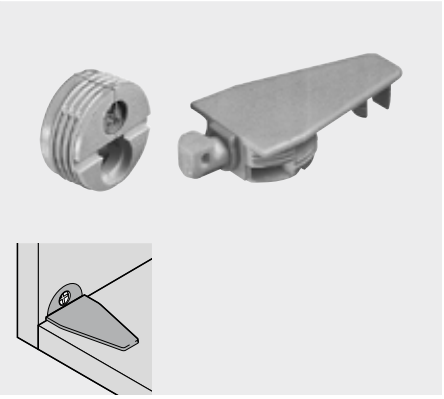

- Revestimento em matéria plástica com excêntrico em zamak pré-montado
- Peça de união em matéria plástica

**Informações úteis para o pedido**

| | Designação | Cor | Ref. |
|---|---|---|---|
|  | Revestimento de junção | WS \| BR | 40.0110N |
|  | Peça de união | | 40.0620 |

BR Marrom
WS Branco

**Acessórios**

| | Designação | Ref. |
|---|---|---|
|  | Matriz de pressão – Revestimento de junção – [1] 40.0110N \| 40.0200N | MZM.0070 |
|  | Matriz de pressão – Peça de união – [1] 40.0620 | MZM.0071 |

[1] MINIPRESS

**Planificação**

**Trabalho com armários**

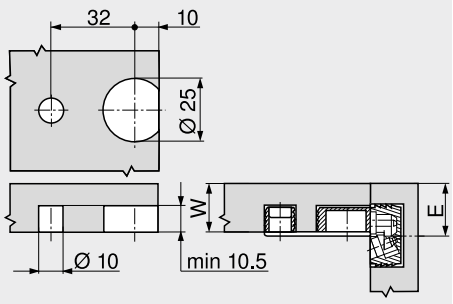


E = W + 1.5 mm

**Lateral de armário**

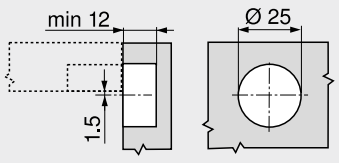



O que é decisivo para o sucesso da implementação dos seus projetos? Por um lado, são nossos produtos de alta qualidade, por outro, nossos serviços adequados para tanto. Precisamente adaptados às suas necessidades – para cada passo ao longo de sua cadeia de processos.

Isto para que você trabalhe com mais eficiência e, consequentemente, ganhando tempo. É esta combinação única desses dois fatores de sucesso, que tornam nossas soluções um pacote coerente completo. Personalizados para você, disponíveis quando e onde você precisar.

Com nossos serviços digitais, máquinas de usinagem, aparelhos de montagem e gabaritos, oferecemos a você muitas maneiras de explorar plenamente o potencial de nossos produtos.

**Serviços digitais**



Com os serviços digitais da Blum, oferecemos a você suporte on-line, a qualquer hora e em qualquer lugar. Nossos serviços estão orientados diretamente para o seu trabalho diário. Assim, você obtém um resultado otimizado com facilidade e rapidez.

**Máquinas de usinagem**



Com nossa variedade em máquinas de usinagem, você está totalmente preparado para todas as situações de processamento.

**Aparelhos para montagem**



Nossos aparelhos auxiliam na montagem precisa de sistemas box Blum.

**Gabaritos**



Com nossos gabaritos, a precisão no processamento de nossos produtos é garantida.

## Serviços digitais


Imagem simbólica

| | |
|---|---|
| Serviços digitais | 604 |
| Sinopse | 605 |

## Máquinas de usinagem


Imagem simbólica

| | |
|---|---|
| Máquinas de usinagem | 616 |
| Sinopse | 617 |
| Sinopse – Possibilidades de processamento | 618 |

## Aparelhos para montagem


Imagem simbólica

| | |
|---|---|
| Aparelhos para montagem | 654 |
| Sinopse | 655 |

## Gabaritos


Imagem simbólica

| | |
|---|---|
| Gabaritos | 660 |
| Sinopse | 661 |
| Sinopse – Gabaritos | 662 |
| Sinopse – Possibilidades de processamento | 664 |

## Serviços digitais – Suporte eficiente para cada etapa do trabalho



Com os serviços digitais da Blum, oferecemos a você suporte on-line – sempre e em qualquer lugar. Dependendo de suas necessidades individuais, eles acompanham você em uma ou mais etapas de trabalho ou ao longo de toda a sua cadeia de processos. Para que você possa trabalhar com mais eficiência e alcançar o resultado desejado mais rapidamente. Este é o seu código de acesso pessoal para as vantagens reais do mundo digital.

### Biblioteca de mídias do marketing



Tão versátil quanto seu desejo de comercialização.

### Banco de dados do produto



Informações técnicas dos produtos Blum.

### Configurador de produtos

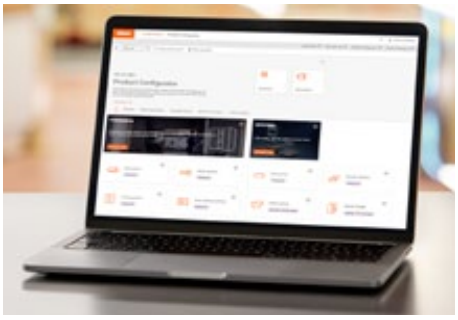

Configuração de ferragens, pedido e fabricação de aplicações.

### Configurador de armários



Suporte desde a planificação até a fabricação.

### Serviço de dados CAD/CAM



O caminho direto para os dados atuais.

### Aplicativo EASY ASSEMBLY



A ferramenta digital para a sua montagem.

| Designação | Página | Etapas do trabalho | | | | | | |
|---|---|---|---|---|---|---|---|---|
| | | Comercialização | Concepção \| Planificação \| Oferta | Construção | Pedido | Fabricação | Fornecimento \| Montagem | After Sales Services |
| **Aplicações** | | | | | | | | |
| Biblioteca de mídias do marketing | 606 | ● | | | | | | |
| Banco de dados do produto | 607 | | ● | ● | | | | |
| Configurador de produtos | 608 | | ● | ● | ● | ● | | |
| Configurador de armários | 610 | | ● | ● | ● | ● | | |
| Serviço de dados CAD/CAM | 612 | | | ● | | ● | | |
| Interfaces | 613 | | | | | | | |
| Aplicativo **EASY ASSEMBLY** | 614 | | | | | | ● | |
| After Sales Services | 615 | | | | | | | ● |

## Biblioteca de mídias do marketing



**Tão versátil quanto seu desejo de comercialização**

Em nossa biblioteca de mídias do marketing, você encontrará conteúdos profissionais para criar seus próprios documentos de comercialização – gratuitamente e vinte e quatro horas por dia. Baixe imagens, vídeos ou folhetos em alta resolução e comercialize seus produtos com materiais promocionais atrativos.

- Acesse diretamente mais de 19000 materiais Blum de comercialização em mais de 40 idiomas
- Baixe gratuitamente folhetos, prospectos, fotos, logotipos, filmes, instruções de montagem, apresentações, folhas de dados técnicos, certificados etc.
- Comercialize produtos Blum e móveis com ferragens Blum de forma ainda mais eficiente – em sua loja virtual, showroom ou no diálogo de vendas

### Etapas do trabalho

**Em quais etapas do trabalho você recebe suporte?**

Comercialização | Concepção \| Planificação \| Oferta | Construção | Pedido | Fabricação | Fornecimento \| Montagem | After Sales Services

| | |
|---|---|
| Comercialização | Damos suporte na comercialização de seus produtos com ferragens Blum ao disponibilizarmos materiais completos de comercialização gratuitamente e em mais de 40 idiomas. Assim, você não perde tempo e não tem custos em ter que elaborar suas próprias documentações. |

### Funcionalidades práticas



**Coleção de mídias**

Com a ajuda da coleção de mídia, você pode gravar vários documentos para mais tarde e até mesmo armazená-los em uma estrutura de pastas individual. Desta forma, você gerencia a documentação com muita facilidade de acordo com suas necessidades. Você pode compartilhar estas pastas, ou também arquivos individuais, com sua equipe por meio de um link e baixá-las em vários formatos.

### Sumário

Sinopse 605

Biblioteca de mídias do marketing

URL curto
www.blum.com/s017

## Banco de dados do produto

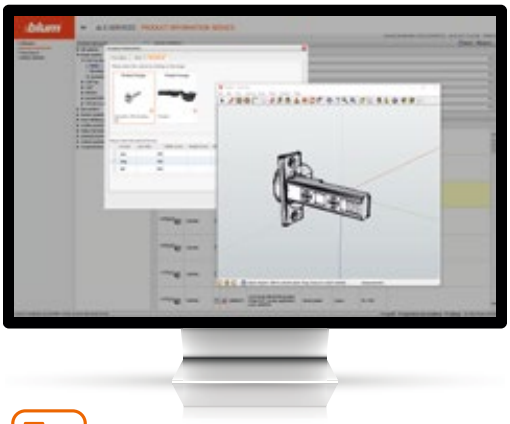

### Informações técnicas dos produtos Blum

No banco de dados de produtos, encontram-se todos os valores relevantes de cada produto Blum. Baixe descrições do produto, detalhes técnicos, desenhos de produtos, dados CAD e muitas outras informações detalhadas para continuar a processar tudo diretamente.

- Visão geral de todos os artigos Blum disponíveis em seu mercado
- Descrições detalhadas de cada produto, incluindo características técnicas
- Dados corretos diretamente da fabricante de ferragens para a livre utilização
- Download direto de diversos dados do produto: imagens, gráficos, desenhos e dados CAD 3D para a planificação e construção de soluções em ferragens Blum

### Etapas do trabalho

**Em quais etapas do trabalho você recebe suporte?**

Comercialização | **Concepção \| Planificação \| Oferta** | **Construção** | Pedido | Fabricação | Fornecimento \| Montagem | After Sales Services

| | |
|---|---|
| Concepção \| Planificação \| Oferta | O banco de dados do produto dá a você uma visão geral de quais artigos estão disponíveis em seu mercado. Características técnicas de cada artigo são representadas de forma clara. Isto vai ajudar você a projetar ou planificar seus móveis. |
| Construção | Além das propriedades técnicas para a concepção do produto, o banco de dados do produto fornece também gráficos de planificação e dados CAD 3D para cada artigo. |

### Funções



**Informações sobre o produto**

Busca fácil de produtos pela categoria de produtos ou por busca livre. Assim, você obtém rapidamente informações básicas completas de cada artigo. Outras informações, como número e identificação do artigo, peso, códigos EAN, além de outros detalhes sobre a embalagem e o material do artigo, são apresentadas de forma compacta.



**Características detalhadas do produto**

Juntamente com as características técnicas completas do produto para cada artigo, estão disponíveis diversas imagens, gráficos, desenhos e dados CAD 3D para download.

### Sumário

Sinopse 605

**Banco de dados do produto**

URL curto
www.blum.com/s001

## Configurador de produtos



**Seleção, pedido e fabricação de ferragens com economia de tempo**

O configurador de produtos oferece a você soluções em ferragens para seus projetos de móveis de maneira fácil e rápida. Listas completas de artigos para projetos inteiros você transfere diretamente para a loja on-line da revenda selecionada. O resultado abrangente de planificação oferece desenhos de fabricação para imprimir, ou dados CAD para processamento posterior em seu software de construção. Para transferir para o **EASYSTICK** e máquinas CNC, estão disponíveis dados BXF[1] e CAM.

- Lista completa de peças para um pedido sem erros
- Resultado abrangente de planificações com informações sobre construção, montagem e configuração
- Funcionalidades completas estão disponíveis para tablet e smartphone
- Seleção de produtos intuitiva e guiada até listas de peças sem erros com informações úteis sobre novos produtos

**Etapas do trabalho**

**Em quais etapas do trabalho você recebe suporte?**

Comercialização | **Concepção \| Planificação \| Oferta** | **Construção** | **Pedido** | **Fabricação** | **Fornecimento \| Montagem** | **After Sales Services**

| | |
|---|---|
| Concepção \| Planificação \| Oferta | Verificação das ferragens corretas para seus projetos de móveis: a elaboração fácil e rápida de listas de peças de artigos completas e testadas pela fabricante simplifica essencialmente o planejamento do projeto e a organização de ofertas. |
| Construção | Oferece dimensionamento exato de soluções em produtos Blum com todas as medidas relevantes. O download fornece dados CAD em 2D e 3D como geometrias compiladas – adaptadas com precisão aos seus projetos de móveis (dimensões, cálculo de peso, tipo de material, carga,...). Possibilidades versáteis de exportação para utilização posterior dos dados em seu software de construção. |
| Pedido | Em “Meus projetos”, listas de peças de artigos podem ser facilmente gravadas e organizadas de acordo com os projetos do cliente. Listas de peças de artigos completas e testadas podem ser transferidas com rapidez e conforto diretamente para a revenda selecionada. |
| Fabricação | O resultado abrangente da planificação com listas de corte, desenhos de fabricação e dados CAD/CAM auxiliam na fabricação de suas aplicações em móveis. Independentemente se sua fabricação é manual ou automática. |

**Aplicação**

| **Minha biblioteca** | **Meus projetos \| Minhas listas de pedidos** | **Interface de revendas** |
|---|---|---|
| Configurações recorrentes podem ser salvas como um modelo com suas configurações padrão individuais. | Salvar configurações e organizá-las em projetos – é assim que você sempre terá acesso aos resultados da sua planificação posteriormente. | Transferência fácil para a revenda selecionada de listas completas de peças de artigos, testadas contra colisão. |

[1] Além de informações sobre a ferragem, o arquivo BXF (Blum eXchange-Format) também contém informações de fabricação para peças de madeira, como cortes e posições de furos.

## Configurador de produtos

### Funções

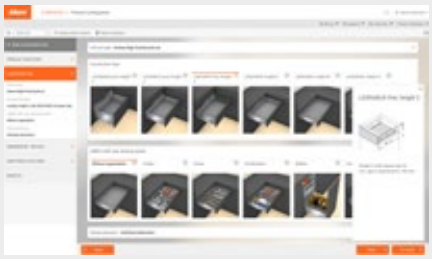

**Seleção do produto – a ferragem correta com poucos cliques**

Com a seleção de produto guiada, você obtém as ferragens adequadas para o seu projeto de móveis. Mesmo em situações complexas de móveis, a prática calculadora auxiliar ajuda no cálculo do peso frontal correto de portas de elevação e portas, ou da unidade otimizada **TIP-ON BLUMOTION**. Listas de peças completas para aplicações de produtos como o **SPACE STEP** ou o **CABLOXX** podem ser elaboradas de forma rápida e descomplicada.



**Resultado versátil de planificação – Para cada forma de trabalho**

O versátil resultado da planificação não deixa nada a desejar – listas de peças de artigos testadas pela fabricante, dados CAD 2D/3D exatos e sem falhas para o processamento posterior em software de construção, desenhos de fabricação para fabricação manual, informações sobre planificação e montagem, listas de corte de madeira e uma visualização 3D para teste visual rápido. Você obtém tudo isso após cada configuração individual ou em conjunto para projetos completos.

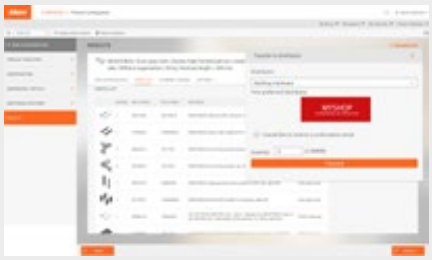

**Transferência de listas de peças para a revenda selecionada**

Nossas listas de peças de artigos testadas podem ser gerenciadas em Projetos | Separações e transferidas diretamente para a loja on-line da revenda selecionada com poucos cliques. Organize seus projetos na aplicação “Meus projetos” e utilize “Minhas listas de pedidos” para pedidos em massa, mesmo em vários projetos.



**Bibliotecas – Modelos úteis para seus padrões de oficina**

Utilize “Minha biblioteca” para salvar como modelo configurações recorrentes, frequentemente necessárias. Os modelos na biblioteca podem ser atribuídos aos seus valores padrão e salvos para a próxima configuração.

A próxima vez que você acessar, seus valores padrão pessoais já estarão preenchidos. Só será preciso inserir alguns valores. Com isto, você economiza muito tempo – uma lista de pedidos testada é criada com apenas alguns cliques.

**Sumário**

Sinopse 605

**Configurador de produtos**

URL curto
www.blum.com/s002

## Configurador de armários



**Suporte desde a planificação até a fabricação**

Configure armários com ferragens Blum com apenas alguns cliques. Com o teste de colisão integrado, você planifica com exatidão e livre de erros. Além disso, o resultado abrangente de planificação auxilia de forma otimizada em seu processo: ao planificar, construir, pedir e fabricar.

- Aplicação significativa on-line com uma interface de usuário fácil de entender – sem atualizações manuais
- Construção de armários, inclusive testados contra colisões, e economia preciosa de tempo

**Etapas do trabalho**

**Em quais etapas do trabalho você recebe suporte?**

Comercialização | **Concepção \| Planificação \| Oferta** | **Construção** | **Pedido** | **Fabricação** | **Fornecimento \| Montagem** | **After Sales Services**

| | |
|---|---|
| Concepção \| Planificação \| Oferta | Configure e salve seus projetos facilmente on-line. Você obtém listas completas e testadas de peças de artigos para a sua oferta ao cliente. |
| Construção | Na construção de armários e nas ferragens adequadas para tanto, você conta com o suporte do nosso configurador de armários. Você obtém dados CAD nos formatos mais usuais, que podem continuar sendo utilizados em seu software de construção. Seu software dispõe de interface BXF[1] ? Então utilize nossos arquivos BXF[1] com informações adicionais sobre fabricação. |
| Pedido | Transfira suas listas completas de peças de artigos para a loja on-line ou de serviços a clientes da revenda selecionada. Gerencie seus projetos e listas de pedidos de forma totalmente confortável em “Meus projetos” e “Minhas listas de pedidos”. |
| Fabricação | Utilize nossas listas de corte, visão geral de usinagem ou desenhos de fabricação – de forma digital ou analógica para impressão. Por meio do arquivo BXF[1], você transfere seus resultados para a **MINIPRESS** com **EASYSTICK**. |

[1] Além de informações sobre a ferragem, o arquivo BXF (Blum eXchange-Format) também contém informações de fabricação para peças de madeira, como cortes e posições de furos.

## Configurador de armários

### Funções



**Construção do armário**

Na construção de armários, você define a altura, a largura, a profundidade, assim como o fundo superior, o inferior e a parede traseira de seus armários. Agora você pode planificar ainda mais rápido, salvando as dimensões do armário usadas com frequência como valores padrão. Alterações na construção de armários podem ser agora também realizadas de acordo com a planificação das ferragens.



**Seleção de ferragens**

Arraste as ferragens disponíveis em seu país para o seu armário com o mouse pressionado. Economize um tempo precioso na planificação de ferragens com a possibilidade de duplicar ferragens com apenas um clique ou de criar seus modelos personalizados de ferragens.

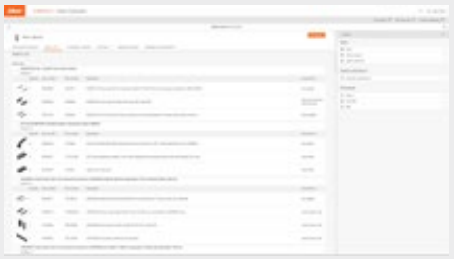

**Resultado da planificação**

O resultado abrangente da planificação auxilia você de forma otimizada em seu processo.

- Concepção, planificação, oferta: utilize listas de peças de artigos completas e testadas para a sua oferta ao cliente
- Construção: continue processando os dados CAD e BXF[1] em seu software CAD
- Pedido: transfira as listas de peças de artigos diretamente para a loja on-line ou de atendimento ao cliente da revenda selecionada
- Fabricação: imprima as informações necessárias de fabricação ou transfira os dados BXF[1] para a **MINIPRESS** com **EASYSTICK**



**Meus projetos | Minhas listas de pedidos**

Salve e organize suas configurações em “Meus projetos”. Desta forma, o resultado da planificação é mantido permanentemente para seus projetos de móveis.
Com ajuda das “Minhas listas de pedido”, você lida com os pedidos facilmente, transferindo on-line listas de artigos testadas diretamente para a revenda selecionada ou atendimento ao cliente.

[1] Além de informações sobre a ferragem, o arquivo BXF (Blum eXchange-Format) também contém informações de fabricação para peças de madeira, como cortes e posições de furos.

**Sumário**

Sinopse 605

**Configurador de armários**

**URL curto**
**www.blum.com/s003**

## Serviço de dados CAD/CAM



### Seu caminho para os dados CAD/CAM atuais

Para que se tenha um suporte otimizado na planificação e fabricação, a Blum oferece uma variedade de diferentes formatos CAD/CAM. Com o serviço de dados CAD/CAM, você tem acesso a dados úteis – com rapidez e vinte e quatro horas por dia.

- Acesse dados CAD/CAM[2] atuais, testados pela fabricante
- Vá diretamente aos nossos configuradores e receba desenhos de fabricação, dados BXF[1], situações de instalação – dimensionalmente precisos e com teste de colisão
- Estão faltando para você os dados adequados?
  Basta simplesmente nos solicitar, por exemplo, desenhos para montagens especiais via solicitação do cliente

### Etapas do trabalho

**Em quais etapas do trabalho você recebe suporte?**

Comercialização | Concepção \| Planificação \| Oferta | **Construção** | Pedido | **Fabricação** | Fornecimento \| Montagem | After Sales Services

| | |
|---|---|
| Construção | Você obterá dados CAD em 2D e 3D nos formatos mais usuais, assim como nosso arquivo BXF[1]. Você pode continuar utilizando ambos em seu software de construção com interface BXF[1]. Dados CAD estão disponíveis para você como geometria individual, compilação ou pacote. |
| Fabricação | Baixe os dados de fabricação, tais como desenhos de fabricação, ou utilize nossos dados CAM[2] nos formatos mais usuais para o seu software CAM. Além disso, nossos dados BXF[1] contêm informações de fabricação relevantes para suas peças de madeira. |

### Conteúdos para download no serviço de dados CAD/CAM

- Pacotes CAD/CAM[2]
- Produto avulso (3D)
- Compilação (3D)
- Situação de instalação (2D)
- Desenho de fabricação (2D)
- Dados CAM[2] para o processamento posterior na máquina CNC
- Dados BXF[1]
- Consulta personalizada de clientes para situações específicas de recobrimento ou perguntas em aberto

[1] Além de informações sobre a ferragem, o arquivo BXF (Blum eXchange-Format) também contém informações de fabricação para peças de madeira, como cortes e posições de furos.

[2] Os dados CAM disponíveis para a seleção referem-se aos respectivos produtos individuais. Portanto, faça o posicionamento correto nas peças de madeira manualmente.

### Sumário

Sinopse 605

Serviço de dados CAD/CAM

URL curto
www.blum.com/s004

## Interfaces



### Planificação fácil de móveis com produtos Blum

Com o nosso configurador de produtos e o configurador de armários, você pode configurar aplicações de produtos com facilidade e rapidez. As listas de peças do artigo definidas e testadas no processo podem ser transferidas facilmente para a loja on-line de revendas selecionadas.

Além disso, trabalhamos em estreita colaboração com os fabricantes de software CAD/CAM. Nossos parceiros de software têm os dados de ferragens Blum integrados em seus softwares e, assim, possibilitam que você planeje as ferragens Blum com muita facilidade. Outros, por sua vez, oferecem interfaces convenientes para nossos configuradores.

### Interface para lojas on-line de revendas



#### Meus projetos

Crie listas de peças completas e testadas com nossos configuradores. Estas podem ser facilmente organizadas em pastas de projetos em “Meus Projetos” e depois transferidas diretamente para a loja on-line de revendas selecionadas. Na loja on-line da revenda, você verá todos os detalhes do pedido e poderá concluir a aquisição das ferragens junto à sua revenda.

### Interface para software CAD/CAM



#### Seleção do produto – a ferragem correta com poucos cliques

Você precisa de dados das ferragens Blum para o seu software CAD/CAM? Configure aplicações completas de produtos com nossos configuradores. Desta forma, ao final da configuração, você obtém todos os dados adaptados individualmente para seus processos de fabricação.

- Interface BXF[1] para importar resultados de planificação para seu software e processá-los posteriormente
- Download de dados CAD/CAM ou listas de peças como dados CSV ou XLS para o processamento posterior em seu software
- Utilize também nosso serviço de dados gratuito CAD/CAM



#### Dados de ferragens Blum – integrados ao seu software CAD/CAM

Além do mais, com nossos parceiros de software selecionados, integramos nossa biblioteca de ferragens Blum diretamente ao software. Isso permite que você transfira dados CAD/CAM para produtos individuais ou aplicações inteiras nas suas planificações de móveis em seu ambiente de software habitual.




#### Parceiros de software

Outras informações sobre nossos atuais parceiros de software podem ser encontradas no site www.blum.com/interfaces.

[1] Além de informações sobre a ferragem, o arquivo BXF (Blum eXchange-Format) também contém informações de fabricação para peças de madeira, como cortes e posições de furos.

### Sumário

Sinopse 605

**Parceiros de software**

URL curto
www.blum.com/interfaces

**Interfaces**

URL curto
www.blum.com/s061

## Aplicativo EASY ASSEMBLY

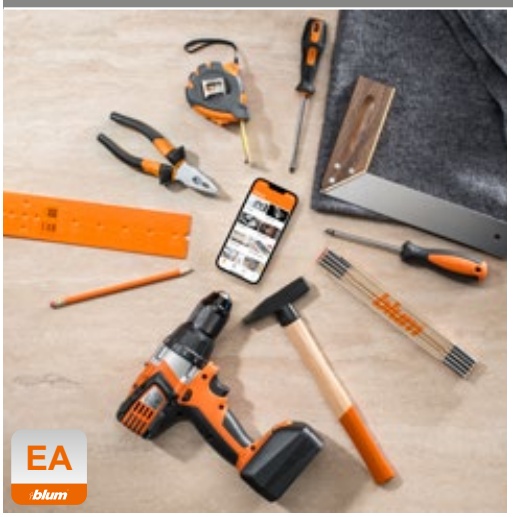


**A ferramenta digital para a sua montagem**

Você quer montar e ajustar corretamente dobradiças, portas de elevação, extensões ou outras ferragens Blum? O aplicativo de montagem **EASY ASSEMBLY** para smartphone e tablet auxilia nas questões sobre montagem e ajuste de ferragens Blum. O aplicativo contém instruções e vídeos de montagem de todos os produtos Blum.

### Etapas do trabalho

**Em quais etapas do trabalho você recebe suporte?**

Comercialização | Concepção \| Planificação \| Oferta | Construção | Pedido | Fabricação | **Fornecimento \| Montagem** | After Sales Services

| | |
|---|---|
| Fornecimento \| Montagem | O aplicativo **EASY ASSEMBLY** fornece informações e instruções sobre montagem e ajuste de produtos Blum. |

### Funções



**Visão geral de todas as instruções de montagem**

O **EASY ASSEMBLY** contém uma visão geral de todas as instruções de montagem, organizadas por grupos de produtos. O aplicativo de montagem é projetado de forma intuitiva e, com isso, fácil de utilizar.



**Aplicações interativas**

Aplicações interativas mostram a você de forma clara a posição exata de furação e ajuste das ferragens Blum.

### Sumário

Sinopse 605

Aplicativo EASY ASSEMBLY

URL curto
www.blum.com/s015

## After Sales Services



### Suporte pessoal

Você tem alguma dúvida ou desafios que preocupam? Oferecemos também atendimento pessoal pós-venda e estaremos do seu lado sempre que você precisar. Nosso suporte está acessível no mundo todo e em muitos idiomas. Respondemos às suas questões pessoalmente por telefone, por e-mail e chat. Não hesite em entrar em contato conosco – porque enfrentamos juntos o seu desafio.

### Etapas do trabalho

**Em quais etapas do trabalho você recebe suporte?**

Comercialização | Concepção \| Planificação \| Oferta | Construção | Pedido | Fabricação | Fornecimento \| Montagem | **After Sales Services**

### Funções



**Acesso direto, esclarecimento de todas as questões**

Nossos especialistas estão sempre à sua disposição para qualquer questão – desde detalhes técnicos, planificação até o processamento de ferragens Blum. Receba uma assessoria abrangente sobre nossos produtos e serviços.



**Acompanhamento completo, assessoria personalizada**

Nossos colaboradores dão suporte a você na montagem e ajuste de ferragens Blum também diretamente no local de seus clientes, auxiliando na escolha das ajudas de montagem e serviços digitais, que se adaptem às suas necessidades.

Nossa equipe de vendas terá prazer em apresentar pessoalmente a você novos produtos Blum – incluindo amostras de produtos –, aconselhando na implementação de ideias personalizadas de móveis.

### Sumário

Sinopse 605

**Consultoria técnica**

URL curto
www.blum.com/s020

## Processamento racional da mais alta qualidade



As máquinas de furação e colocação de ferragens Blum são dimensionadas não apenas para o processamento de produtos Blum, mas também para outras furações usuais de armários. Possibilitam a furação precisa e a colocação de ferragens.

A grande diversidade em máquinas de usinagem disponibiliza a solução correta para cada necessidade. Preparação rápida e operação simples garantem um processamento racional de todas as ferragens Blum.



**MINIPRESS top para EASYSTICK**
- Furação vertical e colocação de ferragens Blum
- Opcionalmente, furação horizontal
- Substituição do cabeçote porta-brocas sem uso de ferramentas
- Eixo X/Y automaticamente móvel



**MINIPRESS top**
- Furação vertical e colocação de ferragens Blum
- Substituição sem necessidade de ferramentas do cabeçote porta-brocas e da régua
- Sistema de encosto convencional



**MINIPRESS P**
- Furação vertical e colocação de ferragens Blum
- Cabeçote porta-brocas adicional ajustável sem o uso de ferramentas
- Adaptação opcional com **EASYSTICK**



**Aparelho para ranhurar fundos**
- Fabricação precisa da ranhura do fundo **LEGRABOX**



**EASYSTICK** – Régua automaticamente móvel (eixo X).



Montagem sem ferramentas de cabeçotes porta-brocas.



Colocação de ferragens Blum (opcional).



Furação horizontal (opcional; possível somente com **MINIPRESS top** para **EASYSTICK**).

## Sinopse – Possibilidades de processamento

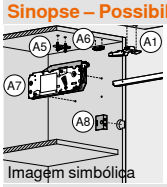

Imagem simbólica

Sinopse – Possibilidades de processamento 618

## Equipamento básico


Imagem simbólica

**MINIPRESS top** para **EASYSTICK** 622
**MINIPRESS top** 626
**MINIPRESS P** 630
Aparelho para ranhurar fundos 634

## Possibilidades de processamento

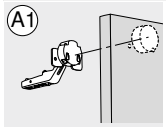

Imagem simbólica

**MINIPRESS top** para **EASYSTICK** | **MINIPRESS top** 636
**MINIPRESS P** 644

## Acessórios


Imagem simbólica

**EASYSTICK** 650
Matriz de pressão 652
Broca 652

**Pictogramas**

| | |
|---|---|
| Artigos somente sob consulta | Furações verticais |
| Furações horizontais | Colocação de ferragens Blum |

## Possibilidades de processamento

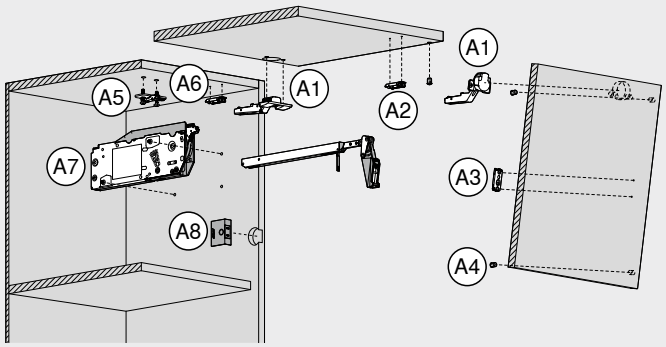


**Processamento – Sistemas de portas de elevação – AVENTOS HF top | HK-XS**

**Trabalho com frentes**

A1 Dobradiça
A2 Calço reto
A3 Calço reto | Alavanca | Fixação frontal
A4 Amortecedor espaçador Blum

**Trabalho com armários**

A5 Calço cruz
A6 Calço reto
A7 Acumulador de forças – Fixação do armário
A8 Interruptor **SERVO-DRIVE**

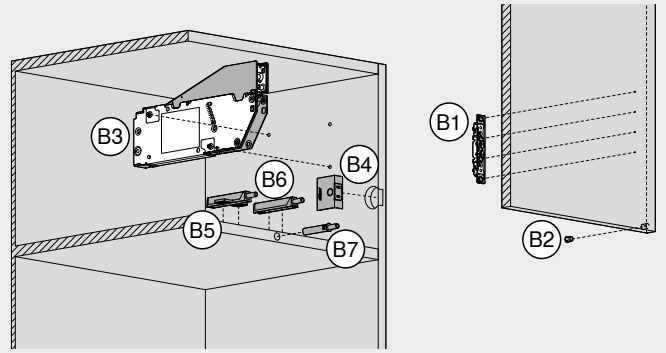


**Processamento – Sistemas de portas de elevação – AVENTOS HKi | HS top | HL top | HK top | HK-S**

**Trabalho com frentes**

B1 Fixação frontal
B2 Amortecedor espaçador Blum

**Trabalho com armários**

B3 Acumulador de forças
B4 Interruptor **SERVO-DRIVE**
B5 **TIP-ON** – Calço adaptador cruz
B6 **TIP-ON** – Calço adaptador reto
B7 **TIP-ON** – Para perfurar

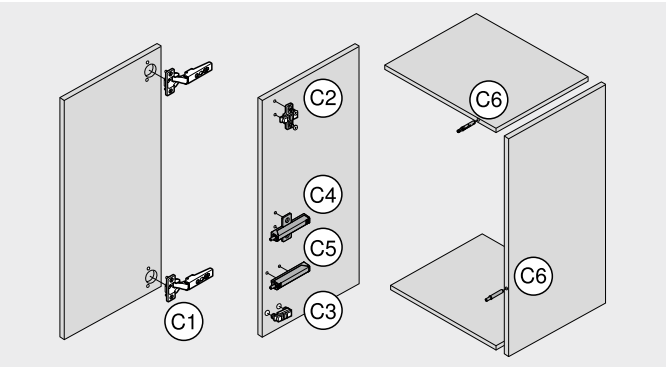


**Processamento – Sistemas de dobradiças**

**Trabalho com frentes**

C1 Dobradiça

**Trabalho com armários**

C2 Calço cruz
C3 Calço reto
C4 **BLUMOTION** | **TIP-ON** – Calço adaptador cruz
C5 **BLUMOTION** | **TIP-ON** – Calço adaptador reto
C6 **BLUMOTION** | **TIP-ON** – Para perfurar

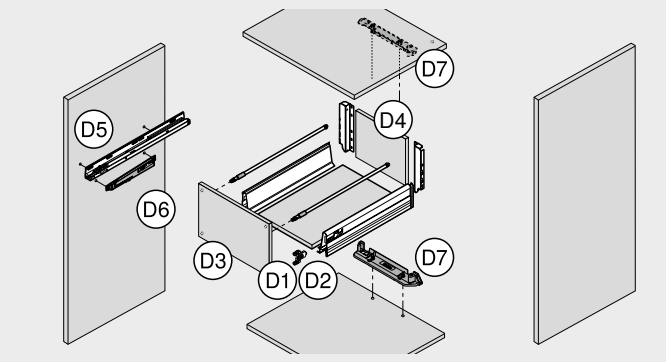


**Processamento – Sistemas box e de corrediças**

**Trabalho com frentes**

D1 Ferragem frontal **LEGRABOX** | **MERIVOBOX** | **TANDEMBOX** | **METABOX**
D2 Ferragem de ajuste frontal **MOVENTO** | **TANDEM**
D3 Amortecedor espaçador Blum

**Trabalho com gavetas**

D4 Fundo | Parede traseira

**Trabalho com armários**

D5 Guias de armários
D6 **BLUMOTION** para **METABOX**
D7 **SERVO-DRIVE**-adaptador do perfil

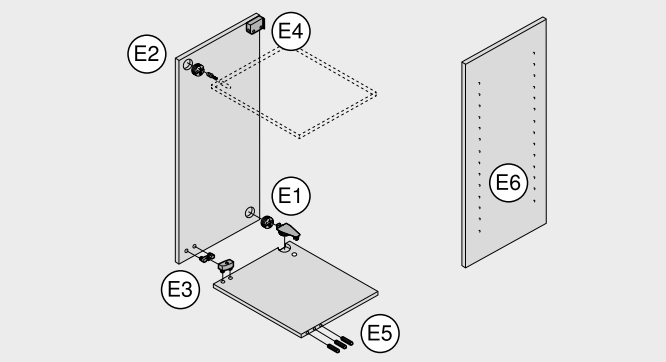


**Processamento – Outros produtos**

**Trabalho com armários**

E1 Dispositivo de união com peça de união sistema 32
E2 Dispositivo de união com parafuso de união
E3 Dispositivo de união para fixação/pressão
E4 Ferragens de suspensão para armários

**Processamento – Armário**

**Trabalho com armários**

E5 Furação de bucha em madeira horizontal
E6 Furação de linhas de furos

| Tipos de ajudas de processamento | MINIPRESS top para EASYSTICK<br>Vertical \| Horizontal | | MINIPRESS top para EASYSTICK<br>MINIPRESS top<br>Vertical | | MINIPRESS P | |
|---|---|---|---|---|---|---|
| **Equipamento básico** | | 622 | | 626 | | 630 |
| **Acessórios** | | 623 | | 627 | | 631 |
| **Processamento – Sistemas de portas de elevação – AVENTOS HF top \| HK-XS** | | | | | | |
| **Trabalho com frentes** | | | | | | |
| A1 Dobradiça<br>**AVENTOS HF top \| HK-XS** | ● | 636 | ● | 636 | ● | 644 |
| A2 Calço reto<br>**AVENTOS HF top \| HK-XS** | ● | 636 | ● | 636 | ● | 644 |
| A3 Calço reto \| Alavanca \| Fixação frontal<br>**AVENTOS HF top \| HK-XS** | ● | 636 | ● | 636 | ○ | 644 |
| A4 Amortecedor espaçador Blum<br>**AVENTOS HF top** | ● | 636 | ● | 636 | ● | 644 |
| **Trabalho com armários** | | | | | | |
| A5 Calço cruz<br>**AVENTOS HF top \| HK-XS** | ● | 636 | ● | 636 | ● | 644 |
| A6 Calço reto<br>**AVENTOS HF top \| HK-XS** | ● | 636 | ● | 636 | ● | 644 |
| A7 Acumulador de forças – Fixação do armário<br>**AVENTOS HF top \| HK-XS** | ● | 637 | ● | 637 | ○ | 644 |
| A8 Interruptor **SERVO-DRIVE**<br>**AVENTOS HF top** | ● | 637 | ● | 637 | ● | 645 |
| **Processamento – Sistemas de portas de elevação – AVENTOS HKi \| HS top \| HL top \| HK top \| HK-S** | | | | | | |
| **Trabalho com frentes** | | | | | | |
| B1 Fixação frontal<br>**AVENTOS HKi** | ● | 637 | ● | 637 | ○ | 645 |
| B1 Fixação frontal<br>**AVENTOS HS top \| HL top \| HK top** | ● | 637 | ● | 637 | ○ | 645 |
| B1 Fixação frontal<br>**AVENTOS HK-S** | ● | 637 | ● | 637 | ○ | 645 |
| B2 Amortecedor espaçador Blum<br>**AVENTOS HS top \| HL top \| HK top** | ● | 637 | ● | 637 | ● | 645 |
| **Trabalho com armários** | | | | | | |
| B3 Acumulador de forças<br>**AVENTOS HS top \| HL top \| HK top \| HK-S** | ● | 637 | ● | 637 | ○ | 645 |
| B4 Interruptor **SERVO-DRIVE**<br>**AVENTOS HS top \| HL top \| HK top** | ● | 637 | ● | 637 | ● | 645 |
| B5 **TIP-ON** – Calço adaptador cruz<br>**AVENTOS HKi \| HK top \| HK-S** | ● | 638 | ● | 638 | ● | 645 |
| B6 **TIP-ON** – Calço adaptador reto<br>**AVENTOS HKi \| HK top \| HK-S** | ● | 638 | ● | 638 | ● | 645 |
| B7 **TIP-ON** – Para perfurar<br>**AVENTOS HKi \| HK top \| HK-S** | ● | 638 | – | | – | |

● Recomendado ○ Possível – Impossível

| Tipos de ajudas de processamento | | MINIPRESS top para EASYSTICK<br>Vertical \| Horizontal | | MINIPRESS top para EASYSTICK<br>MINIPRESS top<br>Vertical | | MINIPRESS P | |
|---|---|---|---|---|---|---|---|
| **Equipamento básico** | | | 622 | | 626 | | 630 |
| **Acessórios** | | | 623 | | 627 | | 631 |
| **Processamento – Sistemas de dobradiças** | | | | | | | |
| **Trabalho com frentes** | | | | | | | |
| C1 | Dobradiça | ● | 638 | ● | 638 | ● | 646 |
| **Trabalho com armários** | | | | | | | |
| C2 | Calço cruz | ● | 638 | ● | 638 | ● | 646 |
| C3 | Calço reto | ● | 638 | ● | 638 | ● | 646 |
| C4 | **BLUMOTION** \| **TIP-ON**<br>Calço adaptador cruz | ● | 639 | ● | 639 | ● | 646 |
| C5 | **BLUMOTION** \| **TIP-ON**<br>Calço adaptador reto | ● | 639 | ● | 639 | ● | 646 |
| C6 | **BLUMOTION** \| **TIP-ON**<br>Para perfurar | ● | 639 | – | | – | |
| **Processamento – Sistemas box e de corrediças** | | | | | | | |
| **Trabalho com frentes** | | | | | | | |
| D1 | Ferragem frontal **LEGRABOX** | ● | 639 | ● | 639 | ○ | 646 |
| D1 | Ferragem frontal **MERIVOBOX** | ● | 639 | ● | 639 | ○ | 647 |
| D1 | Ferragem frontal **TANDEMBOX antaro** \| **TANDEMBOX plus** | ● | 639 | ● | 639 | ○ | 647 |
| D1 | Ferragem frontal **METABOX** | ● | 639 | ● | 639 | ○ | 647 |
| D2 | Ferragem de ajuste frontal **MOVENTO** \| **TANDEM**<br>295.1000 | ● | 640 | ● | 640 | ● | 647 |
| D3 | Amortecedor espaçador Blum | ● | 640 | ● | 640 | ● | 647 |
| **Trabalho com gavetas** | | | | | | | |
| D4 | Fundo \| Parede traseira | ● | 640 | ● | 640 | ○ | 647 |
| **Trabalho com armários** | | | | | | | |
| D5 | Guias de armários | ● | 640 | ● | 640 | ○ | 648 |
| D6 | **BLUMOTION** para **METABOX** | ● | 640 | ● | 640 | ○ | 648 |
| D7 | **SERVO-DRIVE**-adaptador do perfil | ● | 640 | ● | 640 | ○ | 648 |

● Recomendado ○ Possível – Impossível

| Tipos de ajudas de processamento | MINIPRESS top para EASYSTICK<br>Vertical \| Horizontal | | MINIPRESS top para EASYSTICK<br>MINIPRESS top<br>Vertical | | MINIPRESS P | |
|---|---|---|---|---|---|---|
| **Equipamento básico** | | 622 | | 626 | | 630 |
| **Acessórios** | | 623 | | 627 | | 631 |
| **Processamento – Outros produtos** | | | | | | |
| **Trabalho com armários** | | | | | | |
| E1 Dispositivo de união com peça de união sistema 32<br>40.0110N \| 40.0620 | ● | 641 | ● | 641 | ● | 648 |
| E2 Dispositivo de união com parafuso de união<br>40.0200N \| 42.0700.01 | ● | 641 | – | | – | |
| E3 Dispositivo de união para fixação/pressão<br>40.2110 \| 40.2120.02 | ● | 641 | ● | 641 | ● | 648 |
| E4 Ferragens de suspensão para armários<br>48N0610.02 \| 48N0610.03 | ● | 641 | ● | 641 | ● | 648 |
| **Processamento – Armário** | | | | | | |
| **Trabalho com armários** | | | | | | |
| E5 Furação para bucha em madeira | ● | 649 | – | | – | |
| E6 Furação de linhas de furos | ● | 642 | ● | 642 | ○ | 648 |

● Recomendado ○ Possível – Impossível

**Processamento – Sistemas Pocket**

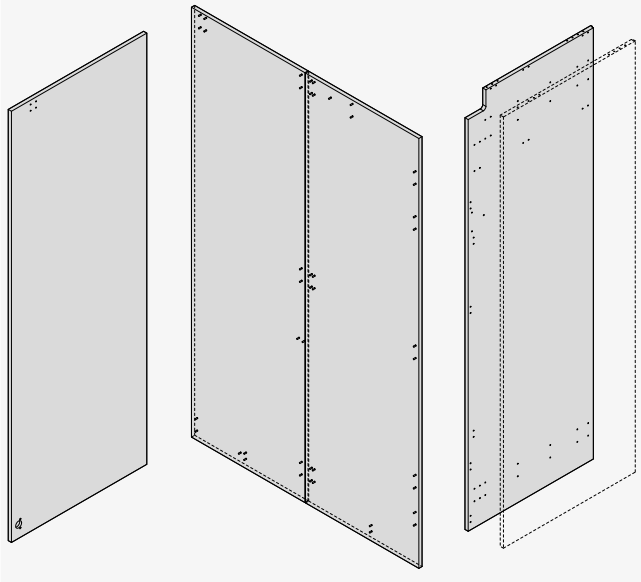

Processamento possível apenas com **MINIPRESS top** para **EASYSTICK**

**Configurador de produtos**

**URL curto**
**www.blum.com/s050**

## MINIPRESS top para EASYSTICK


Imagem simbólica

**MINIPRESS top para EASYSTICK vertical | horizontal e vertical**
Com o sistema de encosto **EASYSTICK**, a **MINIPRESS top** se torna uma polivalente para o trabalho com armários e frentes. O computador **EASYSTICK** permite realizar as configurações de processamento diretamente na **MINIPRESS top**. O **EASYSTICK** calcula de forma automática as posições exatas de furação. A régua | o carro de perfuração se move automaticamente para a posição correta. Basta colocar a peça de trabalho, perfurar e pronto.

- Furação vertical e colocação opcional de ferragens Blum
- Opcionalmente, furação horizontal
- Substituição rápida dos cabeçotes já equipados com brocas
- Processo automático do carro de perfuração (eixo Y) até 350 mm
- Régua automaticamente móvel (eixo X) para dimensões da peça de trabalho até 2681 mm
- Configuração fácil das medidas por meio de elementos bem acessíveis de controle com visualização exata

### Exemplos de aplicação

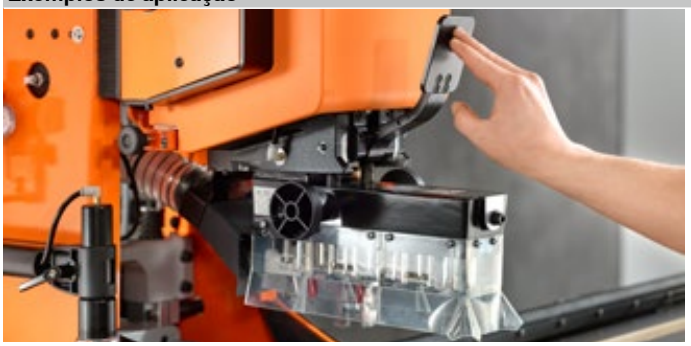

**Aperto do cabeçote porta-brocas**
O cabeçote porta-brocas (identificado por cores), equipado com brocas e matrizes (opcional), pode ser fixado rapidamente e sem necessidade de ferramentas por meio da alavanca de aperto.



**Processo de trabalho digitalizado: planificação direta na máquina**
Com **EASYSTICK**, a planificação e o processamento são digitalizados. Você planeja diretamente na máquina ou transfere seus dados a partir do configurador de armários ou do configurador de produtos.



**Processamento posterior fácil de suas ordens de serviço**
Suas ordens de serviço podem ser acessadas e posteriormente processadas com o leitor do código de barras.



**Aproveitamento eficiente e versátil**
Equipado com **EASYSTICK**, o carro de perfuração (eixo Y) se move automaticamente até 350 mm. Isso aumenta o leque de opções de processamento e permite a colocação de linhas centrais de furos para grandes profundidades de armários.

## MINIPRESS top para EASYSTICK



Imagem simbólica

**MINIPRESS top para EASYSTICK vertical | horizontal e vertical**

- Com bancada de trabalho e kit de ferramentas
- Incl. carro de perfuração automaticamente móvel (eixo Y)
- Computador **EASYSTICK** 2.0, adaptador WLAN USB, régua **EASYSTICK**, cabeçotes porta-brocas e outros acessórios não estão no volume de fornecimento de aparelhos básicos
- Opcional com unidade de perfuração horizontal (de 3 fusos)

**Nota**

**As máquinas podem ser montadas com o configurador de produtos**

**URL curto**

**www.blum.com/configurator**

### Informações úteis para o pedido

| F1 | MINIPRESS top para EASYSTICK – Vertical \| Horizontal | | |
|---|---|---|---|
| | Tensão (V) | Frequência (Hz) | Ref. |
| | 3 x 400 | 50 \| 60 [1] | M75E2000 |

**Consiste em:**

| | |
|---|---|
| F1 | 1 x **MINIPRESS top** para **EASYSTICK** – Vertical \| Horizontal |
| – | 1 x Jogo de ferramentas |
| – | 1 x Mesa \| Bancada de trabalho |
| – | 1 x Prensores (pneumáticos) – Esquerda \| Direita |
| – | 1 x Unidade de perfuração horizontal de 3 fusos |

[1] O computador **EASYSTICK** e a régua **EASYSTICK** não estão incluídos no volume de fornecimento

| F2 | MINIPRESS top para EASYSTICK – Vertical | | |
|---|---|---|---|
| | Tensão (V) | Frequência (Hz) | Ref. |
| | 3 x 400 | 50 \| 60 [1] | M70E2000 |

**Consiste em:**

| | |
|---|---|
| F2 | 1 x **MINIPRESS top** para **EASYSTICK** – Vertical |
| – | 1 x Jogo de ferramentas |
| – | 1 x Mesa \| Bancada de trabalho |
| – | 1 x Prensores (pneumáticos) – Esquerda \| Direita |

[1] O computador **EASYSTICK** e a régua **EASYSTICK** não estão incluídos no volume de fornecimento

### EASYSTICK

| | | | | | |
|---|---|---|---|---|---|
| M2 | Computador 2.0 **EASYSTICK** | 651 | H1 | Régua **EASYSTICK** | 651 |
| M4 | Cabo da fonte de alimentação | 651 | H6 | **EASYSTICK** régua extensível – Esquerda \| Direita | 651 |
| M5 | Adaptador WLAN USB | 651 | H12 | Régua extensível-suporte | 651 |

### Acessórios

#### Cabeçotes porta-brocas sem arco giratório

| | | Número de fusos (pç.) | Arranjo do fuso | Distância do fuso (mm) | Mandril de aperto rápido[1] | Arco giratório[2] | Ref. | Furação | Colocação (opcional) |
|---|---|---|---|---|---|---|---|---|---|
| G1 |  | 3 |  | 9.5 \| 45 | – | I18 | MZK.2000.01 | Dobradiça | Dobradiça |
| G2 |  | 2 |  | 32 | ■ | I18 | MZK.210S | Calço reto<br>Ferragem frontal<br>Ferragens de suspensão para armários<br>Dispositivos de união para armários<br>**REVEGO** | Calço reto<br>Ferragem frontal<br>Ferragens de suspensão para armários<br>Dispositivos de união para armários |
| G3 |  | 2 |  | 32 | ■ | I18 | MZK.211S | Calço cruz<br>**REVEGO** | Calço cruz |
| G4 |  | 8 |  | 32 | ■ | – | MZK.220S.01 | Fixação frontal<br>Guia do armário<br>Acumulador de forças<br>**REVEGO** | – |
| G5 |  | 3 |  | 32 | – | – | MZK.2400.01 | Linha de furação | – |
| G6 |  | 9 |  | 32 | – | – | MZK.2810.03 | Bucha para madeira<br>Dispositivos de união para armários<br>**REVEGO** | – |
| G7 |  | 11 |  | 32 | ■ | – | MZK.224S.01 | Fixação frontal<br>Guia do armário<br>Acumulador de forças<br>**REVEGO** | – |

[1] Em cabeçotes porta-brocas com mandril de aperto rápido não podem ser empregadas brocas > Ø 10 mm

[2] Solicitar separadamente o arco giratório para a colocação de ferragens

● Esquerda ● Direita ■ Com mandril de aperto rápido

– Impossível

### Sumário


| | | | | | |
|---|---|---|---|---|---|
| Sinopse | 617 | Acessórios – Broca | 652 | **MINIPRESS top** | |
| Sinopse – Possibilidades de processamento | 618 | | | | |
| Possibilidades de processamento | 636 | | | | |
| Acessórios – **EASYSTICK** | 650 | | | **URL curto** | |
| Acessórios – Matriz de pressão | 652 | | | **www.blum.com/i012** | |

## MINIPRESS top para EASYSTICK

**Informações úteis para o pedido**

**Acessórios**

**Réguas**

| | | Designação | Ref. | Utilização |
|---|---|---|---|---|
| H11 |  | Régua extensível-suporte | MZV.3700 | Ideal para réguas extensíveis **MINIPRESS top** e para **EASYSTICK** |

**Geral**

| | | Designação | Ref. | Utilização |
|---|---|---|---|---|
| I1 |  | Porta-mandril de aperto rápido – Esquerda | MZK.2023 | Broca ≤ 10 mm |
| I2 |  | Porta-mandril de aperto rápido – Direita | MZK.2024 | Broca ≤ 10 mm |
| I3 |  | Porta-mandril de aperto rápido – Esquerda | MZF.2000 | Broca > 10 mm |
| I4 |  | Porta-mandril de aperto rápido – Direita | MZF.2000 | Broca > 10 mm |
| I10 |  | Porta-mandril de aperto rápido | MZF.1030 | MZF.2000 \| MZF.1010 \| MZF.1020 |
| I11 |  | Capa para mandril de aperto rápido | MZF.1050 | MZF.2000 \| MZF.1010 \| MZF.1020 |
| I18 |  | Arco giratório pequeno | MZK.2008.02 | MZK.2000.01 \| MZK.210S \| MZK.211S |
| I20 |  | Depósito para cabeçotes porta-brocas **MINIPRESS top** e réguas | MZA.2600 | |
| I24 |  | Sucção – **MINIPRESS top** – Ø 125 mm – Mangueira e funil | M75.2910 | |
| I25 | 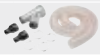 | Sucção – **MINIPRESS top** – Ø 160 mm – Mangueira e funil | M75.2920 | |

**Sumário**


| | | | |
|---|---|---|---|
| Sinopse | 617 | Acessórios – Broca | 652 |
| Sinopse – Possibilidades de processamento | 618 | | |
| Possibilidades de processamento | 636 | | |
| Acessórios – **EASYSTICK** | 650 | | |
| Acessórios – Matriz de pressão | 652 | | |

## MINIPRESS top para EASYSTICK

### Possibilidades de processamento

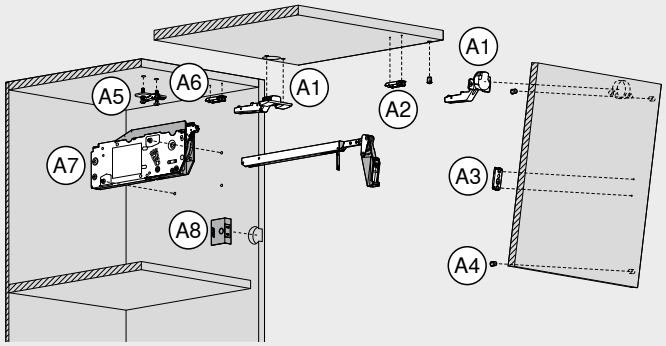


| Processamento – Sistemas de portas de elevação – AVENTOS HF top \| HK-XS | v \| h | v |
|---|---|---|
| **Trabalho com frentes** | | |
| A1 Dobradiça | ● | ● |
| A2 Calço reto | ● | ● |
| A3 Calço reto \| Alavanca \| Fixação frontal | ● | ● |
| A4 Amortecedor espaçador Blum | ● | ● |
| **Trabalho com armários** | | |
| A5 Calço cruz | ● | ● |
| A6 Calço reto | ● | ● |
| A7 Acumulador de forças – Fixação do armário | ● | ● |
| A8 Interruptor **SERVO-DRIVE** | ● | ● |

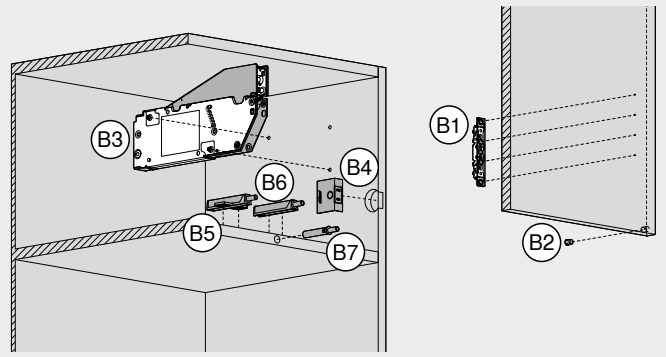


| Processamento – Sistemas de portas de elevação – AVENTOS HKi \| HS top \| HL top \| HK top \| HK-S | | |
|---|---|---|
| **Trabalho com frentes** | | |
| B1 Fixação frontal | ● | ● |
| B2 Amortecedor espaçador Blum | ● | ● |
| **Trabalho com armários** | | |
| B3 Acumulador de forças | ● | ● |
| B4 Interruptor **SERVO-DRIVE** | ● | ● |
| B5 **TIP-ON** – Calço adaptador cruz | ● | ● |
| B6 **TIP-ON** – Calço adaptador reto | ● | ● |
| B7 **TIP-ON** – Para perfurar | ● | – |

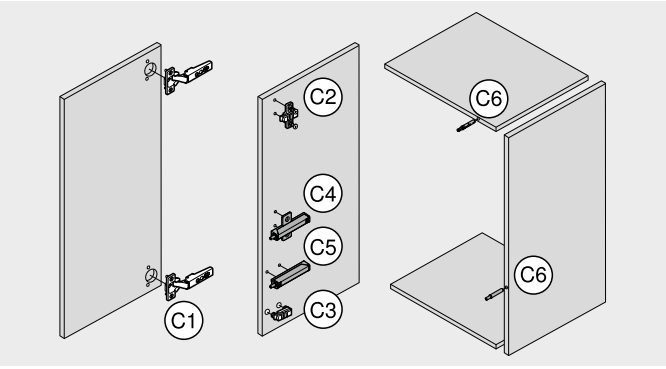


| Processamento – Sistemas de dobradiças | | |
|---|---|---|
| **Trabalho com frentes** | | |
| C1 Dobradiça | ● | ● |
| **Trabalho com armários** | | |
| C2 Calço cruz | ● | ● |
| C3 Calço reto | ● | ● |
| C4 **BLUMOTION** \| **TIP-ON** – Calço adaptador cruz | ● | ● |
| C5 **BLUMOTION** \| **TIP-ON** – Calço adaptador reto | ● | ● |
| C6 **BLUMOTION** \| **TIP-ON** – Para perfurar | ● | – |

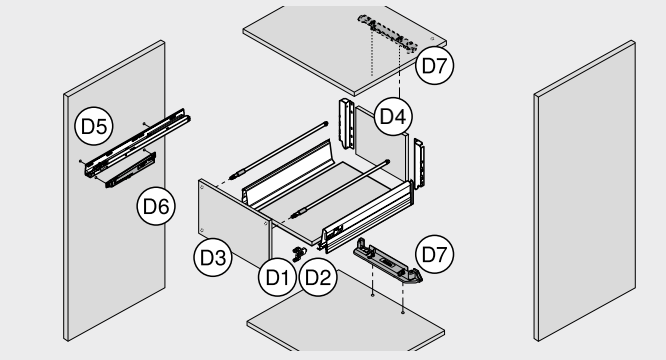


| Processamento – Sistemas box e de corrediças | | |
|---|---|---|
| **Trabalho com armários** | | |
| D1 Ferragem frontal **LEGRABOX** \| **MERIVOBOX** \| **TANDEMBOX** \| **METABOX** | ● | ● |
| D2 Ferragem de ajuste frontal **MOVENTO** \| **TANDEM** | ● | ● |
| D3 Amortecedor espaçador Blum | ● | ● |
| **Trabalho com gavetas** | | |
| D4 Fundo \| Parede traseira | ● | ● |
| **Trabalho com armários** | | |
| D5 Guias de armários | ● | ● |
| D6 **BLUMOTION** para **METABOX** | ● | ● |
| D7 **SERVO-DRIVE**-adaptador do perfil | ● | ● |

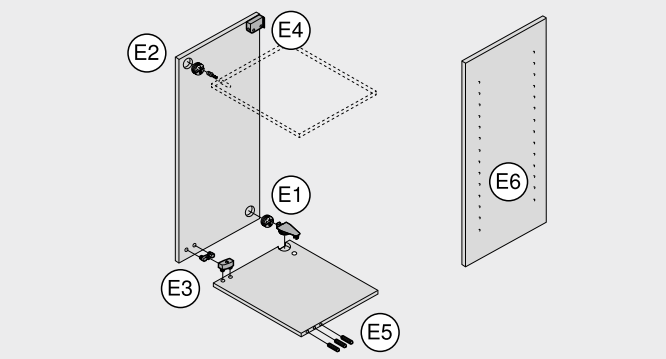


| Processamento – Outros produtos | | |
|---|---|---|
| **Trabalho com armários** | | |
| E1 Dispositivo de união com peça de união sistema 32 | ● | ● |
| E2 Dispositivo de união com parafuso de união | ● | – |
| E3 Dispositivo de união para fixação/pressão | ● | ● |
| E4 Ferragens de suspensão para armários | ● | ● |
| **Processamento – Armário** | | |
| **Trabalho com armários** | | |
| E5 Furação de bucha em madeira horizontal | ● | – |
| E6 Furação de linhas de furos | ● | ● |

| | | | |
|---|---|---|---|
| ● | Recomendado | v \| h | Vertical \| Horizontal |
| ○ | Possível | v | Vertical |
| – | Impossível | | |

## MINIPRESS top


Imagem simbólica

**MINIPRESS top – Vertical**

A **MINIPRESS top** torna a operação e as configurações na máquina ainda mais fáceis e precisas. Com **MINIPRESS top**, podem ser efetuadas facilmente todas as furações verticais. Uma colocação vertical das ferragens Blum também é opcionalmente possível. Um abrangente sistema modular (planos de preparação | cabeçotes porta-brocas | réguas) permite a adaptação da **MINIPRESS top** às necessidades individuais de processamento.

- Furação vertical e colocação opcional de ferragens Blum
- Substituição rápida dos cabeçotes já equipados com brocas
- Identificação fácil da posição com a substituição rápida das réguas pré-ajustadas sem o uso de ferramentas
- Configuração manual do carro de perfuração (eixo Y) até 350 mm
- Configuração fácil das medidas por meio de elementos bem acessíveis de controle com visualização exata

### Exemplos de aplicação

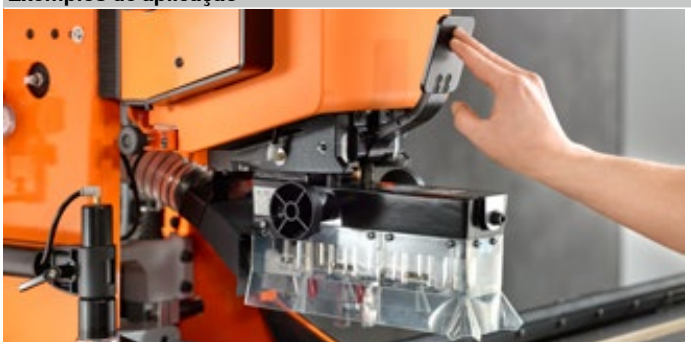

**Aperto do cabeçote porta-brocas**

O cabeçote porta-brocas (identificado por cores), equipado com brocas e matrizes (opcional), pode ser fixado rapidamente e sem necessidade de ferramentas por meio da alavanca de aperto.

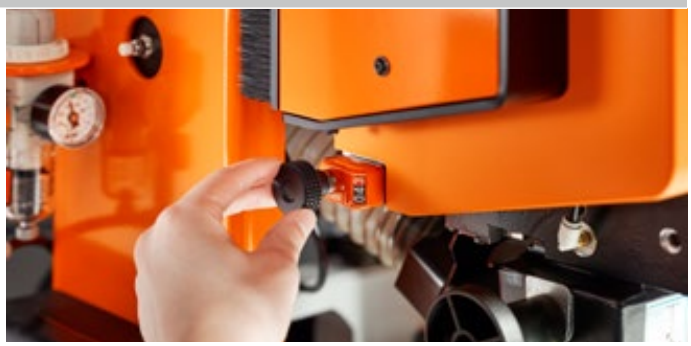

**O trabalho na medida garantido: visualizações exatas na máquina**

Elementos de controle bem acessíveis com visualização exata facilitam a configuração de todas as medidas e aumentam a precisão. Desta forma, seu processo de trabalho se torna mais rápido e sem erros.



**Encostos precisos: ajuste do eixo Y no carro de perfuração**

Graças ao ajuste confortável do carro de perfuração (eixo Y), todas as posições de encosto podem ser exatamente configuradas por meio do volante. A bancada de trabalho e a régua permanecem na mesma posição. Precisas e fáceis de usar.



**Substituição da régua**

A régua com os encostos predefinidos distinguidos por cores pode ser ajustada com pouco manuseio sem a utilização de ferramentas.

## MINIPRESS top



Imagem simbólica

**MINIPRESS top – Vertical**

- Com sistema de encosto, bancada de trabalho e kit de ferramentas
- Réguas, cabeçotes porta-brocas e outros acessórios não estão no volume de fornecimento de aparelhos básicos

**Nota**

**As máquinas podem ser montadas com o configurador de produtos**

**URL curto**

**www.blum.com/configurator**

### Informações úteis para o pedido

| F1 | | MINIPRESS top – Vertical | | |
|---|---|---|---|---|
| | | **Tensão (V)** | **Frequência (Hz)** | **Ref.** |
| | | 3 x 400 | 50 \| 60 | **M70.2000** |

**Consiste em:**

| | | |
|---|---|---|
| **F** | 1 x | **MINIPRESS top** – Vertical |
| – | 1 x | Jogo de ferramentas |
| – | 1 x | Mesa \| Bancada de trabalho |
| – | 1 x | Prensores (pneumáticos) – Esquerda \| Direita |
| – | 1 x | Escaninho do plano de preparação |

### Acessórios

**Cabeçotes porta-brocas sem arco giratório**

| | | Número de fusos (pç.) | Arranjo do fuso | Distância do fuso (mm) | Mandril de aperto rápido[1] | Arco giratório[2] | Ref. | Furação | Colocação (opcional) |
|---|---|---|---|---|---|---|---|---|---|
| **G1** |  | 3 |  | 9.5 \| 45 | – | I18 | **MZK.2000.01** | Dobradiça | Dobradiça |
| **G2** |  | 2 |  | 32 | ■ | I18 | **MZK.210S** | Calço reto<br>Ferragem frontal<br>Ferragens de suspensão para armários<br>Dispositivos de união para armários<br>**REVEGO** | Calço reto<br>Ferragem frontal<br>Ferragens de suspensão para armários<br>Dispositivos de união para armários |
| **G3** |  | 2 |  | 32 | ■ | I18 | **MZK.211S** | Calço cruz<br>**REVEGO** | Calço cruz |
| **G4** |  | 8 |  | 32 | ■ | – | **MZK.220S.01** | Fixação frontal<br>Guia do armário<br>Acumulador de forças<br>**REVEGO** | – |
| **G5** |  | 3 |  | 32 | – | – | **MZK.2400.01** | Linha de furação | – |
| **G6** |  | 9 |  | 32 | – | – | **MZK.2810.03** | Bucha para madeira<br>Dispositivos de união para armários<br>**REVEGO** | – |
| **G7** |  | 11 |  | 32 | ■ | – | **MZK.224S.01** | Fixação frontal<br>Guia do armário<br>Acumulador de forças<br>**REVEGO** | – |

[1] Em cabeçotes porta-brocas com mandril de aperto rápido não podem ser empregadas brocas > Ø 10 mm

[2] Solicitar separadamente o arco giratório para a colocação de ferragens

● Esquerda ● Direita ■ Com mandril de aperto rápido

– Impossível

### Sumário


| | | |
|---|---|---|
| Sinopse | 617 | **MINIPRESS top** |
| Sinopse – Possibilidades de processamento | 618 | |
| Possibilidades de processamento | 636 | |
| Acessórios – Matriz de pressão | 652 | **URL curto** |
| Acessórios – Broca | 652 | **www.blum.com/i012** |

## MINIPRESS top

**Informações úteis para o pedido**

**Acessórios**

**Réguas**

| | | Designação | Comprimento (mm) | Escala (mm) | Ref. | Utilização |
|---|---|---|---|---|---|---|
| H3 |  | Régua básica | 1700 | 850–0–850 | MZL.2000 | Para todas as possibilidades de processamento verticais |
| H4 |  | Régua da linha de furos – Esquerda \| Direita | 953 | 0–832 | MZL.2080 | Para a furação fácil de linhas de furos |
| H5 |  | Régua reversível | 1250 | 0–850 | MZL.2010 | Para furos exatos em reversão de movimento |
| H7 |  | Régua extensível – Esquerda \| Direita | 1700 | 850–2550 | MZL.2090 | Extensão para régua básica ou horizontal |
| H8 |  | Régua extensível – Esquerda | 1700 | 850–2550 | MZL.2090.03 | Extensão para régua básica ou horizontal |

| | | Designação | Ref. | Utilização |
|---|---|---|---|---|
| H11 |  | Régua extensível-suporte | MZV.3700 | Ideal para réguas extensíveis **MINIPRESS top** e para **EASYSTICK** |
| H15 |  | Encosto articulado | MZS.1000 | Utilizável simetricamente para d+e |
| H16 |  | Encosto articulado – Para folgas intermediárias – Estreito – Esquerda | MZS.2000 | |
| H17 |  | Encosto articulado – Para folgas intermediárias – Estreito – Direita | MZS.2000 | |
| H18 |  | Traçado central | MZR.1200 | |

**Geral**

| | | Designação | Ref. | Utilização |
|---|---|---|---|---|
| I1 |  | Porta-mandril de aperto rápido – Esquerda | MZK.2023 | Broca ≤ 10 mm |
| I2 |  | Porta-mandril de aperto rápido – Direita | MZK.2024 | Broca ≤ 10 mm |
| I3 |  | Porta-mandril de aperto rápido – Esquerda | MZF.2000 | Broca > 10 mm |
| I4 |  | Porta-mandril de aperto rápido – Direita | MZF.2000 | Broca > 10 mm |
| I10 |  | Porta-mandril de aperto rápido | MZF.1030 | MZF.2000 \| MZF.1010 \| MZF.1020 |
| I11 |  | Capa para mandril de aperto rápido | MZF.1050 | MZF.2000 \| MZF.1010 \| MZF.1020 |
| I18 |  | Arco giratório pequeno | MZK.2008.02 | MZK.2000.01 \| MZK.210S \| MZK.211S |
| I20 |  | Depósito para cabeçotes porta-brocas **MINIPRESS top** e réguas | MZA.2600 | |
| I24 |  | Sucção – **MINIPRESS top** – Ø 125 mm – Mangueira e funil | M75.2910 | |
| I25 | 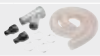 | Sucção – **MINIPRESS top** – Ø 160 mm – Mangueira e funil | M75.2920 | |

**Sumário**


| | |
|---|---|
| Sinopse | 617 |
| Sinopse – Possibilidades de processamento | 618 |
| Possibilidades de processamento | 636 |
| Acessórios – Matriz de pressão | 652 |
| Acessórios – Broca | 652 |

## MINIPRESS top

### Possibilidades de processamento

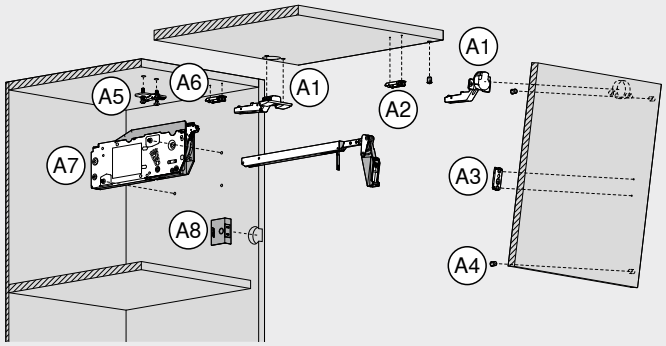


| Processamento – Sistemas de portas de elevação – AVENTOS HF top \| HK-XS | |
|---|---|
| **Trabalho com frentes** | |
| A1 Dobradiça | ● |
| A2 Calço reto | ● |
| A3 Calço reto \| Alavanca \| Fixação frontal | ● |
| A4 Amortecedor espaçador Blum | ● |
| **Trabalho com armários** | |
| A5 Calço cruz | ● |
| A6 Calço reto | ● |
| A7 Acumulador de forças – Fixação do armário | ● |
| A8 Interruptor **SERVO-DRIVE** | ● |

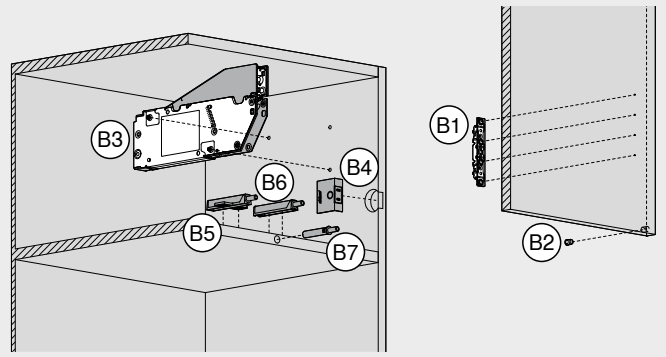


| Processamento – Sistemas de portas de elevação – AVENTOS HKi \| HS top \| HL top \| HK top \| HK-S | |
|---|---|
| **Trabalho com frentes** | |
| B1 Fixação frontal | ● |
| B2 Amortecedor espaçador Blum | ● |
| **Trabalho com armários** | |
| B3 Acumulador de forças | ● |
| B4 Interruptor **SERVO-DRIVE** | ● |
| B5 **TIP-ON** – Calço adaptador cruz | ● |
| B6 **TIP-ON** – Calço adaptador reto | ● |
| B7 **TIP-ON** – Para perfurar | – |

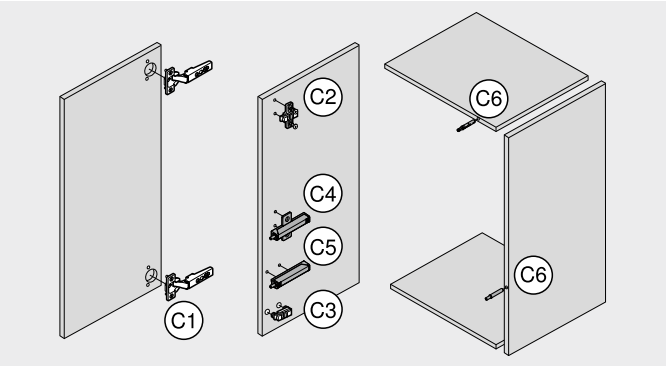


| Processamento – Sistemas de dobradiças | |
|---|---|
| **Trabalho com frentes** | |
| C1 Dobradiça | ● |
| **Trabalho com armários** | |
| C2 Calço cruz | ● |
| C3 Calço reto | ● |
| C4 **BLUMOTION** \| **TIP-ON** – Calço adaptador cruz | ● |
| C5 **BLUMOTION** \| **TIP-ON** – Calço adaptador reto | ● |
| C6 **BLUMOTION** \| **TIP-ON** – Para perfurar | – |

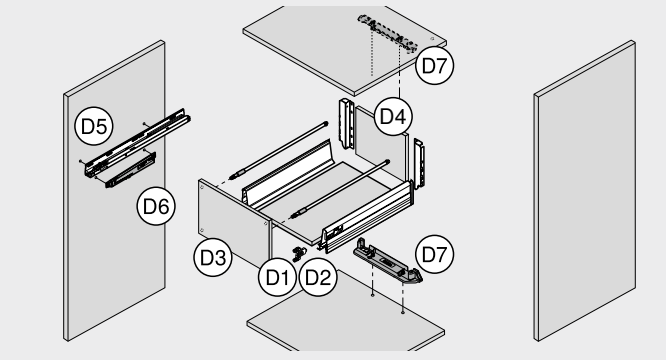


| Processamento – Sistemas box e de corrediças | |
|---|---|
| **Trabalho com armários** | |
| D1 Ferragem frontal **LEGRABOX** \| **MERIVOBOX** \| **TANDEMBOX** \| **METABOX** | ● |
| D2 Ferragem de ajuste frontal **MOVENTO** \| **TANDEM** | ● |
| D3 Amortecedor espaçador Blum | ● |
| **Trabalho com gavetas** | |
| D4 Fundo \| Parede traseira | ● |
| **Trabalho com armários** | |
| D5 Guias de armários | ● |
| D6 **BLUMOTION** para **METABOX** | ● |
| D7 **SERVO-DRIVE**-adaptador do perfil | ● |

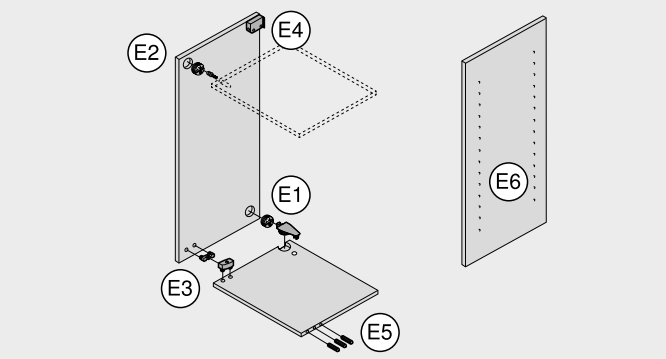


| Processamento – Outros produtos | |
|---|---|
| **Trabalho com armários** | |
| E1 Dispositivo de união com peça de união sistema 32 | ● |
| E2 Dispositivo de união com parafuso de união | – |
| E3 Dispositivo de união para fixação/pressão | ● |
| E4 Ferragens de suspensão para armários | ● |
| **Processamento – Armário** | |
| **Trabalho com armários** | |
| E5 Furação de bucha em madeira horizontal | – |
| E6 Furação de linhas de furos | ● |

● Recomendado
○ Possível
– Impossível

## MINIPRESS P


Imagem simbólica

**A especialista**

A **MINIPRESS P** é a especialista em trabalhos com frentes. Da mesma forma de maneira racional, você pode executar furações de grupos de furos e de guias de armários. Uma vez ajustada, efetua seus trabalhos rotineiros de forma única e precisa. O avanço pneumático na furação vertical e colocação de ferragens Blum, assim como o ajuste da medida de furação pelo fuso rotativo, tornam seguro e preciso o trabalho com a **MINIPRESS P**.

- Furação vertical e colocação de ferragens Blum
- Ajustes das medidas de perfuração com fuso do torno
- Avanço pneumático
- Pode ser adaptada com **EASYSTICK** – para encostos automaticamente móveis no eixo X

### Exemplos de aplicação

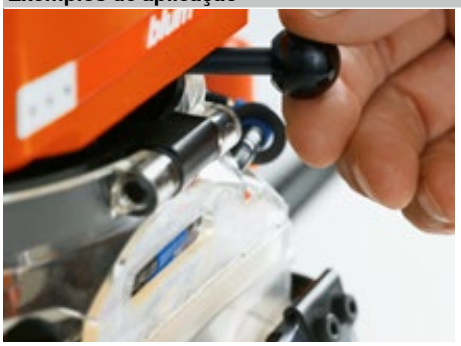

**Furações de diversos esquemas de furos**
Com a engrenagem multiarticulada, podem ser ajustados com rapidez, precisão e sem o uso de ferramentas diversos esquemas de furos para ferragens de móveis.



**Colocação de ferragens Blum**
A **MINIPRESS P** também possibilita a colocação simples e racional das ferragens para móveis Blum.



**Sistema de encosto prático e exato**
O ajuste das medidas de perfuração é efetuado com fácil acesso pela frente com um fuso do torno.



**Mandril de aperto rápido**
Para a troca rápida e confortável da broca. Os mandris de aperto rápido podem ser reequipados isoladamente.



**Cabeçote porta-broca de 9 fusos**
Para a furação racional de grupos de furação no sistema 32 mm. Por padrão, o cabeçote porta-brocas é equipado com mandris de aperto rápido.



**Cabeçote porta-broca de 8 fusos**
Para o processamento de acumuladores de forças **AVENTOS**, ferragens frontais box e guias de armários. Por padrão, o cabeçote porta-brocas é equipado com mandris de aperto rápido.

## MINIPRESS P


Imagem simbólica

- Incl. engrenagem multiarticulada (de 5 fusos)
- Com sistema de encosto, incl. régua básica (600 mm) e kit ferramentas
- Outra tensão de motor sob consulta
- Réguas, cabeçotes porta-brocas e outros acessórios não estão no volume de fornecimento de aparelhos básicos
- Adaptação opcional com **EASYSTICK**

**Sumário**

**Filme de aplicação**

**URL curto**
**www.blum.com/gmSum**

### Informações úteis para o pedido

**F1** **MINIPRESS P**

| Tensão (V) | Frequência (Hz) | Ref. |
|---|---|---|
| 1 x 230 | 50 | M53.3050EU |
| 3 x 400 | 50 \| 60 | ☎ M53.3000EU |

**Consiste em:**

| | | |
|---|---|---|
| **F** | 1 x | **MINIPRESS P** |
| **I14** | 1 x | Limitador de profundidade de perfuração – **MINIPRESS P** \| **MINIPRESS M** – A partir de 2010 |
| **I16** | 1 x | Indicador de posição – **MINIPRESS P** |
| – | 4 x | Capa para mandril de brocas |
| – | 1 x | Acoplamento de reposição |
| – | 1 x | Jogo de ferramentas |
| – | 1 x | Régua básica |

**F2** **MINIPRESS P**

| Tensão (V) | Frequência (Hz) | Ref. |
|---|---|---|
| 1 x 230 | 50 | M53.2050EU |
| 3 x 400 | 50 \| 60 [1] | M53.2000EU |

**Consiste em:**

| | | |
|---|---|---|
| **F** | 1 x | **MINIPRESS P** |
| **I14** | 1 x | Limitador de profundidade de perfuração – **MINIPRESS P** \| **MINIPRESS M** – A partir de 2010 |
| **I16** | 1 x | Indicador de posição – **MINIPRESS P** |
| – | 4 x | Capa para mandril de brocas |
| – | 1 x | Acoplamento de reposição |
| – | 1 x | Jogo de ferramentas |
| – | 1 x | Régua básica |
| **H9** | 1 x | Régua extensível – Simétrica |
| **H12** | 1 x | Régua extensível-suporte |
| **H20** | 1 x | Traçado central a laser |
| **I17** | 1 x | Prensores (pneumáticos) – Esquerda \| Direita |
| **I20** | 1 x | Mesa \| Bancada de trabalho – **MINIPRESS P** |
| **K9** | 2 x | Broca de bucha – Ø 8 x 57 mm – Esquerda |
| **K20** | 1 x | Broca para ferragens – Ø 35 x 57 mm – Direita |
| – | 1 x | Gabarito de sistema |

[1] O H20 não está incluso no volume de fornecimento

### Acessórios

**EASYSTICK**

| | | |
|---|---|---|
| M1 | Computador **EASYSTICK** | 651 |
| M2 | Computador 2.0 **EASYSTICK** | 651 |
| M3 | Suporte e fonte de alimentação para computador **EASYSTICK** 2.0 | 651 |
| M4 | Cabo da fonte de alimentação | 651 |
| M5 | Adaptador WLAN USB | 651 |
| H2 | Régua **EASYSTICK** | 651 |
| H6 | **EASYSTICK** régua extensível – Esquerda \| Direita | 651 |
| H12 | Régua extensível-suporte | 651 |

### Cabeçotes porta-brocas sem arco giratório

| | | Número de fusos (pç.) | Arranjo do fuso | Distância do fuso (mm) | Mandril de aperto rápido[1] | Arco giratório[2] | Ref. | Furação | Colocação (opcional) |
|---|---|---|---|---|---|---|---|---|---|
| G8 |  | 9 |  | 32 | ■ | – | MZK.190S | Linha de furação | – |
| G9 |  | 8 |  | 32 | ■ | – | MZK.880S | Guia do armário<br>Fixação frontal<br>Acumulador de forças | – |

[1] Em cabeçotes porta-brocas com mandril de aperto rápido não podem ser empregadas brocas > Ø 10 mm
[2] Solicitar separadamente o arco giratório para a colocação de ferragens

● Esquerda ● Direita ■ Com mandril de aperto rápido
– Impossível

**Sumário**


| | | | |
|---|---|---|---|
| Sinopse | 617 | Acessórios – Broca | 652 |
| Sinopse – Possibilidades de processamento | 618 | | |
| Possibilidades de processamento | 644 | | |
| Acessórios – **EASYSTICK** | 650 | | |
| Acessórios – Matriz de pressão | 652 | | |

## MINIPRESS P

### Informações úteis para o pedido

### Acessórios

### Réguas

| | | Designação | Comprimento (mm) | Escala (mm) | | Ref. | Utilização |
|---|---|---|---|---|---|---|---|
| H9 |  | Régua extensível – Simétrica | 1250 | 300–1550 | [1] | MZL.1250 | Extensão para régua básica |
| H10 |  | Régua extensível – Simétrica | 1250 | 1550–2800 | [1] | MZL.2500 | Extensão para régua extensível |

[1] Na **MINIPRESS P** com **EASYSTICK**, não há necessidade de réguas e encostos articulados

| | | Designação | | Ref. | Utilização |
|---|---|---|---|---|---|
| H15 |  | Encosto articulado | [1] | MZS.1000 | Utilizável simetricamente para d+e |
| H16 |  | Encosto articulado – Para folgas intermediárias – Estreito – Esquerda | [1] | MZS.2000 | |
| H17 |  | Encosto articulado – Para folgas intermediárias – Estreito – Direita | [1] | MZS.2000 | |
| H19 |  | Traçado central | | MZR.1000 | |
| H20 |  | Traçado central a laser | | MZR.5300.02 | |
| H21 |  | Recobrimento central/parcial – **MINIPRESS** | | MZR.2000 | |
| H22 |  | Dispositivo de encaixe – Ajuste da régua 16 mm | | MZE.1300 | |

[1] Na **MINIPRESS P** com **EASYSTICK**, não há necessidade de réguas e encostos articulados

### Geral

| | | Designação | Ref. | Utilização |
|---|---|---|---|---|
| I5 |  | Jogo de mandril de aperto rápido – 5 pçs.: mandril \| assento \| capa – Esquerda \| Direita | MZF.1000.01 | |
| I6 |  | Porta-mandril de aperto rápido – Esquerda | MZF.1010 | |
| I7 |  | Porta-mandril de aperto rápido – Direita | MZF.1020 | |
| I10 |  | Porta-mandril de aperto rápido | MZF.1030 | MZF.2000 \| MZF.1010 \| MZF.1020 |
| I11 |  | Capa para mandril de aperto rápido | MZF.1050 | MZF.2000 \| MZF.1010 \| MZF.1020 |
| I12 |  | Acoplamento de cabeçote porta-brocas – Standard | MZK.1120 | MZK.1900 \| MZK.8800 \| MZK.190S \| MZK.880S |
| I13 |  | Acoplamento de cabeçote porta-brocas – Mandril de aperto rápido | MZK.1130 | MZK.1900 \| MZK.8800 \| MZK.190S \| MZK.880S |
| I14 |  | Limitador de profundidade de perfuração – **MINIPRESS P** \| **MINIPRESS M** – A partir de 2010 | M30.1304.02 | |
| I15 |  | Kit de aperfeiçoamento para cabeçote porta-brocas – **MINIPRESS P** \| **MINIPRESS M** – Até 2010 | M30.1313.UM | |
| I16 |  | Indicador de posição – **MINIPRESS P** | MZE.2110 | Regulagem digital da medida de furação |
| I17 |  | Prensores (pneumáticos) – Esquerda \| Direita | M53.0720 | |
| I20 |  | Mesa \| Bancada de trabalho – **MINIPRESS P** | MZA.5300 | |
| I22 |  | Porta-ferramentas | M51.0802 | |
| I23 |  | Escaninho do plano de preparação | M54.2117 | |


**Sumário**

| | | | |
|---|---|---|---|
| Sinopse | 617 | Acessórios – Broca | 652 |
| Sinopse – Possibilidades de processamento | 618 | | |
| Possibilidades de processamento | 644 | | |
| Acessórios – **EASYSTICK** | 650 | | |
| Acessórios – Matriz de pressão | 652 | | |

## MINIPRESS P

### Possibilidades de processamento

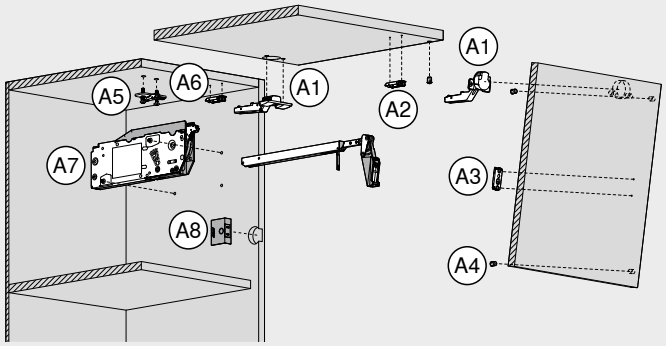


| Processamento – Sistemas de portas de elevação – AVENTOS HF top \| HK-XS | |
|---|---|
| **Trabalho com frentes** | |
| A1 Dobradiça | ● |
| A2 Calço reto | ● |
| A3 Calço reto \| Alavanca \| Fixação frontal | ○ |
| A4 Amortecedor espaçador Blum | ● |
| **Trabalho com armários** | |
| A5 Calço cruz | ● |
| A6 Calço reto | ● |
| A7 Acumulador de forças – Fixação do armário | ○ |
| A8 Interruptor **SERVO-DRIVE** | ● |

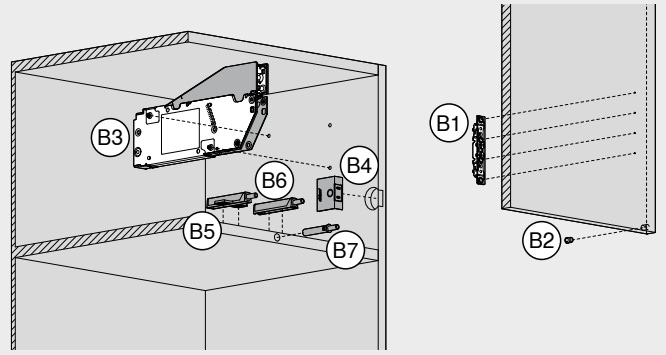


| Processamento – Sistemas de portas de elevação – AVENTOS HKi \| HS top \| HL top \| HK top \| HK-S | |
|---|---|
| **Trabalho com frentes** | |
| B1 Fixação frontal | ○ |
| B2 Amortecedor espaçador Blum | ● |
| **Trabalho com armários** | |
| B3 Acumulador de forças | ○ |
| B4 Interruptor **SERVO-DRIVE** | ● |
| B5 **TIP-ON** – Calço adaptador cruz | ● |
| B6 **TIP-ON** – Calço adaptador reto | ● |
| B7 **TIP-ON** – Para perfurar | – |

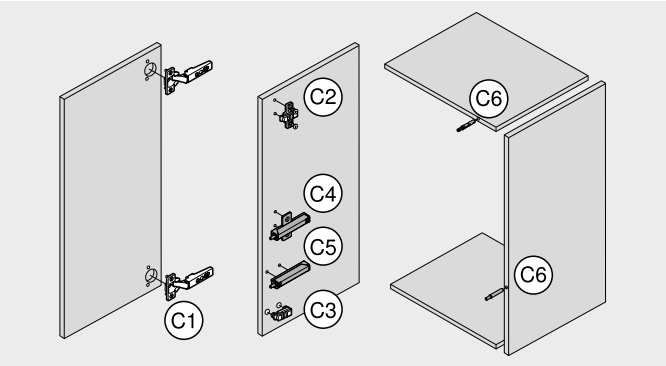


| Processamento – Sistemas de dobradiças | |
|---|---|
| **Trabalho com frentes** | |
| C1 Dobradiça | ● |
| **Trabalho com armários** | |
| C2 Calço cruz | ● |
| C3 Calço reto | ● |
| C4 **BLUMOTION** \| **TIP-ON** – Calço adaptador cruz | ● |
| C5 **BLUMOTION** \| **TIP-ON** – Calço adaptador reto | ● |
| C6 **BLUMOTION** \| **TIP-ON** – Para perfurar | – |

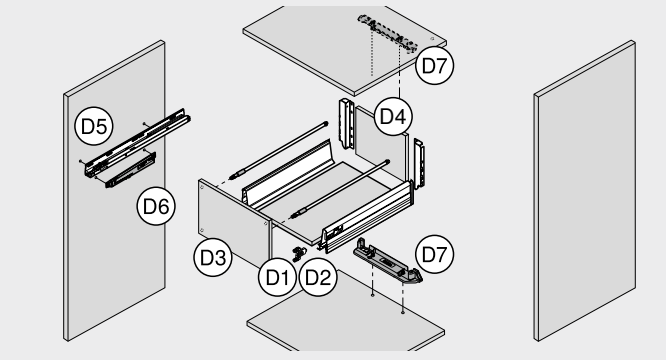


| Processamento – Sistemas box e de corrediças | |
|---|---|
| **Trabalho com frentes** | |
| D1 Ferragem frontal **LEGRABOX** \| **MERIVOBOX** \| **TANDEMBOX** \| **METABOX** | ○ |
| D2 Ferragem de ajuste frontal **MOVENTO** \| **TANDEM** | ● |
| D3 Amortecedor espaçador Blum | ● |
| **Trabalho com gavetas** | |
| D4 Fundo \| Parede traseira | ○ |
| **Trabalho com armários** | |
| D5 Guias de armários | ○ |
| D6 **BLUMOTION** para **METABOX** | ○ |
| D7 **SERVO-DRIVE**-adaptador do perfil | ○ |

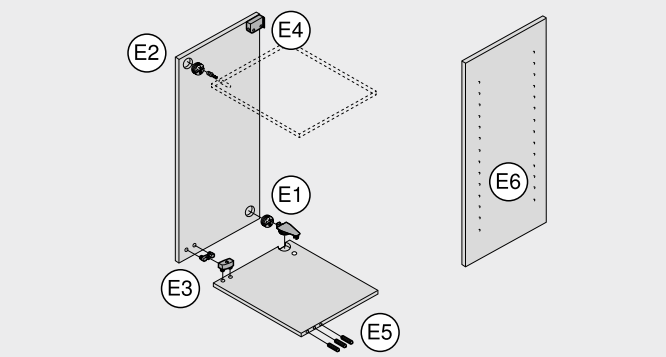


| Processamento – Outros produtos | |
|---|---|
| **Trabalho com armários** | |
| E1 Dispositivo de união com peça de união sistema 32 | ● |
| E2 Dispositivo de união com parafuso de união | – |
| E3 Dispositivo de união para fixação/pressão | ● |
| E4 Ferragens de suspensão para armários | ● |
| **Processamento – Armário** | |
| **Trabalho com armários** | |
| E5 Furação de bucha em madeira horizontal | – |
| E6 Furação de linhas de furos | ○ |

● Recomendado
○ Possível
– Impossível

## Aparelho para ranhurar fundos



Imagem simbólica

- Processamento – Fundo **LEGRABOX**
- Fabricação precisa da ranhura do fundo **LEGRABOX**
- Aperto simples do fundo para um trabalho confortável
- Sem necessidade de preparação
- Fundo de gaveta de 18–19 mm possível mediante pedido
- **TANDEMBOX** fundo de gaveta de 18–19 mm possível mediante pedido

**Nota**

**As máquinas podem ser montadas com o configurador de produtos**

**URL curto**

**www.blum.com/configurator**

### Informações úteis para o pedido

| | Designação | Ref. |
|---|---|---|
|  | Aparelho para ranhurar fundos | M35.7200.01 |

**Consiste em:**

| | |
|---|---|
| 1 x | Aparelho para ranhurar fundos |
| 1 x | Fresa Ø 60 mm |
| 2 x | Encosto de madeira |
| 1 x | Jogo de ferramentas |

### Acessórios

| | Designação | Ref. |
|---|---|---|
|  | Kit placas reversíveis | M35.ZW40 |
|  | Encosto de madeira (10 pçs.) | M35.ZT01 |
|  | Escovas de carvão para aparelho de ranhurar fundos | M35.ZM01 |

### Sumário


| | |
|---|---|
| Sinopse | 617 |
| Sinopse – Possibilidades de processamento | 618 |
| Possibilidades de processamento | 636 |

## MINIPRESS top para EASYSTICK | MINIPRESS top

### Processamento – Sistemas de portas de elevação – AVENTOS HF top | HK-XS

#### Trabalho com frentes

| | | | |
|---|---|---|---|
| A1 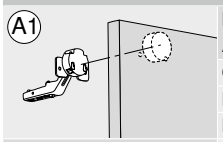 | **Dobradiça AVENTOS HF top \| HK-XS** | **Quantidade necessária** | **Ref.** |
| | Cabeçote porta-brocas de 3 fusos, perfuração e opcionalmente colocação de ferragens (solicitar arco giratório) | 1 x | MZK.2000.01 |
| | Broca para ferragens, 35 x 57 mm, à direita | 1 x | M01.ZB35.02 |
| | Broca de bucha, 8 x 57 mm, à esquerda | 2 x | M01.ZB08.03 |
| **Vertical \| Horizontal** | Broca de bucha com remate, 2.5 x 57 mm, à esquerda | 2 x | M01.ZB02.D3 |
| | Régua reversível, 1250 mm (1 peça(s), escala de 0–850 mm) | 1 x [1] | MZL.2010 |
| **Vertical** | Régua graduada, 1700 mm (1 peça(s), escala de 850–0–850 mm) | 1 x [1] | MZL.2000 |
| | Encosto articulado | 4 x [1] | MZS.1000 |
| A2 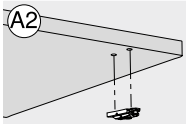 | **Calço reto AVENTOS HF top** | **Quantidade necessária** | **Ref.** |
| | Cabeçote porta-brocas de 2 fusos, perfuração e opcionalmente colocação de ferragens (solicitar arco giratório) | 1 x | MZK.210S |
| | Broca de bucha, 10 x 57 mm, à direita | 1 x | M01.ZB10.02 |
| | Broca de bucha, 10 x 57 mm, à esquerda | 1 x | M01.ZB10.03 |
| **Vertical \| Horizontal** | Broca de bucha, 5 x 57 mm, à direita | 1 x | M01.ZB05.02 |
| | Broca de bucha, 5 x 57 mm, à esquerda | 1 x | M01.ZB05.03 |
| **Vertical** | Broca de bucha com remate, 2.5 x 57 mm, à direita | 1 x | M01.ZB02.D2 |
| | Broca de bucha com remate, 2.5 x 57 mm, à esquerda | 1 x | M01.ZB02.D3 |
| | Régua reversível, 1250 mm (1 peça(s), escala de 0–850 mm) | 1 x [1] | MZL.2010 |
| | Régua graduada, 1700 mm (1 peça(s), escala de 850–0–850 mm) | 1 x [1] | MZL.2000 |
| | Encosto articulado | 4 x [1] | MZS.1000 |
| | Arco giratório para colocação de calços | 1 x | MZK.2008.02 |
| | Matriz de fixação por pressão, calços retos em zamak 177H51x0 | 1 x | MZM.0050 |
| | Matriz de fixação por pressão, calços retos em aço 177H31x0 | 1 x | MZM.0053 |
| A3 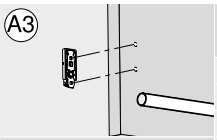 | **Calço reto \| Alavanca \| Fixação frontal AVENTOS HF top \| HK-XS** | **Quantidade necessária** | **Ref.** |
| | Cabeçote porta-brocas de 2 fusos, perfuração | 1 x | MZK.211S |
| | Broca de bucha, 5 x 57 mm, à esquerda | 2 x | M01.ZB05.03 |
| | Broca de bucha com remate, 2.5 x 57 mm, à esquerda | 2 x | M01.ZB02.D3 |
| **Vertical \| Horizontal** | Régua graduada, 1700 mm (1 peça(s), escala de 850–0–850 mm) | 1 x [1] | MZL.2000 |
| | Encosto articulado | 2 x [1] | MZS.1000 |
| **Vertical** | | | |
| A4 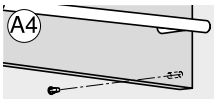 | **Amortecedor espaçador Blum AVENTOS HF top** | **Quantidade necessária** | **Ref.** |
| | Cabeçote porta-brocas de 2 fusos, perfuração | 1 x | MZK.210S |
| | Broca de bucha, 8 x 57 mm, à direita | 1 x | M01.ZB08.02 |
| | Broca de bucha, 5 x 57 mm, à direita | 1 x | M01.ZB05.02 |
| **Vertical \| Horizontal** | Régua graduada, 1700 mm (1 peça(s), escala de 850–0–850 mm) | 1 x [1] | MZL.2000 |
| | Encosto articulado | 2 x [1] | MZS.1000 |
| **Vertical** | | | |

#### Trabalho com armários

| | | | |
|---|---|---|---|
| A5 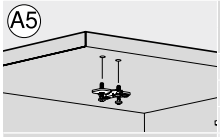 | **Calço cruz AVENTOS HF top \| HK-XS** | **Quantidade necessária** | **Ref.** |
| | Cabeçote porta-brocas de 2 fusos, perfuração e opcionalmente colocação de ferragens (solicitar arco giratório) | 1 x | MZK.211S |
| | Broca de bucha, 5 x 57 mm, à esquerda | 2 x | M01.ZB05.03 |
| | Broca de bucha com remate, 2.5 x 57 mm, à esquerda | 2 x | M01.ZB02.D3 |
| **Vertical \| Horizontal** | Broca de bucha, 10 x 57 mm, à esquerda | 2 x | M01.ZB10.03 |
| | Régua reversível, 1250 mm (1 peça(s), escala de 0–850 mm) | 1 x [1] | MZL.2010 |
| **Vertical** | Régua graduada, 1700 mm (1 peça(s), escala de 850–0–850 mm) | 1 x [1] | MZL.2000 |
| | Encosto articulado | 4 x [1] | MZS.1000 |
| | Arco giratório para colocação de calços | 1 x | MZK.2008.02 |
| | Matriz de pressão, calços 174H71xx | 1 x | MZM.0061.01 |
| A6 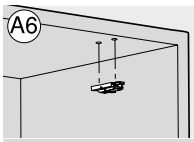 | **Calço reto AVENTOS HF top \| HK-XS** | **Quantidade necessária** | **Ref.** |
| | Cabeçote porta-brocas de 2 fusos, perfuração e opcionalmente colocação de ferragens (solicitar arco giratório) | 1 x | MZK.210S |
| | Broca de bucha, 10 x 57 mm, à direita | 1 x | M01.ZB10.02 |
| | Broca de bucha, 10 x 57 mm, à esquerda | 1 x | M01.ZB10.03 |
| **Vertical \| Horizontal** | Broca de bucha, 5 x 57 mm, à direita | 1 x | M01.ZB05.02 |
| | Broca de bucha, 5 x 57 mm, à esquerda | 1 x | M01.ZB05.03 |
| **Vertical** | Broca de bucha com remate, 2.5 x 57 mm, à direita | 1 x | M01.ZB02.D3 |
| | Broca de bucha com remate, 2.5 x 57 mm, à esquerda | 1 x | M01.ZB02.D2 |
| | Régua reversível, 1250 mm (1 peça(s), escala de 0–850 mm) | 1 x [1] | MZL.2010 |
| | Régua graduada, 1700 mm (1 peça(s), escala de 850–0–850 mm) | 1 x [1] | MZL.2000 |
| | Encosto articulado | 4 x [1] | MZS.1000 |
| | Arco giratório para colocação de calços | 1 x | MZK.2008.02 |
| | Matriz de fixação por pressão, calços retos em zamak 177H51x0 | 1 x | MZM.0050 |
| | Matriz de fixação por pressão, calços retos em aço 177H31x0 | 1 x | MZM.0053 |

[1] Na **MINIPRESS top** para **EASYSTICK**, não há necessidade de réguas e encostos articulados

## MINIPRESS top para EASYSTICK | MINIPRESS top

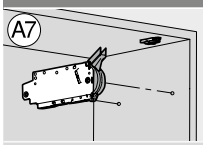


| | Acumulador de forças<br>AVENTOS HF top | Quantidade necessária | Ref. |
|---|---|---|---|
| | Cabeçote porta-brocas de 8 fusos, perfuração | 1 x | MZK.220S.01 |
| | Broca de bucha, 5 x 57 mm, à direita | 2 x | M01.ZB05.02 |
| | Régua graduada, 1700 mm (1 peça(s), escala de 850–0–850 mm) | 1 x [1] | MZL.2000 |
| Vertical \| Horizontal | Encosto articulado | 2 x [1] | MZS.1000 |
| Vertical | | | |

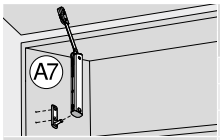


| | Fixação do armário<br>AVENTOS HK-XS | Quantidade necessária | Ref. |
|---|---|---|---|
| | Cabeçote porta-brocas de 2 fusos, perfuração | 1 x | MZK.211S |
| | Broca de bucha com remate, 2.5 x 57 mm, à esquerda | 2 x | M01.ZB02.D3 |
| | Broca de bucha, 5 x 57 mm, à esquerda | 2 x | M01.ZB05.03 |
| Vertical \| Horizontal | Régua graduada, 1700 mm (1 peça(s), escala de 850–0–850 mm) | 1 x [1] | MZL.2000 |
| | Encosto articulado | 2 x [1] | MZS.1000 |
| Vertical | | | |

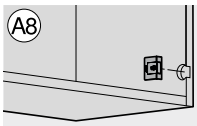


| | Interruptor SERVO-DRIVE<br>AVENTOS HF top | Quantidade necessária | Ref. |
|---|---|---|---|
| | Cabeçote porta-brocas de 2 fusos, perfuração | 1 x | MZK.210S |
| | Broca para ferragens, 35 x 57 mm, à direita | 1 x | M01.ZB35.02 |
| | Broca para ferragem sem remate, 35 x 57 mm, à direita | 1 x | M01.ZB35.OS |
| Vertical \| Horizontal | Mandril para diâmetro de broca maior que 10 mm, à direita | 1 x | MZK.2124 |
| | Régua graduada, 1700 mm (1 peça(s), escala de 850–0–850 mm) | 1 x [1] | MZL.2000 |
| Vertical | Encosto articulado | 2 x [1] | MZS.1000 |

## Processamento – Sistemas de portas de elevação – AVENTOS HKi | HS top | HL top | HK top | HK-S

### Trabalho com frentes

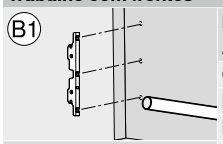


| | Fixação frontal<br>AVENTOS HKi | Quantidade necessária | Ref. |
|---|---|---|---|
| | Cabeçote porta-brocas de 9 fusos, perfuração | 1 x | MZK.2810.03 |
| | Broca de bucha com remate, 2.5 x 57 mm, à direita | 2 x | M01.ZB02.D2 |
| | Broca de bucha com remate, 2.5 x 57 mm, à esquerda | 2 x | M01.ZB02.D3 |
| Vertical \| Horizontal | Régua graduada, 1700 mm (1 peça(s), escala de 850–0–850 mm) | 1 x [1] | MZL.2000 |
| | Encosto articulado | 2 x [1] | MZS.1000 |
| Vertical | | | |

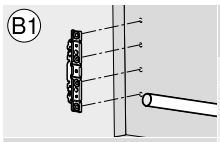


| | Fixação frontal<br>AVENTOS HS top \| HL top \| HK top | Quantidade necessária | Ref. |
|---|---|---|---|
| | Cabeçote porta-brocas de 9 fusos, perfuração | 1 x | MZK.2810.03 |
| | Broca de bucha com remate, 2.5 x 57 mm, à direita | 2 x | M01.ZB02.D2 |
| | Broca de bucha com remate, 2.5 x 57 mm, à esquerda | 2 x | M01.ZB02.D3 |
| Vertical \| Horizontal | Régua graduada, 1700 mm (1 peça(s), escala de 850–0–850 mm) | 1 x [1] | MZL.2000 |
| | Encosto articulado | 2 x [1] | MZS.1000 |
| Vertical | | | |

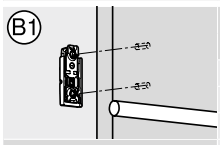


| | Fixação frontal<br>AVENTOS HK-S | Quantidade necessária | Ref. |
|---|---|---|---|
| | Cabeçote porta-brocas de 2 fusos, perfuração | 1 x | MZK.211S |
| | Broca de bucha com remate, 2.5 x 57 mm, à esquerda | 2 x | M01.ZB02.D3 |
| | Régua graduada, 1700 mm (1 peça(s), escala de 850–0–850 mm) | 1 x [1] | MZL.2000 |
| Vertical \| Horizontal | Encosto articulado | 2 x [1] | MZS.1000 |
| | Arco giratório para colocação de calços | 1 x | MZK.2008.02 |
| Vertical | Matriz de fixação por pressão, calços retos em aço 177H31x0 | 1 x | MZM.0053 |

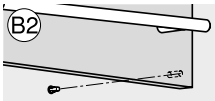


| | Amortecedor espaçador Blum<br>AVENTOS HS top \| HL top \| HK top | Quantidade necessária | Ref. |
|---|---|---|---|
| | Cabeçote porta-brocas de 2 fusos, perfuração | 1 x | MZK.210S |
| | Broca de bucha, 8 x 57 mm, à direita | 1 x | M01.ZB08.02 |
| | Broca de bucha, 5 x 57 mm, à direita | 1 x | M01.ZB05.02 |
| Vertical \| Horizontal | Régua graduada, 1700 mm (1 peça(s), escala de 850–0–850 mm) | 1 x [1] | MZL.2000 |
| | Encosto articulado | 2 x [1] | MZS.1000 |
| Vertical | | | |

### Trabalho com armários

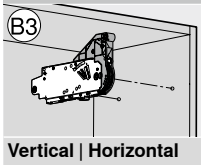


| | Acumulador de forças<br>AVENTOS HS top \| HL top \| HK top \| HK-S | Quantidade necessária | Ref. |
|---|---|---|---|
| | Cabeçote porta-brocas de 8 fusos, perfuração | 1 x | MZK.220S |
| | Broca de bucha, 5 x 57 mm, à direita | 2 x | M01.ZB05.02 |
| | Régua graduada, 1700 mm (1 peça(s), escala de 850–0–850 mm) | 1 x [1] | MZL.2000 |
| Vertical \| Horizontal | Encosto articulado | 2 x [1] | MZS.1000 |
| Vertical | | | |

[1] Na **MINIPRESS top** para **EASYSTICK**, não há necessidade de réguas e encostos articulados

## MINIPRESS top para EASYSTICK | MINIPRESS top

| | | | |
|---|---|---|---|
| 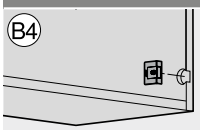 B4 | **Interruptor SERVO-DRIVE**<br>**AVENTOS HS top \| HL top \| HK top** | **Quantidade necessária** | **Ref.** |
| | Cabeçote porta-brocas de 2 fusos, perfuração | 1 x | MZK.210S |
| | Broca para ferragens, 35 x 57 mm, à direita | 1 x | M01.ZB35.02 |
| | Broca para ferragem sem remate, 35 x 57 mm, à direita | 1 x | M01.ZB35.OS |
| **Vertical \| Horizontal** | Mandril para diâmetro de broca maior que 10 mm, à direita | 1 x | MZK.2124 |
| | Régua graduada, 1700 mm (1 peça(s), escala de 850–0–850 mm) | 1 x [1] | MZL.2000 |
| **Vertical** | Encosto articulado | 2 x [1] | MZS.1000 |
| 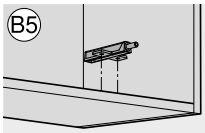 B5 | **TIP-ON – Calço adaptador cruz**<br>**AVENTOS HKi \| HK top \| HK-S** | **Quantidade necessária** | **Ref.** |
| | Cabeçote porta-brocas de 2 fusos, perfuração | 1 x | MZK.211S |
| | Broca de bucha com remate, 2.5 x 57 mm, à esquerda | 2 x | M01.ZB02.D3 |
| | Broca de bucha, 5 x 57 mm, à esquerda | 2 x | M01.ZB05.03 |
| **Vertical \| Horizontal** | Régua graduada, 1700 mm (1 peça(s), escala de 850–0–850 mm) | 1 x [1] | MZL.2000 |
| | Encosto articulado | 2 x [1] | MZS.1000 |
| **Vertical** | | | |
| 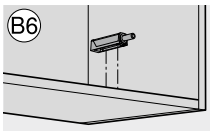 B6 | **TIP-ON – Calço adaptador reto**<br>**AVENTOS HKi \| HK top \| HK-S** | **Quantidade necessária** | **Ref.** |
| | Cabeçote porta-brocas de 2 fusos, perfuração | 1 x | MZK.210S |
| | Broca de bucha com remate, 2.5 x 57 mm, à direita | 1 x | M01.ZB02.D2 |
| | Broca de bucha com remate, 2.5 x 57 mm, à esquerda | 1 x | M01.ZB02.D3 |
| **Vertical \| Horizontal** | Régua graduada, 1700 mm (1 peça(s), escala de 850–0–850 mm) | 1 x [1] | MZL.2000 |
| | Encosto articulado | 2 x [1] | MZS.1000 |
| **Vertical** | | | |
| 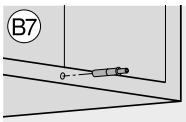 B7 | **TIP-ON – Para perfurar**<br>**AVENTOS HKi \| HK top \| HK-S** | **Quantidade necessária** | **Ref.** |
| | Broca de bucha, 10 x 114.5 mm, à direita | 1 x | M75.ZB10.L2 |
| | Régua horizontal, 1700 mm (1 peça(s), escala de 850–0–850 mm) | 1 x [1] | MZL.2060 |
| | Encosto articulado | 2 x [1] | MZS.1000 |
| **Vertical \| Horizontal** | | | |

## Processamento – Sistemas de dobradiças

### Trabalho com frentes

| | | | |
|---|---|---|---|
| 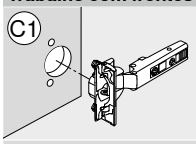 C1 | **Dobradiça** | **Quantidade necessária** | **Ref.** |
| | Cabeçote porta-brocas de 3 fusos, perfuração e opcionalmente colocação de ferragens (solicitar arco giratório) | 1 x | MZK.2000.01 |
| | Broca para ferragens, 35 x 57 mm, à direita | 1 x | M01.ZB35.02 |
| | Broca de bucha, 8 x 57 mm, à esquerda | 2 x | M01.ZB08.03 |
| **Vertical \| Horizontal** | Broca de bucha com remate, 2.5 x 57 mm, à esquerda | 2 x | M01.ZB02.D3 |
| | Broca para ferragens, 26 x 57 mm, à direita | 1 x | M01.ZB26.02 |
| **Vertical** | Régua reversível, 1250 mm (1 peça(s), escala de 0–850 mm) | 1 x [1] | MZL.2010 |
| | Régua graduada, 1700 mm (1 peça(s), escala de 850–0–850 mm) | 1 x [1] | MZL.2000 |
| | Encosto articulado | 4 x [1] | MZS.1000 |
| | Arco giratório para colocação de dobradiças | 1 x | MZK.2008.02 |
| | Matriz de pressão, dobradiças para móveis, todos os ângulos de abertura – exceto dobradiça mini | 1 x | MZM.0040 |

### Trabalho com armários

| | | | |
|---|---|---|---|
| 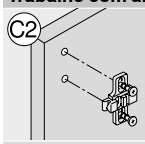 C2 | **Calço cruz** | **Quantidade necessária** | **Ref.** |
| | Cabeçote porta-brocas de 2 fusos, perfuração e opcionalmente colocação de ferragens (solicitar arco giratório) | 1 x | MZK.211S |
| | Broca de bucha, 5 x 57 mm, à esquerda | 2 x | M01.ZB05.03 |
| | Broca de bucha com remate, 2.5 x 57 mm, à esquerda | 2 x | M01.ZB02.D3 |
| **Vertical \| Horizontal** | Broca de bucha, 10 x 57 mm, à esquerda | 2 x | M01.ZB10.03 |
| | Régua reversível, 1250 mm (1 peça(s), escala de 0–850 mm) | 1 x [1] | MZL.2010 |
| **Vertical** | Régua graduada, 1700 mm (1 peça(s), escala de 850–0–850 mm) | 1 x [1] | MZL.2000 |
| | Encosto articulado | 4 x [1] | MZS.1000 |
| | Arco giratório para colocação de calços | 1 x | MZK.2008.02 |
| | Matriz de pressão, calços 174H71xx | 1 x | MZM.0061.01 |

[1] Na **MINIPRESS top** para **EASYSTICK**, não há necessidade de réguas e encostos articulados

## MINIPRESS top para EASYSTICK | MINIPRESS top

| | Calço reto | Quantidade necessária | Ref. |
|---|---|---|---|
| 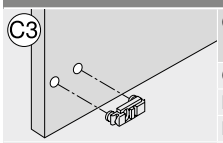 | Cabeçote porta-brocas de 2 fusos, perfuração e opcionalmente colocação de ferragens (solicitar arco giratório) | 1 x | MZK.210S |
| | Broca de bucha, 10 x 57 mm, à direita | 1 x | M01.ZB10.02 |
| | Broca de bucha, 10 x 57 mm, à esquerda | 1 x | M01.ZB10.03 |
| **Vertical \| Horizontal** | Broca de bucha, 5 x 57 mm, à direita | 1 x | M01.ZB05.02 |
| | Broca de bucha, 5 x 57 mm, à esquerda | 1 x | M01.ZB05.03 |
| **Vertical** | Broca de bucha com remate, 2.5 x 57 mm, à direita | 1 x | M01.ZB02.D2 |
| | Broca de bucha com remate, 2.5 x 57 mm, à esquerda | 1 x | M01.ZB02.D3 |
| | Régua reversível, 1250 mm (1 peça(s), escala de 0–850 mm) | 1 x [1] | MZL.2010 |
| | Régua graduada, 1700 mm (1 peça(s), escala de 850–0–850 mm) | 1 x [1] | MZL.2000 |
| | Encosto articulado | 4 x [1] | MZS.1000 |
| | Arco giratório para colocação de calços | 1 x | MZK.2008.02 |
| | Matriz de fixação por pressão, calços retos em zamak 177H51x0 | 1 x | MZM.0050 |
| | Matriz de fixação por pressão, calços retos em aço 177H31x0 | 1 x | MZM.0053 |

| | Calço adaptador cruz<br>BLUMOTION \| TIP-ON | Quantidade necessária | Ref. |
|---|---|---|---|
| 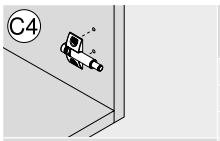 | Cabeçote porta-brocas de 2 fusos, perfuração | 1 x | MZK.211S |
| | Broca de bucha, 5 x 57 mm, à esquerda | 2 x | M01.ZB05.03 |
| | Broca de bucha com remate, 2.5 x 57 mm, à esquerda | 2 x | M01.ZB02.D3 |
| **Vertical \| Horizontal** | Régua graduada, 1700 mm (1 peça(s), escala de 850–0–850 mm) | 1 x [1] | MZL.2000 |
| | Encosto articulado | 2 x [1] | MZS.1000 |
| **Vertical** | | | |

| | Calço adaptador reto<br>BLUMOTION \| TIP-ON | Quantidade necessária | Ref. |
|---|---|---|---|
| 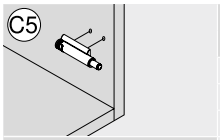 | Cabeçote porta-brocas de 2 fusos, perfuração | 1 x | MZK.210S |
| | Broca de bucha com remate, 2.5 x 57 mm, à direita | 1 x | M01.ZB02.D2 |
| | Broca de bucha com remate, 2.5 x 57 mm, à esquerda | 1 x | M01.ZB02.D3 |
| **Vertical \| Horizontal** | Régua graduada, 1700 mm (1 peça(s), escala de 850–0–850 mm) | 1 x [1] | MZL.2000 |
| | Encosto articulado | 2 x [1] | MZS.1000 |
| **Vertical** | | | |

| | Para perfurar<br>BLUMOTION \| TIP-ON | Quantidade necessária | Ref. |
|---|---|---|---|
| 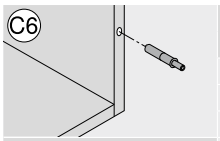 | Broca de bucha, 10 x 114.5 mm, à direita | 1 x | M75.ZB10.L2 |
| | Régua horizontal, 1700 mm (1 peça(s), escala de 850–0–850 mm) | 1 x [1] | MZL.2060 |
| | Encosto articulado | 2 x [1] | MZS.1000 |
| **Vertical \| Horizontal** | | | |

## Processamento – Sistemas box e de corrediças

### Trabalho com frentes

| | Ferragem frontal LEGRABOX | Quantidade necessária | Ref. |
|---|---|---|---|
| 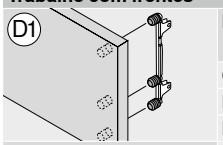 | Cabeçote porta-brocas de 8 fusos, perfuração | 1 x | MZK.220S.01 |
| | Broca de bucha, 10 x 57 mm, à direita | 3 x | M01.ZB10.02 |
| | Broca de bucha, 10 x 57 mm, à esquerda | 3 x | M01.ZB10.03 |
| **Vertical \| Horizontal** | Broca de bucha com remate, 2.5 x 57 mm, à direita | 3 x | M01.ZB02.D2 |
| | Broca de bucha com remate, 2.5 x 57 mm, à esquerda | 3 x | M01.ZB02.D3 |
| **Vertical** | Régua graduada, 1700 mm (1 peça(s), escala de 850–0–850 mm) | 1 x [1] | MZL.2000 |
| | Encosto articulado | 2 x [1] | MZS.1000 |

| | Ferragem frontal MERIVOBOX | Quantidade necessária | Ref. |
|---|---|---|---|
| 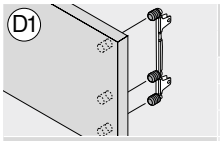 | Cabeçote porta-brocas de 8 fusos, perfuração | 1 x | MZK.220S.01 |
| | Broca de bucha, 10 x 57 mm, à direita | 3 x | M01.ZB10.02 |
| | Broca de bucha, 10 x 57 mm, à esquerda | 3 x | M01.ZB10.03 |
| **Vertical \| Horizontal** | Broca de bucha com remate, 2.5 x 57 mm, à direita | 3 x | M01.ZB02.D2 |
| | Broca de bucha com remate, 2.5 x 57 mm, à esquerda | 3 x | M01.ZB02.D3 |
| **Vertical** | Régua graduada, 1700 mm (1 peça(s), escala de 850–0–850 mm) | 1 x [1] | MZL.2000 |
| | Encosto articulado | 2 x [1] | MZS.1000 |

| | Ferragem frontal TANDEMBOX antaro \| TANDEMBOX plus | Quantidade necessária | Ref. |
|---|---|---|---|
| 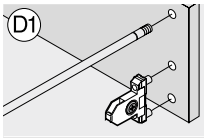 | Cabeçote porta-brocas de 8 fusos, perfuração | 1 x | MZK.220S.01 |
| | Broca de bucha, 10 x 57 mm, à direita | 1 x | M01.ZB10.02 |
| | Broca de bucha, 10 x 57 mm, à esquerda | 3 x | M01.ZB10.03 |
| **Vertical \| Horizontal** | Broca de bucha com remate, 2.5 x 57 mm, à direita | 1 x | M01.ZB02.D2 |
| | Broca de bucha com remate, 2.5 x 57 mm, à esquerda | 1 x | M01.ZB02.D3 |
| **Vertical** | Régua graduada, 1700 mm (1 peça(s), escala de 850–0–850 mm) | 1 x [1] | MZL.2000 |
| | Encosto articulado | 2 x [1] | MZS.1000 |

[1] Na **MINIPRESS top** para **EASYSTICK**, não há necessidade de réguas e encostos articulados

## MINIPRESS top para EASYSTICK | MINIPRESS top

| | | | |
|---|---|---|---|
| D1 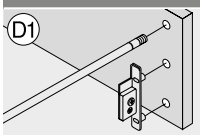 | **Ferragem frontal METABOX** | **Quantidade necessária** | **Ref.** |
| | Cabeçote porta-brocas de 8 fusos, perfuração | 1 x | MZK.220S.01 |
| | Broca de bucha, 10 x 57 mm, à direita | 4 x | M01.ZB10.02 |
| | Broca de bucha, 10 x 57 mm, à esquerda | 1 x | M01.ZB10.03 |
| **Vertical \| Horizontal** | Broca de bucha com remate, 2.5 x 57 mm, à direita | 2 x | M01.ZB02.D2 |
| | Broca de bucha com remate, 2.5 x 57 mm, à esquerda | 1 x | M01.ZB02.D3 |
| **Vertical** | Régua graduada, 1700 mm (1 peça(s), escala de 850–0–850 mm) | 1 x [1] | MZL.2000 |
| | Encosto articulado | 2 x [1] | MZS.1000 |
| D2 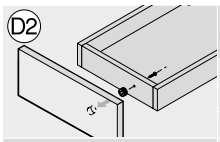 | **Ferragem de ajuste frontal MOVENTO \| TANDEM 295.1000** | **Quantidade necessária** | **Ref.** |
| | Cabeçote porta-brocas de 2 fusos, perfuração e opcionalmente colocação de ferragens (solicitar arco giratório) | 1 x | MZK.210S |
| | Broca para ferragens, 20 x 57 mm, à direita | 1 x | M01.ZB20.02 |
| | Mandril para diâmetro de broca maior que 10 mm, à direita | 1 x | MZK.2124 |
| **Vertical \| Horizontal** | Régua graduada, 1700 mm (1 peça(s), escala de 850–0–850 mm) | 1 x [1] | MZL.2000 |
| | Encosto articulado | 2 x [1] | MZS.1000 |
| **Vertical** | Arco giratório para colocação de ferragens de ajuste frontal | 1 x | MZK.2008.02 |
| | Matriz de pressão, ferragem de ajuste frontal 295.1000 | 1 x | MZM.0095 |
| D3 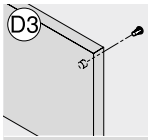 | **Amortecedor espaçador Blum** | **Quantidade necessária** | **Ref.** |
| | Cabeçote porta-brocas de 2 fusos, perfuração | 1 x | MZK.210S |
| | Broca de bucha, 8 x 57 mm, à direita | 1 x | M01.ZB08.02 |
| | Broca de bucha, 5 x 57 mm, à direita | 1 x | M01.ZB05.02 |
| **Vertical \| Horizontal** | Régua graduada, 1700 mm (1 peça(s), escala de 850–0–850 mm) | 1 x [1] | MZL.2000 |
| | Encosto articulado | 2 x [1] | MZS.1000 |
| **Vertical** | | | |

### Trabalho com gavetas

| | | | |
|---|---|---|---|
| D4 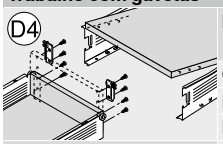 | **Fundo \| Parede traseira** | **Quantidade necessária** | **Ref.** |
| | Cabeçote porta-brocas de 8 fusos, perfuração | 1 x | MZK.220S.01 |
| | Broca de bucha, 5 x 57 mm, à direita | 2 x | M01.ZB05.02 |
| | Broca de bucha, 5 x 57 mm, à esquerda | 2 x | M01.ZB05.03 |
| **Vertical \| Horizontal** | Broca de bucha com remate, 2.5 x 57 mm, à direita | 2 x | M01.ZB02.D2 |
| | Broca de bucha com remate, 2.5 x 57 mm, à esquerda | 2 x | M01.ZB02.D3 |
| **Vertical** | Régua graduada, 1700 mm (1 peça(s), escala de 850–0–850 mm) | 1 x [1] | MZL.2000 |
| | Encosto articulado | 2 x [1] | MZS.1000 |

### Trabalho com armários

| | | | |
|---|---|---|---|
| D5  | **Guias de armários**<br>**Cabeçote porta-brocas de 11 fusos** | **Quantidade necessária** | **Ref.** |
| | Cabeçote porta-brocas de 11 fusos, perfuração | 1 x | MZK.224S.01 |
| | Broca de bucha, 5 x 57 mm, à direita | 2 x | M01.ZB05.02 |
| | Broca de bucha, 5 x 57 mm, à esquerda | 2 x | M01.ZB05.03 |
| **Vertical \| Horizontal** | Broca de bucha com remate, 2.5 x 57 mm, à direita | 2 x | M01.ZB02.D2 |
| | Broca de bucha com remate, 2.5 x 57 mm, à esquerda | 2 x | M01.ZB02.D3 |
| **Vertical** | Régua graduada, 1700 mm (1 peça(s), escala de 850–0–850 mm) | 1 x [1] | MZL.2000 |
| | Régua reversível, 1250 mm (1 peça(s), escala de 0–850 mm) | 1 x [1] | MZL.2010 |
| | Encosto articulado | 10 x [1] | MZS.1000 |
| D5 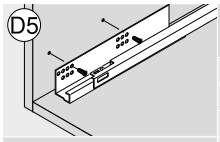 | **Guias de armários**<br>**Cabeçote porta-broca de 8 fusos** | **Quantidade necessária** | **Ref.** |
| | Cabeçote porta-brocas de 8 fusos, perfuração | 1 x | MZK.220S.01 |
| | Broca de bucha, 5 x 57 mm, à direita | 2 x | M01.ZB05.02 |
| | Broca de bucha, 5 x 57 mm, à esquerda | 2 x | M01.ZB05.03 |
| **Vertical \| Horizontal** | Broca de bucha com remate, 2.5 x 57 mm, à direita | 2 x | M01.ZB02.D2 |
| | Broca de bucha com remate, 2.5 x 57 mm, à esquerda | 2 x | M01.ZB02.D3 |
| **Vertical** | Régua graduada, 1700 mm (1 peça(s), escala de 850–0–850 mm) | 1 x [1] | MZL.2000 |
| | Régua reversível, 1250 mm (1 peça(s), escala de 0–850 mm) | 1 x [1] | MZL.2010 |
| | Encosto articulado | 10 x [1] | MZS.1000 |
| D6 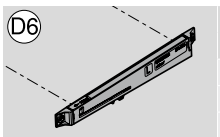 | **BLUMOTION para METABOX** | **Quantidade necessária** | **Ref.** |
| | Cabeçote porta-brocas de 8 fusos, perfuração | 1 x | MZK.220S.01 |
| | Broca de bucha, 5 x 57 mm, à direita | 1 x | M01.ZB05.02 |
| | Broca de bucha, 5 x 57 mm, à esquerda | 1 x | M01.ZB05.03 |
| **Vertical \| Horizontal** | Broca de bucha com remate, 2.5 x 57 mm, à direita | 1 x | M01.ZB02.D2 |
| | Broca de bucha com remate, 2.5 x 57 mm, à esquerda | 1 x | M01.ZB02.D3 |
| **Vertical** | Régua graduada, 1700 mm (1 peça(s), escala de 850–0–850 mm) | 1 x [1] | MZL.2000 |
| | Encosto articulado | 2 x [1] | MZS.1000 |

[1] Na **MINIPRESS top** para **EASYSTICK**, não há necessidade de réguas e encostos articulados

## MINIPRESS top para EASYSTICK | MINIPRESS top

| | SERVO-DRIVE-adaptador do perfil | Quantidade necessária | Ref. |
|---|---|---|---|
| D7 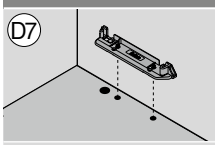 | Cabeçote porta-brocas de 9 fusos, perfuração | 1 x | MZK.2810.03 |
| | Broca de bucha, 10 x 57 mm, à direita | 1 x | M01.ZB10.02 |
| | Broca de bucha, 10 x 57 mm, à esquerda | 1 x | M01.ZB10.03 |
| **Vertical \| Horizontal** | Broca para ferragens, 25 x 57 mm, à direita | 1 x | M01.ZB25.02 |
| | Mandril para diâmetro de broca maior que 10 mm, à direita | 1 x | MZK.2124 |
| **Vertical** | Régua graduada, 1700 mm (1 peça(s), escala de 850–0–850 mm) | 1 x [1] | MZL.2000 |
| | Encosto articulado | 2 x [1] | MZS.1000 |

### Processamento – Outros produtos

#### Trabalho com armários

| | Dispositivo de união com peça de união sistema 32<br>40.0110N \| 40.0620 | Quantidade necessária | Ref. |
|---|---|---|---|
| E1 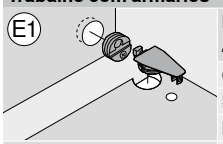 | Cabeçote porta-brocas de 2 fusos, perfuração e opcionalmente colocação de ferragens (solicitar arco giratório) | 1 x | MZK.210S |
| | Broca para ferragens – Ø 28 x 57 mm – Direita | 1 x | M01.ZB28.02 |
| | Broca para ferragens – Ø 25 x 57 mm – Direita | 1 x | M01.ZB25.02 |
| **Vertical \| Horizontal** | Mandril para diâmetro de broca maior que 10 mm, à direita | 1 x | MZK.2124 |
| | Broca de bucha – Ø 10 x 57 mm – Esquerda | 1 x | M01.ZB10.03 |
| **Vertical** | Broca de bucha – Ø 5 x 57 mm – Direita | 1 x | M01.ZB05.02 |
| | Encosto articulado – Para folgas intermediárias – Estreito – Esquerda | 2 x [1] | MZS.2000 |
| | Encosto articulado – Para folgas intermediárias – Estreito – Direita | 2 x [1] | MZS.2000 |
| | Arco giratório pequeno | 1 x | MZK.2008.02 |
| | Matriz de encaixe, revestimento de junção 40.0110N \| 40.0200N | 1 x | MZM.0070 |
| | Matriz de pressão, dispositivo de união 40.0620 | 1 x | MZM.0071 |

| | Dispositivo de união com parafuso de união<br>40.0200N \| 42.0700.01 | Quantidade necessária | Ref. |
|---|---|---|---|
| E2 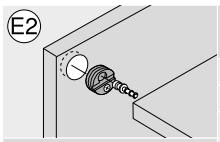 | Cabeçote porta-brocas de 2 fusos, perfuração e opcionalmente colocação de ferragens (solicitar arco giratório) | 1 x | MZK.210S |
| | Mandril para diâmetro de broca maior que 10 mm, à direita | 1 x | MZK.2124 |
| | Broca para ferragens, 25 x 57 mm, à direita | 1 x | M01.ZB25.02 |
| **Vertical \| Horizontal** | Broca de bucha, 5 x 114.5 mm, à direita | 1 x | M75.ZB05.02 |
| | Régua horizontal, 1700 mm (1 peça(s), escala de 850–0–850 mm) | 1 x [1] | MZL.2060 |
| | Encosto articulado | 4 x [1] | MZS.1000 |
| | Arco giratório pequeno | 1 x | MZK.2008.02 |
| | Matriz de encaixe, revestimento de junção 40.0110N \| 40.0200N | 1 x | MZM.0070 |
| | Matriz de pressão, dispositivo de união 42.0700.01 | 1 x | MZM.0077 |

| | Dispositivo de união para fixação/pressão<br>40.2110 \| 40.2120.02 | Quantidade necessária | Ref. |
|---|---|---|---|
| E3 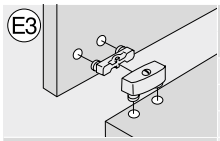 | Cabeçote porta-brocas de 2 fusos, perfuração | 1 x | MZK.211S |
| | Broca de bucha, 10 x 57 mm, à esquerda | 2 x | M01.ZB10.03 |
| | Régua graduada, 1700 mm (1 peça(s), escala de 850–0–850 mm) | 1 x [1] | MZL.2000 |
| **Vertical \| Horizontal** | Encosto articulado | 4 x [1] | MZS.1000 |
| | | | |
| **Vertical** | | | |

| | Ferragens de suspensão para armários<br>48N0610.02 \| 48N0610.03 | Quantidade necessária | Ref. |
|---|---|---|---|
| E4 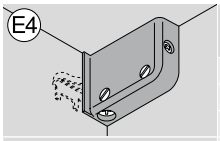 | Cabeçote porta-brocas de 2 fusos, perfuração e opcionalmente colocação de ferragens (solicitar arco giratório) | 1 x | MZK.210S |
| | Broca de bucha, 10 x 57 mm, à direita | 1 x | M01.ZB10.02 |
| | Broca de bucha, 10 x 57 mm, à esquerda | 1 x | M01.ZB10.03 |
| **Vertical \| Horizontal** | Régua graduada, 1700 mm (1 peça(s), escala de 850–0–850 mm) | 1 x [1] | MZL.2000 |
| | Encosto articulado | 2 x [1] | MZS.1000 |
| **Vertical** | Arco giratório pequeno | 1 x | MZK.2008.02 |
| | Matriz de pressão, ferragens de suspensão para armários 48N0610.02 \| 48N0610.03 | 1 x | MZM.0078 |

### Processamento – Armário

#### Trabalho com armários

| | Furação para bucha em madeira<br>Cabeçote porta-broca de 9 fusos | Quantidade necessária | Ref. |
|---|---|---|---|
| E5 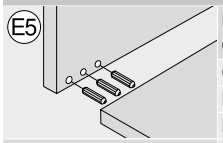 | Cabeçote porta-brocas de 9 fusos, perfuração | 1 x | MZK.2810.03 |
| | Broca de bucha, 8 x 57 mm, à direita | 5 x | M01.ZB08.02 |
| | Broca de bucha, 8 x 57 mm, à esquerda | 4 x | M01.ZB08.03 |
| **Vertical \| Horizontal** | Broca de bucha, 10 x 57 mm, à direita | 5 x | M01.ZB10.02 |
| | Broca de bucha, 10 x 57 mm, à esquerda | 4 x | M01.ZB10.03 |
| | Broca de bucha, 8 x 114.5 mm, à direita | 1 x | M75.ZB08.02 |
| | Broca de bucha, 8 x 114.5 mm, à esquerda | 2 x | M75.ZB08.03 |
| | Broca de bucha, 10 x 114.5 mm, à direita | 1 x | M75.ZB10.02 |
| | Broca de bucha, 10 x 114.5 mm, à esquerda | 2 x | M75.ZB10.03 |
| | Régua horizontal, 1700 mm (1 peça(s), escala de 850–0–850 mm) | 1 x [1] | MZL.2060 |
| | Encosto articulado | 8 x [1] | MZS.1000 |

[1] Na **MINIPRESS top** para **EASYSTICK**, não há necessidade de réguas e encostos articulados

## MINIPRESS top para EASYSTICK | MINIPRESS top

| | | | |
|---|---|---|---|
| 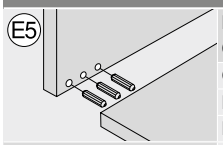 E5 | **Furação para bucha em madeira**<br>**Cabeçote porta-brocas de 3 fusos** | **Quantidade necessária** | **Ref.** |
| | Cabeçote porta-brocas de 3 fusos, perfuração | 1 x | MZK.2400.01 |
| | Broca de bucha, 8 x 57 mm, à direita | 1 x | M01.ZB08.02 |
| | Broca de bucha, 8 x 57 mm, à esquerda | 2 x | M01.ZB08.03 |
| **Vertical \| Horizontal** | Broca de bucha, 10 x 57 mm, à direita | 1 x | M01.ZB10.02 |
| | Broca de bucha, 10 x 57 mm, à esquerda | 2 x | M01.ZB10.03 |
| | Broca de bucha, 8 x 114.5 mm, à direita | 1 x | M75.ZB08.02 |
| | Broca de bucha, 8 x 114.5 mm, à esquerda | 2 x | M75.ZB08.03 |
| | Broca de bucha, 10 x 114.5 mm, à direita | 1 x | M75.ZB10.02 |
| | Broca de bucha, 10 x 114.5 mm, à esquerda | 2 x | M75.ZB10.03 |
| | Régua horizontal, 1700 mm (1 peça(s), escala de 850–0–850 mm) | 1 x [1] | MZL.2060 |
| | Encosto articulado | 6 x [1] | MZS.1000 |
| 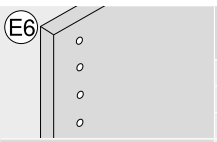 E6 | **Furação de linhas de furos**<br>**Cabeçote porta-broca de 9 fusos** | **Quantidade necessária** | **Ref.** |
| | Cabeçote porta-brocas de 9 fusos, perfuração | 1 x | MZK.2810.03 |
| | Broca de bucha, 5 x 57 mm, à direita | 5 x | M01.ZB05.02 |
| | Broca de bucha, 5 x 57 mm, à esquerda | 4 x | M01.ZB05.03 |
| **Vertical \| Horizontal** | Broca de bucha, 3 x 57 mm, à direita | 5 x | M01.ZB03.02 |
| | Broca de bucha, 3 x 57 mm, à esquerda | 4 x | M01.ZB03.03 |
| **Vertical** | Régua da linha de furos, 953 mm (e/d, escala 0–832 mm) | 1 x [1] | MZL.2080 |
| | Régua graduada, 1700 mm (1 peça(s), escala de 850–0–850 mm) | 1 x [1] | MZL.2000 |
| | Encosto articulado | 14 x [1] | MZS.1000 |

[1] Na **MINIPRESS top** para **EASYSTICK**, não há necessidade de réguas e encostos articulados

## MINIPRESS top para EASYSTICK | MINIPRESS top

## MINIPRESS P

### Processamento – Sistemas de portas de elevação – AVENTOS HF top | HK-XS

#### Trabalho com frentes

A1

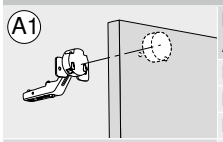

| | Dobradiça<br>AVENTOS HF top \| HK-XS | Quantidade necessária | Ref. |
|---|---|---|---|
| | Broca para ferragens – Ø 35 x 57 mm – Direita | 1 x | M01.ZB35.02 |
| | Broca de bucha – Ø 8 x 57 mm – Esquerda | 2 x | M01.ZB08.03 |
| | Broca de bucha – Ø 2.5 x 57 mm – Esquerda – Com remate | 2 x | M01.ZB02.D3 |
| MINIPRESS P | Encosto articulado – Para folgas intermediárias – Estreito – Direita | 2 x [1] | MZS.2000 |
| | Encosto articulado – Para folgas intermediárias – Estreito – Esquerda | 2 x [1] | MZS.2000 |

A2

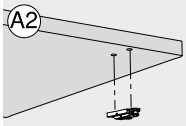

| | Calço reto<br>AVENTOS HF top | Quantidade necessária | Ref. |
|---|---|---|---|
| | Broca de bucha, 10 x 57 mm, à direita | 1 x | M01.ZB10.02 |
| | Broca de bucha, 10 x 57 mm, à esquerda | 1 x | M01.ZB10.03 |
| | Broca de bucha, 5 x 57 mm, à direita | 1 x | M01.ZB05.02 |
| MINIPRESS P | Broca de bucha, 5 x 57 mm, à esquerda | 1 x | M01.ZB05.03 |
| | Broca de bucha com remate, 2.5 x 57 mm, à direita | 1 x | M01.ZB02.D2 |
| | Broca de bucha com remate, 2.5 x 57 mm, à esquerda | 1 x | M01.ZB02.D3 |
| | Encosto articulado estreito para folgas intermediárias, dir. | 2 x [1] | MZS.2000 |
| | Encosto articulado estreito para folgas intermediárias, esq. | 2 x [1] | MZS.2000 |
| | Matriz de fixação por pressão, calços retos em zamak 177H51x0 | 1 x | MZM.0050 |
| | Matriz de fixação por pressão, calços retos em aço 177H31x0 | 1 x | MZM.0053 |

A3

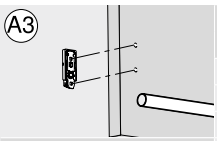

| | Calço reto \| Alavanca \| Fixação frontal<br>AVENTOS HF top \| HK-XS | Quantidade necessária | Ref. |
|---|---|---|---|
| | Broca de bucha, 5 x 57 mm, à direita | 1 x | M01.ZB05.02 |
| | Broca de bucha, 5 x 57 mm, à esquerda | 1 x | M01.ZB05.03 |
| | Broca de bucha com remate, 2.5 x 57 mm, à direita | 1 x | M01.ZB02.D2 |
| MINIPRESS P | Broca de bucha com remate, 2.5 x 57 mm, à esquerda | 1 x | M01.ZB02.D3 |
| | Encosto articulado estreito para folgas intermediárias, dir. | 1 x [1] | MZS.2000 |
| | Encosto articulado estreito para folgas intermediárias, esq. | 1 x [1] | MZS.2000 |

A4

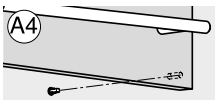

| | Amortecedor espaçador Blum<br>AVENTOS HF top | Quantidade necessária | Ref. |
|---|---|---|---|
| | Broca de bucha, 8 x 57 mm, à direita | 1 x | M01.ZB08.02 |
| | Broca de bucha, 5 x 57 mm, à direita | 1 x | M01.ZB05.02 |
| | Encosto articulado estreito para folgas intermediárias, dir. | 1 x | MZS.2000 |
| MINIPRESS P | Encosto articulado estreito para folgas intermediárias, esq. | 1 x [1] | MZS.2000 |

#### Trabalho com armários

A5

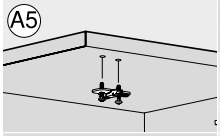

| | Calço cruz<br>AVENTOS HF top \| HK-XS | Quantidade necessária | Ref. |
|---|---|---|---|
| | Broca de bucha, 5 x 57 mm, à direita | 1 x | M01.ZB05.02 |
| | Broca de bucha, 5 x 57 mm, à esquerda | 1 x | M01.ZB05.03 |
| | Broca de bucha com remate, 2.5 x 57 mm, à direita | 1 x | M01.ZB02.D2 |
| MINIPRESS P | Broca de bucha com remate, 2.5 x 57 mm, à esquerda | 1 x | M01.ZB02.D3 |
| | Broca de bucha, 10 x 57 mm, à direita | 1 x | M01.ZB10.02 |
| | Broca de bucha, 10 x 57 mm, à esquerda | 1 x | M01.ZB10.03 |
| | Encosto articulado estreito para folgas intermediárias, dir. | 2 x [1] | MZS.2000 |
| | Encosto articulado estreito para folgas intermediárias, esq. | 2 x [1] | MZS.2000 |
| | Matriz de pressão, calços 174H71xx | 1 x | MZM.0061.01 |

A6

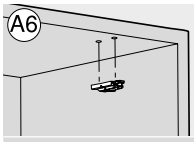

| | Calço reto<br>AVENTOS HF top \| HK-XS | Quantidade necessária | Ref. |
|---|---|---|---|
| | Broca de bucha, 10 x 57 mm, à direita | 1 x | M01.ZB10.02 |
| | Broca de bucha, 10 x 57 mm, à esquerda | 1 x | M01.ZB10.03 |
| | Broca de bucha, 5 x 57 mm, à direita | 1 x | M01.ZB05.02 |
| MINIPRESS P | Broca de bucha, 5 x 57 mm, à esquerda | 1 x | M01.ZB05.03 |
| | Broca de bucha com remate, 2.5 x 57 mm, à direita | 1 x | M01.ZB02.D2 |
| | Broca de bucha com remate, 2.5 x 57 mm, à esquerda | 1 x | M01.ZB02.D3 |
| | Encosto articulado estreito para folgas intermediárias, dir. | 2 x [1] | MZS.2000 |
| | Encosto articulado estreito para folgas intermediárias, esq. | 2 x [1] | MZS.2000 |
| | Matriz de fixação por pressão, calços retos em zamak 177H51x0 | 1 x | MZM.0050 |
| | Matriz de fixação por pressão, calços retos em aço 177H31x0 | 1 x | MZM.0053 |

A7

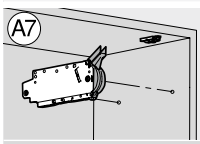

| | Acumulador de forças<br>AVENTOS HF top | Quantidade necessária | Ref. |
|---|---|---|---|
| | Cabeçote porta-brocas de 8 fusos, perfuração | 1 x | MZK.880S |
| | Broca de bucha, 5 x 57 mm, à direita | 2 x | M01.ZB05.02 |
| | Encosto articulado estreito para folgas intermediárias, dir. | 1 x [1] | MZS.2000 |
| MINIPRESS P | Encosto articulado estreito para folgas intermediárias, esq. | 1 x [1] | MZS.2000 |

[1] Na **MINIPRESS P** com **EASYSTICK**, não há necessidade de réguas e encostos articulados

## MINIPRESS P

| | | | |
|---|---|---|---|
| 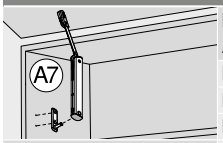 A7 | **Fixação do armário**<br>**AVENTOS HK-XS** | **Quantidade necessária** | **Ref.** |
| | Broca de bucha, 5 x 57 mm, à direita | 1 x | M01.ZB05.02 |
| | Broca de bucha, 5 x 57 mm, à esquerda | 1 x | M01.ZB05.03 |
| | Broca de bucha com remate, 2.5 x 57 mm, à direita | 1 x | M01.ZB02.D2 |
| **MINIPRESS P** | Broca de bucha com remate, 2.5 x 57 mm, à esquerda | 1 x | M01.ZB02.D3 |
| | Encosto articulado estreito para folgas intermediárias, dir. | 1 x [1] | MZS.2000 |
| | Encosto articulado estreito para folgas intermediárias, esq. | 1 x [1] | MZS.2000 |
| 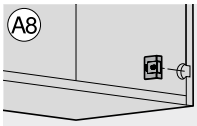 A8 | **Interruptor SERVO-DRIVE**<br>**AVENTOS HF top** | **Quantidade necessária** | **Ref.** |
| | Broca para ferragens, 35 x 57 mm, à direita | 1 x | M01.ZB35.02 |
| | Broca para ferragem sem remate, 35 x 57 mm, à direita | 1 x | M01.ZB35.OS |
| | Encosto articulado estreito para folgas intermediárias, dir. | 1 x [1] | MZS.2000 |
| **MINIPRESS P** | Encosto articulado estreito para folgas intermediárias, esq. | 1 x [1] | MZS.2000 |

### Processamento – Sistemas de portas de elevação – AVENTOS HKi | HS top | HL top | HK top | HK-S

#### Trabalho com frentes

| | | | |
|---|---|---|---|
| 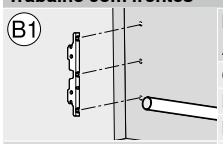 B1 | **Fixação frontal**<br>**AVENTOS HKi** | **Quantidade necessária** | **Ref.** |
| | Cabeçote porta-brocas de 9 fusos, perfuração | 1 x | MZK.190S |
| | Broca de bucha com remate, 2.5 x 57 mm, à direita | 2 x | M01.ZB02.D2 |
| | Broca de bucha com remate, 2.5 x 57 mm, à esquerda | 2 x | M01.ZB02.D3 |
| **MINIPRESS P** | Encosto articulado estreito para folgas intermediárias, dir. | 2 x [1] | MZS.2000 |
| | Encosto articulado estreito para folgas intermediárias, esq. | 2 x [1] | MZS.2000 |
| 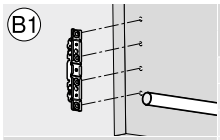 B1 | **Fixação frontal**<br>**AVENTOS HS top \| HL top \| HK top** | **Quantidade necessária** | **Ref.** |
| | Cabeçote porta-brocas de 9 fusos, perfuração | 1 x | MZK.190S |
| | Broca de bucha com remate, 2.5 x 57 mm, à direita | 2 x | M01.ZB02.D2 |
| | Broca de bucha com remate, 2.5 x 57 mm, à esquerda | 2 x | M01.ZB02.D3 |
| **MINIPRESS P** | Encosto articulado estreito para folgas intermediárias, dir. | 2 x [1] | MZS.2000 |
| | Encosto articulado estreito para folgas intermediárias, esq. | 2 x [1] | MZS.2000 |
| 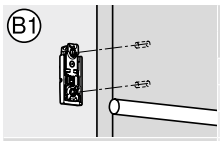 B1 | **Fixação frontal**<br>**AVENTOS HK-S** | **Quantidade necessária** | **Ref.** |
| | Broca de bucha com remate, 2.5 x 57 mm, à direita | 1 x | M01.ZB02.D2 |
| | Broca de bucha com remate, 2.5 x 57 mm, à esquerda | 1 x | M01.ZB02.D3 |
| | Encosto articulado estreito para folgas intermediárias, dir. | 1 x [1] | MZS.2000 |
| **MINIPRESS P** | Encosto articulado estreito para folgas intermediárias, esq. | 1 x [1] | MZS.2000 |
| 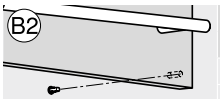 B2 | **Amortecedor espaçador Blum**<br>**AVENTOS HS top \| HL top \| HK top** | **Quantidade necessária** | **Ref.** |
| | Broca de bucha, 8 x 57 mm, à direita | 1 x | M01.ZB08.02 |
| | Broca de bucha, 5 x 57 mm, à direita | 1 x | M01.ZB05.02 |
| | Encosto articulado estreito para folgas intermediárias, dir. | 1 x [1] | MZS.2000 |
| **MINIPRESS P** | Encosto articulado estreito para folgas intermediárias, esq. | 1 x [1] | MZS.2000 |

#### Trabalho com armários

| | | | |
|---|---|---|---|
| 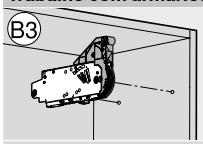 B3 | **Acumulador de forças**<br>**AVENTOS HS top \| HL top \| HK top** | **Quantidade necessária** | **Ref.** |
| | Cabeçote porta-brocas de 8 fusos, perfuração | 1 x | MZK.880S |
| | Broca de bucha, 5 x 57 mm, à direita | 2 x | M01.ZB05.02 |
| | Encosto articulado estreito para folgas intermediárias, dir. | 1 x [1] | MZS.2000 |
| **MINIPRESS P** | Encosto articulado estreito para folgas intermediárias, esq. | 1 x [1] | MZS.2000 |
| 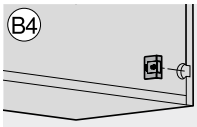 B4 | **Interruptor SERVO-DRIVE**<br>**AVENTOS HS top \| HL top \| HK top** | **Quantidade necessária** | **Ref.** |
| | Broca para ferragens, 35 x 57 mm, à direita | 1 x | M01.ZB35.02 |
| | Encosto articulado estreito para folgas intermediárias, dir. | 1 x [1] | MZS.2000 |
| | Encosto articulado estreito para folgas intermediárias, esq. | 1 x [1] | MZS.2000 |
| **MINIPRESS P** | | | |
| 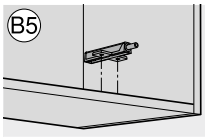 B5 | **TIP-ON – Calço adaptador cruz**<br>**AVENTOS HKi \| HK top \| HK-S** | **Quantidade necessária** | **Ref.** |
| | Broca de bucha, 5 x 57 mm, à direita | 1 x | M01.ZB05.02 |
| | Broca de bucha, 5 x 57 mm, à esquerda | 1 x | M01.ZB05.03 |
| | Broca de bucha com remate, 2.5 x 57 mm, à direita | 1 x | M01.ZB02.D2 |
| **MINIPRESS P** | Broca de bucha com remate, 2.5 x 57 mm, à esquerda | 1 x | M01.ZB02.D3 |
| | Encosto articulado estreito para folgas intermediárias, dir. | 1 x [1] | MZS.2000 |
| | Encosto articulado estreito para folgas intermediárias, esq. | 1 x [1] | MZS.2000 |

[1] Na **MINIPRESS P** com **EASYSTICK**, não há necessidade de réguas e encostos articulados

## MINIPRESS P

| | | | |
|---|---|---|---|
| 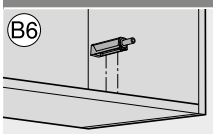 B6 | **TIP-ON – Calço adaptador reto**<br>**AVENTOS HKi \| HK top \| HK-S** | **Quantidade necessária** | **Ref.** |
| | Broca de bucha com remate, 2.5 x 57 mm, à direita | 1 x | M01.ZB02.D2 |
| | Broca de bucha com remate, 2.5 x 57 mm, à esquerda | 1 x | M01.ZB02.D3 |
| | Encosto articulado estreito para folgas intermediárias, dir. | 1 x [1] | MZS.2000 |
| **MINIPRESS P** | Encosto articulado estreito para folgas intermediárias, esq. | 1 x [1] | MZS.2000 |

### Processamento – Sistemas de dobradiças

#### Trabalho com frentes

| | | | |
|---|---|---|---|
| 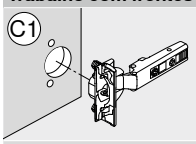 C1 | **Dobradiça** | **Quantidade necessária** | **Ref.** |
| | Broca para ferragens, 35 x 57 mm, à direita | 1 x | M01.ZB35.02 |
| | Broca de bucha, 8 x 57 mm, à esquerda | 2 x | M01.ZB08.03 |
| | Broca de bucha com remate, 2.5 x 57 mm, à esquerda | 2 x | M01.ZB02.D3 |
| **MINIPRESS P** | Broca para ferragens, 26 x 57 mm, à direita | 1 x | M01.ZB26.02 |
| | Encosto articulado estreito para folgas intermediárias, dir. | 4 x [1] | MZS.2000 |
| | Encosto articulado estreito para folgas intermediárias, esq. | 4 x [1] | MZS.2000 |
| | Matriz de pressão, dobradiças para móveis, todos os ângulos de abertura – exceto dobradiça mini | 1 x | MZM.0040 |

#### Trabalho com armários

| | | | |
|---|---|---|---|
| 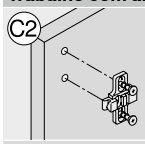 C2 | **Calço cruz** | **Quantidade necessária** | **Ref.** |
| | Broca de bucha, 5 x 57 mm, à direita | 1 x | M01.ZB05.02 |
| | Broca de bucha, 5 x 57 mm, à esquerda | 1 x | M01.ZB05.03 |
| | Broca de bucha com remate, 2.5 x 57 mm, à direita | 1 x | M01.ZB02.D2 |
| **MINIPRESS P** | Broca de bucha com remate, 2.5 x 57 mm, à esquerda | 1 x | M01.ZB02.D3 |
| | Broca de bucha, 10 x 57 mm, à direita | 1 x | M01.ZB10.02 |
| | Broca de bucha, 10 x 57 mm, à esquerda | 1 x | M01.ZB10.03 |
| | Encosto articulado estreito para folgas intermediárias, dir. | 4 x [1] | MZS.2000 |
| | Encosto articulado estreito para folgas intermediárias, esq. | 4 x [1] | MZS.2000 |
| | Matriz de pressão, calços 174H71xx | 1 x | MZM.0061.01 |

| | | | |
|---|---|---|---|
| 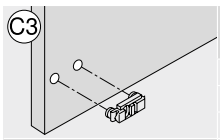 C3 | **Calço reto** | **Quantidade necessária** | **Ref.** |
| | Broca de bucha, 10 x 57 mm, à direita | 1 x | M01.ZB10.02 |
| | Broca de bucha, 10 x 57 mm, à esquerda | 1 x | M01.ZB10.03 |
| | Broca de bucha, 5 x 57 mm, à direita | 1 x | M01.ZB05.02 |
| **MINIPRESS P** | Broca de bucha, 5 x 57 mm, à esquerda | 1 x | M01.ZB05.03 |
| | Broca de bucha com remate, 2.5 x 57 mm, à direita | 1 x | M01.ZB02.D2 |
| | Broca de bucha com remate, 2.5 x 57 mm, à esquerda | 1 x | M01.ZB02.D3 |
| | Encosto articulado estreito para folgas intermediárias, dir. | 4 x [1] | MZS.2000 |
| | Encosto articulado estreito para folgas intermediárias, esq. | 4 x [1] | MZS.2000 |
| | Matriz de fixação por pressão, calços retos em zamak 177H51x0 | 1 x | MZM.0050 |
| | Matriz de fixação por pressão, calços retos em aço 177H31x0 | 1 x | MZM.0053 |

| | | | |
|---|---|---|---|
| 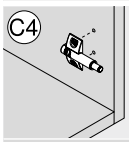 C4 | **BLUMOTION \| TIP-ON**<br>**Calço adaptador cruz** | **Quantidade necessária** | **Ref.** |
| | Broca de bucha, 5 x 57 mm, à direita | 1 x | M01.ZB05.02 |
| | Broca de bucha, 5 x 57 mm, à esquerda | 1 x | M01.ZB05.03 |
| | Broca de bucha com remate, 2.5 x 57 mm, à direita | 1 x | M01.ZB02.D2 |
| **MINIPRESS P** | Broca de bucha com remate, 2.5 x 57 mm, à esquerda | 1 x | M01.ZB02.D3 |
| | Encosto articulado estreito para folgas intermediárias, dir. | 1 x [1] | MZS.2000 |
| | Encosto articulado estreito para folgas intermediárias, esq. | 1 x [1] | MZS.2000 |

| | | | |
|---|---|---|---|
| 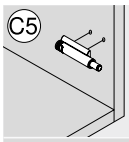 C5 | **BLUMOTION \| TIP-ON**<br>**Calço adaptador reto** | **Quantidade necessária** | **Ref.** |
| | Broca de bucha com remate, 2.5 x 57 mm, à direita | 1 x | M01.ZB02.D2 |
| | Broca de bucha com remate, 2.5 x 57 mm, à esquerda | 1 x | M01.ZB02.D3 |
| | Encosto articulado estreito para folgas intermediárias, dir. | 1 x [1] | MZS.2000 |
| **MINIPRESS P** | Encosto articulado estreito para folgas intermediárias, esq. | 1 x [1] | MZS.2000 |

### Processamento – Sistemas box e de corrediças

#### Trabalho com frentes

| | | | |
|---|---|---|---|
| 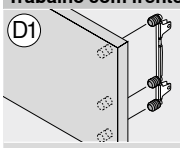 D1 | **Ferragem frontal LEGRABOX**<br>**Cabeçote porta-broca de 8 fusos** | **Quantidade necessária** | **Ref.** |
| | Cabeçote porta-brocas de 8 fusos, perfuração | 1 x | MZK.880S |
| | Broca de bucha, 10 x 57 mm, à direita | 3 x | M01.ZB10.02 |
| | Broca de bucha, 10 x 57 mm, à esquerda | 3 x | M01.ZB10.03 |
| **MINIPRESS P** | Broca de bucha com remate, 2.5 x 57 mm, à direita | 3 x | M01.ZB02.D2 |
| | Broca de bucha com remate, 2.5 x 57 mm, à esquerda | 3 x | M01.ZB02.D3 |
| | Encosto articulado estreito para folgas intermediárias, dir. | 1 x [1] | MZS.2000 |
| | Encosto articulado estreito para folgas intermediárias, esq. | 1 x [1] | MZS.2000 |

[1] Na **MINIPRESS P** com **EASYSTICK**, não há necessidade de réguas e encostos articulados

## MINIPRESS P

| | | | |
|---|---|---|---|
| 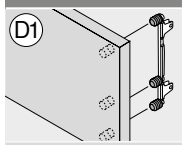 D1 | **Ferragem frontal MERIVOBOX**<br>**Cabeçote porta-broca de 8 fusos** | **Quantidade necessária** | **Ref.** |
| | Cabeçote porta-brocas de 8 fusos, perfuração | 1 x | MZK.880S |
| | Broca de bucha, 10 x 57 mm, à direita | 3 x | M01.ZB10.02 |
| | Broca de bucha, 10 x 57 mm, à esquerda | 3 x | M01.ZB10.03 |
| **MINIPRESS P** | Broca de bucha com remate, 2.5 x 57 mm, à direita | 3 x | M01.ZB02.D2 |
| | Broca de bucha com remate, 2.5 x 57 mm, à esquerda | 3 x | M01.ZB02.D3 |
| | Encosto articulado estreito para folgas intermediárias, dir. | 1 x [1] | MZS.2000 |
| | Encosto articulado estreito para folgas intermediárias, esq. | 1 x [1] | MZS.2000 |
| 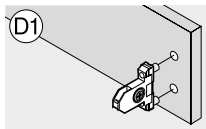 D1 | **Ferragem frontal LEGRABOX \| MERIVOBOX \| TANDEMBOX** | **Quantidade necessária** | **Ref.** |
| | Broca de bucha, 10 x 57 mm, à direita | 1 x | M01.ZB10.02 |
| | Broca de bucha, 10 x 57 mm, à esquerda | 1 x | M01.ZB10.03 |
| | Broca de bucha com remate, 2.5 x 57 mm, à direita | 1 x | M01.ZB02.D2 |
| **MINIPRESS P** | Broca de bucha com remate, 2.5 x 57 mm, à esquerda | 1 x | M01.ZB02.D3 |
| | Encosto articulado estreito para folgas intermediárias, dir. | 1 x [1] | MZS.2000 |
| | Encosto articulado estreito para folgas intermediárias, esq. | 1 x [1] | MZS.2000 |
| 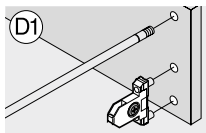 D1 | **Ferragem frontal TANDEMBOX antaro \| TANDEMBOX plus com reling**<br>**Cabeçote porta-broca de 8 fusos** | **Quantidade necessária** | **Ref.** |
| | Cabeçote porta-brocas de 8 fusos, perfuração | 1 x | MZK.880S |
| | Broca de bucha, 10 x 57 mm, à direita | 1 x | M01.ZB10.02 |
| | Broca de bucha, 10 x 57 mm, à esquerda | 3 x | M01.ZB10.03 |
| **MINIPRESS P** | Broca de bucha com remate, 2.5 x 57 mm, à direita | 1 x | M01.ZB02.D2 |
| | Broca de bucha com remate, 2.5 x 57 mm, à esquerda | 1 x | M01.ZB02.D3 |
| | Encosto articulado estreito para folgas intermediárias, dir. | 1 x [1] | MZS.2000 |
| | Encosto articulado estreito para folgas intermediárias, esq. | 1 x [1] | MZS.2000 |
| 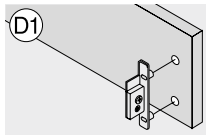 D1 | **Ferragem frontal METABOX** | **Quantidade necessária** | **Ref.** |
| | Broca de bucha, 10 x 57 mm, à direita | 1 x | M01.ZB10.02 |
| | Broca de bucha, 10 x 57 mm, à esquerda | 2 x | M01.ZB10.03 |
| | Broca de bucha com remate, 2.5 x 57 mm, à direita | 1 x | M01.ZB02.D2 |
| **MINIPRESS P** | Broca de bucha com remate, 2.5 x 57 mm, à esquerda | 2 x | M01.ZB02.D3 |
| | Encosto articulado estreito para folgas intermediárias, dir. | 1 x [1] | MZS.2000 |
| | Encosto articulado estreito para folgas intermediárias, esq. | 1 x [1] | MZS.2000 |
| | Matriz de pressão, fixação frontal ZSF.1300 \| 1800 | 1 x | MZM.0092.01 |
| | Matriz de pressão, fixação frontal ZSF.1610 | 1 x | MZM.0093.02 |
| 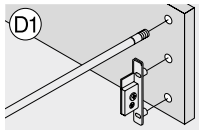 D1 | **Ferragem frontal METABOX com reling**<br>**Cabeçote porta-broca de 8 fusos** | **Quantidade necessária** | **Ref.** |
| | Cabeçote porta-brocas de 8 fusos, perfuração | 1 x | MZK.880S |
| | Broca de bucha, 10 x 57 mm, à direita | 4 x | M01.ZB10.02 |
| | Broca de bucha, 10 x 57 mm, à esquerda | 1 x | M01.ZB10.03 |
| **MINIPRESS P** | Broca de bucha com remate, 2.5 x 57 mm, à direita | 2 x | M01.ZB02.D2 |
| | Broca de bucha com remate, 2.5 x 57 mm, à esquerda | 1 x | M01.ZB02.D3 |
| | Encosto articulado estreito para folgas intermediárias, dir. | 1 x [1] | MZS.2000 |
| | Encosto articulado estreito para folgas intermediárias, esq. | 1 x [1] | MZS.2000 |
| 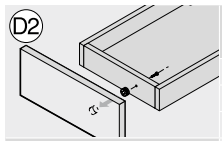 D2 | **Ferragem de ajuste frontal MOVENTO \| TANDEM 295.1000** | **Quantidade necessária** | **Ref.** |
| | Broca para ferragens, 20 x 57 mm, à direita | 1 x | M01.ZB20.02 |
| | Encosto articulado estreito para folgas intermediárias, dir. | 1 x | MZS.2000 |
| | Encosto articulado estreito para folgas intermediárias, esq. | 1 x [1] | MZS.2000 |
| **MINIPRESS P** | Matriz de pressão, ferragem de ajuste frontal 295.1000 | 1 x [1] | MZM.0095 |
| 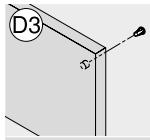 D3 | **Amortecedor espaçador Blum** | **Quantidade necessária** | **Ref.** |
| | Broca de bucha, 8 x 57 mm, à direita | 1 x | M01.ZB08.02 |
| | Broca de bucha, 5 x 57 mm, à direita | 1 x | M01.ZB05.02 |
| | Encosto articulado estreito para folgas intermediárias, dir. | 1 x [1] | MZS.2000 |
| **MINIPRESS P** | Encosto articulado estreito para folgas intermediárias, esq. | 1 x [1] | MZS.2000 |
| **Trabalho com gavetas** | | | |
|  D4 | **Fundo \| Parede traseira** | **Quantidade necessária** | **Ref.** |
| | Broca de bucha, 5 x 57 mm, à direita | 1 x | M01.ZB05.02 |
| | Broca de bucha, 5 x 57 mm, à esquerda | 2 x | M01.ZB05.03 |
| | Broca de bucha com remate, 2.5 x 57 mm, à direita | 1 x | M01.ZB02.D2 |
| **MINIPRESS P** | Broca de bucha com remate, 2.5 x 57 mm, à esquerda | 2 x | M01.ZB02.D3 |
| | Encosto articulado estreito para folgas intermediárias, dir. | 2 x [1] | MZS.2000 |
| | Encosto articulado estreito para folgas intermediárias, esq. | 2 x [1] | MZS.2000 |

[1] Na **MINIPRESS P** com **EASYSTICK**, não há necessidade de réguas e encostos articulados

## MINIPRESS P

### Trabalho com armários




| | Guias de armários<br>Cabeçote porta-broca de 8 fusos | Quantidade necessária | Ref. |
|---|---|---|---|
| | Cabeçote porta-brocas de 8 fusos, perfuração | 1 x | MZK.880S |
| | Broca de bucha, 5 x 57 mm, à direita | 2 x | M01.ZB05.02 |
| | Broca de bucha, 5 x 57 mm, à esquerda | 2 x | M01.ZB05.03 |
| MINIPRESS P | Broca de bucha com remate, 2.5 x 57 mm, à direita | 2 x | M01.ZB02.D2 |
| | Broca de bucha com remate, 2.5 x 57 mm, à esquerda | 2 x | M01.ZB02.D3 |
| | Encosto articulado estreito para folgas intermediárias, dir. | 5 x [1] | MZS.2000 |
| | Encosto articulado estreito para folgas intermediárias, esq. | 5 x [1] | MZS.2000 |

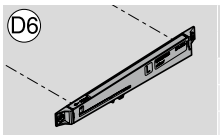


| | BLUMOTION para METABOX | Quantidade necessária | Ref. |
|---|---|---|---|
| | Cabeçote porta-brocas de 8 fusos, perfuração | 1 x | MZK.880S |
| | Broca de bucha, 5 x 57 mm, à direita | 1 x | M01.ZB05.02 |
| | Broca de bucha, 5 x 57 mm, à esquerda | 1 x | M01.ZB05.03 |
| MINIPRESS P | Broca de bucha com remate, 2.5 x 57 mm, à direita | 1 x | M01.ZB02.D2 |
| | Broca de bucha com remate, 2.5 x 57 mm, à esquerda | 1 x | M01.ZB02.D3 |
| | Encosto articulado estreito para folgas intermediárias, dir. | 1 x [1] | MZS.2000 |
| | Encosto articulado estreito para folgas intermediárias, dir. | 1 x [1] | MZS.2000 |

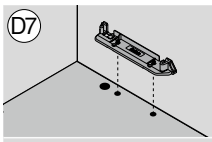


| | SERVO-DRIVE-adaptador do perfil | Quantidade necessária | Ref. |
|---|---|---|---|
| | Cabeçote porta-brocas de 9 fusos, perfuração | 1 x | MZK.190S |
| | Broca de bucha, 10 x 57 mm, à direita | 1 x | M01.ZB10.02 |
| | Broca de bucha, 10 x 57 mm, à esquerda | 1 x | M01.ZB10.03 |
| MINIPRESS P | Broca para ferragens, 25 x 57 mm, à direita | 1 x | M01.ZB25.02 |
| | Encosto articulado estreito para folgas intermediárias, dir. | 1 x [1] | MZS.2000 |
| | Encosto articulado estreito para folgas intermediárias, esq. | 1 x [1] | MZS.2000 |

### Processamento – Outros produtos

#### Trabalho com armários

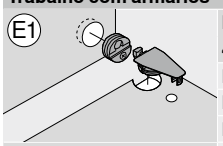


| | Dispositivo de união com peça de união sistema 32<br>40.0110N \| 40.0200N \| 40.0620 \| 42.0700.01 | Quantidade necessária | Ref. |
|---|---|---|---|
| | Broca para ferragens, 28 x 57 mm, à direita | 1 x | M01.ZB28.02 |
| | Broca para ferragens, 25 x 57 mm, à direita | 1 x | M01.ZB25.02 |
| | Broca de bucha, 10 x 57 mm, à esquerda | 1 x | M01.ZB10.03 |
| MINIPRESS P | Broca de bucha, 5 x 57 mm, à direita | 1 x | M01.ZB05.02 |
| | Encosto articulado estreito para folgas intermediárias, dir. | 2 x [1] | MZS.2000 |
| | Encosto articulado estreito para folgas intermediárias, esq. | 2 x [1] | MZS.2000 |
| | Matriz de encaixe, revestimento de junção 40.0110N \| 40.0200N | 1 x | MZM.0070 |
| | Matriz de pressão, dispositivo de união 40.0620 | 1 x | MZM.0071 |
| | Matriz de pressão, dispositivo de união 42.0700.01 | 1 x | MZM.0077 |

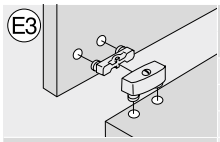


| | Dispositivo de união para fixação/pressão<br>40.2110 \| 40.2120.02 | Quantidade necessária | Ref. |
|---|---|---|---|
| | Broca de bucha, 10 x 57 mm, à direita | 1 x | M01.ZB10.02 |
| | Broca de bucha, 10 x 57 mm, à esquerda | 1 x | M01.ZB10.03 |
| | Encosto articulado estreito para folgas intermediárias, dir. | 2 x [1] | MZS.2000 |
| MINIPRESS P | Encosto articulado estreito para folgas intermediárias, esq. | 2 x [1] | MZS.2000 |

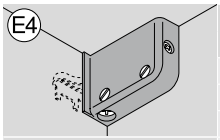


| | Ferragens de suspensão para armários<br>48N0610.02 \| 48N0610.03 | Quantidade necessária | Ref. |
|---|---|---|---|
| | Broca de bucha, 10 x 57 mm, à direita | 1 x | M01.ZB10.02 |
| | Broca de bucha, 10 x 57 mm, à esquerda | 1 x | M01.ZB10.03 |
| | Encosto articulado estreito para folgas intermediárias, dir. | 1 x [1] | MZS.2000 |
| MINIPRESS P | Encosto articulado estreito para folgas intermediárias, esq. | 1 x [1] | MZS.2000 |
| | Matriz de pressão, ferragens de suspensão para armários 48N0610.02 \| 48N0610.03 | 1 x | MZM.0078 |

### Processamento – Armário

#### Trabalho com armários

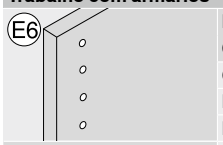


| | Furação de linhas de furos<br>Cabeçote porta-broca de 9 fusos | Quantidade necessária | Ref. |
|---|---|---|---|
| | Cabeçote porta-brocas de 9 fusos, perfuração | 1 x | MZK.190S |
| | Broca de bucha, 5 x 57 mm, à direita | 4 x | M01.ZB05.02 |
| | Broca de bucha, 5 x 57 mm, à esquerda | 5 x | M01.ZB05.03 |
| MINIPRESS P | Broca de bucha, 3 x 57 mm, à direita | 4 x | M01.ZB03.02 |
| | Broca de bucha, 3 x 57 mm, à esquerda | 5 x | M01.ZB03.03 |
| | Encosto articulado estreito para folgas intermediárias, dir. | 11 x [1] | MZS.2000 |
| | Encosto articulado estreito para folgas intermediárias, esq. | 11 x [1] | MZS.2000 |

[1] Na **MINIPRESS P** com **EASYSTICK**, não há necessidade de réguas e encostos articulados

## MINIPRESS P

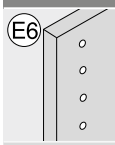


| | Furação de linhas de furos<br>Cabeçote porta-brocas de 3 fusos | Quantidade necessária | Ref. |
|---|---|---|---|
| | Broca de bucha, 5 x 57 mm, à direita | 1 x | M01.ZB05.02 |
| | Broca de bucha, 5 x 57 mm, à esquerda | 2 x | M01.ZB05.03 |
| | Broca de bucha, 3 x 57 mm, à direita | 1 x | M01.ZB03.02 |
| **MINIPRESS P** | Broca de bucha, 3 x 57 mm, à esquerda | 2 x | M01.ZB03.03 |
| | Encosto articulado estreito para folgas intermediárias, dir. | 10 x [1] | MZS.2000 |
| | Encosto articulado estreito para folgas intermediárias, esq. | 10 x [1] | MZS.2000 |

[1] Na **MINIPRESS P** com **EASYSTICK**, não há necessidade de réguas e encostos articulados

## EASYSTICK


Imagem simbólica

**O suporte perfeito**

As máquinas de furação e colocação de ferragens da Blum com **EASYSTICK** garantem que furações em armários e frentes possam ser efetuadas com rapidez, facilidade e precisão – não importa se você esteja trabalhando com a **MINIPRESS top** | **MINIPRESS P** | **MINIPRESS PRO** – adaptada ou equipada com **EASYSTICK**, sua **MINIPRESS** se torna sua ajudante perfeita. Após a introdução das dimensões da peça de trabalho, o computador **EASYSTICK** calcula as posições dos furos das ferragens. Na sequência, a régua (eixo X) se move automaticamente, mostrando, passo a passo, as posições corretas de furos.

- Resultados exatos de processamento por meio da régua automaticamente móvel (eixo X)
- Transferência fácil de resultados de planificações a partir do configurador de armários
- Atualização fácil do software **EASYSTICK** (funções e novos produtos) com updates
- Máquinas existentes (**MINIPRESS P** | **MINIPRESS PRO**) podem ser facilmente adaptadas
- Possibilidade de transferência sem fio via adaptador WLAN

### Exemplos de aplicação

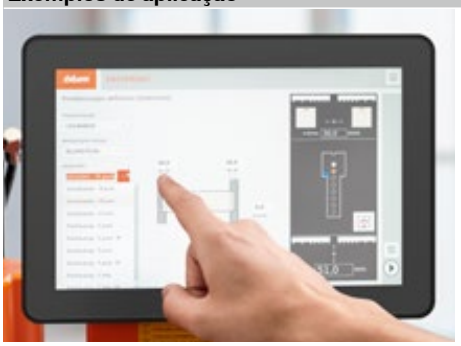

**Início imediato**

O **EASYSTICK** possibilita, pela primeira vez, a utilização de um computador para planificar armários diretamente na máquina. Após a introdução das dimensões do armário, todas as posições de furos são automaticamente determinadas.



**Trabalho incorporado**

A transferência dos resultados da planificação do configurador de armários é realizada diretamente para o computador **EASYSTICK** via WLAN ou por pen drive USB. Suas ordens de serviço podem ser acessadas e posteriormente processadas com o leitor do código de barras.




**Sempre atual**

Dados novos do produto e soluções em ferragens ficam disponíveis de forma rápida e fácil graças à função de atualização do **EASYSTICK**. Os resultados de suas planificações podem ser transferidos diretamente para o **EASYSTICK** via WLAN ou por pen-drive USB.



**Colocação da régua EASYSTICK**

O **EASYSTICK** substitui a régua convencional e revoluciona o trabalho com frentes e armários – também pode ser adaptado às suas **MINIPRESS P** | **MINIPRESS PRO** existentes.



**Montagem do controle**

O computador é fixado com um suporte especial diretamente na máquina – basta ligar, planificar, perfurar e pronto.



**Encosto fácil**

O **EASYSTICK** mostra as posições de fixação por meio de marcação luminosa. A régua se move automaticamente. Com **EASYSTICK**, você consegue um processamento totalmente preciso sem ajustes posteriores.

## EASYSTICK



Imagem simbólica

- Computador **EASYSTICK** (incl. suporte) para a determinação assistida por computador das posições de fixação – deve ser pedido separadamente
- Régua automaticamente móvel **EASYSTICK** com pinos de encosto e marcações luminosas (comprimento 1700 mm, posições de encosto de 6–953 mm) – deve ser pedida separadamente
- Régua extensiva **EASYSTICK** para posições de encosto a partir de 953–2681 mm – deve ser pedida separadamente

**Sumário**

**Filme de aplicação**

**URL curto**
**www.blum.com/a860**

### Informações úteis para o pedido

| | | Designação | Ref. | Utilização |
|---|---|---|---|---|
| M1 |  | Computador **EASYSTICK** | MZD.5000 | **MINIPRESS P** \| **MINIPRESS PRO** |
| M2 |  | Computador 2.0 **EASYSTICK** | MZD.5700.01 | **MINIPRESS top** para **EASYSTICK** \| **MINIPRESS P** \| **MINIPRESS PRO** |
| M3 |  | Suporte e fonte de alimentação para computador **EASYSTICK** 2.0 | MZD.4000 | **MINIPRESS P** \| **MINIPRESS PRO** |
| M4 |  | Cabo da fonte de alimentação | | |

| Mercado[1] | Ref. | Mercado[1] | Ref. | Mercado[1] | Ref. |
|---|---|---|---|---|---|
| Europa | Z10M200E | IN | Z10M200H | CN | Z10M200N |
| AR | Z10M200A | IL | Z10M200I | TW | Z10M200T |
| GB | Z10M200B | JP | Z10M200J | US \| CA | Z10M200U |
| CH \| LI | Z10M200C | AU | Z10M200K | ZA | Z10M200Z |
| DK | Z10M200D | CL | Z10M200L | | |

[1] Nomes de mercado de acordo com ISO 3166

| | | Designação | Comprimento (mm) | Escala (mm) | Ref. | Utilização |
|---|---|---|---|---|---|---|
| H1 |  | Régua **EASYSTICK** | 1700 | 6–953 | MZD.2700 | **MINIPRESS top** para **EASYSTICK** |
| H2 |  | Régua **EASYSTICK** | 1700 | 6–953 | MZD.2000 | **MINIPRESS P** \| **MINIPRESS PRO** |

### Acessórios

| | | Designação | Ref. | Utilização |
|---|---|---|---|---|
| M5 |  | Adaptador WLAN USB<br>Para computador **EASYSTICK** \| Computador **EASYSTICK** 2.0 | MZD.5500 | **MINIPRESS top** para **EASYSTICK** \| **MINIPRESS P** \| **MINIPRESS PRO** |

| | | Designação | Comprimento (mm) | Escala (mm) | Ref. | Utilização |
|---|---|---|---|---|---|---|
| H6 |  | **EASYSTICK** régua extensível – Esquerda \| Direita | 1700 | 953–2681 | MZD.2V00 | **MINIPRESS top** para **EASYSTICK** \| **MINIPRESS P** \| **MINIPRESS PRO** |

| | | Designação | Ref. | Utilização |
|---|---|---|---|---|
| H12 |  | Régua extensível-suporte | MZV.2E00 | Utilizável também para réguas extensivas **MINIPRESS P** e **MINIPRESS PRO** |

**Sumário**


| | |
|---|---|
| Sinopse | 617 |
| Sinopse – Possibilidades de processamento | 618 |
| **MINIPRESS top** | 626 |
| **MINIPRESS P** | 630 |


**EASYSTICK**

**URL curto**
**www.blum.com/i013**

## Matriz de pressão

| | | Designação | Ref. | MINIPRESS top para EASYSTICK – Vertical \| Horizontal | MINIPRESS top para EASYSTICK – Vertical | MINIPRESS top – Vertical | MINIPRESS P |
|---|---|---|---|---|---|---|---|
| J1 |  | Matriz de pressão – Dobradiças – Todos os ângulos de abertura, exceto dobradiça mini | MZM.0040 | • | • | • | • |
| J2 |  | Matriz de pressão – Calço reto – Zamak – 177H51x0 | MZM.0050 | • | • | • | • |
| J3 |  | Matriz de pressão – Calço reto – Aço – 177H31x0 | MZM.0053 | • | • | • | • |
| J4 |  | Matriz de pressão – Calço cruz – 174H71xx | MZM.0061.01 | • | • | • | • |
| J5 |  | Matriz de pressão – Fixação frontal – ZSF.1300 \| ZSF.1800 | MZM.0292.01 | • | • | • | |
| J6 |  | Matriz de pressão – Fixação frontal – ZSF.1300 \| ZSF.1800 | MZM.0092.01 | | | | • |
| J7 |  | Matriz de pressão – Fixação frontal – ZSF.1610 | MZM.0093.02 | | | | • |
| J8 |  | Matriz de pressão – Ferragem de ajuste frontal – 295.1000 | MZM.0095 | • | • | • | • |
| J9 |  | Matriz de pressão – Ferragens de suspensão para armários – 48N0610.02 \| 48N0610.03 | MZM.0078 | • | • | • | • |
| J10 |  | Matriz de pressão – Revestimento de junção – 40.0110N \| 40.0200N | MZM.0070 | • | • | • | • |
| J11 |  | Matriz de pressão – Peça de união – 40.0620 | MZM.0071 | • | • | • | • |
| J12 |  | Matriz de pressão – Peça de união – 42.0700.01 | MZM.0077 | • | • | • | • |

## Broca

| | | Designação | Ref. | MINIPRESS top para EASYSTICK – Vertical \| Horizontal | MINIPRESS top para EASYSTICK – Vertical | MINIPRESS top – Vertical | MINIPRESS P |
|---|---|---|---|---|---|---|---|
| K1 |  | Broca de bucha – Ø 2.5 x 57 mm – Esquerda – Com remate | M01.ZB02.D3 | • | • | • | • |
| K2 |  | Broca de bucha – Ø 2.5 x 57 mm – Direita – Com remate | M01.ZB02.D2 | • | • | • | • |
| K3 |  | Broca de bucha – Ø 3 x 57 mm – Esquerda | M01.ZB03.03 | • | • | • | • |
| K4 |  | Broca de bucha – Ø 3 x 57 mm – Direita | M01.ZB03.02 | • | • | • | • |
| K5 |  | Broca de bucha – Ø 5 x 57 mm – Esquerda | M01.ZB05.03 | • | • | • | • |
| K6 |  | Broca de bucha – Ø 5 x 57 mm – Direita | M01.ZB05.02 | • | • | • | • |
| K7 |  | Broca de bucha – Ø 5 x 57 mm – Esquerda – Com remate | M01.ZB05.D3 | • | • | • | • |
| K8 |  | Broca de bucha – Ø 5 x 57 mm – Direita – Com remate | M01.ZB05.D2 | • | • | • | • |
| K9 |  | Broca de bucha – Ø 8 x 57 mm – Esquerda | M01.ZB08.03 | • | • | • | • |
| K10 |  | Broca de bucha – Ø 8 x 57 mm – Direita | M01.ZB08.02 | • | • | • | • |
| K11 |  | Broca de bucha – Ø 8 x 57 mm – Esquerda – Sem ponta de centragem | M01.ZB08.OS | • | • | • | • |
| K12 |  | Broca de bucha – Ø 10 x 57 mm – Esquerda | M01.ZB10.03 | • | • | • | • |
| K13 |  | Broca de bucha – Ø 10 x 57 mm – Direita | M01.ZB10.02 | • | • | • | • |

## Broca

| | | Designação | Ref. | MINIPRESS top para EASYSTICK – Vertical \| Horizontal | MINIPRESS top para EASYSTICK – Vertical | MINIPRESS top – Vertical | MINIPRESS P |
|---|---|---|---|---|---|---|---|
| K14 |  | Broca para ferragens – Ø 20 x 57 mm – Esquerda | M01.ZB20.03 | • | • | • | • |
| K15 |  | Broca para ferragens – Ø 20 x 57 mm – Direita | M01.ZB20.02 | • | • | • | • |
| K16 |  | Broca para ferragens – Ø 25 x 57 mm – Direita | M01.ZB25.02 | • | • | • | • |
| K18 |  | Broca para ferragens – Ø 26 x 57 mm – Direita | M01.ZB26.02 | • | • | • | • |
| K19 |  | Broca para ferragens – Ø 28 x 57 mm – Direita | M01.ZB28.02 | • | • | • | • |
| K20 |  | Broca para ferragens – Ø 35 x 57 mm – Direita | M01.ZB35.02 | • | • | • | • |
| K21 |  | Broca para ferragens – Ø 35 x 57 mm – Direita – Sem ponta de centragem | M01.ZB35.OS | • | • | • | • |
| K22 |  | Broca para matéria-prima de origem mineral \| placa HPL (frente fina) – Ø 10 x 57 mm – Esquerda – Sem ponta de centragem | M01.ZB10.T3 | • | • | • | • |
| K23 |  | Broca para matéria-prima de origem mineral \| placa HPL (frente fina) – Ø 10 x 57 mm – Direita – Sem ponta de centragem | M01.ZB10.T2 | • | • | • | • |

## Broca – Máquina de perfuração horizontal

| | | Designação | Ref. | MINIPRESS top para EASYSTICK – Vertical \| Horizontal | MINIPRESS top para EASYSTICK – Vertical | MINIPRESS top – Vertical | MINIPRESS P |
|---|---|---|---|---|---|---|---|
| L1 |  | Broca de bucha – Ø 5 x 114.5 mm – Esquerda – Máquina de perfuração horizontal | M75.ZB05.L3 | • | | | |
| L2 |  | Broca de bucha – Ø 5 x 114.5 mm – Direita – Máquina de perfuração horizontal | M75.ZB05.L2 | • | | | |
| L3 |  | Broca de bucha – Ø 8 x 114.5 mm – Esquerda – Máquina de perfuração horizontal | M75.ZB08.L3 | • | | | |
| L4 |  | Broca de bucha – Ø 8 x 114.5 mm – Direita – Máquina de perfuração horizontal | M75.ZB08.L2 | • | | | |
| L5 |  | Broca de bucha – Ø 10 x 114.5 mm – Esquerda – Máquina de perfuração horizontal | M75.ZB10.L3 | • | | | |
| L6 |  | Broca de bucha – Ø 10 x 114.5 mm – Direita – Máquina de perfuração horizontal | M75.ZB10.L2 | • | | | |

**Sumário**


| | | | |
|---|---|---|---|
| Sinopse | 617 | **MINIPRESS top** | 626 |
| Sinopse – Possibilidades de processamento | 618 | **MINIPRESS P** | 630 |
| Possibilidades de processamento | 636 | | |
| **MINIPRESS top** para **EASYSTICK** | 622 | | |

## Tecnologia garantida para mais conforto de montagem



Com nossos práticos aparelhos de montagem, adequados às suas necessidades, você otimiza o processamento de sistemas box Blum até as séries pequenas.

Os aparelhos de montagem são dimensionados para auxiliar no processamento de forma otimizada: com aplicação simples, alta facilidade de utilização e longa durabilidade.

Na **BOXFIX plus**, os compartimentos podem agora ser unidos com pregos como alternativa para o tipo de junção com parafusos. Os compartimentos podem ser montados muito mais rápido e sem folgas.

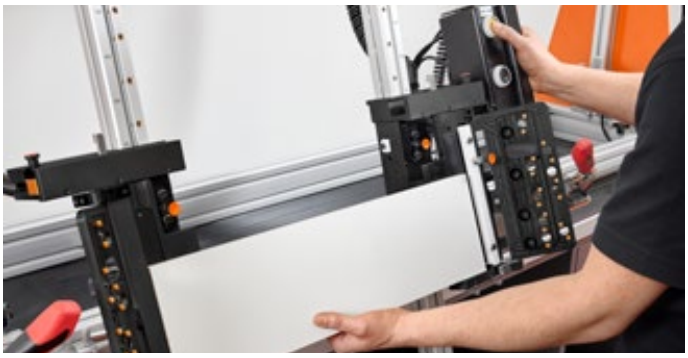

**BOXFIX plus**
Fácil manuseio e preparação efetiva para **LEGRABOX**, **MERIVOBOX** e **TANDEMBOX**.



**BOXFIX E-L**
A ajuda de montagem descomplicada para a **LEGRABOX**.



**BOXFIX E-M**
A ajuda de montagem descomplicada para a **MERIVOBOX**.



**BOXFIX E-T**
A ajuda de montagem descomplicada para a **TANDEMBOX**.

| Designação | | Ref. | Página | Possibilidades de processamento | | | | | | | | | | | | | | | | | | | | |
|---|---|---|---|---|---|---|---|---|---|---|---|---|---|---|---|---|---|---|---|---|---|---|---|---|
| | | | | AVENTOS | AVENTOS HKi | AVENTOS HF top | AVENTOS HS top | AVENTOS HL top | AVENTOS HK top | AVENTOS HK-S | AVENTOS HK-XS | CLIP top BLUMOTION | CLIP top | MODUL | LEGRABOX pure | LEGRABOX free | MERIVOBOX | TANDEMBOX antaro | TANDEMBOX plus | METABOX | MOVENTO | TANDEM | REVEGO | Outros produtos |
| **Montagem de gavetas** | | | | | | | | | | | | | | | | | | | | | | | | |
|  | BOXFIX plus | ZMM.2500 | 656 | | | | | | | | | | | | • | • | • | • | • | | | | | |
|  | BOXFIX E-L | ZMM.0700.01 | 657 | | | | | | | | | | | | • | • | | | | | | | | |
| 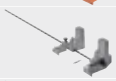 | BOXFIX E-M | ZMM.0400<br>ZMM.0480 | 658 | | | | | | | | | | | | | | • | | | | | | | |
|  | BOXFIX E-T | ZMM.0350<br>ZMM.0380 | 659 | | | | | | | | | | | | | | | • | • | | | | | |

**Pictogramas**

Artigos somente sob consulta

## BOXFIX plus



Imagem simbólica

- Aparelho pneumático para a montagem de gavetas e extensões frontais
- Tipo de montagem: parafusos, opcionalmente, pregos
- Largura do armário KB 250–1200 mm
- Altura da parede traseira até 250 mm (madeira e aço)
- Material: alumínio/aço

**Possibilidades de processamento**

- LEGRABOX pure
- LEGRABOX free
- MERIVOBOX
- TANDEMBOX antaro
- TANDEMBOX plus

**Sumário**

Sinopse 655

### Informações úteis para o pedido

| | Designação | Ref. |
|---|---|---|
|  | **BOXFIX plus** | ZMM.2500 |

**Consiste em:**

| | |
|---|---|
| 1 x | **BOXFIX plus** |
| 1 x | Broca de centrar |
| 1 x | Jogo de ferramentas |

### Acessórios

| | Designação | Ref. |
|---|---|---|
|  | Broca de centrar | M01.ZZ03.01 |
|  | Pregador pneumático com acessórios | ZMZ.20S1 |
|  | Pregos com acessórios | ZMZ.20S2 |
|  | Bandeja para pregadores pneumáticos com acessórios | ZMZ.20S5 |
|  | Kit pregos de reequipamento para **BOXFIX plus** | ZMZ.20S6 |

### Possibilidades de processamento

**LEGRABOX pure | LEGRABOX free | MERIVOBOX | TANDEMBOX antaro | TANDEMBOX plus**

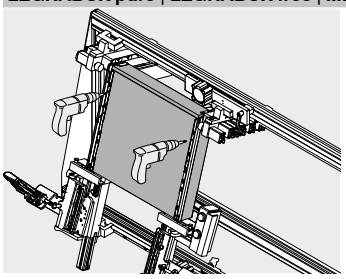

**Montagem da gaveta – Parafusos**

- Ajustar comprimento nominal NL e largura da extensão
- Aparafusar parede traseira da gaveta (madeira) com o suporte da parede traseira de madeira
- Colocar fundo da gaveta, laterais e parede traseira na **BOXFIX** e reunir as partes pneumaticamente
- Aparafusar o fundo da gaveta com lateral

**LEGRABOX pure | LEGRABOX free | MERIVOBOX | TANDEMBOX antaro | TANDEMBOX plus**

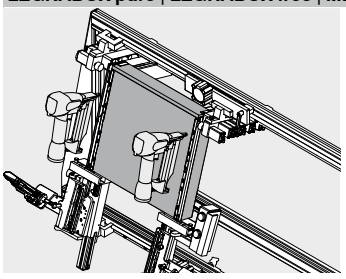

**Montagem da gaveta – Pregos (opcional)**

- Ajustar comprimento nominal NL e largura da extensão
- Pregar a parede traseira da gaveta (madeira) com suporte da parede traseira de madeira
- Colocar fundo da gaveta, laterais e parede traseira na **BOXFIX** e reunir as partes pneumaticamente
- Pregar o fundo da gaveta com laterais

## BOXFIX E-L

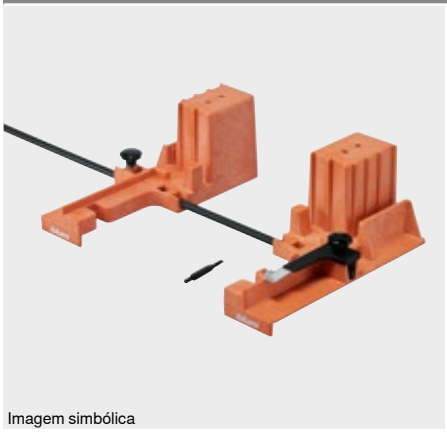

Imagem simbólica

- Aparelho de montagem para montar gavetas e extensões
- Tipo da montagem: por aparafusamento
- Largura do armário KB 250–1200 mm
- Altura da parede traseira até 250 mm
- Material: matéria plástica/aço
- **BOXFIX** para espessura do fundo da gaveta de 18 mm sob consulta

**Possibilidades de processamento**

**LEGRABOX pure**

**LEGRABOX free**

**Sumário**

Sinopse 655

**Filme de aplicação**

**URL curto**

**www.blum.com/26qCmt**

### Informações úteis para o pedido

| | Designação | Ref. |
|---|---|---|
|  | **BOXFIX E-L** | ZMM.0700.01 |

**Consiste em:**

| | |
|---|---|
| 1 x | **BOXFIX E-L** |
| 1 x | Broca de centrar |
| 1 x | Dispositivo de cunha para **BOXFIX E-L** |

| | Designação | Ref. |
|---|---|---|
|  | **BOXFIX E-L** – Kit básico | ZMM.0700.20 |

**Consiste em:**

| | |
|---|---|
| 1 x | **BOXFIX E-L** |
| 1 x | Broca de centrar |
| 1 x | Gabarito de furações para fundo \| parede traseira **LEGRABOX** |
| 1 x | Limitador de profundidade de perfuração Ø 2.5 mm |
| 1 x | Chave de fenda TORX® |
| 1 x | Dispositivo de cunha para **BOXFIX E-L** |

### Acessórios

| | Designação | Ref. |
|---|---|---|
|  | Broca de centrar | M01.ZZ03.01 |
|  | Dispositivo de cunha para **BOXFIX E-L** \| **E-M** \| **E-T** | ZMM.075N |

### Possibilidades de processamento

**LEGRABOX pure | LEGRABOX free**

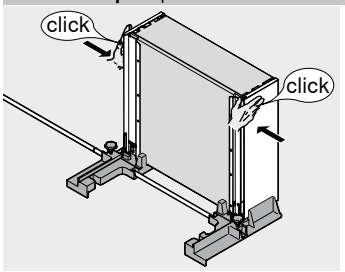


**Montagem de gavetas**

- Ajustar a largura da extensão por meio da parede traseira da gaveta
- Aparafusar parede traseira da gaveta (madeira) com o suporte da parede traseira de madeira
- Colocar e fixar fundo, parede traseira e lateral na **BOXFIX**
- Aparafusar o fundo da gaveta com lateral

## BOXFIX E-M

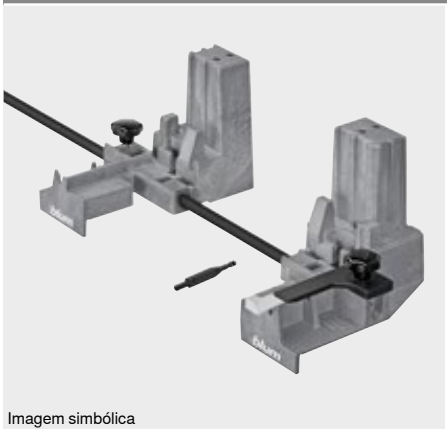

Imagem simbólica

- Aparelho de montagem para montar gavetas e extensões
- Tipo da montagem: por aparafusamento
- Largura do armário KB 250–1200 mm
- Altura da parede traseira até 250 mm
- Material: matéria plástica/aço

**Possibilidades de processamento**

**MERIVOBOX**

**Sumário**

Sinopse 655

**Informações úteis para o pedido**

| | Designação | Ref. |
|---|---|---|
|  | **BOXFIX E-M** – 16 mm | ZMM.0400 |
| | **BOXFIX E-M** – 18 mm | ZMM.0480 |

**Consiste em:**

| | |
|---|---|
| 1 x | **BOXFIX E-M** |
| 1 x | Broca de centrar |
| 1 x | Dispositivo de cunha para **BOXFIX E-M** |

**Acessórios**

| | Designação | Ref. |
|---|---|---|
|  | Broca de centrar | M01.ZZ03.01 |
|  | Dispositivo de cunha para **BOXFIX E-L** \| **E-M** \| **E-T** | ZMM.075N |

**Possibilidades de processamento**

**MERIVOBOX**

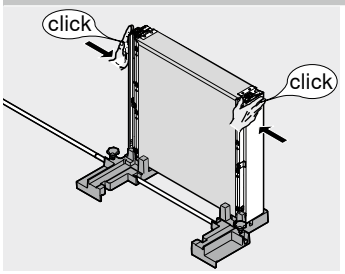


**Montagem de gavetas**

- Ajustar a largura da extensão por meio da parede traseira da gaveta
- Aparafusar parede traseira da gaveta (madeira) com o suporte da parede traseira de madeira
- Colocar e fixar fundo, parede traseira e lateral na **BOXFIX**
- Aparafusar o fundo da gaveta com lateral

## BOXFIX E-T

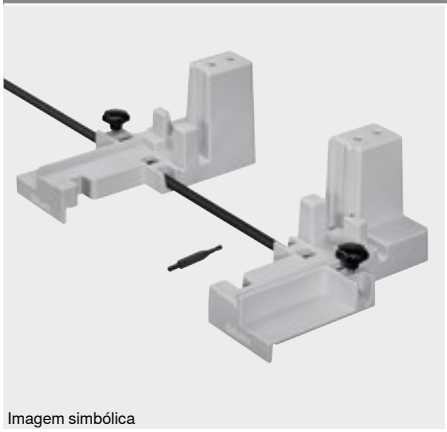

Imagem simbólica

- Aparelho de montagem para montar gavetas e extensões
- Tipo da montagem: por aparafusamento
- Largura do armário KB 250–1200 mm
- Altura da parede traseira até 250 mm
- Material: matéria plástica/aço

**Possibilidades de processamento**

**TANDEMBOX antaro**

**TANDEMBOX plus**

**Sumário**

Sinopse 655

**Filme de aplicação**

**URL curto**

www.blum.com/ZLrYk

### Informações úteis para o pedido

| | Designação | Ref. |
|---|---|---|
|  | **BOXFIX E-T** – 16 mm | ZMM.0350 |
| | **BOXFIX E-T** – 18 mm | ZMM.0380 |

**Consiste em:**

| | |
|---|---|
| 1 x | **BOXFIX E-T** |
| 1 x | Broca de centrar |
| 1 x | Dispositivo de cunha para **BOXFIX E-T** |

### Acessórios

| | Designação | Ref. |
|---|---|---|
|  | Broca de centrar | M01.ZZ03.01 |
|  | Dispositivo de cunha para **BOXFIX E-L** \| **E-M** \| **E-T** | ZMM.075N |

### Possibilidades de processamento

**TANDEMBOX antaro | TANDEMBOX plus**

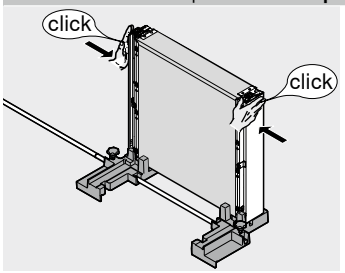


**Montagem de gavetas**

- Ajustar a largura da extensão por meio da parede traseira da gaveta
- Aparafusar parede traseira da gaveta (madeira) com o suporte da parede traseira de madeira
- Colocar e fixar fundo, parede traseira e lateral na **BOXFIX**
- Aparafusar o fundo da gaveta com lateral

## Para um movimento perfeito, um processamento preciso



Gabaritos e ajudas de montagem da Blum auxiliam no processamento de todos os produtos Blum. Estes já provaram seu valor como ajudantes diários de montagem. Tanto na oficina, como no local do cliente, a combinação de precisão e utilização prática é muito apreciada.

### Gabaritos e ajudas de montagem



As posições de fixação podem ser marcadas e previamente furadas com segurança e precisão com o gabarito universal de furos, por exemplo.

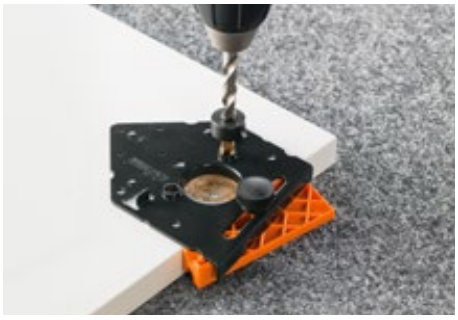

As furações do gabarito Blum para dobradiças podem ser executadas de forma eficiente com o gabarito de furações para dobradiças.



Com o gabarito universal de montagem, as posições de fixação para guias de armário, por exemplo, podem ser transferidas com exatidão.

### Ajudas otimizadas de montagem para todos os produtos

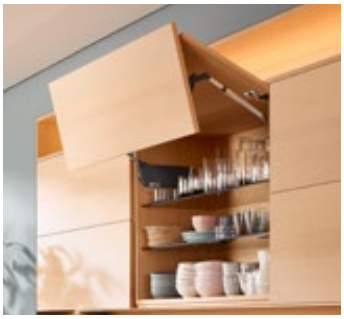

Sistemas de portas de elevação



Sistemas de dobradiças



Sistemas box e de corrediças



Outros produtos

## Sinopse


Imagem simbólica

Sinopse – Gabaritos 662
Sinopse – Possibilidades de processamento 664

**Pictogramas**

Artigos somente sob consulta

| Designação | | Ref. | Página | Possibilidades de processamento | | | | | | | | | | | | | | | | | | | | |
|---|---|---|---|---|---|---|---|---|---|---|---|---|---|---|---|---|---|---|---|---|---|---|---|---|
| | | | | AVENTOS | AVENTOS HKi | AVENTOS HF top | AVENTOS HS top | AVENTOS HL top | AVENTOS HK top | AVENTOS HK-S | AVENTOS HK-XS | CLIP top BLUMOTION | CLIP top | MODUL | LEGRABOX pure | LEGRABOX free | MERIVOBOX | TANDEMBOX antaro | TANDEMBOX plus | METABOX | MOVENTO | TANDEM | REVEGO | Outros produtos |
| **Gabaritos para furações** | | | | | | | | | | | | | | | | | | | | | | | | |
|  | Gabarito universal avulso | 65.1051.02 | 668 | ● | | | | | | | | ● | ● | ● | ● | ● | ● | ● | ● | ● | ● | ● | | |
|  | Gabarito universal de furação | ZML.0040.02 | 669 | ● | | | | | | | | | | | ● | ● | ● | ● | ● | ● | ● | ● | | |
|  | Gabarito de furações para o amortecedor distanciador Blum | ZML.1090 | 670 | ● | | | | | | | | ● | ● | ● | ● | ● | ● | ● | ● | | ● | ● | | |
|  | **ECODRILL** | M31.1000.01 | 671 | | | ● | | | | | ● | ● | ● | ● | | | | | | | | | | |
|  | Gabarito de furações para o interruptor **SERVO-DRIVE** | M31.2000 | 672 | | | ● | ● | ● | ● | | | | | | | | | | | | | | | |
|  | Gabarito de furações para dobradiças | 65.059A<br>65.055A | 673 | | | ● | | | | | ● | ● | ● | ● | | | | | | | | | | |
|  | Esquadro de encosto | 65.5300* | 674 | | | ● | | | ● | ● | ● | ● | ● | ● | | | | | | | | | | |
|  | Gabarito de furações para calços | 65.5070 | 675 | | | ● | | | | | ● | ● | ● | ● | | | | | | | | | | |
|  | Gabarito de furações para **BLUMOTION** \| **TIP-ON** | 65.5010 | 676 | | | | | | ● | ● | ● | | ● | | | | | | | | | | | |
|  | Gabarito de furações para **BLUMOTION** | 65.5000 | 677 | | | | | | | | | ● | ● | ● | | | | | | | | | | |
|  | Gabarito de furações para fundo \| parede traseira **LEGRABOX** | ZML.7000 | 678 | | | | | | | | | | | | ● | ● | | | | | | | | |
|  | Gabarito de furações para **SPACE CORNER** com **SYNCROMOTION** | ZML.0330 | 679 | | | | | | | | | | | | | | | ● | ● | | | | | |
|  | Gabarito de furações para o suporte do perfil do **SERVO-DRIVE** | ZML.1150.03 | 680 | | | | | | | | | | | | ● | ● | ● | ● | ● | | ● | ● | | |
|  | **MINIFIX** | 65.3300 | 681 | | | | | | | | | | | | | | | | | ● | | | | |
|  | Gabarito de furações para **MOVENTO** \| **TANDEM** | T65.1000.02 | 682 | | | | | | | | | | | | | | | | | | ● | ● | | |
|  | Gabarito de furações para **TANDEM** | T65.1100 | 683 | | | | | | | | | | | | | | | | | | | ● | | |
|  | Gabarito de furações para ferragem frontal | ZML.0050 | 684 | | | | | | | | | | | | | | | | | | | ● | | |
|  | Gabarito de furações para dispositivos de união | 65.5040 | 685 | | | | | | | | | | | | | | | | | | | | | ● |
| **Gabaritos de fresa** | | | | | | | | | | | | | | | | | | | | | | | | |
|  | Kit gabaritos de fresa para **AVENTOS HKi** | 65.5840 | 686 | | ● | | | | | | | | | | | | | | | | | | | |
| **Gabaritos de montagem** | | | | | | | | | | | | | | | | | | | | | | | | |
|  | Gabarito universal de montagem | 65.1000.01 | 687 | ● | | | | | | | | ● | ● | ● | ● | ● | ● | ● | ● | ● | ● | ● | | |
|  | Gabarito de montagem para sistemas de dobradiças | 65.7500.03 | 688 | | | ● | | | | | ● | ● | ● | ● | | | | | | | | | | |
|  | Gabarito de montagem de dobradiças para portas de vidro **CRISTALLO** | 65.4500.01 | 689 | | | | | | | | | ● | ● | | | | | | | | | | | |

| Designação | Ref. | Página | Possibilidades de processamento | | | | | | | | | | | | | | | | | | | | | | |
|---|---|---|---|---|---|---|---|---|---|---|---|---|---|---|---|---|---|---|---|---|---|---|---|---|---|
| | | | AVENTOS | AVENTOS HKi | AVENTOS HF top | AVENTOS HS top | AVENTOS HL top | AVENTOS HK top | AVENTOS HK-S | AVENTOS HK-XS | CLIP top BLUMOTION | CLIP top | MODUL | LEGRABOX pure | LEGRABOX free | MERIVOBOX | TANDEMBOX antaro | TANDEMBOX plus | METABOX | MOVENTO | TANDEM | REVEGO | Outros produtos |
| **Gabaritos de montagem** | | | | | | | | | | | | | | | | | | | | | | | |
| Gabarito de montagem para **REVEGO** | STL.8000 | 690 | | | | | | | | | | | | | | | | | | | | • | |
| **Gabaritos de fixação** | | | | | | | | | | | | | | | | | | | | | | | |
| Gabarito de fixação – Dobradiças | ZME.0710 | 691 | | | | | | | | | • | • | • | | | | | | | | | | |
| Gabarito de fixação – Calços | 65.6100<br>ZME.0730 | 692 | | | | | | | | | • | • | | | | | | | | | | | |
| Gabarito de fixação – Sistemas de extensões | ZME.xxx0 | 693 | | | | | | | | | | | | | | | • | • | • | | | | |
| **Gabaritos para marcação** | | | | | | | | | | | | | | | | | | | | | | | |
| Gabarito de marcação para fixação frontal **AVENTOS HS top** \| **HL top** \| **HK top** | ZML.2200 | 694 | | | | • | • | • | | | | | | | | | | | | | | | |
| Gabarito de marcação para **LEGRABOX** | ZML.3710 | 695 | | | | | | | | | | | | • | • | | | | | | | | |
| Gabarito de marcação para **MERIVOBOX** | ZML.4010 | 696 | | | | | | | | | | | | | | • | | | | | | | |
| Gabarito de marcação para **TANDEMBOX** \| **METABOX** | ZML.x5x0 | 697 | | | | | | | | | | | | | | | • | • | • | | | | |
| Gabarito de posicionamento de plaquetas | 65.5210.01 | 698 | | | | | | • | • | • | | • | | | | | | | | | | | |
| Marcador | 65.2950 | 699 | | | | | | | | | | | | | | | | | | • | • | | |
| **Gabaritos de traçado** | | | | | | | | | | | | | | | | | | | | | | | |
| Gabarito de traçado universal | 65.5340.01 | 700 | • | • | • | • | • | • | • | • | • | • | • | • | • | • | • | • | • | • | • | | |
| Gabarito de ângulo-armário | 65.5810.03 | 701 | | | | | | | | | • | • | | | | | | | | | | | |
| Gabarito de traçado para corpo da fechadura **CABLOXX** | 65.0807<br>65.0803 | 702 | | | | | | | | | | | | • | • | | • | | | | | | |
| Gabarito de traçado | ZML.8030<br>ZML.805S | 703 | | | | | | | | | | | | | | | • | • | • | | | | |
| **Gabaritos de posicionamento** | | | | | | | | | | | | | | | | | | | | | | | |
| Gabarito de folga frontal para **LEGRABOX** \| **MOVENTO** | 65.5631 | 704 | | | | | | | | | | | | • | • | | | | | • | | | |
| Gabarito de folga frontal para **MERIVOBOX** \| **TANDEMBOX** | 65.5627 | 705 | | | | | | | | | | | | | | • | • | • | | | | | |
| **Gabaritos especiais** | | | | | | | | | | | | | | | | | | | | | | | |
| Gabarito para cortes na medida para **CABLOXX** | 65.0801 | 706 | | | | | | | | | | | | | | | | | | | | | • |
| Kit cortador de vidros | 65.8000 | 707 | | | | | | | | | | | | | • | • | • | | | | | | |

## Sinopse – Possibilidades de processamento


| | | | | | |
|---|---|---|---|---|---|
| Processamento – **AVENTOS** | 664 | Processamento – **MERIVOBOX** | 666 | Processamento – **MOVENTO** | 667 |
| Processamento – **CLIP top BLUMOTION** \| **CLIP top** | 664 | Processamento – **TANDEMBOX antaro** | 666 | Processamento – **TANDEM** | 667 |
| Processamento – **MODUL** | 665 | Processamento – **TANDEMBOX plus** | 666 | Processamento – **REVEGO** | 667 |
| Processamento – **LEGRABOX pure** \| **LEGRABOX free** | 665 | Processamento – **METABOX** | 666 | Processamento – Outros produtos | 667 |


### Processamento – AVENTOS

#### Trabalho com frentes

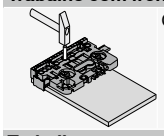
Gabarito universal de furação 669

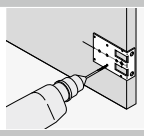
Esquadro de encosto 674

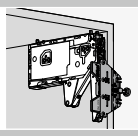
Gabarito de marcação para fixação frontal **AVENTOS HK top** 694

#### Trabalho com armários

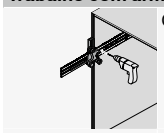
Gabarito universal avulso 668

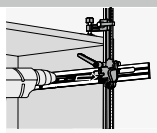
Gabarito universal de montagem 687

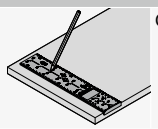
Gabarito de traçado universal 700

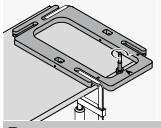
Kit gabaritos de fresa para **AVENTOS HKi** 686

#### Processamento – Sistemas de dobradiças

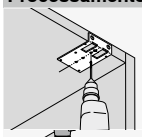
Esquadro de encosto 674

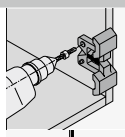
Gabarito de furações para calços 675

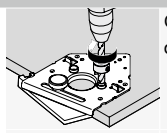
Gabarito de furações para dobradiças 673

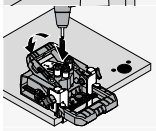
**ECODRILL** 671

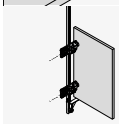
Gabarito de montagem para sistemas de dobradiças 688

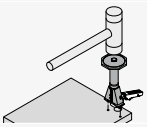
Gabarito de fixação – Dobradiças 691

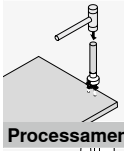
Gabarito de fixação – Calços 692

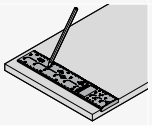
Gabarito de traçado universal 700

#### Processamento – SERVO-DRIVE

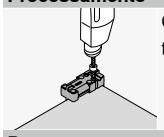
Gabarito de furações para o amortecedor distanciador Blum 670

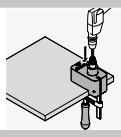
Gabarito de furações para o interruptor **SERVO-DRIVE** 672

#### Processamento – TIP-ON

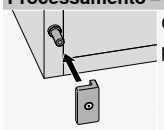
Gabarito de posicionamento de plaquetas 698

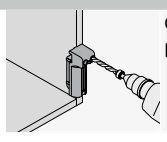
Gabarito de furações para **BLUMOTION** \| **TIP-ON** 676

### Processamento – CLIP top BLUMOTION | CLIP top

#### Processamento – Sistemas de dobradiças

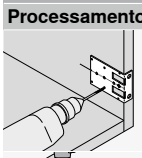
Esquadro de encosto 674

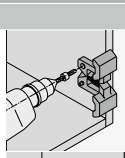
Gabarito de furações para calços 675

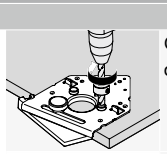
Gabarito de furações para dobradiças 673

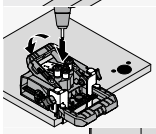
**ECODRILL** 671

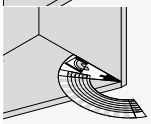
Gabarito de ângulo-armário 701

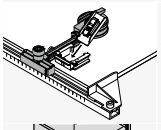
Gabarito de montagem de dobradiças para portas de vidro **CRISTALLO** 689

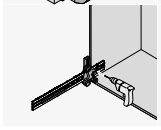
Gabarito universal avulso 668

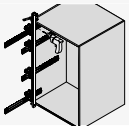
Gabarito universal de montagem 687

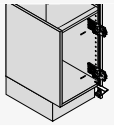
Gabarito de montagem para sistemas de dobradiças 688

## Processamento – CLIP top BLUMOTION | CLIP top

### Processamento – Sistemas de dobradiças

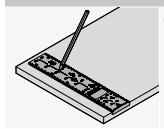
Gabarito de traçado universal
700

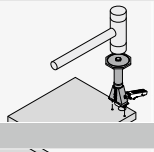
Gabarito de fixação – Dobradiças
691

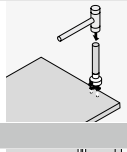
Gabarito de fixação – Calços
692

### Processamento – BLUMOTION

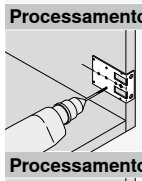
Esquadro de encosto
674

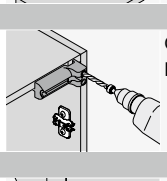
Gabarito de furações para **BLUMOTION** | **TIP-ON**
676

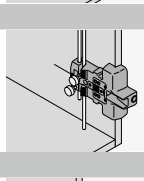
Gabarito de furações para **BLUMOTION**
677

### Processamento – TIP-ON

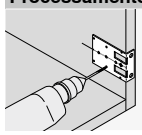
Esquadro de encosto
674

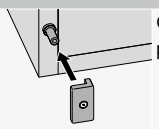
Gabarito de posicionamento de plaquetas
698

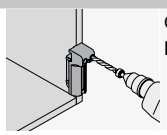
Gabarito de furações para **BLUMOTION** | **TIP-ON**
676

## Processamento – MODUL

### Processamento – Sistemas de dobradiças

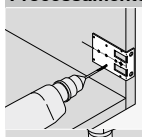
Esquadro de encosto
674

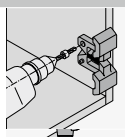
Gabarito de furações para calços
675

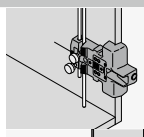
Gabarito de furações para **BLUMOTION**
677

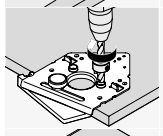
Gabarito de furações para dobradiças
673

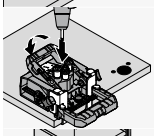
**ECODRILL**
671

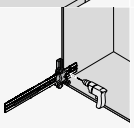
Gabarito universal avulso
668

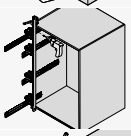
Gabarito universal de montagem
687

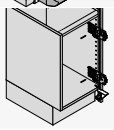
Gabarito de montagem para sistemas de dobradiças
688

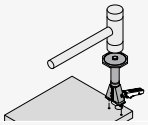
Gabarito de fixação – Dobradiças
691

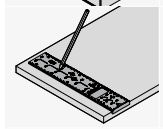
Gabarito de traçado universal
700

## Processamento – LEGRABOX pure | LEGRABOX free

### Trabalho com frentes


Gabarito universal de furação
669

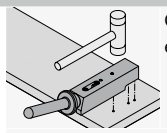
Gabarito de fixação – Sistemas de extensões
693

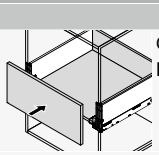
Gabarito de marcação para **LEGRABOX**
695

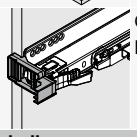
Gabarito de folga frontal para **LEGRABOX**
704

### Trabalho com armários

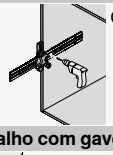
Gabarito universal avulso
668

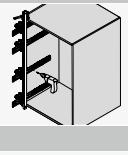
Gabarito universal de montagem
687

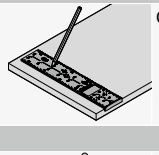
Gabarito de traçado universal
700

### Trabalho com gavetas


Gabarito universal de furação
669

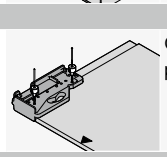
Gabarito de furações para fundo | parede traseira **LEGRABOX**
678

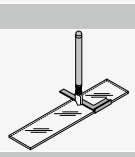
Kit cortador de vidros
707

### Processamento – SERVO-DRIVE

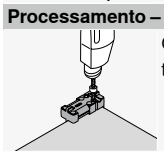
Gabarito de furações para o amortecedor distanciador Blum
670

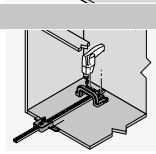
Gabarito de furações para o suporte do perfil do **SERVO-DRIVE**
680

## Processamento – MERIVOBOX

### Trabalho com frentes



Gabarito universal de furação 669

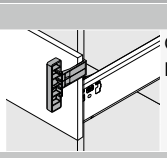

Gabarito de folga frontal para **MERIVOBOX** | **TANDEMBOX** 705

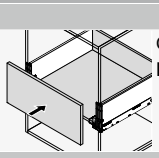

Gabarito de marcação para **MERIVOBOX** 696

### Trabalho com armários

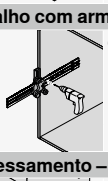

Gabarito universal avulso 668

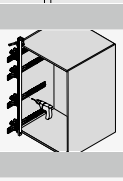

Gabarito universal de montagem 687

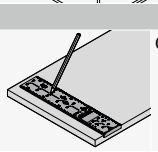

Gabarito de traçado universal 700

## Processamento – SERVO-DRIVE

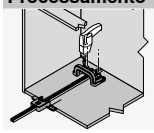

Gabarito de furações para o suporte do perfil do **SERVO-DRIVE** 680

## Processamento – TANDEMBOX antaro | TANDEMBOX plus

### Trabalho com frentes

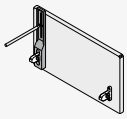

Gabarito de traçado 703

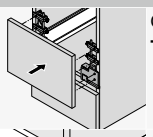

Gabarito de marcação para **TANDEMBOX** | **METABOX** 697

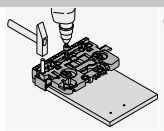

Gabarito universal de furação 669

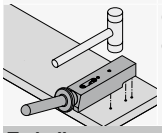

Gabarito de fixação – Sistemas de extensões 693

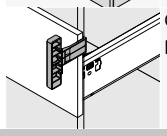

Gabarito de folga frontal para **MERIVOBOX** | **TANDEMBOX** 705

### Trabalho com armários

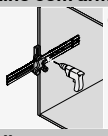

Gabarito universal avulso 668

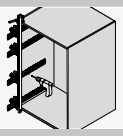

Gabarito universal de montagem 687

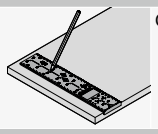

Gabarito de traçado universal 700

### Trabalho com gavetas

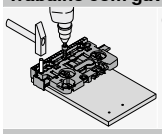

Gabarito universal de furação 669

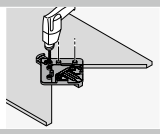

Gabarito de furações para **SPACE CORNER** com **SYNCROMOTION** 679

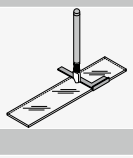

Kit cortador de vidros 707

### Processamento – SERVO-DRIVE

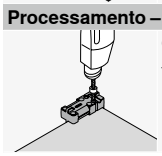

Gabarito de furações para o amortecedor distanciador Blum 670

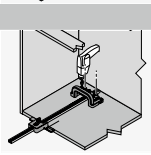

Gabarito de furações para o suporte do perfil do **SERVO-DRIVE** 680

## Processamento – METABOX

### Trabalho com frentes

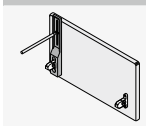

Gabarito de traçado 703

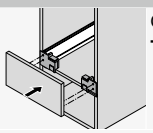

Gabarito de marcação para **TANDEMBOX** | **METABOX** 697

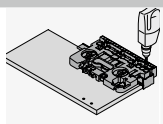

Gabarito universal de furação 669

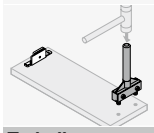

Gabarito de fixação – Sistemas de extensões 693

### Trabalho com armários

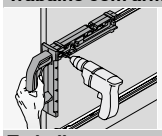

**MINIFIX** 681

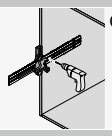

Gabarito universal avulso 668

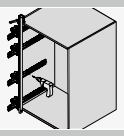

Gabarito universal de montagem 687

### Trabalho com gavetas

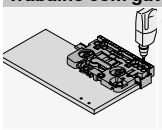

Gabarito universal de furação 669

## Processamento – MOVENTO | TANDEM

### Trabalho com frentes



Gabarito universal de furação 669

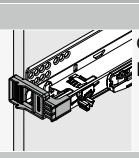

Gabarito de folga frontal para **MOVENTO** 704

### Trabalho com armários

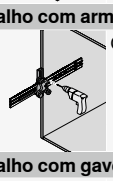

Gabarito universal avulso 668

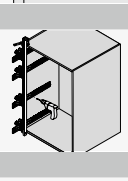

Gabarito universal de montagem 687

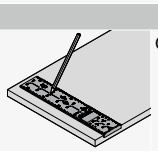

Gabarito de traçado universal 700

### Trabalho com gavetas

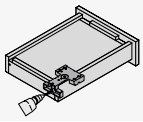

Gabarito de furações para **MOVENTO** | **TANDEM** 682

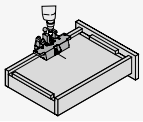

Gabarito de furações para **TANDEM** 683

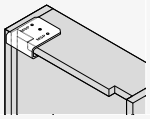

Gabarito de furações para ferragem frontal 684

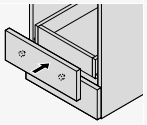

Marcador 699

### Processamento – SERVO-DRIVE

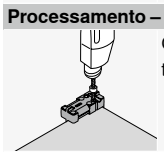

Gabarito de furações para o amortecedor distanciador Blum 670

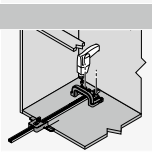

Gabarito de furações para o suporte do perfil do **SERVO-DRIVE** 680

## Processamento – REVEGO

### Usinagem Pocket



Gabarito de montagem para **REVEGO** 690

## Processamento – Outros produtos

### Trabalho com frentes

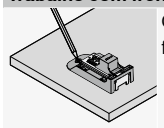

Gabarito de traçado para corpo da fechadura **CABLOXX** 702

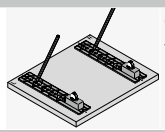

Gabarito de traçado para corpo da fechadura **CABLOXX** 702

### Trabalho com armários

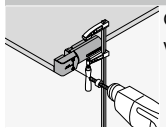

Gabarito de furações para dispositivos de união 685

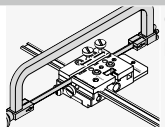

Gabarito para cortes na medida para **CABLOXX** 706

## Gabarito universal avulso



Imagem simbólica

- Gabarito para furação prévia das posições de fixação para guias de armários, acumuladores de força, calços e calços adaptadores
- O gabarito pode ser aplicado no armário montado e desmontado
- Ajuste da posição de profundidade por meio da escala
- Ideal para situações de montagem recobrimento e porta embutida
- Para parafusos Euro e autoatarraxantes
- Processamento sobre traçado
- Material: matéria plástica/aço/alumínio

**Possibilidades de processamento**

| | |
|---|---|
| AVENTOS | TANDEMBOX antaro |
| CLIP top BLUMOTION | |
| CLIP top | TANDEMBOX plus |
| MODUL | |
| LEGRABOX pure | METABOX |
| | MOVENTO |
| LEGRABOX free | TANDEM |
| MERIVOBOX | |

**Sumário**


Sinopse – Gabaritos 662
Sinopse – Possibilidades de processamento 664


**Filme de aplicação**

URL curto
www.blum.com/FtGEO

**Informações úteis para o pedido**

| | Designação | Ref. |
|---|---|---|
|  | Gabarito universal avulso | 65.1051.02 |

**Consiste em:**

| | |
|---|---|
| 1 x | Corpo de gabarito – Gabarito universal avulso |
| 1 x | Limitador de profundidade de perfuração Ø 5 mm |
| 1 x | Luva de redução Ø 5 para Ø 2.5 mm |
| 1 x | Chave Allen |

**Possibilidades de processamento**

**AVENTOS**

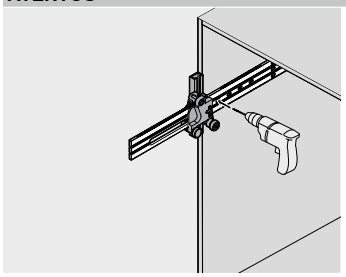

**Trabalho com armários**

- Ajustar a posição de profundidade do corpo do gabarito por meio de escala
- Colocar o gabarito no armário sobre o traçado
- Furar previamente as posições de fixação para pinos de encaixe do acumulador de forças

**CLIP top BLUMOTION | CLIP top | MODUL**

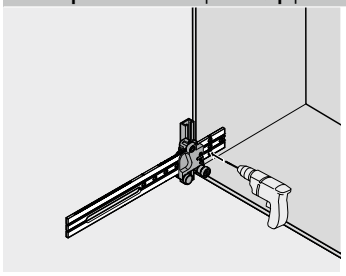

**Processamento – Sistemas de dobradiças**

- Ajustar a posição de profundidade do corpo do gabarito por meio de escala
- Posicionar gabarito sobre o traçado
- Furar previamente as posições de fixação para calços e calços adaptadores (**BLUMOTION** | **TIP-ON** para portas)

**LEGRABOX pure | LEGRABOX free | MERIVOBOX | TANDEMBOX antaro | TANDEMBOX plus | METABOX | MOVENTO | TANDEM**

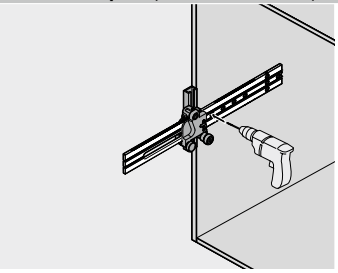

**Trabalho com armários**

- Ajustar a posição de profundidade do corpo do gabarito por meio de escala
- Posicionar gabarito sobre o traçado
- Furar previamente as posições de fixação para guias do armário
- Furar previamente as posições de fixação para o **BLUMOTION** para **METABOX**

## Gabarito universal de furação



Imagem simbólica

- Gabarito para a marcação ou furação prévia das posições de fixação para ferragens frontais, inclusive reling, parede traseira e fundo da gaveta e também para ferragens frontais **AVENTOS**
- Ajuste dos recobrimentos por meio da escala
- Material: matéria plástica/aço

**Possibilidades de processamento**

| | |
|---|---|
| **AVENTOS** | **TANDEMBOX plus** |
| **LEGRABOX pure** | **METABOX** |
| **LEGRABOX free** | **MOVENTO** |
| **MERIVOBOX** | **TANDEM** |
| **TANDEMBOX antaro** | |

**Sumário**


Sinopse – Gabaritos 662
Sinopse – Possibilidades de processamento 664


**Filme de aplicação**

**URL curto**
**www.blum.com/cSAMF**

**Informações úteis para o pedido**

| | Designação | Ref. |
|---|---|---|
|  | Gabarito universal de furação | ZML.0040.02 |

**Consiste em:**

| | |
|---|---|
| 1 x | Gabarito universal de furação |
| 1 x | Limitador de profundidade de perfuração Ø 10 mm |
| 1 x | Marcador Ø 10 mm |
| 1 x | Luva de redução Ø 10 para Ø 5 mm |
| 1 x | Luva de redução Ø 10 para Ø 2.5 mm |

**Possibilidades de processamento**

**AVENTOS**

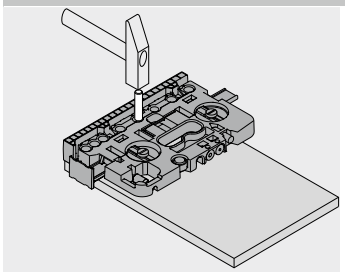

**Trabalho com frentes**
- Ajustar recobrimentos por meio de escala
- Furar previamente ou marcar as posições de fixação tanto para calços retos ou cruz para **AVENTOS HF top** como para as ferragens frontais para **AVENTOS HS top** | **HL top** | **HK top** | **HK-S** | **HK-XS**

**LEGRABOX pure | LEGRABOX free | MERIVOBOX | TANDEMBOX antaro | TANDEMBOX plus | METABOX | MOVENTO | TANDEM**

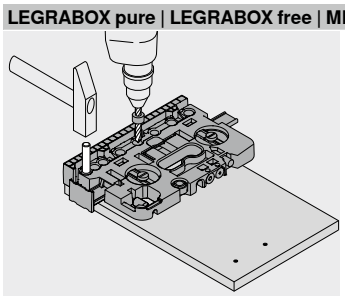

**Trabalho com frentes**
- Ajustar recobrimentos por meio de escala
- Furar ou marcar as posições de fixação para as ferragens frontais, incluindo reling

**METABOX**

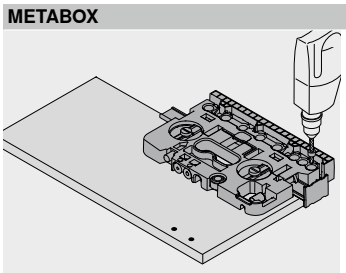

**Trabalho com gavetas – Parede traseira**
- Ajustar recobrimentos por meio de escala
- Marcar as posições de fixação

## Gabarito de furações para o amortecedor distanciador Blum



Imagem simbólica

- Gabarito para efetuar a furação do amortecedor na frente solta ou montada, ou no armário
- Processamento possível sobre traçado e sobre encosto (medida fixa 20)
- Material: matéria plástica/aço

**Possibilidades de processamento**

| | |
|---|---|
| AVENTOS | TANDEMBOX antaro |
| CLIP top BLUMOTION | |
| CLIP top | TANDEMBOX plus |
| MODUL | |
| LEGRABOX pure | MOVENTO |
| | TANDEM |
| LEGRABOX free | |
| MERIVOBOX | |

**Sumário**


Sinopse – Gabaritos 662
Sinopse – Possibilidades de processamento 664


**Filme de aplicação**

URL curto
www.blum.com/1ZtTC6

### Informações úteis para o pedido

| | Designação | Ref. |
|---|---|---|
|  | Gabarito de furações para o amortecedor distanciador Blum | ZML.1090 |

**Consiste em:**

| | |
|---|---|
| 1 x | Gabarito de furações para o amortecedor distanciador Blum |
| 1 x | Limitador de profundidade de perfuração Ø 8 mm |
| 1 x | Luva de redução Ø 8 para Ø 5 mm |

### Possibilidades de processamento

**AVENTOS | LEGRABOX | MERIVOBOX | TANDEMBOX antaro | TANDEMBOX plus | MOVENTO | TANDEM**

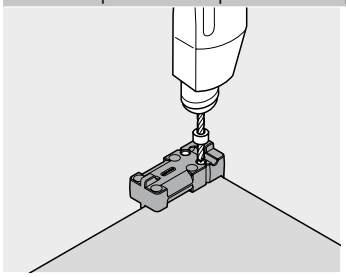

**Processamento SERVO-DRIVE**

- Posicionar gabarito
- Efetuar a furação para amortecedor distanciador (Ø 8 ou Ø 5 mm)

## ECODRILL



- Aparelho manual simples para a furação precisa do gabarito de furações para dobradiças Blum
- Acionamento por meio de furadeira manual | parafusadeira sem fio
- Distância variável da borda de 2 a 8 mm e medida de furação de 12.5 mm para dobradiça para porta conjugada de armário de canto
- Processamento, por meio de encostos laterais, pode ser girado em etapas para a direita e para a esquerda com escala, e também sobre traçado
- Bocal de sucção integrado

**Possibilidades de processamento**

**AVENTOS HF top**

**AVENTOS HK-XS**

**CLIP top BLUMOTION**
**CLIP top**
**MODUL**

**Sumário**


| | |
|---|---|
| Sinopse – Gabaritos | 662 |
| Sinopse – Possibilidades de processamento | 664 |


**Filme de aplicação**

**URL curto**
**www.blum.com/1SeQww**

**Informações úteis para o pedido**

| | Designação | Ref. |
|---|---|---|
|  | **ECODRILL** | M31.1000.01 |

**Consiste em:**

| | |
|---|---|
| 1 x | Gabarito de furações |
| 2 x | Broca de bucha Ø 8 mm |
| 1 x | Broca para ferragens Ø 35 mm |
| 2 x | TORX®-Bit |
| 2 x | Anéis distanciadores |

**Acessórios**

| | Designação | Ref. |
|---|---|---|
|  | Broca de bucha Ø 8 mm | M31.ZB08.32 |
|  | Broca para ferragens Ø 35 mm | M31.ZB35.32 |
|  | Jogo de ferramentas | MZW.1300.01 |

**Possibilidades de processamento**

**AVENTOS HF top | AVENTOS HK-XS | CLIP top BLUMOTION | CLIP top | MODUL**

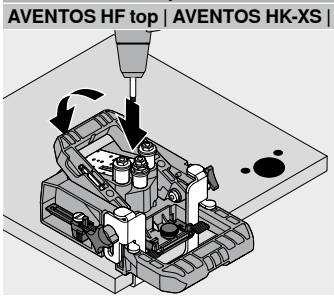

**Processamento – Sistemas de dobradiças**

- Ajustar medida de furação
- Ajustar a posição desejada da dobradiça usando encostos articulados ou, como alternativa, traçar
- Posicionar **ECODRILL** no encosto ou sobre o traçado e fixar por meio de uma alavanca de aperto
- Opcionalmente, conectar a sucção
- Furar gabarito para furações de dobradiças com furadeira manual

## Gabarito de furações para o interruptor SERVO-DRIVE

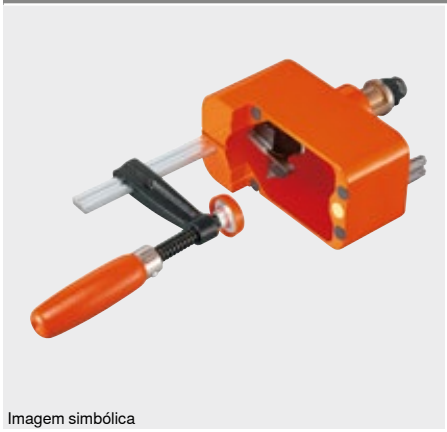

Imagem simbólica

- Aparelho manual simples para o furo preciso da furação de assento para o interruptor **SERVO-DRIVE**
- Acionamento por meio de furadeira manual | parafusadeira sem fio
- O gabarito para furações pode ser aplicado no armário montado e desmontado
- Processamento sobre traçado
- Material: moldagem de alumínio sob pressão

**Possibilidades de processamento**

**AVENTOS HF top**
**AVENTOS HS top**
**AVENTOS HL top**
**AVENTOS HK top**

**Sumário**


Sinopse – Gabaritos 662
Sinopse – Possibilidades de processamento 664


**Filme de aplicação**

**URL curto**
**www.blum.com/29CZin**

### Informações úteis para o pedido

| | Designação | Ref. |
|---|---|---|
|  | Gabarito de furações para o interruptor **SERVO-DRIVE** | M31.2000 |

**Consiste em:**

| | |
|---|---|
| 1 x | Gabarito de furações para o interruptor **SERVO-DRIVE** |
| 1 x | Broca para ferragens Ø 35 mm |
| 2 x | TORX®-Bit |

### Acessórios

| | Designação | Ref. |
|---|---|---|
|  | Broca para ferragens Ø 35 mm | M31.ZB35.02 |

### Possibilidades de processamento

**AVENTOS HF top | HS top | HL top | HK top**

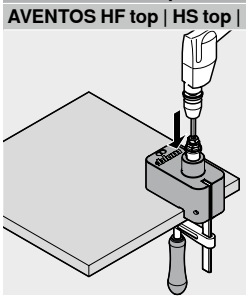

**Processamento SERVO-DRIVE**

- Traçar posição desejada do interruptor **SERVO-DRIVE**
- Posicionar gabarito sobre o traçado e fixar por meio de parafuso de aperto
- Efetuar o furo de fixação para o interruptor do **SERVO-DRIVE** com furadeira manual | parafusadeira sem fio

## Gabarito de furações para dobradiças



Imagem simbólica

- Gabarito para furar as posições de fixação laterais para dobradiças (Ø 8 ou Ø 2.5 mm)
- Gabarito para efetuar previamente os furos das posições de fixação para calços retos e cruz
- Gabarito para a furação prévia das posições de fixação para calços adaptadores (**BLUMOTION** | **TIP-ON** para portas)
- Processamento sobre traçado
- Material: matéria plástica/aço

**Possibilidades de processamento**

**AVENTOS HF top**
**AVENTOS HK-XS**
**CLIP top BLUMOTION**
**CLIP top**
**MODUL**

**Sumário**


| | |
|---|---|
| Sinopse – Gabaritos | 662 |
| Sinopse – Possibilidades de processamento | 664 |


**Filme de aplicação**

**URL curto**
**www.blum.com/1Be6q5**

### Informações úteis para o pedido

| | Designação | Ref. |
|---|---|---|
|  | Gabarito de furações para dobradiças (Ø 8 mm \| Ø 2.5 mm) | 65.059A |
| **Consiste em:** | | |
| 1 x | Gabarito de furações para dobradiças | |
| 1 x | Luva de redução Ø 8 para Ø 2.5 mm | |
| 1 x | Limitador de profundidade de perfuração Ø 8 mm | |

| | Designação | Ref. |
|---|---|---|
|  | Gabarito de furações para dobradiças (Ø 2.5 mm) | 65.055A |
| **Consiste em:** | | |
| 1 x | Gabarito de furações para dobradiças | |

### Possibilidades de processamento

**AVENTOS HF top | AVENTOS HK-XS | CLIP top BLUMOTION | CLIP top | MODUL**

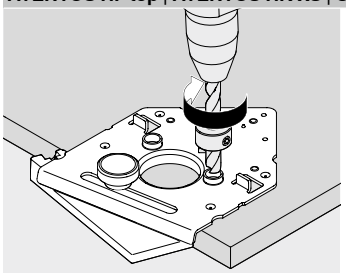

**Processamento – Sistemas de dobradiças – Porta**

- Efetuar a furação do caneco (Ø 35 mm) com furadeira de coluna, por exemplo
- Posicionar gabarito e fixar por meio de cunha
- Efetuar furações laterais para dobradiças

**AVENTOS HF top | AVENTOS HK-XS | CLIP top BLUMOTION | CLIP top | MODUL**

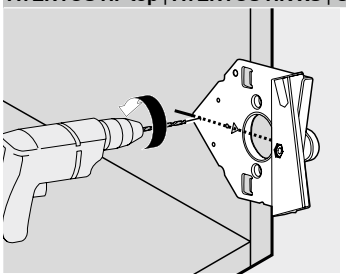

**Processamento – Sistemas de dobradiças – Armário**

- Traçar do centro do braço da dobradiça
- Colocar gabarito e furar previamente as posições de fixação para calços cruz (20 mm) ou retos (37 mm)

## Esquadro de encosto



Imagem simbólica

- Gabarito para furações das posições de fixação para calços (Ø 2.5 mm)
- Gabarito para a furação prévia das posições de fixação para calços adaptadores (**BLUMOTION** | **TIP-ON** para portas)
- Obedecendo a uma mesma posição de fixação do calço, podem-se aparafusar vários esquadros de encosto em uma barra em madeira
- Processamento sobre traçado
- Material: aço

**Possibilidades de processamento**

| | |
|---|---|
| AVENTOS HF top | CLIP top BLUMOTION |
| AVENTOS HK top | CLIP top |
| AVENTOS HK-S | MODUL |
| AVENTOS HK-XS | |

**Sumário**


Sinopse – Gabaritos 662
Sinopse – Possibilidades de processamento 664


**Filme de aplicação**

URL curto
www.blum.com/1ImIaP

**Informações úteis para o pedido**

| | Designação | Ref. |
|---|---|---|
|  | Esquadro de encosto | 65.5300* |

**Consiste em:**

1 x Esquadro de encosto

**Possibilidades de processamento**

**AVENTOS HF top | HK-XS**

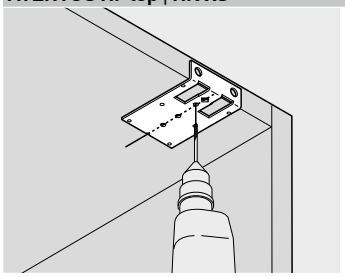

**Processamento – Sistemas de dobradiças**

- Traçar centro do braço da dobradiça ou arestas externas do braço da dobradiça no armário ou na frente (**AVENTOS HF top**)
- Colocar gabarito e furar previamente as posições de fixação para calços cruz (20 mm) ou retos (37 mm)

**CLIP top BLUMOTION | CLIP top | MODUL**

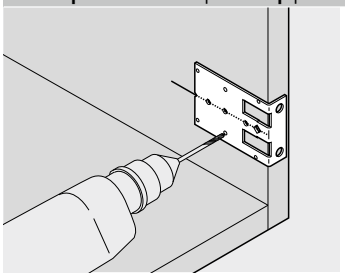

**Processamento – Sistemas de dobradiças**

- Traçar centro do braço da dobradiça ou arestas externas do braço da dobradiça no armário ou na frente (**AVENTOS HF top**)
- Colocar gabarito e furar previamente as posições de fixação para calços cruz (20 mm) ou retos (37 mm)

**AVENTOS HK top | AVENTOS HK-S | AVENTOS HK-XS | CLIP top**

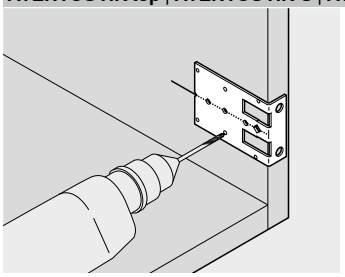

**Montagem BLUMOTION | TIP-ON**

- Posicionar gabarito sobre o traçado
- Realizar a furação para calços **BLUMOTION** | **TIP-ON** (20 | 37 mm)

## Gabarito de furações para calços

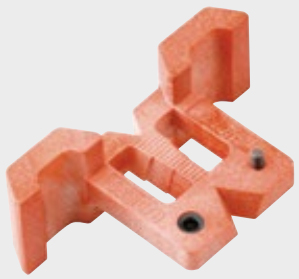

Imagem simbólica

- Gabarito para furar as posições de fixação para calços cruz (Ø 5 mm)
- Gabarito para furar as posições de fixação para calços cruz (**BLUMOTION** | **TIP-ON** para portas)
- Com a função de marcação, a medida 32 mm pode ser perfurada com precisão
- Processamento sobre traçado
- Material: matéria plástica/aço

**Possibilidades de processamento**

**AVENTOS HF top**

**AVENTOS HK-XS**

**CLIP top BLUMOTION**
**CLIP top**
**MODUL**

**Sumário**


| | |
|---|---|
| Sinopse – Gabaritos | 662 |
| Sinopse – Possibilidades de processamento | 664 |


**Filme de aplicação**

**URL curto**
**www.blum.com/uiJko**

### Informações úteis para o pedido

| | Designação | Ref. |
|---|---|---|
|  | Gabarito de furações para calços | 65.5070 |

**Consiste em:**

| | |
|---|---|
| 1 x | Gabarito de furações para calços |
| 1 x | Limitador de profundidade de perfuração Ø 5 mm |

### Possibilidades de processamento

**AVENTOS HF top | AVENTOS HK-XS | CLIP top BLUMOTION | CLIP top | MODUL**

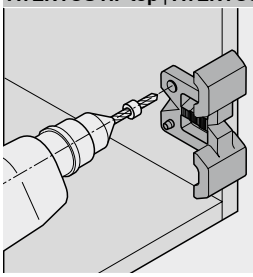

**Processamento – Sistemas de dobradiças**

- Traçar centro do braço da dobradiça ou arestas externas do braço da dobradiça no armário ou na frente (**AVENTOS HF top**)
- Colocar gabarito sobre o traçado e realizar a primeira furação (Ø 5 mm)
- Girar gabarito, encaixar lápis marcador na furação e efetuar a segunda furação (Ø 5 mm)

## Gabarito de furações para BLUMOTION | TIP-ON



Imagem simbólica

- Gabarito para furar as posições de fixação frontais para o **BLUMOTION** para portas na lateral do puxador (970.1002) e na lateral da dobradiça (970A1002), e também para **TIP-ON** (956x1004)
- Processamento sobre traçado
- Material: matéria plástica/aço

**Possibilidades de processamento**

**AVENTOS HK top**

**AVENTOS HK-S**

**AVENTOS HK-XS**

**CLIP top**

**Sumário**


Sinopse – Gabaritos 662
Sinopse – Possibilidades de processamento 664


**Filme de aplicação**

**URL curto**
**www.blum.com/1ZmwA8**

**Informações úteis para o pedido**

| | Designação | Ref. |
|---|---|---|
|  | Gabarito de furações para **BLUMOTION** \| **TIP-ON** | 65.5010 |

**Consiste em:**

| | |
|---|---|
| 1 x | Gabarito de furações para **BLUMOTION** \| **TIP-ON** |
| 1 x | Limitador de profundidade de perfuração Ø 10 mm |

**Possibilidades de processamento**

**AVENTOS HK top | AVENTOS HK-S | AVENTOS HK-XS | CLIP top**

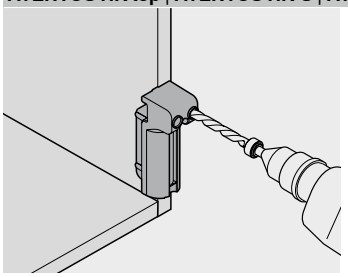

**Processamento TIP-ON**

- Posicionar gabarito sobre o traçado
- Distância da aresta interna do armário até o centro da furação 7.5 mm
- Efetuar a furação para o **TIP-ON** (Ø 10 mm)

**CLIP top**

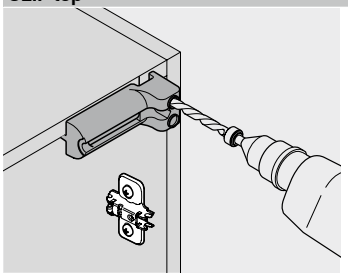

**Processamento BLUMOTION**

- Posicionar gabarito sobre o traçado
- Distância da aresta interna do armário até o centro da furação 7.5 mm
- Efetuar a furação para o **BLUMOTION** (Ø 10 mm)

## Gabarito de furações para BLUMOTION

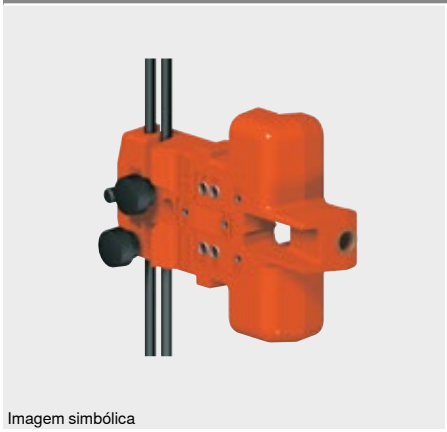

Imagem simbólica

- Gabarito para furar as posições de fixação frontais para o **BLUMOTION** para portas na lateral do puxador (970.1002), e também para **TIP-ON** para portas (956x1004)
- Gabarito para a furação prévia das posições de fixação para calços adaptadores (**BLUMOTION** | **TIP-ON** para portas)
- Gabarito de furações para calços
- Posições de perfuração recorrentes podem ser predefinidas por meio da haste de encosto
- Processamento sobre traçado
- Material: matéria plástica/aço

**Possibilidades de processamento**

**CLIP top BLUMOTION**
**CLIP top**
**MODUL**

**Sumário**


| | |
|---|---|
| Sinopse – Gabaritos | 662 |
| Sinopse – Possibilidades de processamento | 664 |


**Filme de aplicação**

**URL curto**
**www.blum.com/cKQqy**

### Informações úteis para o pedido

| | Designação | Ref. |
|---|---|---|
|  | Gabarito de furações para **BLUMOTION** | 65.5000 |

**Consiste em:**

| | |
|---|---|
| 1 x | Gabarito de furações para **BLUMOTION** |
| 1 x | Limitador de profundidade de perfuração Ø 10 mm |
| 1 x | Limitador de profundidade de perfuração Ø 5 mm |
| 1 x | Limitador de profundidade de perfuração Ø 2.5 mm |

### Possibilidades de processamento

#### CLIP top

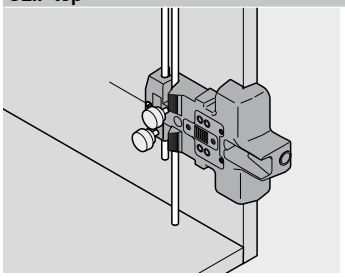

**Montagem BLUMOTION | TIP-ON**

- Posicionar gabarito sobre o traçado
- Posições de perfuração recorrentes podem ser predefinidas por meio da haste de encosto
- Furações para o calço adaptador do **BLUMOTION** | **TIP-ON** (Ø 2.5 ou Ø 5 mm)
- Efetuar as furações da lateral frontal para **BLUMOTION** | **TIP-ON**

#### CLIP top BLUMOTION | CLIP top | MODUL

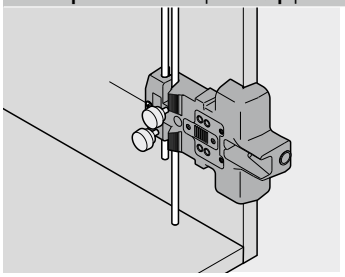

**Processamento – Sistemas de dobradiças**

- Posicionar gabarito sobre o traçado
- Realizar furação para calço reto ou cruz

## Gabarito de furações para fundo | parede traseira LEGRABOX



Imagem simbólica

- Gabarito para furações prévias das posições de fixação no fundo da gaveta (junção lateral | fundo e parede traseira | fundo)
- Gabarito para furações prévias das posições de fixação na parede traseira de madeira (junção parede traseira de madeira | suporte da parede traseira de madeira)
- Material: matéria plástica/aço

**Possibilidades de processamento**

| |
|---|
| **LEGRABOX pure** |
| **LEGRABOX free** |

**Sumário**


| | |
|---|---|
| Sinopse – Gabaritos | 662 |
| Sinopse – Possibilidades de processamento | 664 |


**Filme de aplicação**

**URL curto**
www.blum.com/1sK9KN

**Informações úteis para o pedido**

| | Designação | Ref. |
|---|---|---|
|  | Gabarito de furações para fundo \| parede traseira **LEGRABOX** | ZML.7000 |

**Consiste em:**

| | |
|---|---|
| 1 x | Gabarito de furações para fundo \| parede traseira **LEGRABOX** |
| 1 x | Limitador de profundidade de perfuração Ø 2.5 mm |

### Possibilidades de processamento

**LEGRABOX pure | LEGRABOX free**

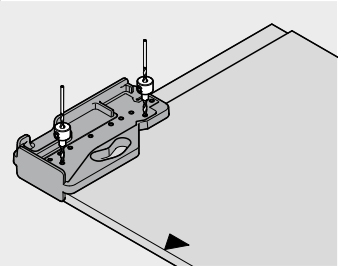

**Trabalho com gaveta – Junção lateral | fundo**

- Posicionar gabarito na aresta dianteira do fundo da gaveta
- Furar previamente as posições de fixação para a lateral (Ø 2.5 mm)

**LEGRABOX pure | LEGRABOX free**

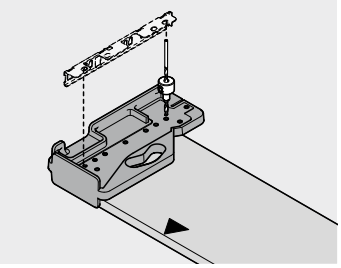

**Trabalho com gaveta – junção parede traseira de madeira | suporte da parede traseira de madeira**

- Posicionar gabarito na parede traseira
- Furar previamente as posições de fixação para o suporte da parede traseira de madeira (Ø 2.5 mm)

**LEGRABOX pure | LEGRABOX free**

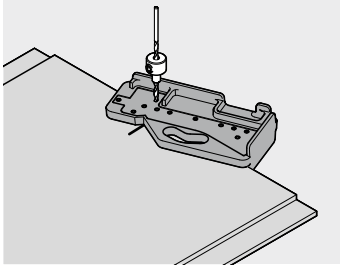

**Trabalho com gaveta – Junção parede traseira | fundo**

- Posicionar o gabarito na lateral traseira do fundo sobre o traçado
- Furar previamente a posição de fixação da junção parede traseira | fundo (Ø 2.5 mm)

## Gabarito de furações para SPACE CORNER com SYNCROMOTION



Imagem simbólica

- Gabarito para furar as posições de fixação para a ferragem **SPACE CORNER SYNCROMOTION**
- Material: matéria plástica/aço

**Possibilidades de processamento**

**TANDEMBOX antaro**

**TANDEMBOX plus**

**Sumário**


Sinopse – Gabaritos 662
Sinopse – Possibilidades de processamento 664


**Filme de aplicação**

**URL curto**
**www.blum.com/2IW3fO**

**Informações úteis para o pedido**

| | Designação | Ref. |
|---|---|---|
|  | Gabarito de furações para **SPACE CORNER** com **SYNCROMOTION** | ZML.0330 |

**Consiste em:**

1 x Gabarito de furações para **SPACE CORNER** com **SYNCROMOTION**

**Possibilidades de processamento**

**TANDEMBOX antaro | TANDEMBOX plus**

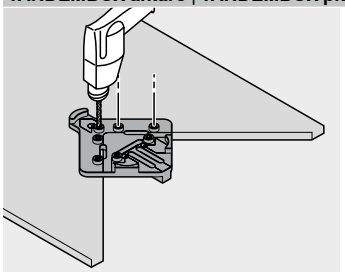

**Trabalho com gavetas**

- Posicionar o gabarito no canto
- Efetuar as furações para a ferragem **SYNCROMOTION**

**TANDEMBOX antaro | TANDEMBOX plus**

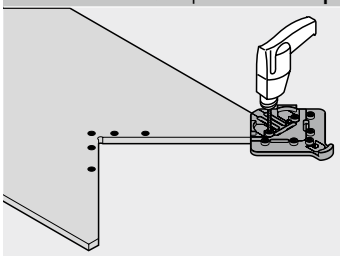

**Trabalho com gavetas**

- Posicionar o gabarito na lateral
- Efetuar a furação para a peça frontal do canto

## Gabarito de furações para o suporte do perfil do SERVO-DRIVE

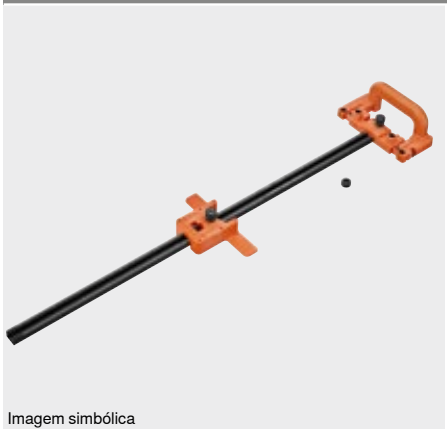

Imagem simbólica

- Gabarito para marcar ou furar previamente as posições de fixação do suporte do perfil do **SERVO-DRIVE**
- O gabarito para furações pode ser aplicado tanto no armário montado e desmontado como em cada componente (fundo inferior | superior ou travessões)
- Processamento sobre traçado
- Material: matéria plástica/aço/alumínio

**Possibilidades de processamento**

| | |
|---|---|
| **LEGRABOX pure** | **MOVENTO** |
| | **TANDEM** |
| **LEGRABOX free** | |
| **MERIVOBOX** | |
| **TANDEMBOX antaro** | |
| **TANDEMBOX plus** | |

**Sumário**


Sinopse – Gabaritos 662
Sinopse – Possibilidades de processamento 664


**Filme de aplicação**

**URL curto**
**www.blum.com/C5aJ9**

### Informações úteis para o pedido

| | Designação | Ref. |
|---|---|---|
|  | Gabarito de furações para o suporte do perfil do **SERVO-DRIVE** | ZML.1150.03 |

**Consiste em:**

| | |
|---|---|
| 1 x | Gabarito de furações para o suporte do perfil do **SERVO-DRIVE** |
| 1 x | Limitador de profundidade de perfuração Ø 10 mm |
| 1 x | Marcador Ø 10 mm |

### Possibilidades de processamento

**LEGRABOX pure | LEGRABOX free | TANDEMBOX antaro | TANDEMBOX plus | MOVENTO | TANDEM**

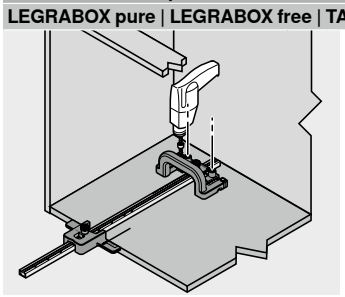

**Trabalho com armários**

- Traçar canto de referência
- Efetuar ajuste de profundidade por meio de escala
- Posicionar gabarito sobre o traçado
- Efetuar ou marcar as furações para o suporte do perfil

## MINIFIX



Imagem simbólica

- Gabarito para aparafusamento direto e angular das guias do armário
- Processamento sobre traçado
- Material: matéria plástica

**Possibilidades de processamento**

**METABOX**

**Sumário**


| | |
|---|---|
| Sinopse – Gabaritos | 662 |
| Sinopse – Possibilidades de processamento | 664 |


**Filme de aplicação**

**URL curto**

**www.blum.com/1wLT0f**

**Informações úteis para o pedido**

| | Designação | Ref. |
|---|---|---|
|  | **MINIFIX** | 65.3300 |

**Consiste em:**

1 x **MINIFIX**

**Acessórios**

| | Designação | Ref. |
|---|---|---|
|  | Broca de centrar | M01.ZZ03.01 |

**Possibilidades de processamento**

**METABOX**

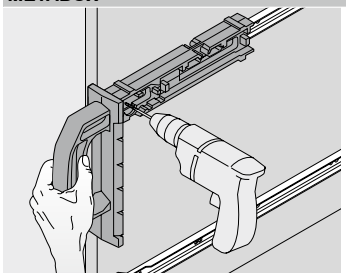

**Trabalho com armários**

- Traçar canto de referência
- Encaixar a guia do armário na **MINIFIX**
- Posicionar a **MINIFIX** sobre o traçado
- Aparafusar diretamente a guia do armário (recomenda-se a furação prévia com broca de centrar M01.ZZ03.01)

## Gabarito de furações para MOVENTO | TANDEM

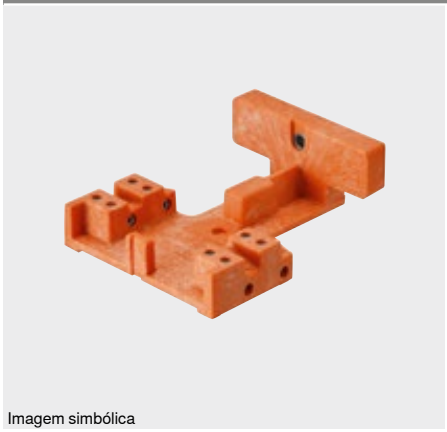

Imagem simbólica

- Gabarito para a furação das posições de engate para a corrediça
- Furação prévia das posições de fixação para o acoplamento **MOVENTO** | **TANDEM**
- Material: matéria plástica/aço

**Possibilidades de processamento**

**MOVENTO**
**TANDEM**

**Sumário**


| | |
|---|---|
| Sinopse – Gabaritos | 662 |
| Sinopse – Possibilidades de processamento | 664 |


**Filme de aplicação**

**URL curto**
**www.blum.com/25IXQy**

**Informações úteis para o pedido**

| | Designação | Ref. |
|---|---|---|
|  | Gabarito de furações para **MOVENTO** \| **TANDEM** | T65.1000.02 |

**Consiste em:**

| | |
|---|---|
| 1 x | Gabarito de furações para **MOVENTO** \| **TANDEM** |
| 1 x | Limitador de profundidade de perfuração Ø 6 mm |

**Acessórios**

| | Designação | Ref. |
|---|---|---|
|  | Jogo de ferramentas | T65.9000 |

**Possibilidades de processamento**

**MOVENTO | TANDEM**

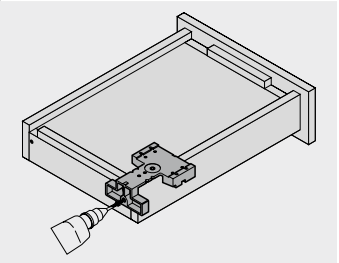

**Trabalho com gavetas – Furação do engate**

- Posicionar o gabarito na gaveta de madeira montada
- Efetuar a furação para a posição do engate

**MOVENTO | TANDEM**

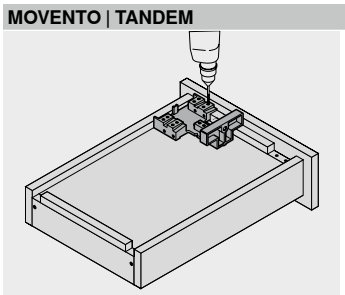

**Trabalho com gavetas – Acoplamento MOVENTO | TANDEM**

- Posicionar o gabarito na gaveta de madeira montada
- Furar previamente as posições de fixação para o acoplamento

## Gabarito de furações para TANDEM



Imagem simbólica

- Gabarito para furar as posições de fixação para aletas de encaixe e segurança de elevação
- Gabarito para a furação das posições de engate para a corrediça
- Material: matéria plástica/aço

**Possibilidades de processamento**

**TANDEM** – 561H | 551H

**Sumário**


| | |
|---|---|
| Sinopse – Gabaritos | 662 |
| Sinopse – Possibilidades de processamento | 664 |


**Filme de aplicação**

**URL curto**

www.blum.com/6PBYi

### Informações úteis para o pedido

| | Designação | Ref. |
|---|---|---|
|  | Gabarito de furações para **TANDEM** – 561H \| 551H | T65.1100 |

**Consiste em:**

| | |
|---|---|
| 1 x | Gabarito de furações para **TANDEM** – 561H \| 551H |
| 1 x | Limitador de profundidade de perfuração Ø 6 mm |
| 1 x | Limitador de profundidade de perfuração Ø 8 mm |

### Acessórios

| | Designação | Ref. |
|---|---|---|
|  | Jogo de ferramentas | T65.9000 |

### Possibilidades de processamento

**TANDEM**

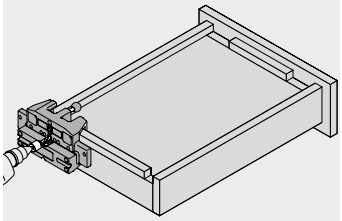

**Trabalho com gavetas – Furação do engate**

- Posicionar o gabarito na gaveta de madeira montada
- Efetuar a furação para a posição do engate

**TANDEM**

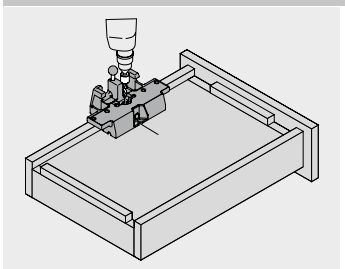

**Trabalho com gavetas – Furação de aletas de encaixe**

- Posicionar o gabarito na gaveta de madeira montada sobre o traçado
- Efetuar as furações para a posição da aleta de encaixe

**TANDEM**

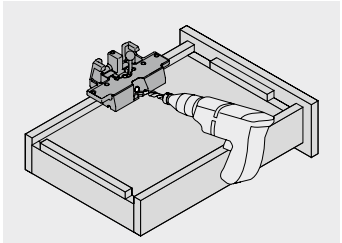

**Trabalho com gavetas – Furação para segurança de elevação**

- Posicionar o gabarito na gaveta de madeira montada
- Inserir o lápis marcador na furação anteriormente feita da aleta de encaixe
- Efetuar a furação para segurança de elevação

## Gabarito de furações para ferragem frontal



Imagem simbólica

- Gabarito para a furação das posições de fixação para a ferragem de ajuste frontal (295.1000) na gaveta pronta em madeira
- Aplicação juntamente com a ferragem de ajuste frontal (295.1000) e o configurador de armários
- Material: aço

**Possibilidades de processamento**

**TANDEM**

**Sumário**


| | |
|---|---|
| Sinopse – Gabaritos | 662 |
| Sinopse – Possibilidades de processamento | 664 |


**Informações úteis para o pedido**

| | Designação | Ref. |
|---|---|---|
|  | Gabarito de furações para ferragem frontal | ZML.0050 |

**Consiste em:**

1 x Gabarito de furações para ferragem frontal

**Possibilidades de processamento**

**TANDEM**

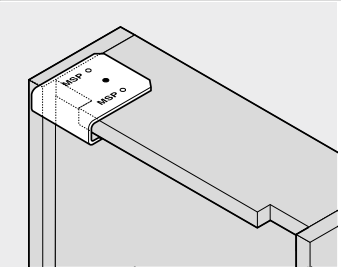

**Trabalho com gavetas**

- Aplicação significativa somente na combinação com **TANDEM**, configurador de armários e ferragem de ajuste frontal (295.1000)
- A posição de fixação da ferragem de ajuste frontal deve ser retirada do resultado da planificação do configurador de armários
- Fixar o gabarito na gaveta de madeira e perfurar

## Gabarito de furações para dispositivos de união



Imagem simbólica

- Gabarito para furar as posições de fixação frontais para dispositivos de união (42.0700.01)
- Distância da aresta interna até o centro da furação 9.5 mm
- Processamento sobre traçado
- Material: matéria plástica/aço

**Possibilidades de processamento**

Outros produtos

**Sumário**


| | |
|---|---|
| Sinopse – Gabaritos | 662 |
| Sinopse – Possibilidades de processamento | 664 |


**Filme de aplicação**

**URL curto**

www.blum.com/2XGqs

**Informações úteis para o pedido**

| | Designação | Ref. |
|---|---|---|
|  | Gabarito de furações para dispositivos de união | 65.5040 |

**Consiste em:**

| | |
|---|---|
| 1 x | Gabarito de furações para dispositivos de união |
| 1 x | Limitador de profundidade de perfuração Ø 5 mm |

**Possibilidades de processamento**

**Outros produtos**

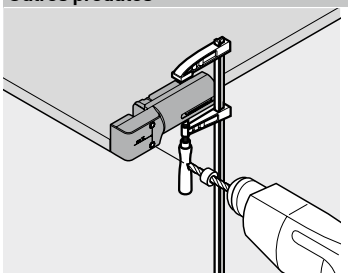

**Processamento – Outros produtos**

- Colocar gabarito alinhado sobre o fundo inferior ou superior do armário
- Fixar o gabarito e realizar a furação (Ø 5 mm)

## Kit gabaritos de fresa para AVENTOS HKi

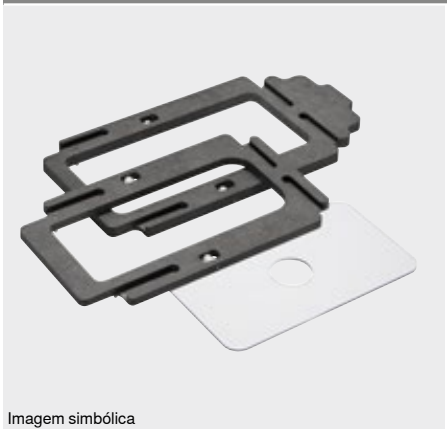

Imagem simbólica

- Kit gabaritos de fresa para fresar o acumulador de forças e a placa de inserção
- Utilização juntamente com uma tupia
- O gabarito pode ser aplicado somente em uma lateral do armário

**Possibilidades de processamento**

AVENTOS HKi

**Sumário**


| | |
|---|---|
| Sinopse – Gabaritos | 662 |
| Sinopse – Possibilidades de processamento | 664 |


**Informações úteis para o pedido**

| | Designação | Ref. |
|---|---|---|
|  | Kit gabaritos de fresa | 65.5840 |

**Consiste em:**

| | |
|---|---|
| 1 x | Gabarito de fresa para acumulador de forças |
| 1 x | Gabarito de fresa para placa de inserção |
| 1 x | Placa de base 5 mm |

**Acessórios**

| | Designação | Ref. |
|---|---|---|
|  | Kit espaçador | M45.1010 |
|  | Fresa aparadora | M45.ZF04 |
|  | Fresa copiadora | M45.ZF19 |
|  | Kit placas reversíveis | M34.ZW50 |

**Possibilidades de processamento**

**AVENTOS HKi**

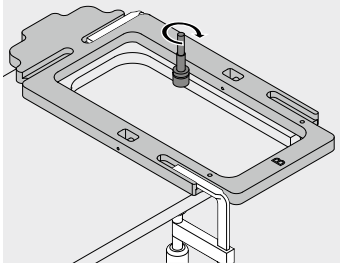

**Trabalho com armários – Totalmente integrada**

- Fixar a placa de base na mesa da tupia e prender a fresa copiadora
- Posicionar o gabarito A e fixar por meio de sargento
- Definir a profundidade da fresa em 12 mm e ajustar a espessura da placa de inserção, executar a fresagem
- Posicionar o gabarito B e fixar por meio de sargento
- Ajustar a profundidade da fresa de acordo com a espessura da placa de inserção, executar a fresagem
- Recortar a placa de inserção e fresar o raio externo com o gabarito B

**AVENTOS HKi**

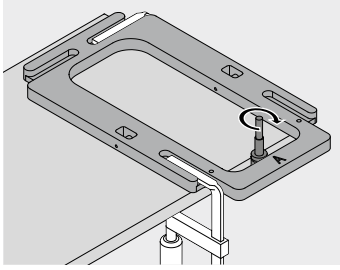

**Trabalho com armários – Semi-integrada**

- Fixar a placa de base na mesa da tupia e prender a fresa copiadora
- Posicionar o gabarito A e fixar por meio de sargento
- Ajustar a profundidade da fresa em 12 mm, executar a fresagem

## Gabarito universal de montagem

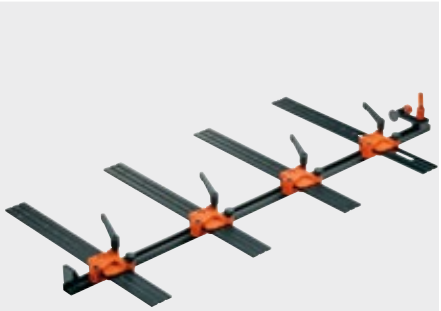

Imagem simbólica

- Gabarito para furação prévia das posições de fixação para guias de armários, acumuladores de força, calços e calços adaptadores
- O gabarito pode ser aplicado no armário montado e desmontado
- Ajuste das posições de altura e profundidade por meio de escala
- Ideal para situações de montagem recobrimento e porta embutida
- Para parafusos Euro e autoatarraxantes
- Possível o processamento sobre traçado
- Material: matéria plástica/aço/alumínio/zamak

**Possibilidades de processamento**

| | |
|---|---|
| AVENTOS | TANDEMBOX antaro |
| CLIP top BLUMOTION | TANDEMBOX plus |
| CLIP top | METABOX |
| MODUL | MOVENTO |
| LEGRABOX pure | TANDEM |
| LEGRABOX free | |
| MERIVOBOX | |

**Sumário**


| | |
|---|---|
| Sinopse – Gabaritos | 662 |
| Sinopse – Possibilidades de processamento | 664 |


**Filme de aplicação**

URL curto
www.blum.com/2EbFR6

### Informações úteis para o pedido

| | Designação | Ref. |
|---|---|---|
|  | Gabarito universal de montagem | 65.1000.01 |

**Consiste em:**

| | |
|---|---|
| 1 x | Barra de calibre 1000 mm |
| 4 x | Corpo de gabarito – Gabarito universal de montagem |
| 1 x | Limitador de profundidade de perfuração Ø 5 mm |
| 1 x | Luva de redução Ø 5 para Ø 2.5 mm |
| 1 x | Chave Allen |

### Acessórios

| | Designação | Ref. |
|---|---|---|
|  | Barra de calibre 2200 mm com escala | T65.5090 |
|  | Corpo de gabarito – Gabarito universal de montagem | 65.1001.01 |
|  | Complemento para **SPACE CORNER** | 65.1106 |

### Possibilidades de processamento

#### AVENTOS

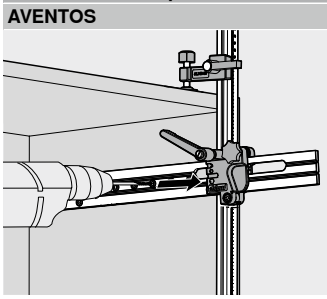

**Trabalho com armários**

- Ajustar posição de altura e profundidade do corpo do gabarito por meio da escala
- Colocar o gabarito no armário
- Furar previamente as posições de fixação para pinos de encaixe do acumulador de forças

#### CLIP top BLUMOTION | CLIP top | MODUL

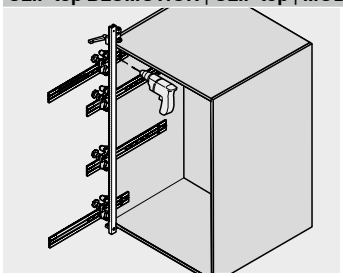

**Processamento – Sistemas de dobradiças**

- Ajustar posição de altura e profundidade do corpo do gabarito por meio da escala
- Colocar o gabarito no armário
- Furar previamente as posições de fixação para calços e calços adaptadores (**BLUMOTION** | **TIP-ON** para portas)

#### LEGRABOX pure | LEGRABOX free | MERIVOBOX | TANDEMBOX antaro | TANDEMBOX plus | METABOX | MOVENTO | TANDEM

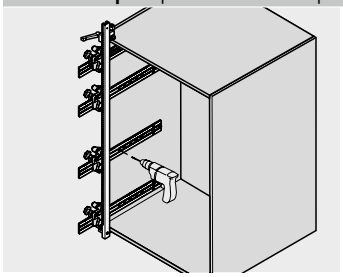

**Trabalho com armários**

- Ajustar posição de altura e profundidade do corpo do gabarito por meio da escala
- Colocar o gabarito no armário
- Furar previamente as posições de fixação para guias do armário
- Furar previamente as posições de fixação para o **BLUMOTION** para **METABOX**
- A peça adicional (65.1106) possibilita a montagem do **SPACE CORNER**

## Gabarito de montagem para sistemas de dobradiças



Imagem simbólica

- Gabarito para transferência de medidas das posições de fixação para dobradiças e calços
- Gabarito para transferência de medidas da porta para o armário ou do armário para a porta
- O gabarito para furações pode ser aplicado no armário montado ou desmontado
- Encosto ajustável para diversos recobrimentos frontais; a escala facilita a regulagem do gabarito
- Material: matéria plástica/aço/alumínio

**Possibilidades de processamento**

AVENTOS HF top
AVENTOS HK-XS
CLIP top BLUMOTION
CLIP top
MODUL

**Sumário**


Sinopse – Gabaritos 662
Sinopse – Possibilidades de processamento 664


**Filme de aplicação**

URL curto
www.blum.com/10TSjY

**Informações úteis para o pedido**

| | Designação | Ref. |
|---|---|---|
|  | Gabarito de montagem para sistemas de dobradiças | 65.7500.03 |

**Consiste em:**

| | |
|---|---|
| 1 x | Barra de calibre 1000 mm |
| 2 x | Corpo de gabarito com marcador |
| 2 x | Marcador Ø 5 mm |

**Acessórios**

| | Designação | Ref. |
|---|---|---|
|  | Barra de calibre 2200 mm com escala | 65.7590 |
|  | Corpo de gabarito | 65.7510.03 |

**Possibilidades de processamento**

**AVENTOS HF top | AVENTOS HK-XS | CLIP top BLUMOTION | CLIP top | MODUL**

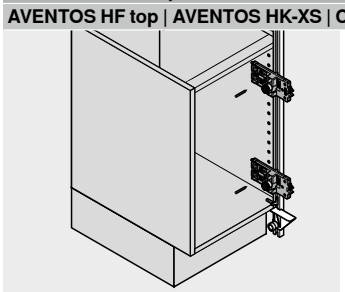

**Processamento – Sistemas de dobradiças – Porta não trabalhada**

- Colocar gabarito de montagem no armário
- Transferir a posição desejada do calço montado ou linha de furos para o gabarito de montagem
- Ajustar recobrimento desejado da porta por meio de escala
- Afixar o gabarito de montagem na porta e marcar gabarito de furação da dobradiça com marcador

**AVENTOS HF top | AVENTOS HK-XS | CLIP top BLUMOTION | CLIP top | MODUL**

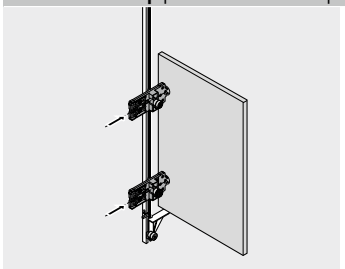

**Processamento – Sistemas de dobradiças – Armário não trabalhado**

- Ajustar recobrimento frontal desejado por meio de escala
- Transferir a posição desejada da furação da dobradiça ou dobradiça montada para o gabarito de montagem
- Colocar o gabarito de montagem no armário e marcar ou furar previamente as posições de fixação dos calços

## Gabarito de montagem de dobradiças para portas de vidro CRISTALLO



Imagem simbólica

- Fácil determinação da posição de colagem do espelho do caneco **CRISTALLO** e do calço **CRISTALLO**
- Fixação do espelho do caneco **CRISTALLO** e do calço **CRISTALLO** na posição correta
- Ajuste do gabarito por meio de escala
- Material: matéria plástica/aço/alumínio/zamak

**Possibilidades de processamento**

**CLIP top BLUMOTION**
**CLIP top**

**Sumário**


| | |
|---|---|
| Sinopse – Gabaritos | 662 |
| Sinopse – Possibilidades de processamento | 664 |


### Informações úteis para o pedido

| | Designação | Ref. |
|---|---|---|
|  | Gabarito de montagem de dobradiças para portas de vidro **CRISTALLO** | 65.4500.01 |

**Consiste em:**

| | |
|---|---|
| 1 x | Barra de calibre 1000 mm |
| 2 x | Corpo de gabarito com ventosa de fixação |

### Acessórios

| | Designação | Ref. |
|---|---|---|
|  | Corpo de gabarito | 65.4510 |

### Possibilidades de processamento

**CLIP top BLUMOTION | CLIP top**

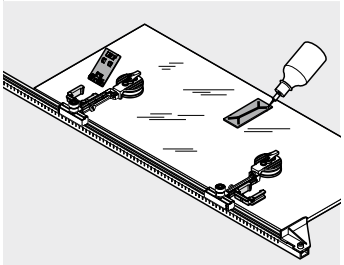

**Processamento – Sistemas de dobradiças**

- Ajustar a posição de colagem por meio de escala
- Fixar o gabarito com ventosas de fixação
- Colocar o espelho do caneco **CRISTALLO** calço | colar

## Gabarito de montagem para REVEGO



Imagem simbólica

- O gabarito pode ser aplicado somente em uma lateral do armário
- Gabarito para transferência de medidas das posições de fixação para dispositivos de união Pocket
- Ajuste da posição de profundidade por meio da escala
- Material: matéria plástica/aço

**Possibilidades de processamento**

**REVEGO**

**Sumário**


| | |
|---|---|
| Sinopse – Gabaritos | 662 |
| Sinopse – Possibilidades de processamento | 664 |


**Informações úteis para o pedido**

| | Designação | Ref. |
|---|---|---|
|  | Gabarito de montagem para **REVEGO** | STL.8000 |

**Consiste em:**

| | |
|---|---|
| 1 x | Barra de calibre 1000 mm |
| 2 x | Corpo de gabarito |
| 1 x | Puxador |
| 1 x | Chave Allen |
| 1 x | Limitador de profundidade de perfuração Ø 5 mm |

**Possibilidades de processamento**

**REVEGO uno | REVEGO duo**

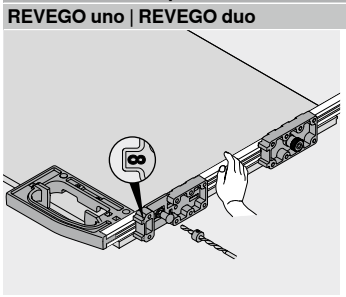

**Trabalho com armários**

- Ajustar a posição de profundidade do corpo do gabarito por meio de escala
- Colocar o gabarito de montagem na parte frontal da lateral do armário
- Furar previamente as posições de fixação dos dispositivos de união do Pocket

## Gabarito de fixação – Dobradiças



Imagem simbólica

- Possibilita a fixação de todas as dobradiças **CLIP top BLUMOTION**, **CLIP top**, **CLIP** e **MODUL** com caneco/pressão
- Material: matéria plástica

**Possibilidades de processamento**

**CLIP top BLUMOTION**
**CLIP top**
**MODUL**

**Sumário**


Sinopse – Gabaritos 662
Sinopse – Possibilidades de processamento 664


**Filme de aplicação**

**URL curto**
**www.blum.com/1gZon1**

**Informações úteis para o pedido**

| | Designação | Ref. |
|---|---|---|
|  | Gabarito de fixação – Dobradiças | ZME.0710 |

**Consiste em:**

1 x Gabarito de fixação – Dobradiças

**Possibilidades de processamento**

**CLIP top BLUMOTION | CLIP top | MODUL**

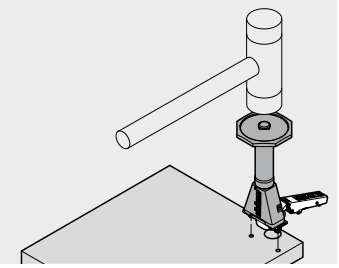

**Processamento – Sistemas de dobradiças**

- Perfurar gabarito de furação de dobradiça
- Encaixar a dobradiça no gabarito de fixação e fixar

## Gabarito de fixação – Calços



Imagem simbólica

- Possibilita a fixação dos calços
- Material: matéria plástica/aço

**Possibilidades de processamento**

CLIP top BLUMOTION
CLIP top

**Sumário**


Sinopse – Gabaritos 662
Sinopse – Possibilidades de processamento 664


**Filme de aplicação**

URL curto
www.blum.com/VXeEb

### Informações úteis para o pedido

| | Designação | Ref. |
|---|---|---|
|  | Gabaritos de fixação – Calço | 65.6100 |
|  | Gabaritos de fixação – Calço reto – Aço | ZME.0730 |

**Consiste em:**

1 x Gabarito de fixação – Calços

### Possibilidades de processamento

**CLIP top BLUMOTION | CLIP top**

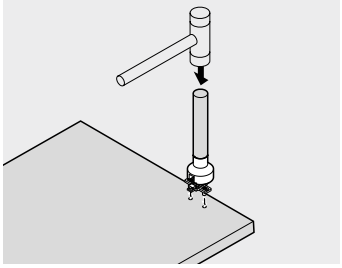

**Trabalho com armários**

- Efetuar furações para calços
- Encaixar o calço no gabarito de fixação e fixar

## Gabarito de fixação – Sistemas de extensões



Imagem simbólica

- Possibilita a fixação das ferragens frontais com bucha
- Material: matéria plástica/aço

**Possibilidades de processamento**

| |
|---|
| **TANDEMBOX antaro** |
| **TANDEMBOX plus** |
| **METABOX** |

**Sumário**


| | |
|---|---|
| Sinopse – Gabaritos | 662 |
| Sinopse – Possibilidades de processamento | 664 |


### Informações úteis para o pedido

| | Designação | Ref. |
|---|---|---|
|  | Gabaritos de fixação – **TANDEMBOX** ZSF.5320 | ZME.5320 |
|  | Gabaritos de fixação – **TANDEMBOX** ZSF.3602.02 | ZME.2700 |
|  | Gabaritos de fixação – **METABOX** ZSF.1300 \| ZSF.1600 \| ZSF.1800 | ZME.1600.01 |
|  | Gabaritos de fixação – **METABOX** ZSF.1610 | ZME.1610 |

**Consiste em:**

1 x Gabaritos de fixação

### Possibilidades de processamento

#### TANDEMBOX antaro | TANDEMBOX plus

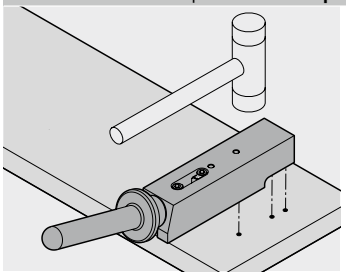

**Trabalho com frentes**

- Efetuar as furações para a ferragem frontal
- Encaixar a ferragem frontal (ZSF.5320 | ZSF.3602) no gabarito de fixação e fixar

#### METABOX

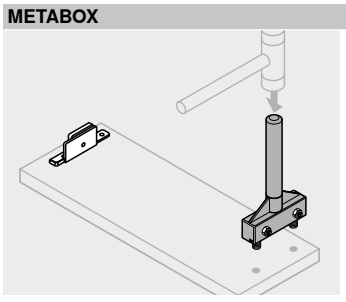

**Trabalho com frentes**

- Efetuar as furações para a ferragem frontal **METABOX**
- Encaixar a ferragem frontal (ZSF.1xx0) no gabarito de fixação e fixar

## Gabarito de marcação para fixação frontal AVENTOS HS top | HL top | HK top



Imagem simbólica

- Gabarito para a marcação das posições de fixação das ferragens frontais
- Material: matéria plástica/aço

**Possibilidades de processamento**

**AVENTOS HS top**

**AVENTOS HL top**

**AVENTOS HK top**

**Sumário**


| | |
|---|---|
| Sinopse – Gabaritos | 662 |
| Sinopse – Possibilidades de processamento | 664 |


**Informações úteis para o pedido**

| | Designação | Ref. |
|---|---|---|
|  | Gabarito de marcação para fixação frontal **AVENTOS HS top** \| **HL top** \| **HK top** | ZML.2200 |

**Consiste em:**

1 x Gabarito de marcação para fixação frontal **AVENTOS HS top** | **HL top** | **HK top**

**Possibilidades de processamento**

**AVENTOS HS top | HL top | HK top**

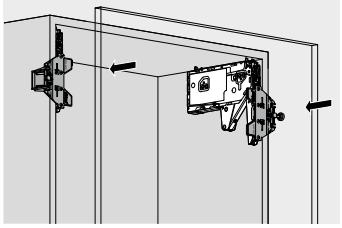

**Trabalho com frentes**

- Prender o gabarito de marcação no acumulador de forças **AVENTOS** montado
- Ajustar a saliência frontal desejada por meio do encosto
- Posicionar a frente e, com um golpe, marcar a posição de fixação da frente

## Gabarito de marcação para LEGRABOX

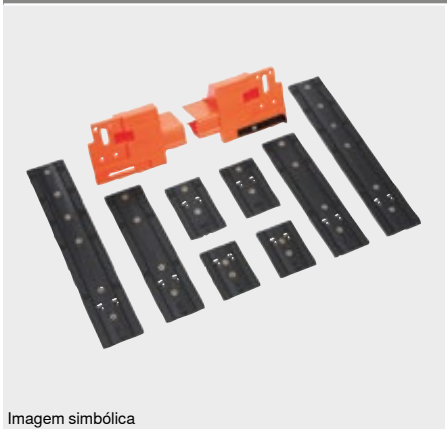

Imagem simbólica

- Gabarito para a marcação das posições de fixação das ferragens frontais
- Material: matéria plástica/aço

**Possibilidades de processamento**

**LEGRABOX pure**

**LEGRABOX free**

**Sumário**


| | |
|---|---|
| Sinopse – Gabaritos | 662 |
| Sinopse – Possibilidades de processamento | 664 |


**Filme de aplicação**

**URL curto**
**www.blum.com/Oy7Tx**

**Informações úteis para o pedido**

| | Designação | Ref. |
|---|---|---|
| | Gabarito de marcação para **LEGRABOX** | ZML.3710 |

**Consiste em:**

1 x Gabarito de marcação para **LEGRABOX**

**Possibilidades de processamento**

**LEGRABOX pure | LEGRABOX free**

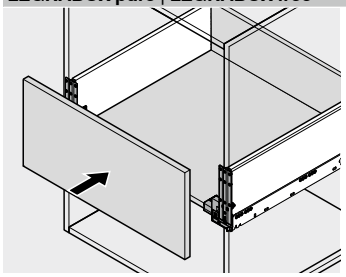

**Trabalho frontal – Gaveta**

- Encaixar o gabarito de marcação na gaveta montada e introduzida no armário
- Ajustar a saliência frontal desejada por meio do encosto
- Posicionar a frente e, com um golpe, marcar a posição de fixação da frente

## Gabarito de marcação para MERIVOBOX

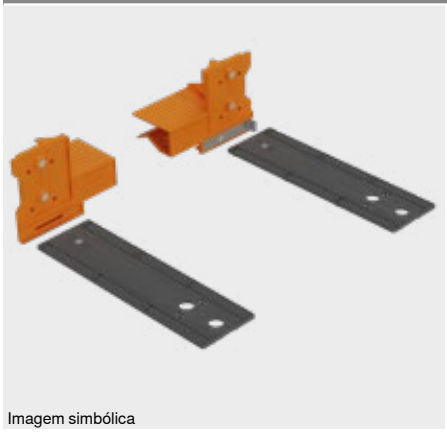

Imagem simbólica

- Gabarito para a marcação das posições de fixação das ferragens frontais
- Material: matéria plástica/aço

**Possibilidades de processamento**

**MERIVOBOX**

**Sumário**


| | |
|---|---|
| Sinopse – Gabaritos | 662 |
| Sinopse – Possibilidades de processamento | 664 |


**Filme de aplicação**

**URL curto**

www.blum.com/Oy7Tx

**Informações úteis para o pedido**

| | Designação | Ref. |
|---|---|---|
|  | Gabarito de marcação para **MERIVOBOX** | ZML.4010 |

**Consiste em:**

1 x Gabarito de marcação para **MERIVOBOX**

**Possibilidades de processamento**

**MERIVOBOX**

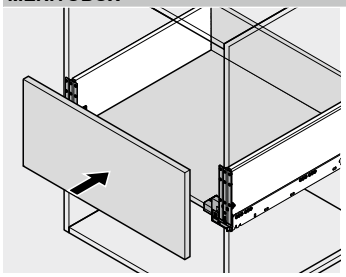

**Trabalho frontal – Gaveta**

- Encaixar o gabarito de marcação na gaveta montada e introduzida no armário
- Ajustar a saliência frontal desejada por meio do encosto
- Posicionar a frente e, com um golpe, marcar a posição de fixação da frente

## Gabarito de marcação para TANDEMBOX | METABOX

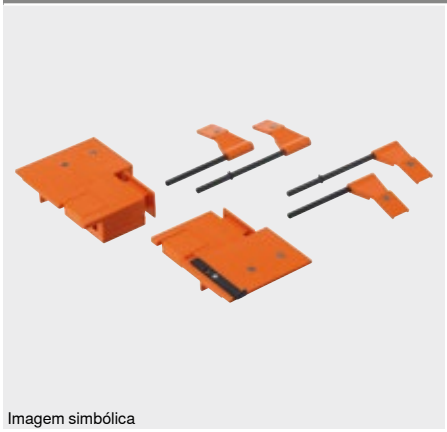

Imagem simbólica

- Gabarito para a marcação das posições de fixação das ferragens frontais
- Gabarito para a marcação das posições de furos para a fixação frontal dos relings por meio do marcador reling encaixado
- Material: matéria plástica/aço

**Possibilidades de processamento**

**TANDEMBOX antaro**

**TANDEMBOX plus**

**METABOX**

**Sumário**


Sinopse – Gabaritos 662
Sinopse – Possibilidades de processamento 664


**Filme de aplicação**

**URL curto**
**www.blum.com/1n8j8B**

### Informações úteis para o pedido

| | Designação | Ref. |
|---|---|---|
|  | Gabarito de marcação – **TANDEMBOX** 378M \| 378K | ZML.3580.01 |
| **Consiste em:** | | |
| 2 x | Corpo de gabarito | |
| 4 x | Bandeira<br>Somente para lateral K **TANDEMBOX** (fixação frontal) | |

| | Designação | Ref. |
|---|---|---|
|  | Gabarito de marcação – **TANDEMBOX** 378N | ZML.3510 |
|  | Gabarito de marcação – **METABOX** 3x0N | ZML.1510 |
|  | Gabarito de marcação – **METABOX** 3x0M \| 3x0K \| 3x0H | ZML.1500 |
| **Consiste em:** | | |
| 2 x | Corpo de gabarito | |

### Acessórios

| | Designação | Ref. |
|---|---|---|
| 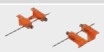 | Marcação reling **TANDEMBOX 378M** \| **378K** | ZML.3600 |
|  | Marcação reling **METABOX 3x0M** \| **3x0K** \| **3x0H** | ZML.8000.02 |

### Possibilidades de processamento

#### TANDEMBOX antaro | TANDEMBOX plus | METABOX

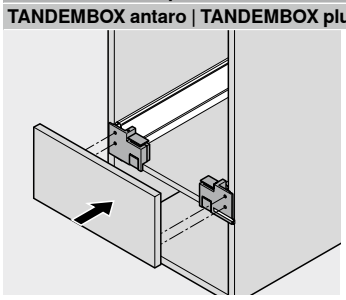

**Trabalho frontal – Gaveta**

- Encaixar o gabarito de marcação na gaveta montada e introduzida no armário
- Ajustar a saliência frontal desejada por meio do encosto
- Posicionar a frente e, com um golpe, marcar a posição de fixação da frente

#### TANDEMBOX antaro | TANDEMBOX plus | METABOX

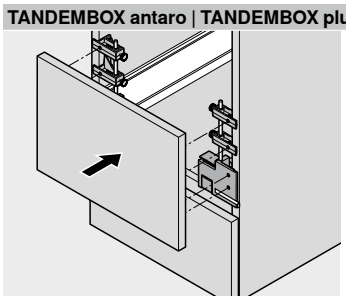

**Trabalho frontal – Sistema box com reling**

- Encaixar o gabarito de marcação na gaveta já montada e introduzida no armário
- Ajustar a saliência frontal desejada por meio do encosto
- Em extensão frontal com reling, utilizar marcador de reling
- Posicionar a frente e, com um golpe, marcar a posição de fixação da frente

#### TANDEMBOX antaro | TANDEMBOX plus

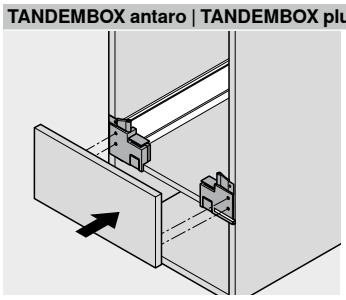

**Trabalho frontal – Lateral K**

- Encaixar o gabarito de marcação na gaveta montada e introduzida no armário
- Ajustar a saliência frontal desejada por meio do encosto
- Na **TANDEMBOX antaro** | **TANDEMBOX plus** lateral K utilizar bandeirinha
- Posicionar a frente e, com um golpe, marcar a posição de fixação da frente

## Gabarito de posicionamento de plaquetas



Imagem simbólica

- Gabarito para verificação da posição da plaqueta **TIP-ON** para o aparafusamento
- Ideal para situações de montagem recobrimento e porta embutida
- Transferência de medidas pela marcação da posição
- Material: matéria plástica/aço

**Possibilidades de processamento**

**AVENTOS HK top**

**AVENTOS HK-S**

**AVENTOS HK-XS**

**CLIP top**

**Sumário**


Sinopse – Gabaritos 662
Sinopse – Possibilidades de processamento 664


**Filme de aplicação**

**URL curto**
**www.blum.com/1dlH7q**

**Informações úteis para o pedido**

| | Designação | Ref. |
|---|---|---|
|  | Gabarito de posicionamento de plaquetas | 65.5210.01 |

**Consiste em:**

1 x Gabarito para plaqueta para aparafusamento

**Possibilidades de processamento**

**AVENTOS HK top | AVENTOS HK-S | AVENTOS HK-XS | CLIP top**

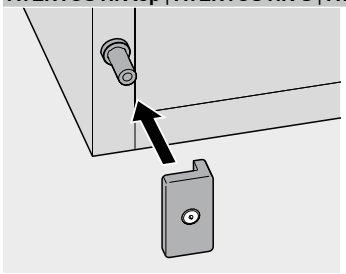

**Processamento TIP-ON – Plaqueta para aparafusamento**

- Encaixar o gabarito na ferragem **TIP-ON**
- Fechar a porta suavemente
- Fixar a plaqueta na posição marcada

## Marcador



Imagem simbólica

- Ajuda de montagem para a marcação das posições de fixação para a ferragem de ajuste frontal (295.1000)
- Material: aço

**Possibilidades de processamento**

**MOVENTO**
**TANDEM**

**Sumário**


| | |
|---|---|
| Sinopse – Gabaritos | 662 |
| Sinopse – Possibilidades de processamento | 664 |


**Informações úteis para o pedido**

| | Designação | Ref. |
|---|---|---|
|  | Marcador | 65.2950 |

**Consiste em:**

1 x Marcador Ø 20 mm

**Possibilidades de processamento**

**MOVENTO | TANDEM**

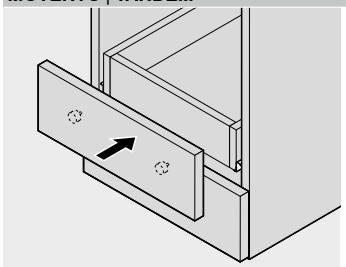

**Trabalho com gavetas**

- Encaixar a marcador nas furações da ferragem de ajuste frontal (295.1000)
- Posicionar a frente na gaveta já montada e inserida no armário e com um golpe marcar as posições de fixação na gaveta
- Efetuar as furações

## Gabarito de traçado universal



Imagem simbólica

- Gabarito para a marcação das posições de fixação para guias de armários, acumuladores de força, calços e calços adaptadores
- O gabarito pode ser aplicado no armário montado e desmontado
- Processamento sobre traçado
- Material: matéria plástica

### Possibilidades de processamento

| | |
|---|---|
| AVENTOS | TANDEMBOX plus |
| CLIP top BLUMOTION | METABOX |
| CLIP top | MOVENTO |
| MODUL | TANDEM |
| LEGRABOX | |
| MERIVOBOX | |
| TANDEMBOX antaro | |

### Sumário


| | |
|---|---|
| Sinopse – Gabaritos | 662 |
| Sinopse – Possibilidades de processamento | 664 |


### Informações úteis para o pedido

| | Designação | Ref. |
|---|---|---|
|  | Gabarito de traçado universal | 65.5340.01 |

**Consiste em:**

1 x Gabarito de traçado universal

### Possibilidades de processamento

**AVENTOS | CLIP top BLUMOTION | CLIP top | MODUL | LEGRABOX | MERIVOBOX | TANDEMBOX | METABOX | MOVENTO | TANDEM**

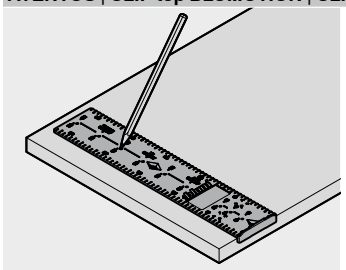

**Processamento**

- Posicionar gabarito sobre o traçado
- Marcar posições de fixação
- Efetuar a furação com a furadeira

## Gabarito de ângulo-armário

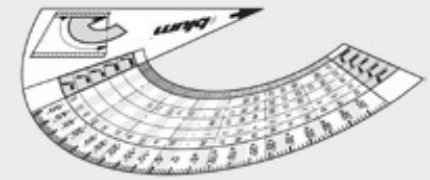

Imagem simbólica

- Gabarito para verificação do ângulo do armário
- Determinação da solução adequada de dobradiça
- Material: matéria plástica

**Possibilidades de processamento**

**CLIP top BLUMOTION**
**CLIP top**

**Sumário**


| | |
|---|---|
| Sinopse – Gabaritos | 662 |
| Sinopse – Possibilidades de processamento | 664 |


**Informações úteis para o pedido**

| | Designação | Ref. |
|---|---|---|
|  | Gabarito de ângulo-armário | 65.5810.03 |

**Consiste em:**

1 x Gabarito de ângulo-armário

**Possibilidades de processamento**

**CLIP top BLUMOTION | CLIP top**

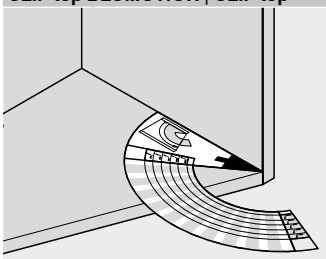

**Processamento – Sistemas de dobradiças**

- Colocar o gabarito no armário de ângulo
- Efetuar a leitura do ângulo do armário e da aplicação angular
- O ângulo do armário ou a aplicação angular levam à solução de dobradiça apropriada

## Gabarito de traçado para corpo da fechadura CABLOXX



Imagem simbólica

- Gabarito para a marcação da posição da altura do corpo da fechadura **CABLOXX**
- Material: matéria plástica

**Possibilidades de processamento**

**LEGRABOX pure**

**LEGRABOX free**

**TANDEMBOX antaro**

**Sumário**


| | |
|---|---|
| Sinopse – Gabaritos | 662 |
| Sinopse – Possibilidades de processamento | 664 |


### Informações úteis para o pedido

| | Designação | Ref. |
|---|---|---|
|  | Gabarito de traçado para corpo da fechadura **CABLOXX – LEGRABOX** | 65.0807 |
|  | Gabarito de traçado para corpo da fechadura **CABLOXX – TANDEMBOX** | 65.0803 |

**Consiste em:**

1 x Gabarito de traçado

### Possibilidades de processamento

#### LEGRABOX

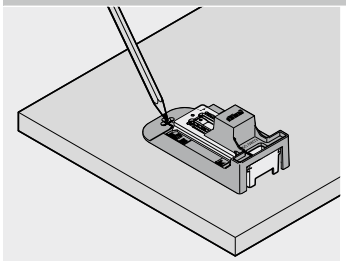

**Trabalho com frentes**

- Ajustar altura da lateral
- Encaixar o gabarito sobre a ferragem frontal montada
- Marcar a posição de fixação do corpo da fechadura
- Efetuar a furação com a furadeira

#### TANDEMBOX

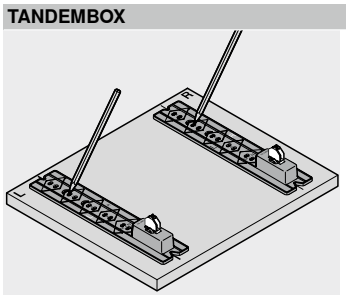

**Trabalho com frentes**

- Encaixar o gabarito sobre a ferragem frontal montada
- Marcar a posição de fixação do corpo da fechadura
- Efetuar a furação com a furadeira

## Gabarito de traçado



Imagem simbólica

- Gabarito para verificação das posições de fixação para reling **INSERTA** (altura da traseira B | C)
- Material: matéria plástica

**Possibilidades de processamento**

**TANDEMBOX antaro**

**TANDEMBOX plus**

**METABOX**

**Sumário**


| | |
|---|---|
| Sinopse – Gabaritos | 662 |
| Sinopse – Possibilidades de processamento | 664 |


**Informações úteis para o pedido**

| | Designação | Ref. |
|---|---|---|
|  | Gabarito de traçado – **TANDEMBOX** | ZML.8030 |
|  | Gabarito de traçado – **METABOX** | ZML.805S |

**Consiste em:**

1 x Gabarito de traçado

**Possibilidades de processamento**

**TANDEMBOX antaro | TANDEMBOX plus | METABOX**

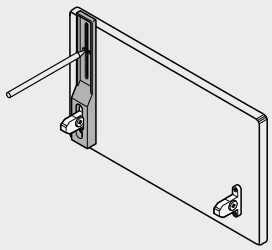

**Trabalho com frentes**

- Encaixar o gabarito sobre a ferragem frontal montada
- Marcar a posição de fixação do reling **INSERTA**
- Efetuar a furação com a furadeira

## Gabarito de folga frontal para LEGRABOX | MOVENTO



Imagem simbólica

- Gabarito para o ajuste preciso e confortável da folga frontal de 2.5 mm na **TIP-ON BLUMOTION** para **LEGRABOX** e **MOVENTO**
- Material: matéria plástica

**Possibilidades de processamento**

**LEGRABOX pure**

**LEGRABOX free**

**MOVENTO**

**Sumário**


| | |
|---|---|
| Sinopse – Gabaritos | 662 |
| Sinopse – Possibilidades de processamento | 664 |


**Filme de aplicação**

**URL curto**

**www.blum.com/eNY0MYTy**

**Informações úteis para o pedido**

| | Designação | Ref. |
|---|---|---|
|  | Gabarito de folga frontal para **LEGRABOX** \| **MOVENTO** | 65.5631 |

**Consiste em:**

1 x Gabarito de folga frontal para **LEGRABOX** | **MOVENTO**

## Possibilidades de processamento

### LEGRABOX

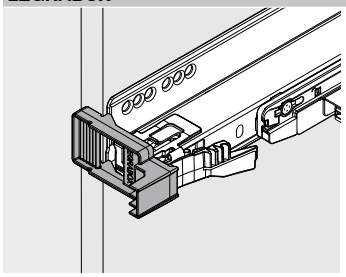

**Regulagem – Fresta da porta**

- Posicionar o gabarito na lateral do armário
- Ajustar a guia do armário na regulagem de profundidade, alinhando ao gabarito

### MOVENTO

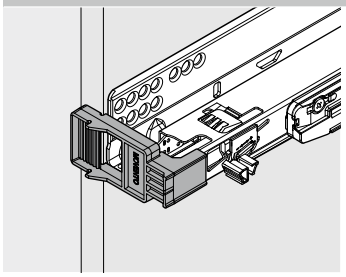

**Regulagem – Fresta da porta**

- Posicionar o gabarito na lateral do armário
- Ajustar a guia do armário na regulagem de profundidade, alinhando ao gabarito

## Gabarito de folga frontal para MERIVOBOX | TANDEMBOX



Imagem simbólica

- Gabarito para o ajuste preciso e confortável da folga frontal de 2.5 mm na **TIP-ON BLUMOTION** para **MERIVOBOX** e **TANDEMBOX**
- Material: matéria plástica

**Possibilidades de processamento**

**MERIVOBOX**

**TANDEMBOX antaro**

**TANDEMBOX plus**

**Sumário**


| | |
|---|---|
| Sinopse – Gabaritos | 662 |
| Sinopse – Possibilidades de processamento | 664 |


**Filme de aplicação**

**URL curto**

www.blum.com/2OZ7GMtd

**Informações úteis para o pedido**

| | Designação | Ref. |
|---|---|---|
|  | Gabarito de folga frontal para **MERIVOBOX** \| **TANDEMBOX** | 65.5627 |

**Consiste em:**

1 x Gabarito de folga frontal para **MERIVOBOX** | **TANDEMBOX**

**Possibilidades de processamento**

**MERIVOBOX | TANDEMBOX antaro | TANDEMBOX plus**

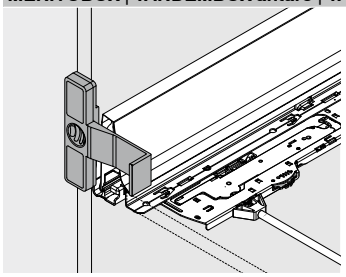

**Regulagem – Fresta da porta – Sem frente**

- Posicionar o gabarito na lateral do armário
- Ajustar guia do armário por meio do ajuste de profundidade até que a lateral esteja alinhada ao gabarito

**MERIVOBOX | TANDEMBOX antaro | TANDEMBOX plus**

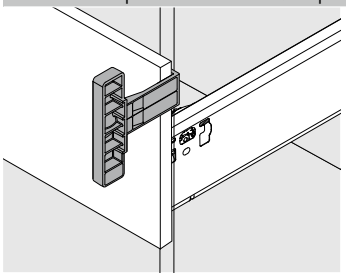

**Regulagem – Fresta da porta – Com frente**

- Colocar o gabarito entre a frente e o armário
- Ajustar guia do armário por meio do ajuste de profundidade até que a frente esteja alinhada ao gabarito

## Gabarito para cortes na medida para CABLOXX



Imagem simbólica

- Gabarito para corte na medida da haste de bloqueio, peça distanciadora e eixo de sincronização
- Gabarito para furação prévia ou furação da peça de acabamento e do suporte para sincronização
- Gabarito para corte do eixo de sincronização (**TIP-ON BLUMOTION** e estabilização lateral)

**Possibilidades de processamento**

Outros produtos

**Sumário**


| | |
|---|---|
| Sinopse – Gabaritos | 662 |
| Sinopse – Possibilidades de processamento | 664 |


### Informações úteis para o pedido

| | Designação | Ref. |
|---|---|---|
|  | Gabarito para cortes na medida para **CABLOXX** | 65.0801 |

**Consiste em:**

1 x Gabarito para cortes na medida para **CABLOXX**

### Possibilidades de processamento

**Outros produtos**

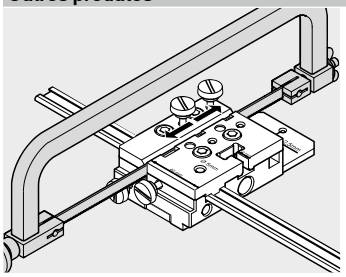

**Corte na medida da haste de bloqueio e do eixo de sincronização**

- Cortar com serra na medida desejada a haste de bloqueio e o eixo de sincronização

**Corte dos eixos de sincronização (TIP-ON BLUMOTION e estabilização lateral)**

- Cortar com serra na medida desejada o eixo de sincronização (**TIP-ON BLUMOTION** e a estabilização lateral)

**Outros produtos**

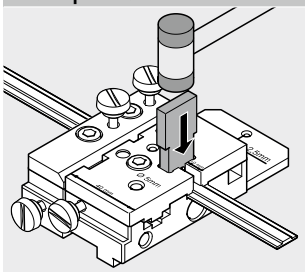

**Corte – Peça distanciadora**

- Cortar na medida desejada a peça distanciadora com o cinzel plano e o martelo fornecidos

**Outros produtos**

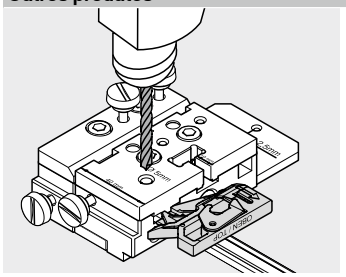

**Furação – Peças de acabamento, suporte de sincronização**

- Colocar a haste de bloqueio no gabarito e realizar furação Ø 5 mm para a peça de acabamento na haste de bloqueio
- Colocar o gabarito no armário e realizar previamente a furação Ø 2.5 mm para o suporte da sincronização

## Kit cortador de vidros



Imagem simbólica

- Ferramenta de corte para cortar elementos de design de vidro no comprimento

**Possibilidades de processamento**

**LEGRABOX free**
**MERIVOBOX**
**TANDEMBOX antaro**

**Sumário**


| | |
|---|---|
| Sinopse – Gabaritos | 662 |
| Sinopse – Possibilidades de processamento | 664 |


**Informações úteis para o pedido**

| | Designação | Ref. |
|---|---|---|
|  | Kit cortador de vidros | 65.8000 |

**Consiste em:**

| | |
|---|---|
| 1 x | Cortador de vidros a óleo |
| 1 x | Fluído de corte |
| 1 x | Lima diamante |

**Possibilidades de processamento**

**LEGRABOX free | MERIVOBOX | TANDEMBOX antaro**

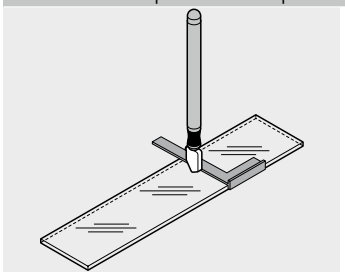

**Trabalho com gavetas**

- Traçar parte do elemento de design a ser cortado no comprimento
- Posicionar a cantoneira sobre o traçado
- Com o cortador de vidros, fazer uma incisão no elemento de design de vidro
- Quebrar o vidro e desbastar as arestas



Nossa meta é desenvolver produtos de tal forma que uma função incontestável seja garantida durante toda a vida útil do móvel.

Para tanto, observamos o desempenho de nossos produtos no dia a dia da cozinha e em laboratórios de testes. Resultados de testes influenciam no desenvolvimento e na fabricação do produto.

Assim, podemos atender às necessidades de seus clientes ao longo do tempo e oferecer uma variedade de novos produtos.

**Sistemas de portas de elevação**



**Sistemas de dobradiças**



**Sistemas box e de corrediças**



**Sistemas Pocket**



## Informações gerais


Imagem simbólica


| | |
|---|---|
| Notas | 710 |
| Aviso de segurança | 711 |
| Padrão de testes na Blum | 712 |
| Índice de referências | 734 |


## Informações sobre os sistemas de portas de elevação


Imagem simbólica


| | |
|---|---|
| Valores referenciais para o peso frontal FG (kg) | 716 |


## Informações sobre os sistemas de dobradiças


Imagem simbólica


| | |
|---|---|
| Planificação | 718 |
| Dobradiças de ângulo | 719 |
| Medidas | 720 |
| Recobrimento frontal | 721 |
| Ciclos de movimento e início de fechamento | 722 |


## Informações sobre os sistemas box e de corrediças


Imagem simbólica


| | |
|---|---|
| Sinopse | 724 |
| Medidas | 725 |
| Compensação de tolerâncias | 726 |
| Planificação | 727 |
| Medida interna para porta-talheres | 728 |


## Informações sobre sistemas Pocket


Imagem simbólica


| | |
|---|---|
| Abordagem de planificação \| Seleção do produto | 730 |


## Informações sobre tecnologias de movimento


Imagem simbólica


| | |
|---|---|
| **SERVO-DRIVE uno** – Lista de mercados | 732 |


## Pictogramas

| | |
|---|---|
|  | Recobrimento total |
|  | Recobrimento central/parcial |
|  | Porta embutida |
|  | Aplicação angular, aplicação embutida |
|  | Aplicação angular – Recobrimento parcial |
|  | Aplicação angular – Recobrimento |
|  | Aplicação angular – Recobrimento máximo |
|  | Aplicação angular – Em meia esquadria |

## Indicações gerais para o trabalho, aplicação e usuário

Nossos produtos estão sujeitos a um controle de qualidade, que engloba todas as fases da produção. As ferragens para móveis Blum são concebidas para móveis e partes de móveis em madeira, aglomerados ou MDF em áreas internas. No processamento das ferragens, é imprescindível que sejam observados os dados técnicos descritos, instruções e limitações que se encontram nas documentações de vendas Blum (folhas do catálogo, instruções de operação, etc.).

Ao selecionar parafusos ou partes idênticas de fixação para as ferragens, o operador deve-se assegurar de que utiliza um material adaptado e corretamente dimensionado, para garantir a solidez suficiente, de acordo com o tipo de material de suporte (madeira, aglomerados). As recomendações de fixação referem-se ao aparafusamento das ferragens em aglomerados revestidos que correspondam às características de acordo com a norma de aglomerados EN 312, exigência conforme classificação Tipo P2, com uma densidade bruta de 650 kg/m³ segundo a EN 323.
As requisições do teste referem-se às recomendações de fixação de acordo com as especificações do catálogo.
As ferragens não devem ser expostas a produtos corrosivos ou a outros agentes agressivos. Avarias e sujidades devem ser evitadas para não prejudicarem a funcionalidade das ferragens.

Nossas especificações de carga referem-se às aplicações padrão atuais na construção de cozinhas. Em aplicações especiais, como em frentes muito pesadas ou altas, comprimentos nominais muito curtos, elementos muito largos, comprimentos nominais muito longos, etc., deve-se reduzir a capacidade total de carga proporcionalmente.

O proprietário deste catálogo se compromete a transmitir estas informações a seus clientes. Para informações complementares ou instruções, os pontos de vendas Blum estão totalmente à sua disposição.

**Sumário**

Área de emprego – **EXPANDO T** 104

## Condições gerais de venda e fornecimento

A totalidade das remessas e transações estão sujeitas a nossas condições gerais de vendas, que repassaremos com satisfação, caso seja de seu interesse.

Reservamo-nos o direito para o caso de ocorrência de possíveis erros e falhas em ilustrações e textos, assim como no plano de produção ou nas versões dos produtos.

Para maiores informações, tais como nossas condições gerais de vendas, estamos à sua inteira disposição.

## Segurança das máquinas

Nossos aparelhos de montagem são elaborados e testados de acordo com as mais modernas normas de segurança. Desta forma, dispensou-se uma atenção muito particular à questão da segurança para o usuário. Nos manuais de operação, além das informações sobre os procedimentos de ajuste, encontram-se também as mais importantes indicações sobre segurança em relação ao funcionamento e à utilização. É imprescindível que o usuário leia atentamente e respeite as indicações estabelecidas pela Blum. Modificações nos dispositivos de segurança da máquina não devem ser efetuadas.

## Diretriz para máquinas

O acionamento SERVO-DRIVE para o auxílio de abertura/fechamento de portas, portas de elevação e extensões está dentro das determinações da diretriz europeia de máquinas 2006/42/EG. Com referência ao §64, quarto marcador, segundo ponto da guia sobre a aplicação da Diretriz da UE 2006/42/CE (edição 2.2 de outubro de 2019) e a interpretação da EFIC (Confederação Europeia das Indústrias de Móveis), os acionamentos SERVO-DRIVE Blum representam uma máquina completa, se estes estiverem em aplicação de acordo com as especificações da Blum. Com isto, todos os requisitos da diretriz de máquinas serão cobertos pela declaração de conformidade da Blum e uma identificação adicional do móvel não se faz necessária. Se o móvel não atender às especificações Blum, a conformidade deverá ser confirmada pela pessoa responsável pela colocação do móvel no mercado e uma nova placa de identificação deverá ser fixada no móvel. Nota: o documento de posição da EFIC com relação à Diretriz de máquinas pode ser consultado em www.efic.eu.

### Sumário

**Informações detalhadas para a diretriz de máquinas**

URL curto
www.blum.com/s025

## Dobradiças de grandes ângulos – Aviso de segurança

Ao utilizar dobradiças de grandes ângulos em móveis acessíveis a crianças pequenas, ou onde dobradiças possam estar ao alcance de suas mãos (perigo de ferimentos), recomendamos nossa dobradiça de grande ângulo 155° 7xx7xx0, especialmente segura.

É indispensável que se comunique esta recomendação ao comprador de móvel.

### Sumário

Dobradiça 155° 84

## Folha de dados de segurança REVEGO

Esta folha de dados de segurança informa sobre a aplicação correta e os pontos perigosos do **REVEGO**.

### Sumário

**Folha de dados de segurança REVEGO**

URL curto
www.blum.com/s026

## Extensões com conteúdo perigoso

Os sistemas de extensões Blum são concebidos para o emprego tanto na área residencial como para aplicações em estabelecimentos e setores administrativos. Dependendo da natureza do conteúdo das gavetas e extensões, recomendamos a utilização de sistemas com travas ou dispositivos antidesenganche. Este fato se torna especialmente importante, quando o conteúdo apresenta um perigo para o usuário (por ex.: aparelhos do tipo fatiadores de pão ou de frios, facas ou outros utensílios cortantes ou pontiagudos).

| Oferecemos bloqueios ou dispositivos antidesenganche para os seguintes produtos | |
|---|---|
| **LEGRABOX** – 750 \| 753 | Segurança antidesenganche integrada |
| **MERIVOBOX** – 450 \| 453 | Segurança antidesenganche integrada |
| **TANDEMBOX** – 578 \| 576 | Segurança antidesenganche integrada |
| **METABOX** – 320 | Bloqueio antidesenganche opcional, ref. 320M0009.01 |
| | Acrescido de curva de fechamento para fechos centrais |
| **MOVENTO** – 760H \| 766H | Bloqueio antidesenganche sobre o acoplamento |
| **TANDEM** – 560H \| 550H | Bloqueio antidesenganche sobre o acoplamento |
| **TANDEM** – 560F \| 550F | Bloqueio antidesenganche sobre o acoplamento |
| **TANDEM** – 561H \| 551H | Segurança antidesenganche integrada |
| **TANDEM** – 561F \| 551F | Segurança antidesenganche integrada |
| Todos os sistemas | Segurança para crianças, ref. 295.5501 + 320M0009.01 |

Todos os outros sistemas de corrediças não possuem qualquer bloqueio ou dispositivo antidesenganche, não sendo portanto apropriados para gavetas e extensões com conteúdo perigoso

## Sistemas de portas de elevação

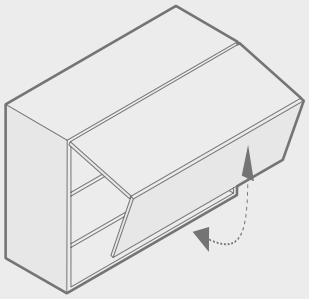

**Durabilidade**
80.000 movimentos de abertura e fechamento.

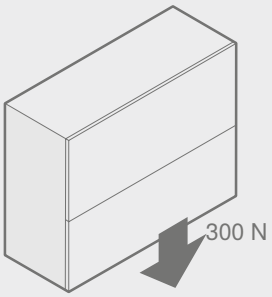


**Teste de capacidade de carga estática**
Para a simulação de sobrecarga não intencional em frentes com puxadores.

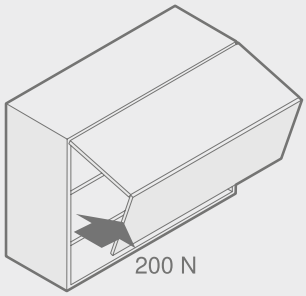


**Teste de capacidade de carga lateral**
Para garantir a sobrecarga não intencional.

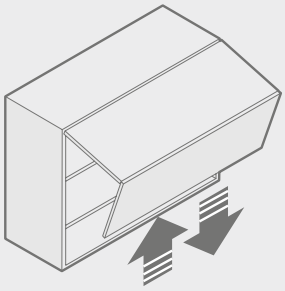

**Teste de encosto**
Para a simulação de sobrecarga ao abrir e fechar e para a garantia contra a queda das frentes.

## Sistemas de portas de elevação

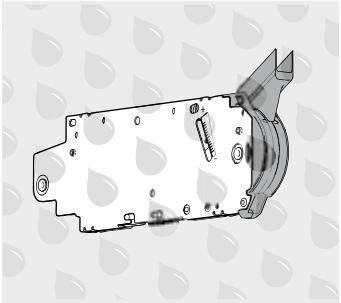

**Teste de corrosão**
Seguindo a DIN EN ISO 9227 e DIN EN ISO 6270-2 para a simulação de condições corrosivas.

## Sistemas de dobradiças

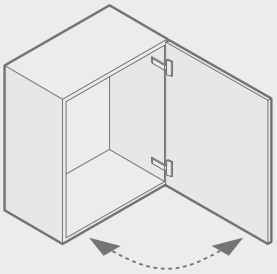

**Durabilidade**
200.000 movimentos de abertura e fechamento.

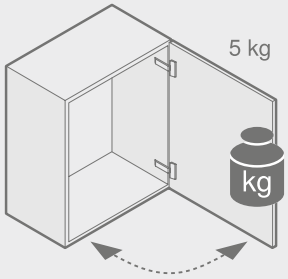


**Durabilidade com 5 kg de carga adicional**
Para determinar a limitação da dobradiça.

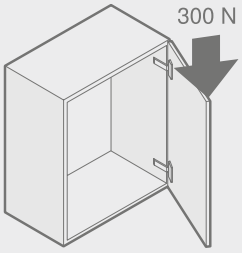


**Teste de capacidade de carga estática**
Em abertura de 45° para a simulação do apoio na frente na área do armário inferior.

## Sistemas de dobradiças

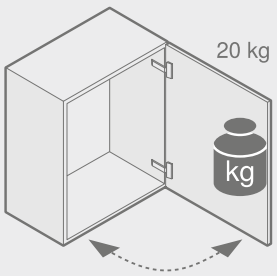


**Teste de capacidade de carga dinâmica**
Com uma carga vertical adicional de 20 kg para a simulação de um apoio não intencional.

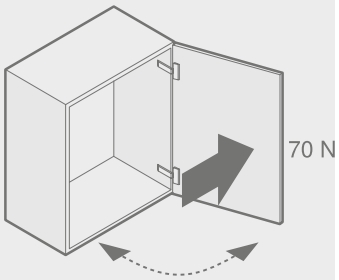


**Teste de sobrepressão**
Teste de capacidade de carga horizontal para garantir a sobrecarga não intencional.

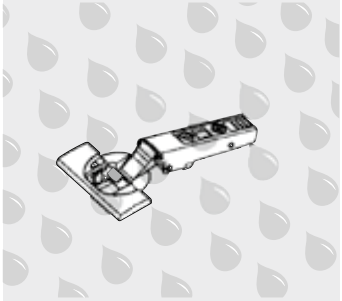

**Teste de corrosão**
Seguindo a DIN EN ISO 9227 e DIN EN ISO 6270-2 para a simulação de condições corrosivas.

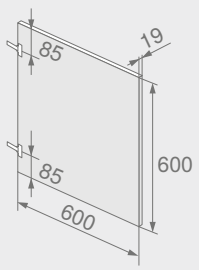


**Frente de teste**
Peso da frente aprox. 6.5 kg.

## Sistemas box e de corrediças

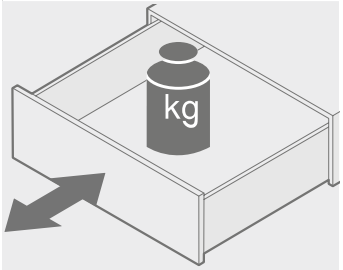


**Durabilidade**
100.000 movimentos de abertura e fechamento, dos quais 30.000 movimentos em abertura total na parada da extensão.

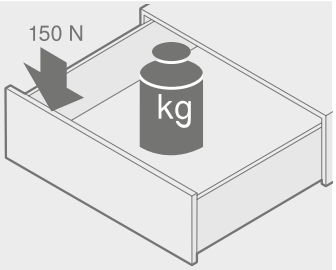


**Teste de capacidade de carga estática**
Com carga adicional em situação de abertura total para a simulação do apoio na frente.

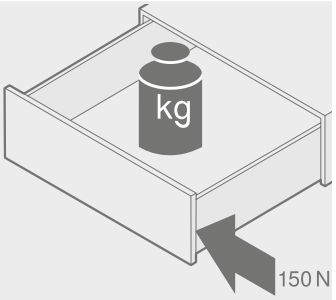


**Teste de capacidade de carga lateral**
Para garantir a sobrecarga não intencional.

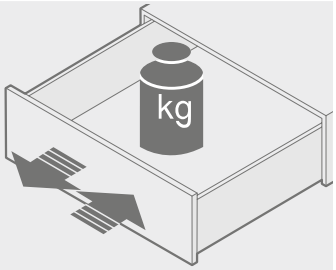


**Teste de encosto**
Para a simulação de sobrecarga ao abrir e fechar e para a garantia contra a queda das frentes.

## Sistemas box e de corrediças

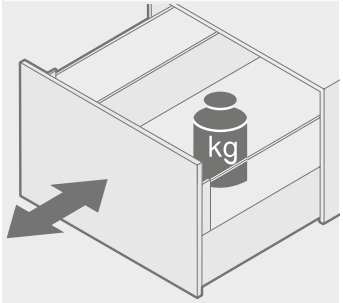


**Durabilidade**
100.000 movimentos de abertura e fechamento, dos quais 30.000 movimentos em abertura total na parada da extensão.

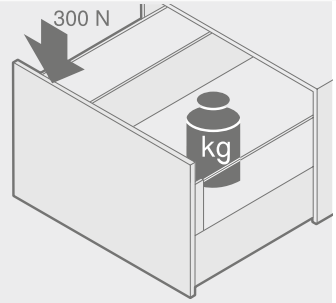


**Teste de capacidade de carga estática**
Com carga adicional em situação de abertura total para a simulação do apoio na frente.

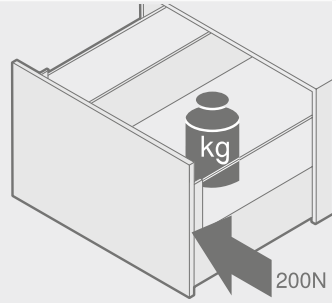


**Teste de capacidade de carga lateral**
Para garantir a sobrecarga não intencional.

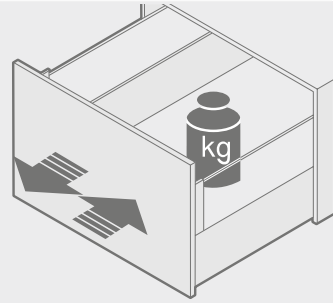


**Teste de encosto**
Para a simulação de sobrecarga ao abrir e fechar e para a garantia contra a queda das frentes.

## Sistemas box e de corrediças

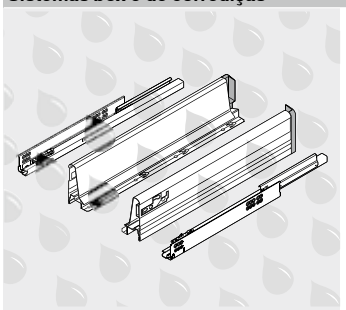

**Teste de corrosão**
Seguindo a DIN EN ISO 9227 e DIN EN ISO 6270-2 para a simulação de condições corrosivas.

## Ferragens de suspensão para armários

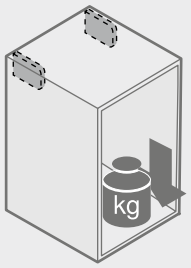


**Teste de capacidade de carga segundo a DIN EN 15939 (quadro de testes A)**
- 260 kg por par de suspensões para armários
- Duração da carga 8 dias
- Especificação do catálogo: carga total admissível 130 kg

Exigências detalhadas e valores limites são definidos em diretrizes internas.

## Sistemas Pocket – REVEGO uno

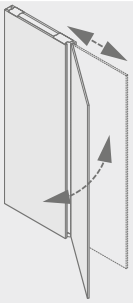

**Durabilidade**
40.000 movimentos de abertura e fechamento.

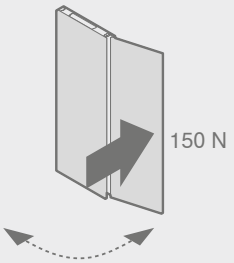


**Teste de sobrepressão**
Teste de capacidade de carga horizontal para garantir a sobrecarga não intencional.

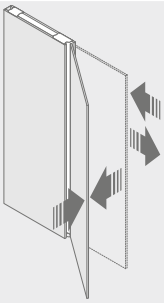

**Teste de encosto**
Para a simulação de sobrecarga ao abrir e fechar e para a garantia contra a queda das frentes.

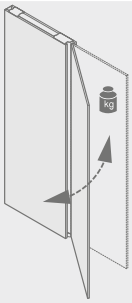

**Teste de sobrecarga dinâmica e estática**
Com uma carga vertical adicional para simular uma sobrecarga não intencional.

## Sistemas Pocket – REVEGO duo

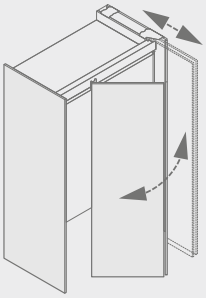

**Durabilidade**
40.000 movimentos de abertura e fechamento.

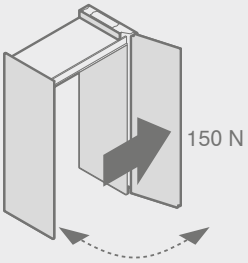


**Teste de sobrepressão**
Teste de capacidade de carga horizontal para garantir a sobrecarga não intencional.

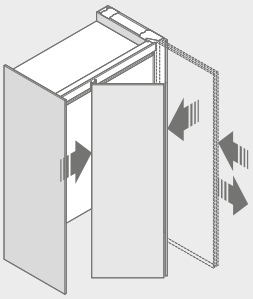

**Teste de encosto**
Para a simulação de sobrecarga ao abrir e fechar e para a garantia contra a queda das frentes.

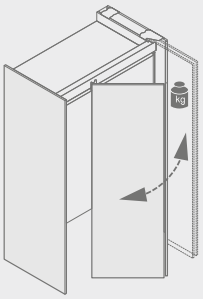

**Teste de sobrecarga dinâmica e estática**
Com uma carga vertical adicional para simular uma sobrecarga não intencional.

## Sistemas Pocket

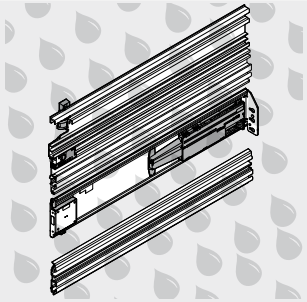

**Teste de corrosão**
Seguindo a DIN EN ISO 9227 e DIN EN ISO 6270-2 para a simulação de condições corrosivas.

Exigências detalhadas e valores limites são definidos em diretrizes internas.

## Frentes em madeira

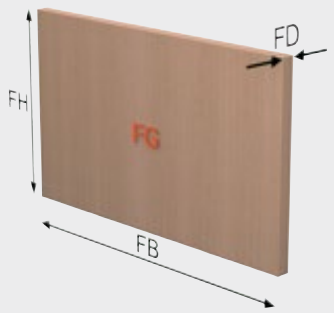


| | |
|---|---|
| FH | Altura frontal |
| FB | Largura frontal |
| FD | Espessura frontal |
| FG | Peso frontal |

**Cálculo do peso frontal FG**

FG (kg) = FH (m) x FB (m) x FD (m) x Densidade (kg/m³)

**Nota**

Para a seleção do acumulador de forças, o peso do puxador deve ser considerado!

### Valores referenciais para aglometado

**Espessura frontal FD (mm)** 19

**Densidade (kg/m³)** 680

**AVENTOS HF top | HL top + peso do puxador**

**AVENTOS HS top | HK top | HK-S | HK-XS + peso do puxador em dobro**

**Valores referenciais para o peso frontal FG (kg) sem puxador**

| | Largura frontal FB (mm) | | | | | | | | | | | |
|---|---|---|---|---|---|---|---|---|---|---|---|---|
| **Altura frontal FH (mm)** | **400** | **450** | **500** | **550** | **600** | **700** | **800** | **900** | **1000** | **1200** | **1500** | **1800** |
| **300** | 1.6 | 1.7 | 1.9 | 2.1 | 2.3 | 2.7 | 3.1 | 3.5 | 3.9 | 4.7 | 5.8 | 7.0 |
| **350** | 1.8 | 2.0 | 2.3 | 2.5 | 2.7 | 3.2 | 3.6 | 4.1 | 4.5 | 5.4 | 6.8 | 8.1 |
| **400** | 2.1 | 2.3 | 2.6 | 2.8 | 3.1 | 3.6 | 4.1 | 4.7 | 5.2 | 6.2 | 7.8 | 9.3 |
| **450** | 2.3 | 2.6 | 2.9 | 3.2 | 3.5 | 4.1 | 4.7 | 5.2 | 5.8 | 7.0 | 8.7 | 10.5 |
| **500** | 2.6 | 2.9 | 3.2 | 3.6 | 3.9 | 4.5 | 5.2 | 5.8 | 6.5 | 7.8 | 9.7 | 11.6 |
| **550** | 2.8 | 3.2 | 3.6 | 3.9 | 4.3 | 5.0 | 5.7 | 6.4 | 7.1 | 8.5 | 10.7 | 12.8 |
| **600** | 3.1 | 3.5 | 3.9 | 4.3 | 4.7 | 5.4 | 6.2 | 7.0 | 7.8 | 9.3 | 11.6 | 14.0 |
| **650** | 3.4 | 3.8 | 4.2 | 4.6 | 5.0 | 5.9 | 6.7 | 7.6 | 8.4 | 10.1 | 12.6 | 15.1 |
| **700** | 3.6 | 4.1 | 4.5 | 5.0 | 5.4 | 6.3 | 7.2 | 8.1 | 9.0 | 10.9 | 13.6 | 16.3 |
| **750** | 3.9 | 4.4 | 4.8 | 5.3 | 5.8 | 6.8 | 7.8 | 8.7 | 9.7 | 11.6 | 14.5 | 17.4 |
| **800** | 4.1 | 4.7 | 5.2 | 5.7 | 6.2 | 7.2 | 8.3 | 9.3 | 10.3 | 12.4 | 15.5 | 18.6 |
| **850** | 4.4 | 4.9 | 5.5 | 6.0 | 6.6 | 7.7 | 8.8 | 9.9 | 11.0 | 13.2 | 16.5 | 19.8 |
| **900** | 4.7 | 5.2 | 5.8 | 6.4 | 7.0 | 8.1 | 9.3 | 10.5 | 11.6 | 14.0 | 17.4 | 20.9 |
| **950** | 4.9 | 5.5 | 6.1 | 6.8 | 7.4 | 8.6 | 9.8 | 11.0 | 12.3 | 14.7 | 18.4 | 22.1 |
| **1000** | 5.2 | 5.8 | 6.5 | 7.1 | 7.8 | 9.0 | 10.3 | 11.6 | 12.9 | 15.5 | 19.4 | 23.3 |
| **1100** | 5.7 | 6.4 | 7.1 | 7.8 | 8.5 | 10.0 | 11.4 | 12.8 | 14.2 | 17.1 | 21.3 | 25.6 |
| **1200** | 6.2 | 7.0 | 7.8 | 8.5 | 9.3 | 10.9 | 12.4 | 14.0 | 15.5 | 18.6 | 23.3 | 27.9 |

### Valores referenciais para MDF

**Espessura frontal FD (mm)** 19

**Densidade (kg/m³)** 760

**AVENTOS HF top | HL top + peso do puxador**

**AVENTOS HS top | HK top | HK-S | HK-XS + peso do puxador em dobro**

**Valores referenciais para o peso frontal FG (kg) sem puxador**

| | Largura frontal FB (mm) | | | | | | | | | | | |
|---|---|---|---|---|---|---|---|---|---|---|---|---|
| **Altura frontal FH (mm)** | **400** | **450** | **500** | **550** | **600** | **700** | **800** | **900** | **1000** | **1200** | **1500** | **1800** |
| **300** | 1.7 | 1.9 | 2.2 | 2.4 | 2.6 | 3.0 | 3.5 | 3.9 | 4.3 | 5.2 | 6.5 | 7.8 |
| **350** | 2.0 | 2.3 | 2.5 | 2.8 | 3.0 | 3.5 | 4.0 | 4.5 | 5.1 | 6.1 | 7.6 | 9.1 |
| **400** | 2.3 | 2.6 | 2.9 | 3.2 | 3.5 | 4.0 | 4.6 | 5.2 | 5.8 | 6.9 | 8.7 | 10.4 |
| **450** | 2.6 | 2.9 | 3.2 | 3.6 | 3.9 | 4.5 | 5.2 | 5.8 | 6.5 | 7.8 | 9.7 | 11.7 |
| **500** | 2.9 | 3.2 | 3.6 | 4.0 | 4.3 | 5.1 | 5.8 | 6.5 | 7.2 | 8.7 | 10.8 | 13.0 |
| **550** | 3.2 | 3.6 | 4.0 | 4.4 | 4.8 | 5.6 | 6.4 | 7.1 | 7.9 | 9.5 | 11.9 | 14.3 |
| **600** | 3.5 | 3.9 | 4.3 | 4.8 | 5.2 | 6.1 | 6.9 | 7.8 | 8.7 | 10.4 | 13.0 | 15.6 |
| **650** | 3.8 | 4.2 | 4.7 | 5.2 | 5.6 | 6.6 | 7.5 | 8.4 | 9.4 | 11.3 | 14.1 | 16.9 |
| **700** | 4.0 | 4.5 | 5.1 | 5.6 | 6.1 | 7.1 | 8.1 | 9.1 | 10.1 | 12.1 | 15.2 | 18.2 |
| **750** | 4.3 | 4.9 | 5.4 | 6.0 | 6.5 | 7.6 | 8.7 | 9.7 | 10.8 | 13.0 | 16.2 | 19.5 |
| **800** | 4.6 | 5.2 | 5.8 | 6.4 | 6.9 | 8.1 | 9.2 | 10.4 | 11.6 | 13.9 | 17.3 | 20.8 |
| **850** | 4.9 | 5.5 | 6.1 | 6.8 | 7.4 | 8.6 | 9.8 | 11.0 | 12.3 | 14.7 | 18.4 | 22.1 |
| **900** | 5.2 | 5.8 | 6.5 | 7.1 | 7.8 | 9.1 | 10.4 | 11.7 | 13.0 | 15.6 | 19.5 | 23.4 |
| **950** | 5.5 | 6.2 | 6.9 | 7.5 | 8.2 | 9.6 | 11.0 | 12.3 | 13.7 | 16.5 | 20.6 | 24.7 |
| **1000** | 5.8 | 6.5 | 7.2 | 7.9 | 8.7 | 10.1 | 11.6 | 13.0 | 14.4 | 17.3 | 21.7 | 26.0 |
| **1100** | 6.4 | 7.2 | 7.9 | 8.7 | 9.5 | 11.1 | 12.7 | 14.3 | 15.9 | 19.1 | 23.8 | 28.6 |
| **1200** | 6.9 | 7.8 | 8.7 | 9.5 | 10.4 | 12.1 | 13.9 | 15.6 | 17.3 | 20.8 | 26.0 | 31.2 |

## Molduras largas e estreitas em Al

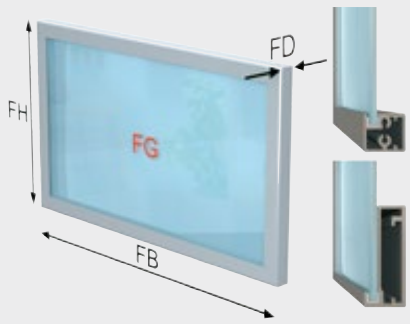


| | |
|---|---|
| FH | Altura frontal |
| FB | Largura frontal |
| FD | Espessura frontal |
| FG | Peso frontal |

**Cálculo do peso frontal FG**

FG (kg) = FH (m) x FB (m) x FD (m) x Densidade (kg/m³)

**Nota**

Para a seleção do acumulador de forças, o peso do puxador deve ser considerado!

### Valores referenciais para moldura em Al | Vidro

**Espessura frontal FD (mm)** Moldura em Al 19 mm | Vidro 4 mm

**Densidade (kg/m³)** 2500

**AVENTOS HF top | HL top + peso do puxador**

**AVENTOS HS top | HK top | HK-S | HK-XS + peso do puxador em dobro**

**Valores referenciais para o peso frontal FG (kg) sem puxador**

| | Largura frontal FB (mm) | | | | | | | | | | | |
|---|---|---|---|---|---|---|---|---|---|---|---|---|
| **Altura frontal FH (mm)** | **400** | **450** | **500** | **550** | **600** | **700** | **800** | **900** | **1000** | **1200** | **1500** | **1800** |
| **300** | 1.6 | 1.8 | 2.0 | 2.2 | 2.4 | 2.7 | 3.1 | 3.5 | 3.8 | 4.6 | 5.7 | 6.8 |
| **350** | 1.9 | 2.1 | 2.3 | 2.5 | 2.7 | 3.1 | 3.5 | 4.0 | 4.4 | 5.2 | 6.5 | 7.7 |
| **400** | 2.1 | 2.3 | 2.6 | 2.8 | 3.0 | 3.5 | 4.0 | 4.4 | 4.9 | 5.9 | 7.3 | 8.7 |
| **450** | 2.3 | 2.6 | 2.8 | 3.1 | 3.4 | 3.9 | 4.4 | 4.9 | 5.5 | 6.5 | 8.1 | 9.6 |
| **500** | 2.6 | 2.8 | 3.1 | 3.4 | 3.7 | 4.3 | 4.8 | 5.4 | 6.0 | 7.1 | 8.8 | 10.6 |
| **550** | 2.8 | 3.1 | 3.4 | 3.7 | 4.0 | 4.7 | 5.3 | 5.9 | 6.5 | 7.8 | 9.6 | 11.5 |
| **600** | 3.0 | 3.4 | 3.7 | 4.0 | 4.4 | 5.0 | 5.7 | 6.4 | 7.1 | 8.4 | 10.4 | 12.4 |
| **650** | 3.3 | 3.6 | 4.0 | 4.3 | 4.7 | 5.4 | 6.2 | 6.9 | 7.6 | 9.0 | 11.2 | 13.4 |
| **700** | 3.5 | 3.9 | 4.3 | 4.7 | 5.0 | 5.8 | 6.6 | 7.4 | 8.1 | 9.7 | 12.0 | 14.3 |
| **750** | 3.7 | 4.1 | 4.6 | 5.0 | 5.4 | 6.2 | 7.0 | 7.8 | 8.7 | 10.3 | 12.8 | 15.2 |
| **800** | 4.0 | 4.4 | 4.8 | 5.3 | 5.7 | 6.6 | 7.5 | 8.3 | 9.2 | 10.9 | 13.6 | 16.2 |
| **850** | 4.2 | 4.7 | 5.1 | 5.6 | 6.1 | 7.0 | 7.9 | 8.8 | 9.7 | 11.6 | 14.3 | 17.1 |
| **900** | 4.4 | 4.9 | 5.4 | 5.9 | 6.4 | 7.4 | 8.3 | 9.3 | 10.3 | 12.2 | 15.1 | 18.0 |
| **950** | 4.7 | 5.2 | 5.7 | 6.2 | 6.7 | 7.7 | 8.8 | 9.8 | 10.8 | 12.8 | 15.9 | 19.0 |
| **1000** | 4.9 | 5.5 | 6.0 | 6.5 | 7.1 | 8.1 | 9.2 | 10.3 | 11.3 | 13.5 | 16.7 | 19.9 |
| **1100** | 5.5 | 6.0 | 6.6 | 7.2 | 7.8 | 9.0 | 10.1 | 11.3 | 12.5 | 14.8 | 18.3 | 21.8 |
| **1200** | 5.9 | 6.6 | 7.2 | 7.8 | 8.5 | 9.7 | 11.0 | 12.3 | 13.5 | 16.1 | 19.9 | 23.7 |

## Quantidade de dobradiças

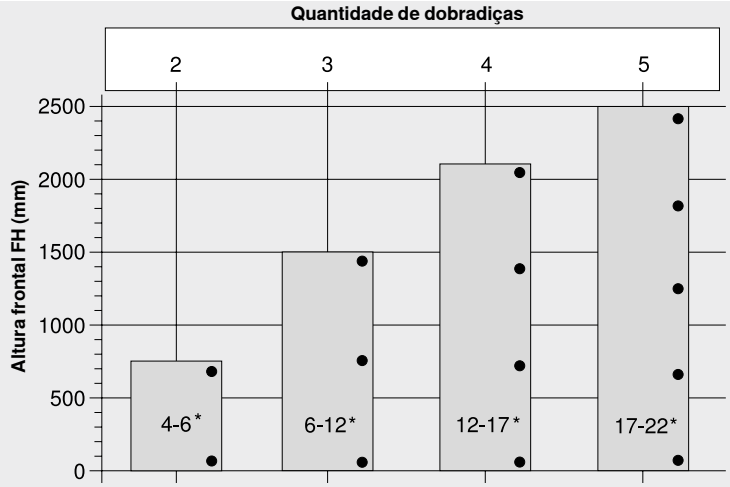


* Peso frontal FG (kg)

A quantidade de dobradiças depende do peso frontal FG e da altura frontal FH

Para uma boa estabilidade, deve ser selecionada a maior distância possível da dobradiça

As especificações de carga e altura referem-se a larguras frontais FB de 600 mm

## Componentes e técnica

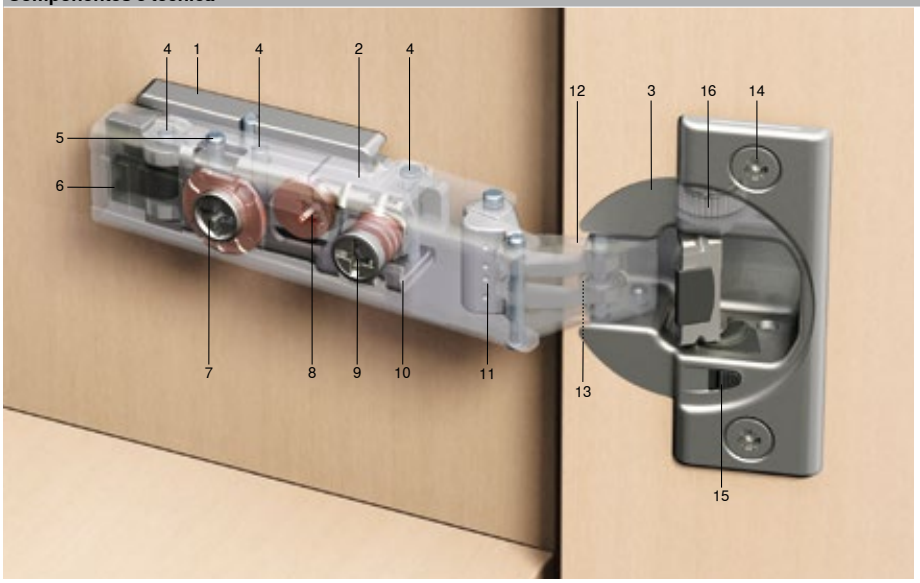


| Consiste em: | |
|---|---|
| 1 | Calço |
| 2 | Braço da dobradiça |
| 3 | Caneco da dobradiça |
| 4 | Três pinos de apoio |
| 5 | Pino de segurança |
| 6 | Mecanismo **CLIP** |
| 7 | Rosca sem-fim (ajuste de profundidade) |
| 8 | Ajuste de altura excêntrico (no calço) |
| 9 | Parafuso de ajuste lateral |
| 10 | Suporte de calço |
| 11 | Fechamento automático |
| 12 | Alavanca articulada externa |
| 13 | Alavanca articulada interna |
| 14 | Parafuso de fixação |
| 15 | **BLUMOTION** – Desativação |
| 16 | **BLUMOTION** |

## CLIP top | CLIP: espaço necessário para montagem | desmontagem

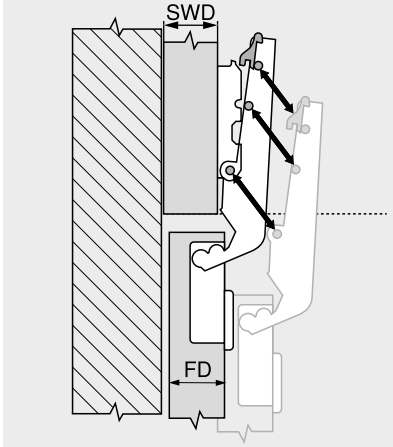


| | |
|---|---|
| SWD | Espessura da parede lateral do armário |
| FD | Espessura frontal |

| Espessura frontal FD máx. (mm) | | | | |
|---|---|---|---|---|
| **Ângulo de abertura OW** | **Distância dos calços (mm)** | | | |
| | **0** | | **3** | |
| | **Espessura da parede lateral do armário SWD (mm)** | | | |
| | **16** | **19** | **16** | **19** |
| 100° | 21 | 24 | 24 | 27 |
| 107° | 20 | 23 | 23 | 26 |
| 110° | 20 | 23 | 23 | 26 |
| Dobradiça especial 110° | 18 | 21 | 21 | 24 |
| 120° | 20 | 23 | 23 | 26 |
| Dobradiça especial 120° | 18 | 21 | 21 | 24 |
| 155° | 8 | 11 | 11 | 14 |
| 125° | 8 | 11 | 11 | 14 |
| 170° | 19 | 22 | 22 | 25 |
| 95° | 26 | 29 | 29 | 32 |
| Dobradiça 110° para portas finas | 11 | 14 | 14 | 17 |
| 94° | 17 | 20 | 20 | 23 |

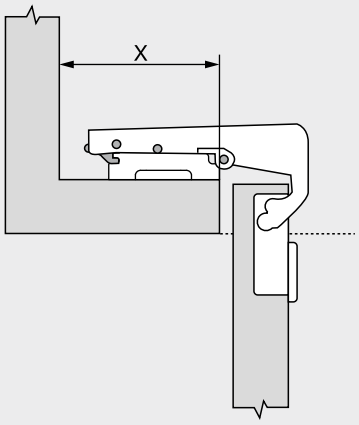


Observar o espaço necessário para o desencaixe!

| Dobradiça | X mín. (mm) |
|---|---|
| 79B99x0 | 86 |
| 79B95x0 | 70 |
| 78T9550.TL | 70 |
| 99B9550 | 28 |

## Definições angulares

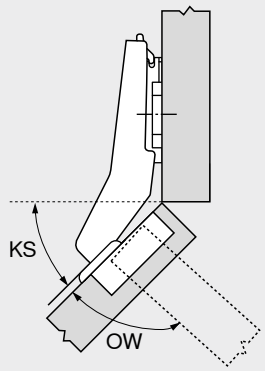


| | |
|---|---|
| KS | Ângulo do armário = Situação de recobrimento<br>Por ex.: 45° |
| OW | Ângulo de abertura<br>Por ex.: 95° |

**O ângulo de abertura indicado pode se reduzir de forma insignificante:**

- Nenhuma folga frontal
- Frentes espessas
- Distância grande de furação do caneco
- Ajuste lateral em sentido ao recobrimento mínimo da frente

**Situações de recobrimento realizáveis de –50° a +50°**

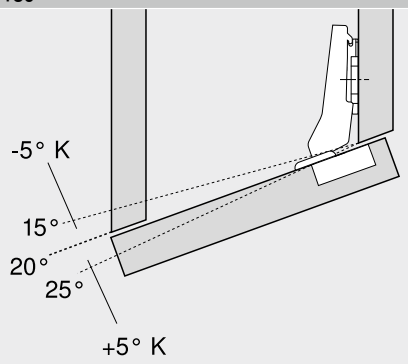


Por ex., dobradiça 20°
K Com cunha +5° / –5°

## Situações de recobrimento

### Aplicação embutida

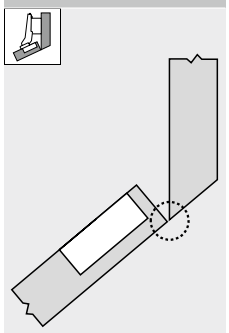

A aresta externa da porta e a interna do armário ficam alinhadas

### Recobrimento parcial

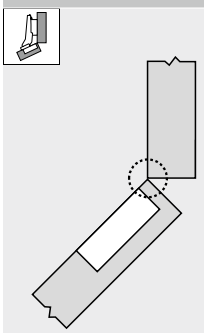

As arestas internas da porta e do armário ficam alinhadas

### Recobrimento

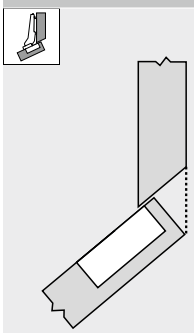

As arestas externas da porta e do armário ficam alinhadas

### Recobrimento máx.

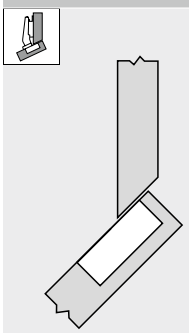

Dependendo da geometria da dobradiça

### Meia-esquadria

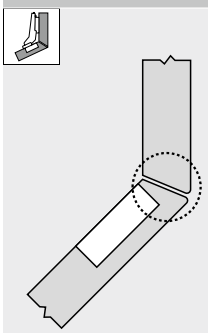

As arestas interna e externa da porta e armário ficam alinhadas

### Possibilidades de obter uma situação de recobrimento predefinida:

- Dobradiças de ângulo
- Fixação dos calços
- Cunhas para ângulo
- Ajuste da dobradiça
- Altura dos calços

## Identificação do ângulo e curvatura na dobradiça de ângulo



Por ex.: 30° II

| | |
|---|---|
| 30° | Ângulo do armário |
| II | Curvatura de recobrimento |

| Curvatura | |
|---|---|
| I | Recobrimento parcial |
| II | Recobrimento |
| III | Recobrimento máx. |

## Dimensões da dobradiça

### Recobrimento total
**Braço baixo da dobradiça – 0 mm**

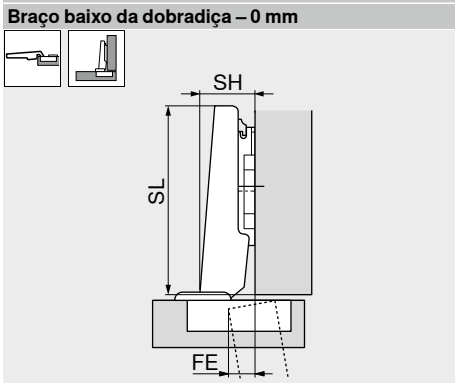


| | |
|---|---|
| SH | Altura do braço da dobradiça |
| SL | Comprimento do braço da dobradiça |
| FE | Reentrância da porta |

### Recobrimento central/parcial
**Braço alto da dobradiça – 9.5 mm**

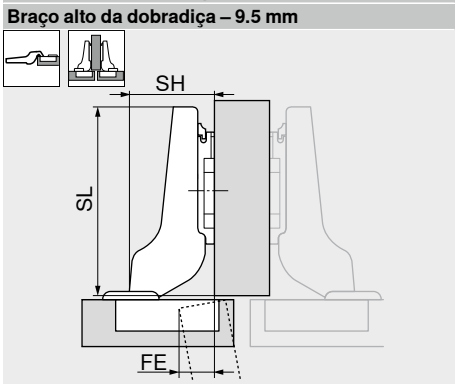


| | |
|---|---|
| SH | Altura do braço da dobradiça |
| SL | Comprimento do braço da dobradiça |
| FE | Reentrância da porta |

### Porta embutida
**Braço extra-alto da dobradiça – 18 mm**




| | |
|---|---|
| SH | Altura do braço da dobradiça |
| SL | Comprimento do braço da dobradiça |
| FE | Reentrância da porta |

## Dimensões

### Recobrimento total
**Braço baixo da dobradiça – 0 mm**

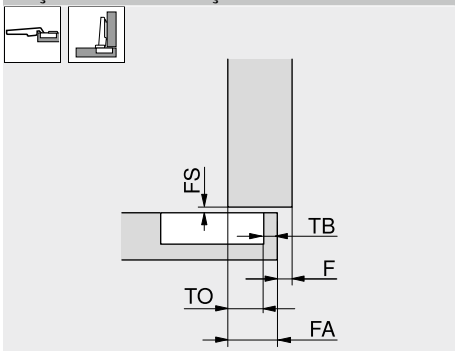


| | |
|---|---|
| FS | Fresta da porta |
| TB | Distância de fixação do caneco |
| TO | Recobrimento do caneco – Dimensão fixa |
| FA | Recobrimento frontal |
| F | Folga |

### Recobrimento central/parcial
**Braço alto da dobradiça – 9.5 mm**

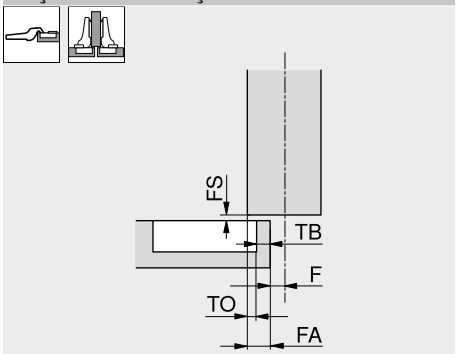


| | |
|---|---|
| FS | Fresta da porta |
| TB | Distância de fixação do caneco |
| TO | Recobrimento do caneco – Dimensão fixa |
| FA | Recobrimento frontal |
| F | Folga |

### Porta embutida
**Braço extra-alto da dobradiça – 18 mm**

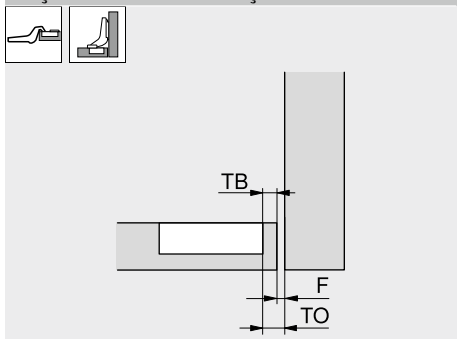


| | |
|---|---|
| TB | Distância de fixação do caneco |
| TO | Recobrimento do caneco – Dimensão fixa |
| F | Folga |

## Dimensões do caneco da dobradiça e gabarito de furação

### Montagem com parafuso

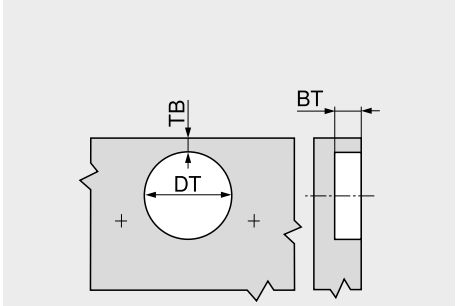


| | |
|---|---|
| BT | Profundidade de furação |
| TB | Distância de fixação do caneco |
| DT | Diâmetro da furação do caneco |

### Montagem INSERTA | por pressão

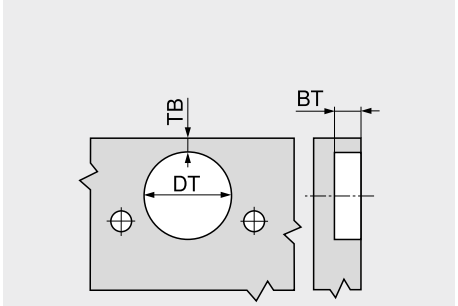


| | |
|---|---|
| BT | Profundidade de furação |
| TB | Distância de fixação do caneco |
| DT | Diâmetro da furação do caneco |

### Dimensões do caneco

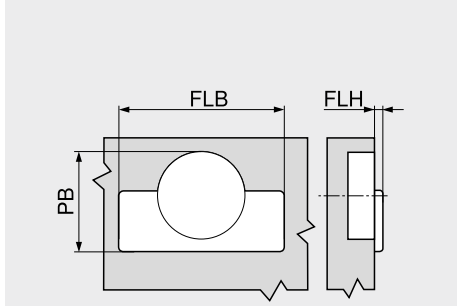


| | |
|---|---|
| FLB | Largura da aba |
| FLH | Altura da aba |
| PB | Espaço necessário |

## Possibilidades de alteração do recobrimento frontal

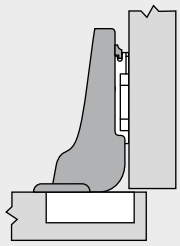

Curvatura da dobradiça

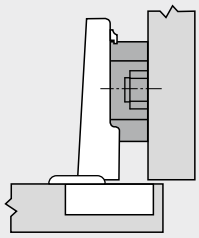

Calço elevado

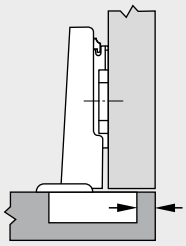

Alteração da distância de fixação do caneco

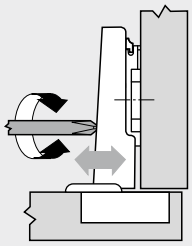

Regulagem lateral

## Ajuste de fábrica | Posição 0 no recobrimento total | Condições de regulagem

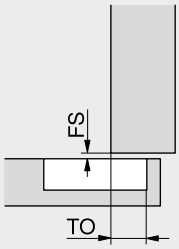


| | | | | | |
|---|---|---|---|---|---|
| | **CLIP top BLUMOTION \| CLIP top \| CLIP** | | **MODUL** | | **Tolerância** |
| **Recobrimento do caneco TO (mm)** | 100°–170° | 11.0 | 100° | 11.0 | ±0.5 |
| **Dimensão fixa** | 110° \| 120° especial | 13.0 | – | – | |
| | Porta perfilada | 11.0 | – | – | |
| | Mini \| Porta de vidro | 10.0 | Porta de refrigeradores | 11.0 | |
| **Condições de regulagem (mm)** | 100°–170° | ±2.0 | 100° | ±2.0 | – |
| **Página** | Porta perfilada | ±2.0 | – | – | |
| | **CRISTALLO** \| Portas finas | ±2.0 | – | – | |
| | Mini \| Porta de vidro | +0.5 / –3.5 | Porta de refrigeradores | ±2.0 | |
| **Fresta da porta FS (mm)** | **CLIP top BLUMOTION \| CLIP top** | 1.5 | – | – | ±0.4 |
| | **CLIP** | 1.2 | – | – | |
| **Condições de regulagem (mm)** | **CLIP top BLUMOTION \| CLIP top** | –2 / +3 | 100° | ±2.0 | ±0.5 |
| **Profundidade** | **CLIP** | –1 / +3 | Porta de refrigeradores | ±2.0 | |
| | Mini \| Porta de vidro | ±2.0 | – | – | |

FS Fresta da porta
TO Recobrimento do caneco – Dimensão fixa

## Folga mínima MF

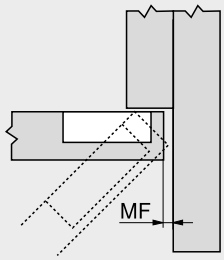


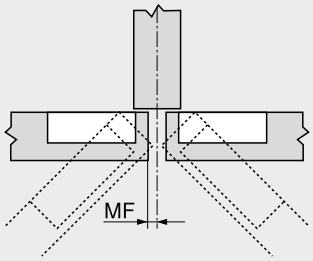


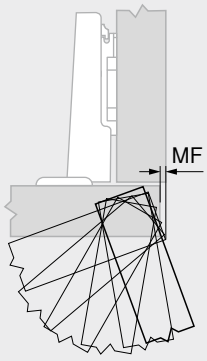


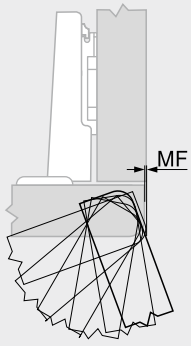


MF Folga mínima
Para a abertura da porta

A folga mínima refere-se às arestas arredondadas da porta de 1 mm de raio
Raios maiores resultam em valores mais favoráveis

**Dobradiça 110°**

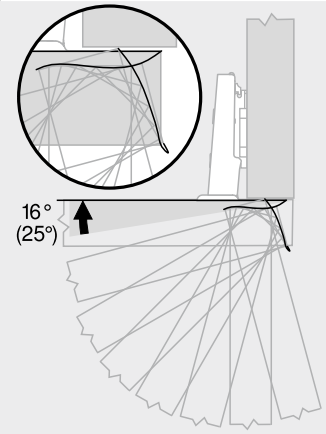


() CLIP top BLUMOTION

**Dobradiça 107°**

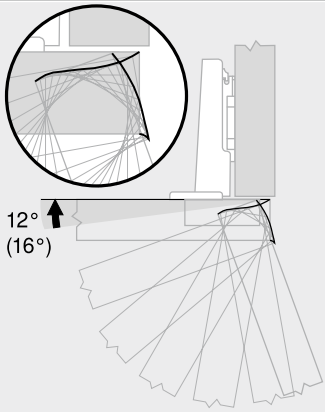


() CLIP top BLUMOTION

**Dobradiça 100°**

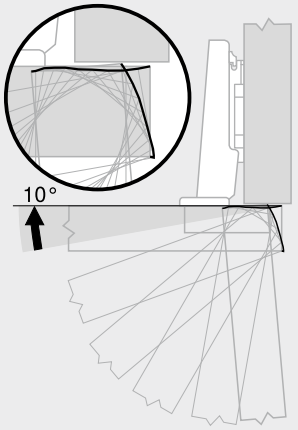


**Dobradiça 155°**

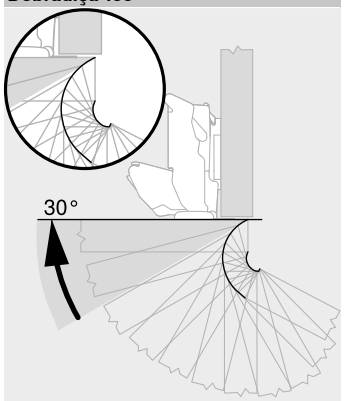


**Dobradiça 170°**

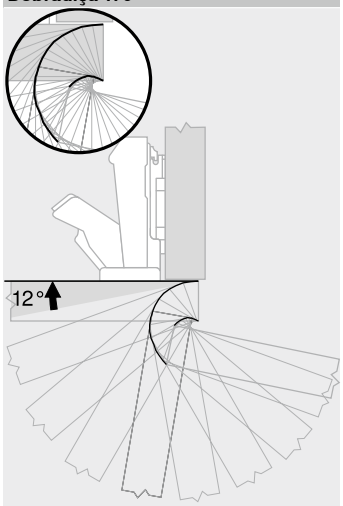


**Dobradiça para portas perfiladas**

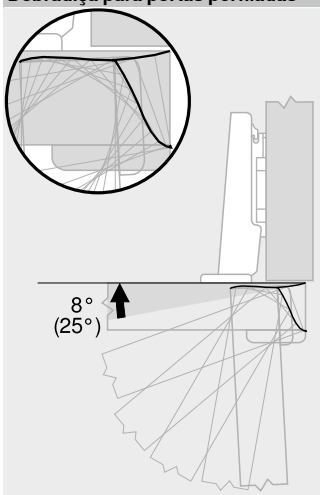


() CLIP top BLUMOTION

**Dobradiça 125°**

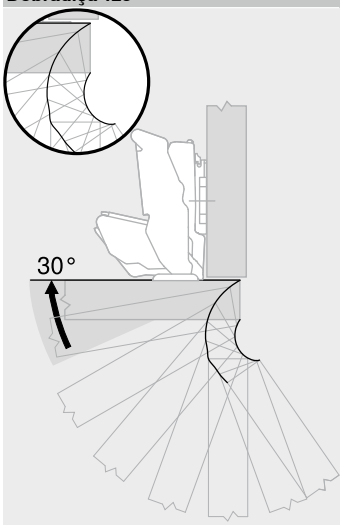


**Dobradiça para portas finas**

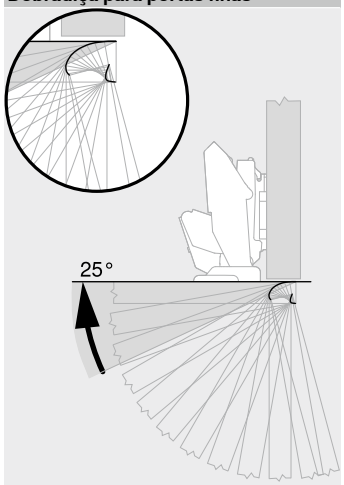


**Dobradiça CRISTALLO**

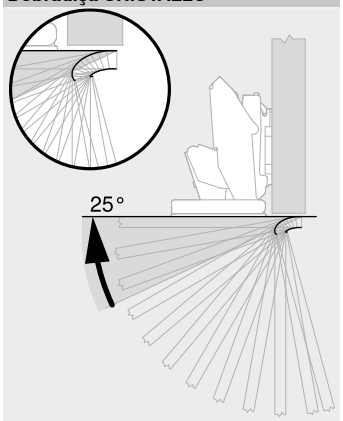


**Dobradiça para portas de vidro**

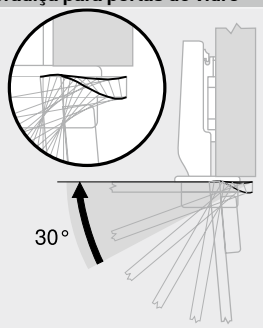


**Dobradiça mini**

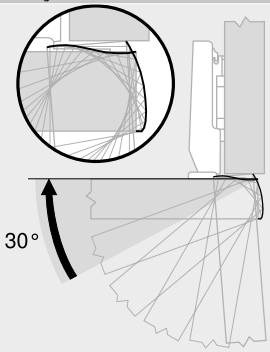


**Dobradiça para móvel de canto**

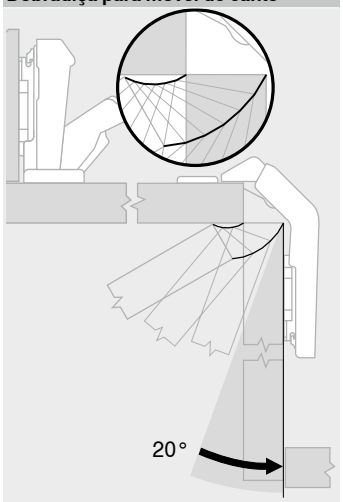


**Nota**

De acordo com a forma frontal, a espessura frontal FD e o ajuste da dobradiça, o ângulo máximo de abertura poderá ser limitado pelo armário

## Gaveta com laterais metálicas

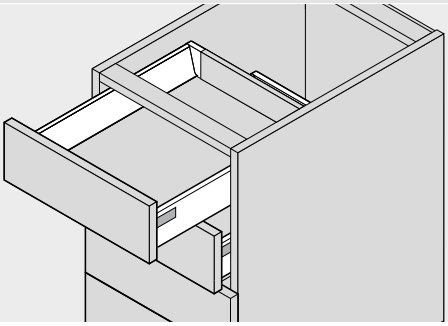

## Gaveta em madeira

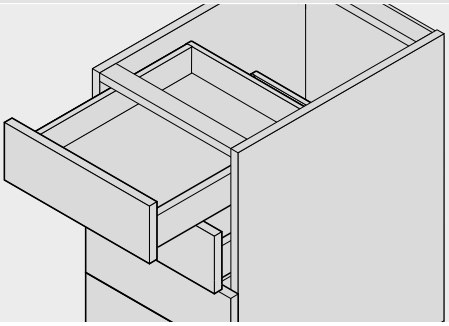

## Oculta

### Extensão total

#### LEGRABOX – 750 | 753

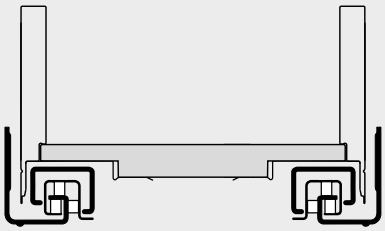

#### MOVENTO – 760H | 766H

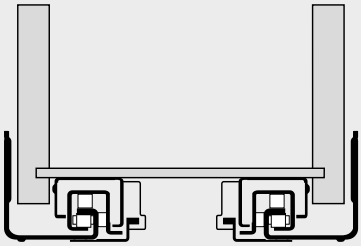

#### MERIVOBOX – 450 | 453

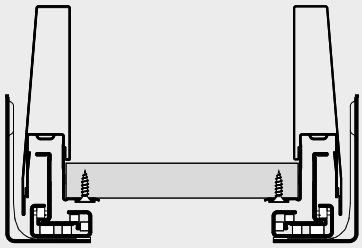

#### TANDEM – 560H | 561H | 560F | 561F

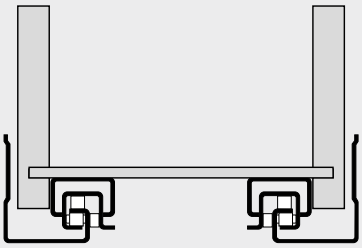

#### TANDEMBOX – 578 | 576

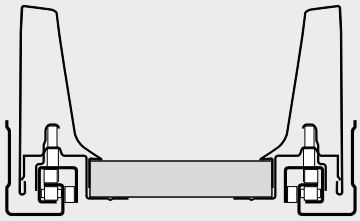

### Extensão parcial

#### TANDEM – 550H | 551H | 550F | 551F

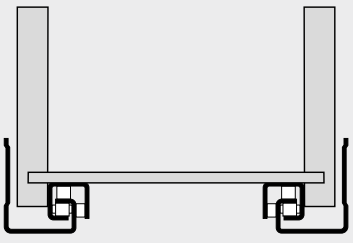

## Visível

### Extensão parcial

#### METABOX – 320

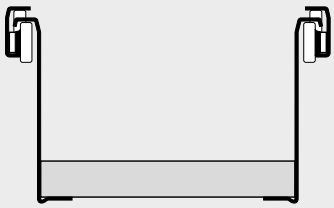

## Espaço necessário no armário

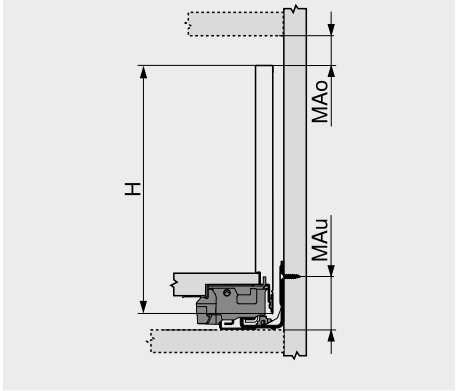


| | |
|---|---|
| H | Altura da lateral |
| MAo | Distância mínima em cima |
| MAu | Distância mínima embaixo |

## Dimensões do armário

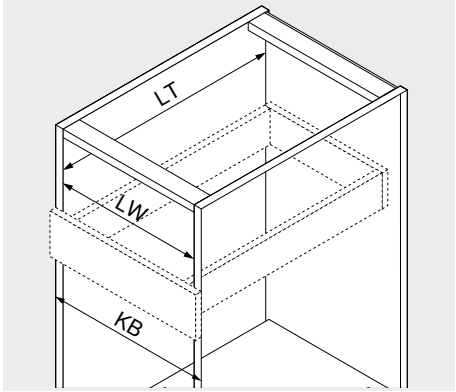


| | |
|---|---|
| KB | Largura do armário |
| LW | Largura livre do armário |
| LT | Profundidade livre do armário |

## Recobrimento frontal | Folga mínima

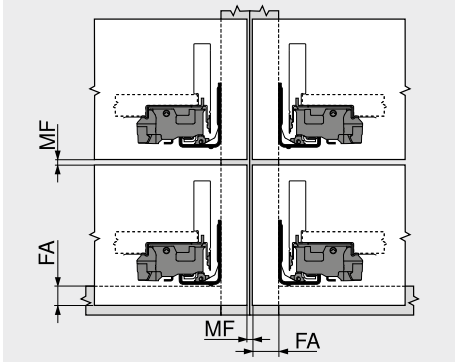


| | |
|---|---|
| MF | Folga mínima |
| FA | Recobrimento frontal |

## Esquema de furação – Fixação frontal

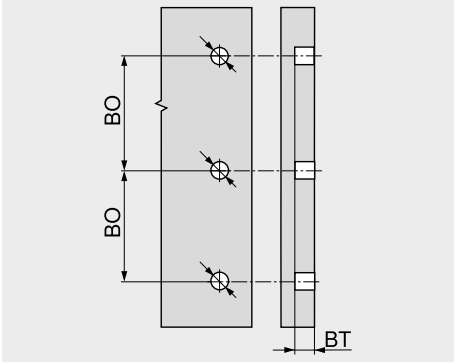


| | |
|---|---|
| BT | Profundidade de furação |
| BO | Distância entre os furos |

## LEGRABOX

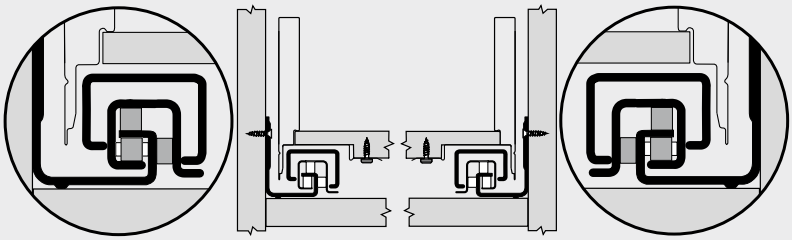

Compensação de tolerância total ±1.5 mm no sistema

## MERIVOBOX

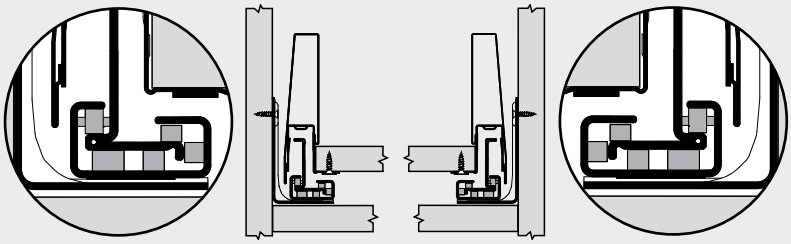

Compensação de tolerância total ±1.5 mm no sistema

## TANDEMBOX

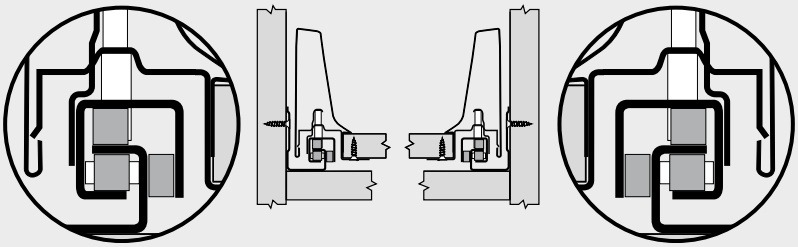

Compensação de tolerância total ±1.5 mm no sistema

## METABOX

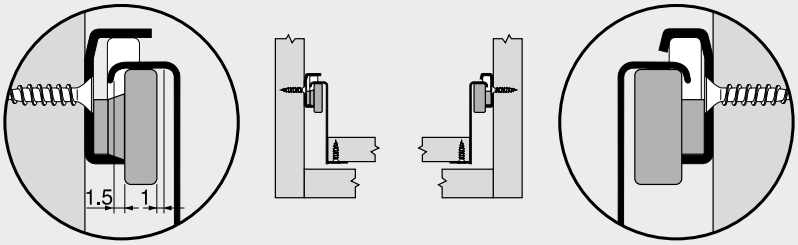


Compensação de tolerância total à esquerda +1.5 / –1 mm

Condução forçada à direita

## MOVENTO | TANDEM

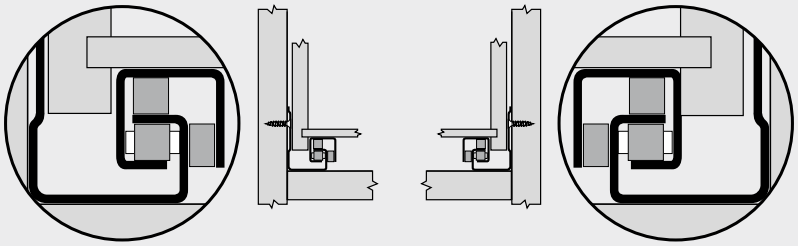

Compensação de tolerância total à esquerda +1.5 / –0 mm[1]

Condução forçada à direita

[1] **MOVENTO**
Regulagem lateral limitada em espessura de parede lateral da gaveta de 16 mm e simultaneamente em utilização total da tolerância da largura livre da gaveta SKW

## Esbarros e dobras aleatórias em corrediças com roldanas

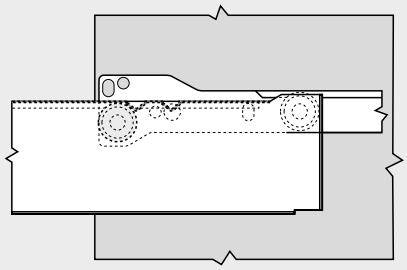

Limitador da extensão pela primeira dobra

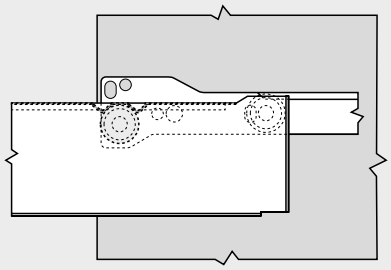

Esbarros (por ex.: para a limpeza da gaveta) pelas duas dobras

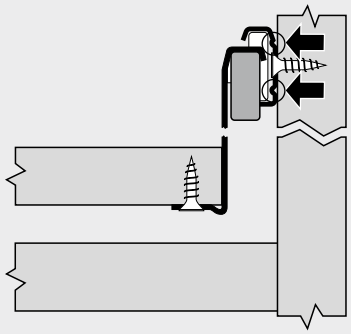

Dobras aleatórias evitam o roçar das roldanas no caso de eventuais parafusos salientes

## Perda da extensão

### Extensão total

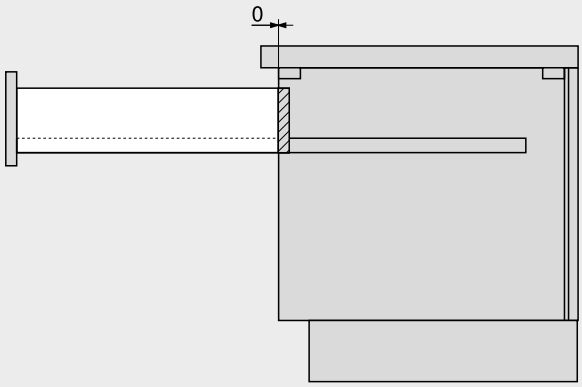


### Extensão parcial

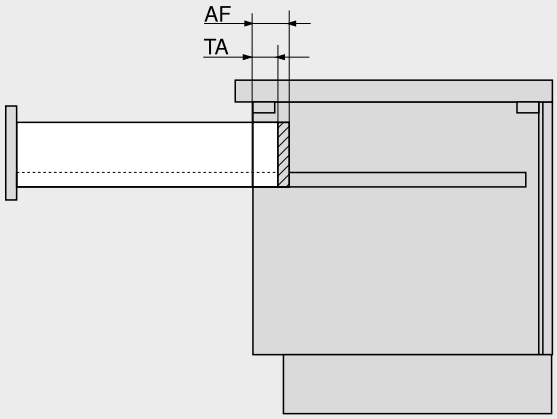


| | |
|---|---|
| AF | Perda efetiva do sistema de corrediças |
| TA | Perda efetiva da extensão |

### Extensão extra

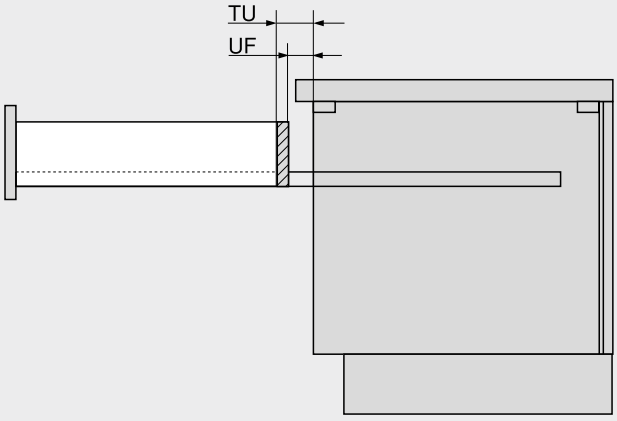


| | |
|---|---|
| UF | Sobre-extensão do sistema de corrediças |
| TU | Sobre-extensão efetiva |

## TANDEMBOX

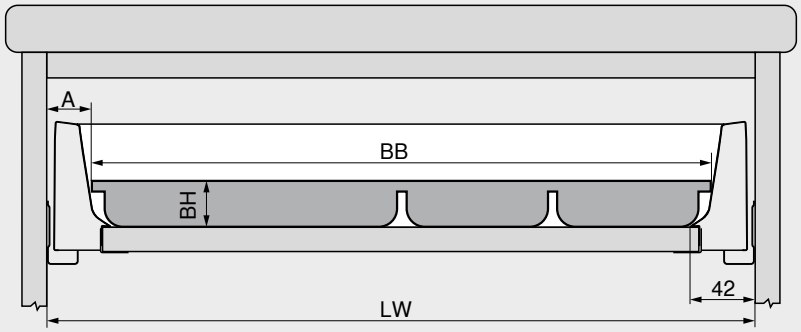


As curvas nas laterais dos sistemas TANDEMBOX devem ser levadas em consideração ao se efetuarem os cálculos da largura do porta-talheres.
A largura do porta-talheres também depende de sua altura.

**Dimensões de corte do porta-talheres**
Altura BH qualquer à escolha
Comprimento = comprimento nominal NL da lateral – 26 mm
Largura BB = largura livre do armário LW – 2 x A

**Exemplo – Altura da lateral da gaveta M**
Altura porta-talheres BH = 40 mm
Largura livre do armário LW= 330 mm
Largura porta-talheres BB = 330 – 2 x 26 = 278 mm

### Altura da lateral N

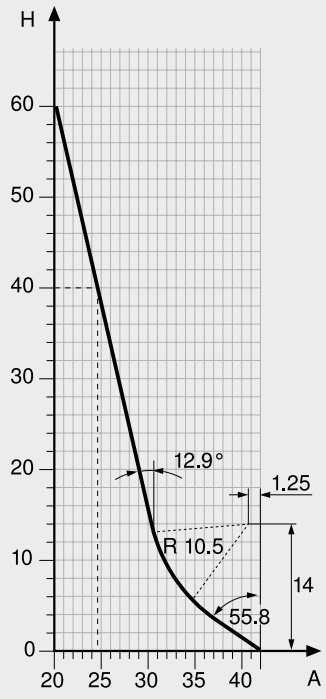


### Altura da lateral M

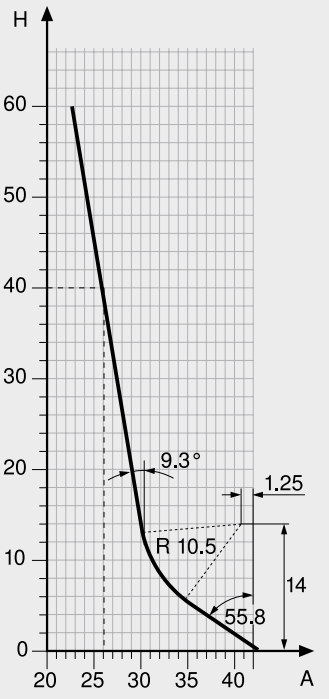


### Altura da lateral K

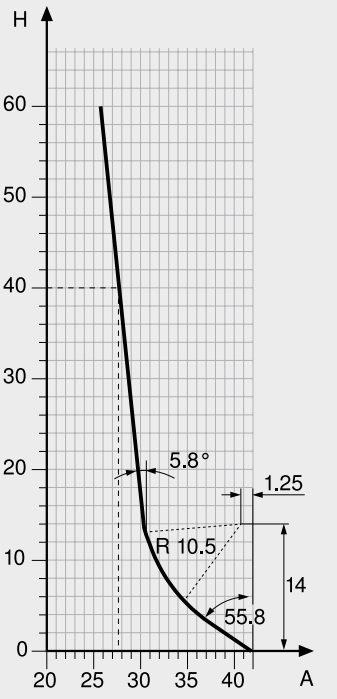

## METABOX

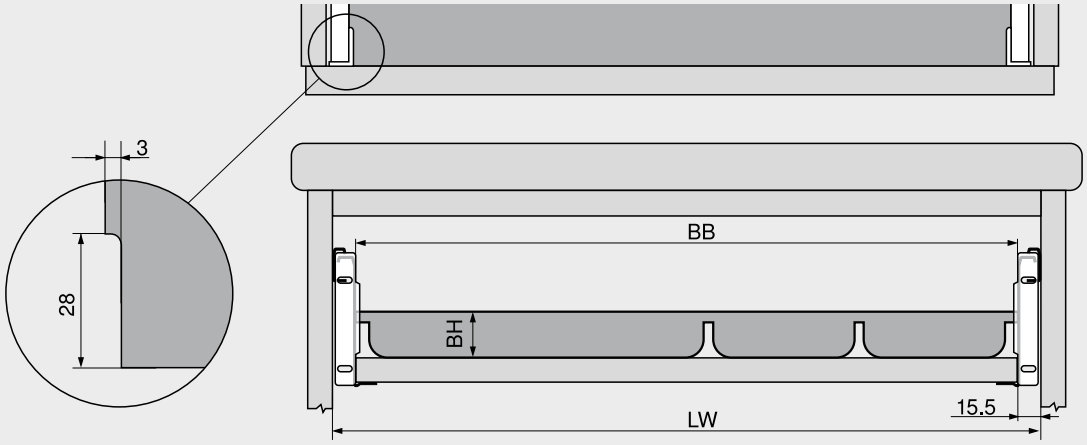


No porta-talheres, é necessário um recorte em ambos os lados para as ferragens frontais.

**Dimensões de corte do porta-talheres**
Altura BH qualquer à escolha
Parede traseira de madeira: comprimento = comprimento nominal NL da lateral – 2 mm – espessura da parede traseira de madeira
Parede traseira em aço: comprimento = comprimento nominal NL da lateral – 16 mm
Largura BB = largura livre do armário LW – 31 mm
Efetuar recortes com ajuda do esboço ao lado

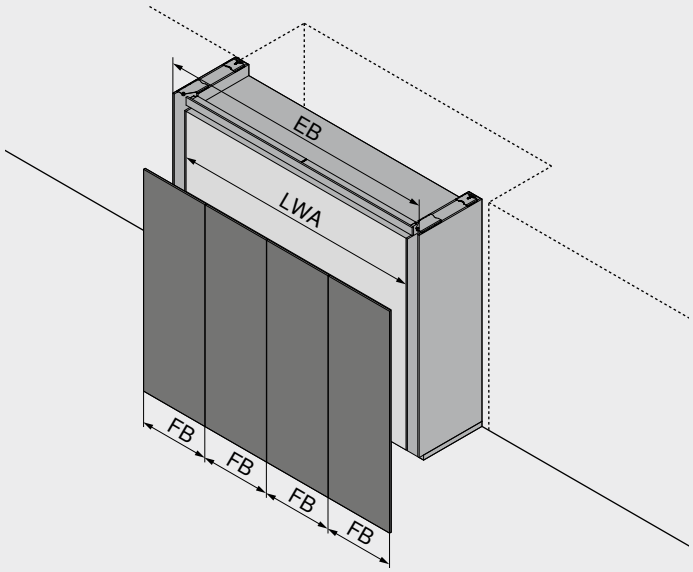


| | |
|---|---|
| EB | Largura de instalação |
| LWA | Largura livre na aplicação |
| FB | Largura frontal |

| | | | |
|---|---|---|---|
| **Estrutura do nicho** | | | |
| Abordagem de planificação de fora para dentro com uma largura de instalação EB fixa de toda a aplicação. O espaço de instalação disponível determina a largura de instalação EB e é decisivo para o número de frentes, larguras frontais FB e, portanto, para a seleção primária da aplicação. Na etapa seguinte, o cálculo das respectivas ferragens e as dimensões do armário podem ser realizados dentro da aplicação. | **1.** Que largura de nicho está disponível para a aplicação? | **2.** Determinar o número possível de frentes e larguras frontais FB com base na largura de instalação EB. | **3.** Nas páginas de planificações da respectiva aplicação, podem agora ser determinadas as dimensões do Pocket, a saliência frontal FU, as medidas livres na aplicação e ainda efetuada a escolha adicional de ferragens. |
| | A largura do nicho corresponde à largura de instalação EB para a aplicação. | Isto determina o tipo da aplicação. | |
| **Estrutura independente** | | | |
| Abordagem de planificação de dentro para fora com foco na largura do armário KB ou na construção dentro da aplicação.. O armário a ser oculto é decisivo para o número possível das frentes, larguras frontais FB e, portanto, para a seleção primária da aplicação. Na etapa seguinte, as dimensões de instalação e as respectivas ferragens podem ser calculadas. | **1.** Que largura de armário KB deve ser coberta na aplicação? | **2.** Determinar o número possível de frentes e larguras frontais FB com base na largura livre na aplicação LWA. | **3.** Nas páginas de planificações da respectiva aplicação, podem agora ser definidas as dimensões do Pocket, a saliência frontal FU e ainda efetuada a seleção adicional de ferragens. |
| | A largura do armário KB corresponde à largura livre na aplicação LWA. | Isto determina o tipo da aplicação e sua largura de instalação EB. | |
| **Largura frontal FB e número de frentes** | | | |
| Abordagem de planificação com larguras frontais FB predefinidas e quantidade das frentes. A largura frontal FB predefinida e a quantidade das frenes determinam a seleção primária da aplicação e são decisivas para a largura de instalação de toda a aplicação. Na etapa seguinte, o cálculo das respectivas ferragens e as dimensões do armário podem ser realizados dentro da aplicação. | **1.** Que largura frontal FB e que quantidade de frentes foram selecionadas? | **2.** O tipo da aplicação e a largura frontal FB desejada mais as folgas laterais determinam a largura de instalação. | **3.** Nas páginas de planificações da respectiva aplicação, podem agora ser determinadas as dimensões do Pocket, a saliência frontal FU, as medidas livres na aplicação e ainda efetuada a escolha adicional de ferragens. |
| | A quantidade de frentes define o tipo da aplicação. | | |

## Distância mínima

### REVEGO uno

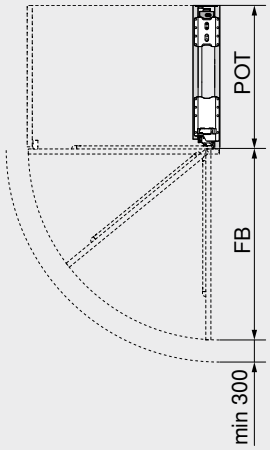


Por razões de segurança, deve ser mantida uma distância mínima até o elemento mais próximo na frente do Pocket!
FB + mín. 300 mm

| | |
|---|---|
| FB | Largura frontal |
| POT | Profundidade do Pocket |

### REVEGO duo

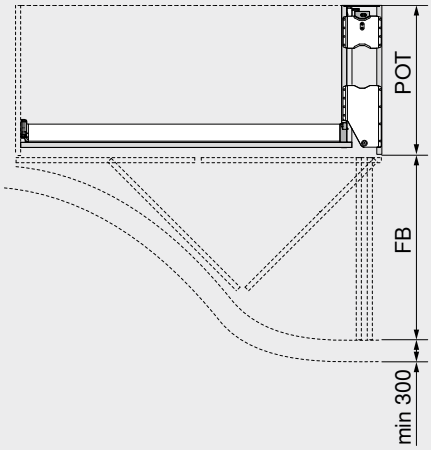


Por razões de segurança, deve ser mantida uma distância mínima até o elemento mais próximo na frente do Pocket!
FB + mín. 300 mm

| | |
|---|---|
| FB | Largura frontal |
| POT | Profundidade do Pocket |

### Saliência frontal FU

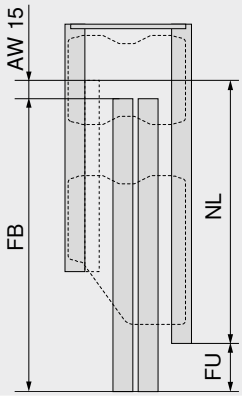


FU = FB + AW – NL
A saliência frontal FU pode ser adaptada individualmente cortando-se a guia Pocket, a guia deslizante, a estabilização da porta e a unidade **TIP-ON** Pocket no comprimento correto
FU mín. = 7 mm

| | |
|---|---|
| AW | Curso de liberação do **TIP-ON**<br>15 mm |
| FB | Largura frontal |
| FU | Saliência frontal |
| NL | Comprimento nominal<br>Kit guias Pocket com **TIP-ON** |

### Espaço necessário na profundidade

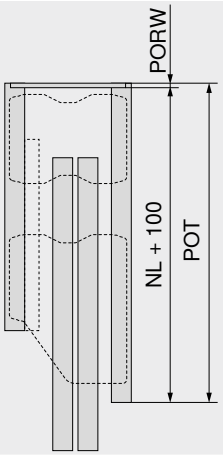


POT mín. = NL + 100 + PORW

| | |
|---|---|
| NL | Comprimento nominal<br>Kit guias Pocket com **TIP-ON** |
| PORW | Parede traseira do Pocket |
| POT | Profundidade do Pocket |

## Nota

- As medidas livres na aplicação (largura livre | altura livre | profundidade livre) determinam o espaço máximo a ser planejado da construção interna
- Para aplicações combinadas, planifique primeiro a frente mais larga
- A força de operação manual após o teste de durabilidade é inferior a 70 N
- Gabaritos de furações, dimensões de corte no comprimento e listas de peças de artigos detalhadas são obtidos no configurador de produtos

## Processamento

- Para a usinagem das peças de madeira, você precisará de uma máquina CNC ou da **MINIPRESS top** com **EASYSTICK** da Blum
- Observe que durante a execução são necessárias tanto furações horizontais como usinagens de madeira (por ex., corte do suporte deslizante)
- Para as furações horizontais, recomendamos o gabarito de montagem para **REVEGO**

## Adaptador

### E

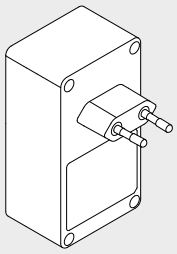

| Mercado | | | | |
|---|---|---|---|---|
| Afeganistão | Equador[1] | Iêmen[1] | Mongólia | Sérvia |
| Albânia | Estônia | Jordânia[1] | Moçambique | Seychelles |
| Argélia | Faroe | Camarões | Namíbia | Zimbábue[1] |
| Angola | Finlândia | Ilhas Canárias | Nova Caledônia | Eslovênia |
| Armênia | França | Cazaquistão | Países Baixos | Eslováquia |
| Azerbaijão | Polinésia francesa (Taiti)[1] | Catar[1] | Coreia do Norte | Espanha |
| Egito[1] | Gabão | Quirguistão | Noruega | Sudão[1] |
| Bangladesh[1] | Gâmbia | Croácia | Áustria | África do Sul |
| Barbados[1] | Geórgia | Kuwait[1] | Paquistão | Síria |
| Bielo-Rússia | Gana[1] | Letônia | Paraguai | Tajiquistão |
| Bélgica | Gibraltar[1] | Líbano[1] | Peru[1] | Chechênia |
| Benin | Grécia | Libéria[1] | Polônia | Tunísia |
| Bolívia[1] | Groenlândia | Líbia[1] | Portugal | Turcomenistão |
| Bósnia-Herzegóvina | Guadalupe | Liechtenstein | Reunião | Turquia |
| Brasil | Guiana[1] | Lituânia | Ruanda | Ucrânia |
| Bulgária | Índia | Luxemburgo | Romênia | Hungria |
| Burundi | Indonésia | Marrocos | Rússia | Uruguai |
| Chile | Iraque[1] | Maurício[1] | Zâmbia[1] | Uzbequistão |
| Dinamarca | Islândia | Macedônia | San Marino | E.A.U.[1] |
| República Democrática do Congo | Israel | Moldávia | Suécia | República Centro-Africana |
| Alemanha | Itália | Mônaco | Suíça | |

[1] Possível utilizar mais de um adaptador de entrada (dependendo da instalação elétrica da residência)

| Designação | Ref. |
|---|---|
| Fonte de alimentação **SERVO-DRIVE** com plugue | ☎ Z10NA40Ey |
| **SERVO-DRIVE uno** para soluções fixas para a lixeira | Z10UB00Ey |
| **SERVO-DRIVE uno** para soluções suspensas para a lixeira | ☎ Z10UT__Ey |

y Pacote de idiomas – Instruções de operação
__ Largura do armário KB

### B

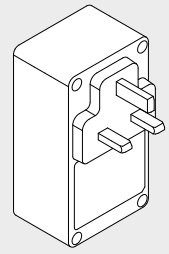

| Mercado | |
|---|---|
| Arábia Saudita[1] | Kuwait[1] |
| Bahrain | Líbano[1] |
| Bangladesh[1] | Líbia[1] |
| Belize[1] | Malásia |
| Botsuana | Malta |
| Catar[1] | Maurício[1] |
| Chipre | Nigéria |
| E.A.U.[1] | Oman[1] |
| Egito | Quênia |
| Gana[1] | Seychelles[1] |
| Gibraltar[1] | Singapura |
| Grã-Bretanha | Sri Lanka[1] |
| Guiana[1] | Sudão[1] |
| Honduras | Uganda |
| Hong Kong | Vietnã[1] |
| Iêmen[1] | Zâmbia[1] |
| Iraque[1] | Zimbábue[1] |
| Irlanda | |
| Jordânia[1] | |

[1] Possível utilizar mais de um adaptador de entrada (dependendo da instalação elétrica da residência)

| Designação | Ref. |
|---|---|
| Fonte de alimentação **SERVO-DRIVE** com plugue | ☎ Z10NA40By |
| **SERVO-DRIVE uno** para soluções fixas para a lixeira | Z10UB00By |
| **SERVO-DRIVE uno** para soluções suspensas para a lixeira | ☎ Z10UT__By |

y Pacote de idiomas – Instruções de operação
__ Largura do armário KB

### K

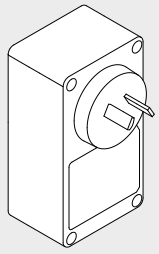

| Mercado | |
|---|---|
| Austrália | |
| Fiji | |
| Nova Zelândia | |
| Papua-Nova Guiné | |

| Designação | Ref. |
|---|---|
| Fonte de alimentação **SERVO-DRIVE** com plugue | ☎ Z10NA40Ky |
| **SERVO-DRIVE uno** para soluções fixas para a lixeira | Z10UB00Ky |
| **SERVO-DRIVE uno** para soluções suspensas para a lixeira | ☎ Z10UT__Ky |

y Pacote de idiomas – Instruções de operação
__ Largura do armário KB

### N

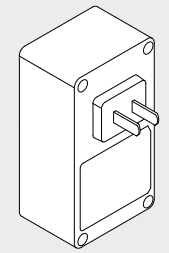

| Mercado | |
|---|---|
| China | |

| Designação | Ref. |
|---|---|
| Fonte de alimentação **SERVO-DRIVE** com plugue | ☎ Z10NA40Ny |
| **SERVO-DRIVE uno** para soluções fixas para a lixeira | Z10UB00Ny |

y Pacote de idiomas – Instruções de operação

### U

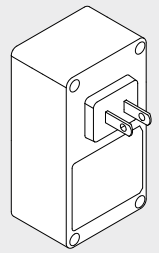

| Mercado | |
|---|---|
| Arábia Saudita[1] | Jamaica |
| Bahamas | Japão |
| Barbados[1] | Libéria[1] |
| Belize[1] | Líbia[1] |
| Bermudas | México |
| Bolívia[1] | Nicarágua |
| Camboja | Oman[1] |
| Canadá | Panamá |
| Colômbia | Peru[1] |
| Costa Rica | Polinésia francesa (Taiti)[1] |
| Cuba | Porto Rico |
| El Salvador | República Dominicana |
| Equador[1] | Sri Lanka[1] |
| EUA | Taiwan |
| Filipinas | Trinidad e Tobago |
| Guatemala | Venezuela |
| Guiana[1] | Vietnã[1] |
| Haiti | |
| Ilhas Cayman | |

[1] Possível utilizar mais de um adaptador de entrada (dependendo da instalação elétrica da residência)

| Designação | Ref. |
|---|---|
| Fonte de alimentação **SERVO-DRIVE** com plugue | ☎ Z10NA40Uy |
| **SERVO-DRIVE uno** para soluções fixas para a lixeira | Z10UB00Uy |
| **SERVO-DRIVE uno** para soluções suspensas para a lixeira | ☎ Z10UT__Uy |

y Pacote de idiomas – Instruções de operação
__ Largura do armário KB

| Ref. | Página |
|---|---|
| 171A5010 | 125, 127, 129, 131, 135, 139, 141, 146-147, 149, 156 |
| 171A5040 | 128, 131, 143-144, 156 |
| 171A5070 | 125, 129, 131-132, 137, 139, 141-142, 156 |
| 171A5500 | 125, 128, 130, 132, 134, 136-137, 139-140, 142, 144, 146, 149, 156 |
| 173H7100 | 125, 127-132, 134-137, 139-144, 146-147, 149, 152 |
| 173H7130 | 131, 134, 142, 144, 152 |
| 173L6100 | 153 |
| 173L6130 | 153 |
| 173L8100 | 154 |
| 173L8100.21 | 154 |
| 173L8130 | 154 |
| 173L8300 | 154 |
| 173L8330 | 154 |
| 174E6100.01 | 153 |
| 174E6130.01 | 153 |
| 174H7100E | 152 |
| 174H7100I | 152 |
| 174H710ZE | 152 |
| 174H7130E | 152 |
| 174H7130I | 152 |
| 174H713ZE | 152 |
| 174L6100.05 | 154 |
| 174L6130.05 | 154 |
| 175H3100 | 22-23, 27, 56, 62, 150 |
| 175H3130 | 150 |
| 175H4100 | 151 |
| 175H410Z | 151 |
| 175H4130 | 151 |
| 175H5A00 | 27 |
| 175H5B00 | 26 |
| 175H7100 | 153 |
| 175H7130 | 153 |
| 175H7190 | 94, 125, 128-131, 134-135, 137, 141-142, 153 |
| 175H7190.22 | 127, 131, 135-136, 140, 153 |
| 175H9100 | 153 |
| 175H9130 | 153 |
| 175H9160 | 87, 128-129, 132, 135, 137, 140, 153 |
| 175H9190 | 153 |
| 175H9190.22 | 153 |
| 175L8100 | 155 |
| 175L8130 | 155 |
| 175L8190 | 155 |
| 175L8190.21 | 155 |
| 175M4C20N | 108, 110 |
| 177H3100 | 22-23, 27, 56, 151 |
| 177H3100E | 22-23, 27, 56, 62, 150 |
| 177H3100E10 | 151 |
| 177H3130 | 151 |
| 177H3130E | 150 |
| 177H3130E10 | 151 |
| 193L6100 | 170 |
| 193L6130 | 170 |
| 193L8100 | 171 |
| 193L8100.21 | 171 |
| 194E6100.ED | 170 |
| 194E6130.ED | 170 |
| 194K6100E | 168, 171 |
| 199.8130 | 166, 171 |
| 209.093.7 | 69, 247, 288 |
| 20K1101 | 62 |
| 20K1101T | 62 |
| 20K1301 | 62 |
| 20K1301T | 62 |
| 20K1501 | 62 |
| 20K1501T | 62 |
| 20K2B00.06 | 56 |
| 20K2B00T06 | 56 |
| 20K2C00.06 | 56 |
| 20K2C00T06 | 56 |
| 20K2E00.06 | 56 |
| 20K2E00T06 | 56 |
| 20K4101 | 62 |
| 20K4101A | 62 |
| 20K41E1 | 62 |
| 20K4A00A02 | 56 |
| 20K5101 | 62 |
| 20K51E1 | 62 |
| 20K7A11 | 56 |
| 20K7A41 | 56 |
| 20S4200 | 34, 40, 46, 50 |
| 20S4200A | 34, 40, 46, 50 |
| 20S42T1 | 34, 40, 46, 50, 596 |
| 22.8000 | 22, 26, 34, 40 |
| 22F2500 | 22, 26 |
| 22F2510 | 22, 26 |
| 22F2800 | 22, 26 |
| 22F2810 | 22, 26 |
| 22F3200 | 22, 26 |
| 22F3500 | 22, 26 |
| 22F3900 | 22, 26 |
| 22K2300 | 46 |
| 22K2300T | 50 |
| 22K2310 | 46 |
| 22K2310T | 50 |
| 22K2500 | 46 |
| 22K2500T | 50 |
| 22K2510 | 46 |
| 22K2510T | 50 |
| 22K2700 | 46 |
| 22K2700T | 50 |
| 22K2710 | 46 |
| 22K2710T | 50 |
| 22K2900 | 46 |
| 22K2900T | 50 |
| 22K2910 | 46 |
| 22K2910T | 50 |
| 22K8000 | 46, 50 |
| 22L2200 | 40 |
| 22L2210 | 40 |
| 22L2500 | 40 |
| 22L2510 | 40 |
| 22L3200 | 40 |
| 22L3500 | 40 |
| 22L3800 | 40 |
| 22L3900 | 40 |
| 22Q080Z | 40 |
| 22Q1076U | 40 |
| 22S2200 | 34 |
| 22S2210 | 34 |
| 22S2500 | 34 |
| 22S2510 | 34 |
| 22S2800 | 34 |
| 22S2810 | 34 |
| 22S3500 | 34 |
| 23.8000 | 22, 26, 34, 40 |
| 23.A000 | 22, 26, 34, 40 |
| 23K8000 | 46 |
| 23KA000 | 46 |
| 23P5020 | 576, 580 |
| 24K2300 | 14 |
| 24K2300T | 14 |
| 24K2500 | 14 |
| 24K2500T | 14 |
| 24K2700 | 14 |
| 24K2700T | 14 |
| 24K2800 | 14 |
| 24K2800T | 14 |
| 24K4201A | 14 |
| 24K42E1 | 14 |
| 24K7100 | 18 |
| 24K8000 | 14 |
| 295.1000 | 434, 436, 438, 440, 442, 444, 446, 448, 456, 512, 514, 516, 518, 520, 522, 524, 526 |
| 295.5300 | 354 |
| 295.5501 | 354 |
| 295.5600 | 425 |
| 295F5700 | 452 |
| 295H5700 | 420, 452 |
| 298.3210.01 | 355 |
| 298.3230.01 | 355 |
| 298.5500 | 434, 436, 442, 444, 457 |
| 298.7600 | 412, 422, 484, 494 |
| 303.756.1 | 69, 161, 174, 247, 288, 333, 358, 427, 458 |
| 314.928.1 | 69, 161, 174, 247, 288, 333, 358, 427, 458 |
| 320H3500C | 348 |
| 320H3500C15 | 348 |
| 320H4000C | 348 |
| 320H4000C15 | 348 |
| 320H4500C | 348 |
| 320H4500C15 | 348 |
| 320H5000C | 348 |
| 320H5000C15 | 348 |
| 320H5500C | 348 |
| 320H5500C15 | 348 |
| 320K3500C | 346 |
| 320K3500C15 | 346 |
| 320K4000C | 346 |
| 320K4000C15 | 346 |
| 320K4500C | 346 |
| 320K4500C15 | 346 |
| 320K5000C | 346 |
| 320K5000C15 | 346 |
| 320K5500C | 346 |
| 320K5500C15 | 346 |
| 320M0009.01 | 354-355 |
| 320M0048 | 355 |
| 320M0088 | 355 |
| 320M0188 | 355 |
| 320M2700C | 344 |
| 320M2700C15 | 344 |
| 320M3500C | 344, 350, 352 |
| 320M3500C15 | 344, 350, 352 |
| 320M4000C | 344, 350, 352 |
| 320M4000C15 | 344, 350, 352 |
| 320M4500C | 344, 350, 352 |
| 320M4500C15 | 344, 350, 352 |
| 320M5000C | 344, 350, 352 |
| 320M5000C15 | 344, 350, 352 |
| 320M5500C | 344, 350, 352 |
| 320M5500C15 | 344, 350, 352 |
| 320N2700C | 342 |
| 320N2700C15 | 342 |
| 320N3500C | 342 |
| 320N3500C15 | 342 |
| 320N4000C | 342 |
| 320N4000C15 | 342 |
| 320N4500C | 342 |
| 320N4500C15 | 342 |
| 320N5000C | 342 |
| 320N5000C15 | 342 |
| 320N5500C | 342 |
| 320N5500C15 | 342 |
| 378K2702SA | 300, 302, 312, 314 |
| 378K3002SA | 300, 302, 312, 314 |
| 378K3502SA | 300, 302, 312, 314 |
| 378K4002SA | 300, 302, 312, 314 |
| 378K4502SA | 300, 302, 312, 314 |
| 378K5002SA | 300, 302, 312, 314 |

| Ref. | Página |
|---|---|
| 378K5502SA | 300, 302, 312, 314 |
| 378K6002SA | 300, 302, 312, 314 |
| 378K6502SA | 300, 302, 312, 314 |
| 378M2702SA | 296, 298, 304, 306, 308, 310, 316, 318 |
| 378M3002SA | 296, 298, 304, 306, 308, 310, 316, 318, 320, 322 |
| 378M3502SA | 296, 298, 304, 306, 308, 310, 316, 318, 320, 322 |
| 378M4002SA | 296, 298, 304, 306, 308, 310, 316, 318, 320, 322 |
| 378M4502SA | 296, 298, 304, 306, 308, 310, 316, 318, 320, 322 |
| 378M5002SA | 296, 298, 304, 306, 308, 310, 316, 318, 320, 322 |
| 378M5502SA | 296, 298, 304, 306, 308, 310, 316, 318, 320, 322 |
| 378M6002SA | 296, 298, 304, 306, 308, 310, 316, 318, 320, 322 |
| 378M6502SA | 296, 298, 304, 306, 308, 310, 316, 318, 320, 322 |
| 378N4002SA | 294 |
| 378N4502SA | 294 |
| 378N5002SA | 294 |
| 378N5502SA | 294 |
| 38B355AF22 | 120 |
| 40.0110N | 600-601 |
| 40.0200N | 601 |
| 40.0620 | 601 |
| 40.0720 | 600 |
| 40.2000 | 599 |
| 40.2110 | 599 |
| 40.2120.02 | 599 |
| 42.0700.01 | 600 |
| 450.2701B | 256, 258, 264, 266, 268, 270, 272, 398 |
| 450.3001B | 256, 258, 260, 262, 264, 266, 268, 270, 272, 398 |
| 450.3501B | 256, 258, 260, 262, 264, 266, 268, 270, 272, 398 |
| 450.4001B | 254, 256, 258, 260, 262, 264, 266, 268, 270, 272, 398 |
| 450.4501B | 254, 256, 258, 260, 262, 264, 266, 268, 270, 272, 276, 278, 398 |
| 450.5001B | 254, 256, 258, 260, 262, 264, 266, 268, 270, 272, 276, 278, 398 |
| 450.5501B | 254, 256, 258, 260, 262, 264, 266, 268, 270, 272, 276, 278, 398 |
| 450.6001B | 256, 258, 260, 262, 264, 266, 268, 270, 272, 276, 278, 398 |
| 453.4501B | 256, 258, 260, 262, 264, 266, 268, 270, 272, 276, 278, 398 |
| 453.4501BZ | 274 |
| 453.5001B | 256, 258, 260, 262, 264, 266, 268, 270, 272, 276, 278, 398 |
| 453.5001BZ | 274 |
| 453.5501B | 256, 258, 260, 262, 264, 266, 268, 270, 272, 276, 278, 398 |
| 453.5501BZ | 274 |
| 453.6001B | 256, 258, 260, 262, 264, 266, 268, 270, 272, 276, 278, 398 |
| 470K3002S | 260, 262 |
| 470K3502S | 260, 262 |
| 470K4002S | 260, 262 |
| 470K4502S | 260, 262 |
| 470K5002S | 260, 262 |
| 470K5502S | 260, 262 |
| 470K6002S | 260, 262 |
| 470M2702S | 256, 258, 264, 266, 268, 270, 272 |
| 470M3002S | 256, 258, 264, 266, 268, 270, 272, 276, 278 |
| 470M3502S | 256, 258, 264, 266, 268, 270, 272, 276, 278 |
| 470M4002S | 256, 258, 264, 266, 268, 270, 272, 274, 276, 278 |
| 470M4502S | 256, 258, 264, 266, 268, 270, 272, 274, 276, 278 |
| 470M5002S | 256, 258, 264, 266, 268, 270, 272, 274, 276, 278 |
| 470M5502S | 256, 258, 264, 266, 268, 270, 272, 276, 278 |
| 470M6002S | 256, 258, 264, 266, 268, 270, 272, 276, 278 |
| 470N4002S | 254 |
| 470N4502S | 254 |
| 470N5002S | 254 |
| 470N5502S | 254 |
| 48N0510.02 | 598 |
| 48N0510.03 | 598 |
| 48N0610.02 | 598 |
| 48N0610.03 | 598 |
| 550F2700B | 444 |
| 550F2700T | 522 |
| 550F3000B | 444 |
| 550F3000T | 522 |
| 550F3500B | 444 |
| 550F3500T | 522 |
| 550F4000B | 444 |
| 550F4000T | 522 |
| 550F4500B | 444 |
| 550F4500T | 522 |
| 550F5000B | 444 |
| 550F5000T | 522 |
| 550F5500B | 444 |
| 550F5500T | 522 |
| 550F6000B | 444 |
| 550F6000T | 522 |
| 550F6500B | 444 |
| 550F6500T | 522 |
| 550H2700B | 436 |
| 550H2700T | 514 |
| 550H3000B | 436 |
| 550H3000T | 514 |
| 550H3500B | 436 |
| 550H3500T | 514 |
| 550H4000B | 436 |
| 550H4000T | 514 |
| 550H4500B | 436 |
| 550H4500T | 514 |
| 550H5000B | 436 |
| 550H5000T | 514 |
| 550H5500B | 436 |
| 550H5500T | 514 |
| 550H6000B | 436 |
| 550H6000T | 514 |
| 550H6500B | 436 |
| 550H6500T | 514 |
| 551F2601B | 448 |
| 551F2601T | 526 |
| 551F3101B | 448 |
| 551F3101T | 526 |
| 551F3601B | 448 |
| 551F3601T | 526 |
| 551F4101B | 448 |
| 551F4101T | 526 |
| 551F4601B | 448 |
| 551F4601T | 526 |
| 551F5101B | 448 |
| 551F5101T | 526 |
| 551F5601B | 448 |
| 551F5601T | 526 |
| 551H2601B | 440 |
| 551H2601T | 518 |
| 551H2851B | 440 |
| 551H2851T | 518 |
| 551H3101B | 440 |
| 551H3101T | 518 |
| 551H3351B | 440 |
| 551H3351T | 518 |
| 551H3601B | 440 |
| 551H3601T | 518 |
| 551H3851B | 440 |
| 551H3851T | 518 |
| 551H4101B | 440 |
| 551H4101T | 518 |
| 551H4351B | 440 |
| 551H4351T | 518 |
| 551H4601B | 440 |
| 551H4601T | 518 |
| 551H4851B | 440 |
| 551H4851T | 518 |
| 551H5101B | 440 |
| 551H5101T | 518 |
| 551H5351B | 440 |
| 551H5351T | 518 |
| 551H5601B | 440 |
| 551H5601T | 518 |
| 560F2500B | 442 |
| 560F2500T | 520 |
| 560F2700B | 442 |
| 560F2700T | 520 |
| 560F3000B | 442 |
| 560F3000T | 520 |
| 560F3500B | 442 |
| 560F3500T | 520 |
| 560F4000B | 442 |
| 560F4000T | 520 |
| 560F4500B | 442 |
| 560F4500T | 520 |
| 560F5000B | 442 |
| 560F5000T | 520 |
| 560F5500B | 442 |
| 560F5500T | 520 |
| 560F6000B | 442 |
| 560F6000T | 520 |
| 560H2500B | 434 |
| 560H2500T | 512 |
| 560H2700B | 434 |
| 560H2700T | 512 |
| 560H3000B | 434 |
| 560H3000T | 512 |
| 560H3200B | 434 |
| 560H3200T | 512 |
| 560H3500B | 434 |
| 560H3500T | 512 |
| 560H3800B | 434 |
| 560H3800T | 512 |
| 560H4000B | 434 |
| 560H4000T | 512 |
| 560H4200B | 434 |
| 560H4200T | 512 |
| 560H4500B | 434 |
| 560H4500T | 512 |
| 560H4800B | 434 |
| 560H4800T | 512 |
| 560H5000B | 434 |
| 560H5000T | 512 |
| 560H5200B | 434 |
| 560H5200T | 512 |
| 560H5500B | 434 |
| 560H5500T | 512 |
| 560H6000B | 434 |
| 560H6000T | 512 |
| 561F2601B | 446 |
| 561F2601T | 524 |

| Ref. | Página |
|---|---|
| 561F3101B | 446 |
| 561F3101T | 524 |
| 561F3601B | 446 |
| 561F3601T | 524 |
| 561F4101B | 446 |
| 561F4101T | 524 |
| 561F4601B | 446 |
| 561F4601T | 524 |
| 561F5101B | 446 |
| 561F5101T | 524 |
| 561F5601B | 446 |
| 561F5601T | 524 |
| 561H2601B | 438 |
| 561H2601T | 516 |
| 561H2851B | 438 |
| 561H2851T | 516 |
| 561H3101B | 438 |
| 561H3101T | 516 |
| 561H3351B | 438 |
| 561H3351T | 516 |
| 561H3601B | 438 |
| 561H3601T | 516 |
| 561H3851B | 438 |
| 561H3851T | 516 |
| 561H4101B | 438 |
| 561H4101T | 516 |
| 561H4351B | 438 |
| 561H4351T | 516 |
| 561H4601B | 438 |
| 561H4601T | 516 |
| 561H4851B | 438 |
| 561H4851T | 516 |
| 561H5101B | 438 |
| 561H5101T | 516 |
| 561H5351B | 438 |
| 561H5351T | 516 |
| 561H5601B | 438 |
| 561H5601T | 516 |
| 576.4501M | 296, 298, 300, 302, 304, 306, 308, 310, 312, 314, 316, 318, 400 |
| 576.5001M | 296, 298, 300, 302, 304, 306, 308, 310, 312, 314, 316, 318, 400 |
| 576.5501M | 296, 298, 300, 302, 304, 306, 308, 310, 312, 314, 316, 318, 400 |
| 576.6001M | 296, 298, 300, 302, 304, 306, 308, 310, 312, 314, 316, 318, 320, 322, 400 |
| 576.6501M | 296, 298, 300, 302, 304, 306, 308, 310, 312, 314, 316, 318, 320, 322, 400 |
| 578.2701M | 296, 298, 300, 302, 304, 306, 308, 310, 312, 314, 316, 318, 400 |
| 578.3001M | 296, 298, 300, 302, 304, 306, 308, 310, 312, 314, 316, 318, 400 |
| 578.3501M | 296, 298, 300, 302, 304, 306, 308, 310, 312, 314, 316, 318, 400 |
| 578.4001M | 294, 296, 298, 300, 302, 304, 306, 308, 310, 312, 314, 316, 318, 400 |
| 578.4501M | 294, 296, 298, 300, 302, 304, 306, 308, 310, 312, 314, 316, 318, 320, 322, 400 |
| 578.5001M | 294, 296, 298, 300, 302, 304, 306, 308, 310, 312, 314, 316, 318, 320, 322, 400 |
| 578.5501M | 294, 296, 298, 300, 302, 304, 306, 308, 310, 312, 314, 316, 318, 320, 322, 400 |
| 578.6001M | 296, 298, 300, 302, 304, 306, 308, 310, 312, 314, 316, 318, 320, 322, 400 |

| Ref. | Página |
|---|---|
| 609.1500 | 68, 76, 78, 80, 82, 84, 88, 90, 92, 96, 98, 110, 114, 116, 118, 120, 124, 126, 128, 130, 132, 134, 136, 138, 140, 142, 144, 160, 164, 166, 168, 173, 200, 202, 206, 210, 216, 218, 224, 226, 228, 246, 254, 256, 258, 260, 262, 264, 266, 268, 270, 272, 276, 278, 287, 332, 357, 420, 426, 452, 457 |
| 609.1700 | 68, 76, 78, 80, 82, 84, 88, 90, 92, 96, 98, 110, 114, 116, 118, 120, 124, 126, 128, 130, 132, 134, 136, 138, 140, 142, 144, 160, 164, 166, 168, 173, 200, 202, 206, 210, 216, 218, 224, 226, 228, 246, 254, 256, 260, 264, 266, 268, 276, 278, 287, 332, 357, 426, 457 |
| 61D.1500 | 200, 202, 204, 206, 208, 210, 212, 214, 216, 218, 220, 222, 224, 226, 228, 246 |
| 61R.1500 | 254, 256, 258, 260, 262, 264, 266, 268, 270, 272, 276, 287 |
| 623.882.2 | 69, 247, 288 |
| 65.055A | 673 |
| 65.059A | 662, 673 |
| 65.0801 | 663, 706 |
| 65.0803 | 663, 702 |
| 65.0807 | 663, 702 |
| 65.1000.01 | 662, 687 |
| 65.1001.01 | 687 |
| 65.1051.02 | 662, 668 |
| 65.1106 | 687 |
| 65.1107 | 668 |
| 65.2950 | 663, 699 |
| 65.3300 | 662, 681 |
| 65.4500.01 | 663, 689 |
| 65.4510 | 689 |
| 65.5000 | 662, 677 |
| 65.5010 | 662, 676 |
| 65.5040 | 662, 685 |
| 65.5070 | 662, 675 |
| 65.5210.01 | 663, 698 |
| 65.5300* | 662, 674 |
| 65.5340.01 | 663, 700 |
| 65.5627 | 398, 400, 663, 705 |
| 65.5631 | 396, 504, 663, 704 |
| 65.5810.03 | 663, 701 |
| 65.5840 | 18, 662, 686 |
| 65.6100 | 663, 692 |
| 65.7500.03 | 663, 688 |
| 65.7510.03 | 688 |
| 65.7590 | 688 |
| 65.8000 | 663, 707 |
| 660.0950 | 68, 160 |
| 661.1000.HG | 68, 160, 173, 246, 287, 332, 357, 426, 457 |
| 661.1150.HG | 68, 160, 173, 246, 287, 332, 357, 426, 457 |
| 661.1300.HG | 68, 160, 173, 246, 287, 332, 357, 426, 457 |
| 661.1450.HG | 68, 160, 173, 200, 202, 204, 206, 208, 210, 212, 214, 216, 218, 220, 222, 224, 226, 228, 246, 254, 256, 258, 260, 262, 264, 266, 268, 270, 272, 276, 278, 287, 332, 357, 420, 426, 452, 457 |
| 661.2000.HG | 68, 160, 173, 246, 287, 332, 357, 426, 457 |
| 662.1150.HG | 357 |
| 662.1300.HG | 357 |
| 662.1450.HG | 357 |
| 664.3500 | 68 |

| Ref. | Página |
|---|---|
| 70.1503 | 76, 78, 80, 96, 98, 116, 126, 157 |
| 70.1503.BP | 76, 78, 80, 96, 98, 116, 126, 157 |
| 70.1553 | 90, 100, 102, 112, 114, 124, 128, 130, 132, 134, 136, 138, 140, 142, 144, 157-158 |
| 70.1553.BP | 90, 100, 102, 112, 114, 124, 128, 130, 132, 134, 136, 138, 140, 142, 144, 157-158 |
| 70.1663 | 76, 80, 90, 100, 102, 110, 118, 138, 157 |
| 70.1663.BP | 76, 80, 90, 100, 102, 110, 118, 138, 157 |
| 70.4503 | 84, 92, 104, 106, 108, 146, 148, 157 |
| 70.4503.BP | 84, 92, 104, 106, 108, 146, 148, 157 |
| 70.6103 | 88 |
| 70M2550.TL | 82 |
| 70M2580.TL | 82 |
| 70M2650.TL | 82 |
| 70M2750.TL | 82 |
| 70T1504 | 80, 90, 96, 110, 124, 128, 130, 132, 134, 136, 138, 159 |
| 70T3504 | 76, 78, 80, 90, 96, 98, 110, 118, 124, 126, 128, 130, 132, 134, 136, 138, 140, 142, 144, 159, 166, 168, 172 |
| 70T3507.21 | 76, 78, 80, 84, 90, 92, 118, 158 |
| 70T3550.TL | 62, 76 |
| 70T3553 | 63, 76, 78 |
| 70T3580.TL | 76 |
| 70T3590.TL | 62, 76 |
| 70T3650.TL | 76 |
| 70T3690.TL | 76 |
| 70T3750.TL | 76 |
| 70T3790.TL | 76 |
| 70T4500CTL | 106, 108, 148 |
| 70T4503 | 104, 106, 108 |
| 70T4503.09 | 104, 106, 108 |
| 70T4504 | 104, 146, 159 |
| 70T4532T | 596 |
| 70T453T.TL | 104, 146, 596 |
| 70T4568C | 106, 108, 148 |
| 70T5550.TL | 23 |
| 70T5590BTL | 23 |
| 70T6540BTL | 88 |
| 70T6550.TL | 88 |
| 70T6650.TL | 88 |
| 70T7504 | 84, 92, 159 |
| 70T7550.TL | 84 |
| 70T7553 | 84, 87, 92, 95 |
| 70T7553.09 | 84 |
| 70T7590.TL | 84 |
| 70T7650.TL | 84 |
| 70T7690.TL | 84 |
| 70T950A.TL | 102 |
| 70T9550.TL | 90, 138 |
| 70T9580.TL | 90 |
| 70T9590BTL | 90, 138 |
| 70T9650.TL | 90, 138 |
| 70T9690BTL | 90 |
| 70T9750.TL | 90, 110, 138 |
| 70T9790BTL | 90 |
| 71B3550 | 62, 76 |
| 71B3580 | 76 |
| 71B3590 | 62, 76 |
| 71B3650 | 76 |
| 71B3680 | 76 |
| 71B3690 | 76 |
| 71B3750 | 76, 118 |
| 71B3780 | 76, 118 |
| 71B3790 | 76, 118 |
| 71B4500C | 106, 108, 148 |
| 71B453T | 104, 146, 596 |
| 71B7550 | 84 |

| Ref. | Página |
|---|---|
| 71B7550D | 92 |
| 71B7580 | 84 |
| 71B7580D | 92 |
| 71B7590 | 84 |
| 71B7650 | 84 |
| 71B7690 | 84 |
| 71B950A | 100 |
| 71B9550 | 90, 138 |
| 71B9580 | 90 |
| 71B9590 | 90, 138 |
| 71B960A | 100 |
| 71B9650 | 90, 138 |
| 71B9680 | 90 |
| 71B9690 | 90, 138 |
| 71B970A | 100 |
| 71B9750 | 90, 110, 138 |
| 71B9780 | 90 |
| 71B9790 | 90, 110, 138 |
| 71M2550 | 82 |
| 71M2580 | 82 |
| 71M2650 | 82 |
| 71M2680 | 82 |
| 71M2750 | 82 |
| 71M2780 | 82 |
| 71T0550 | 114 |
| 71T0650 | 114 |
| 71T0750 | 114 |
| 71T3550 | 76 |
| 71T3580 | 76 |
| 71T3590 | 76 |
| 71T3650 | 76 |
| 71T3680 | 76 |
| 71T3690 | 76 |
| 71T3750 | 76, 118 |
| 71T3780 | 76, 118 |
| 71T3790 | 76, 118 |
| 71T4500C | 106, 108, 148 |
| 71T453T | 104, 146, 596 |
| 71T6540B | 88 |
| 71T6550 | 88 |
| 71T6580 | 88 |
| 71T6640B | 88 |
| 71T6650 | 88 |
| 71T6680 | 88 |
| 71T7550 | 84 |
| 71T7580 | 84 |
| 71T7590 | 84 |
| 71T7650 | 84 |
| 71T950A | 102 |
| 71T950AB | 102 |
| 71T9550 | 90, 138 |
| 71T9580 | 90 |
| 71T9590B | 90, 138 |
| 71T960A | 102 |
| 71T9650 | 90, 138 |
| 71T9690B | 90, 138 |
| 71T970A | 102 |
| 71T9750 | 90, 138 |
| 71T9790B | 90, 138 |
| 72T3550.TL | 78 |
| 72T3590.TL | 78 |
| 72T550A.TL | 27 |
| 72T5550.TL | 23 |
| 72T5590BTL | 23 |
| 73B3550 | 78 |
| 73B3580 | 78 |
| 73B3590 | 78 |
| 73T3550 | 78 |
| 73T3580 | 78 |
| 73T3590 | 78 |
| 740.749.1 | 69 |
| 74.1103 | 80 |
| 74T1550.TL | 80 |
| 74T1590BTL | 80 |
| 74T1650.TL | 80 |
| 74T1750.TL | 80 |
| 750.2701S | 202, 204, 210, 212, 214, 396 |
| 750.2701T | 406 |
| 750.3001S | 202, 204, 206, 208, 210, 212, 214, 396 |
| 750.3001T | 406 |
| 750.3501S | 202, 204, 206, 208, 210, 212, 214, 218, 220, 222, 224, 226, 396 |
| 750.3501T | 406 |
| 750.4001S | 200, 202, 204, 206, 208, 210, 212, 214, 216, 218, 220, 222, 224, 226, 396 |
| 750.4001T | 406 |
| 750.4501S | 200, 202, 204, 206, 208, 210, 212, 214, 216, 218, 220, 222, 224, 226, 228, 396 |
| 750.4501T | 406 |
| 750.5001S | 200, 202, 204, 206, 208, 210, 212, 214, 216, 218, 220, 222, 224, 226, 228, 396 |
| 750.5001T | 406 |
| 750.5501S | 200, 202, 204, 206, 208, 210, 212, 214, 216, 218, 220, 222, 224, 226, 228, 396 |
| 750.5501T | 406 |
| 750.6001S | 202, 204, 206, 208, 210, 212, 214, 216, 218, 220, 222, 224, 226, 228, 396 |
| 750.6001T | 406 |
| 753.4501S | 202, 204, 206, 208, 210, 212, 214, 216, 218, 220, 222, 228, 396 |
| 753.4501T | 406 |
| 753.5001S | 202, 204, 206, 208, 210, 212, 214, 216, 218, 220, 222, 228, 396 |
| 753.5001T | 406 |
| 753.5501S | 202, 204, 206, 208, 210, 212, 214, 216, 218, 220, 222, 228, 396 |
| 753.5501T | 406 |
| 753.6001S | 202, 204, 206, 208, 210, 212, 214, 216, 218, 220, 222, 228, 396 |
| 753.6001T | 406 |
| 753.6501S | 202, 204, 210, 212, 214, 216, 218, 220, 222, 228, 396 |
| 753.6501T | 406 |
| 75B1550 | 80 |
| 75B1580 | 80 |
| 75B1650 | 80 |
| 75B1680 | 80 |
| 75B1750 | 80 |
| 75B1780 | 80 |
| 75T1550 | 80 |
| 75T1580 | 80 |
| 75T1590B | 80 |
| 75T1650 | 80 |
| 75T1680 | 80 |
| 75T1690B | 80 |
| 75T1750 | 80 |
| 75T1780 | 80 |
| 75T1790B | 80 |
| 75T4100 | 112 |
| 75T4200 | 112 |
| 75T4300 | 112 |
| 760H2500S | 412 |
| 760H2500T | 510 |
| 760H2700S | 412, 504 |
| 760H2700T | 510 |
| 760H3000S | 412, 504 |
| 760H3000T | 510 |
| 760H3200S | 412, 504 |
| 760H3200T | 510 |
| 760H3500S | 412, 504 |
| 760H3500SU | 414 |
| 760H3500T | 510 |
| 760H3800S | 412, 504 |
| 760H3800T | 510 |
| 760H4000S | 412, 504 |
| 760H4000SU | 414 |
| 760H4000T | 510 |
| 760H4200S | 412, 504 |
| 760H4200T | 510 |
| 760H4500S | 412, 504 |
| 760H4500SU | 414 |
| 760H4500T | 510 |
| 760H4800S | 412, 504 |
| 760H4800T | 510 |
| 760H5000S | 412, 504 |
| 760H5000SU | 414 |
| 760H5000T | 510 |
| 760H5200S | 412, 504 |
| 760H5200T | 510 |
| 760H5500S | 412, 504 |
| 760H5500T | 510 |
| 760H6000S | 412, 504 |
| 760H6000T | 510 |
| 766H4500S | 412, 504 |
| 766H4500T | 510 |
| 766H5000S | 412, 504 |
| 766H5000T | 510 |
| 766H5200S | 412, 504 |
| 766H5200T | 510 |
| 766H5500S | 412, 504 |
| 766H5500T | 510 |
| 766H5800S | 412, 504 |
| 766H5800T | 510 |
| 766H6000S | 412, 504 |
| 766H6000T | 510 |
| 766H6500S | 412, 504 |
| 766H6500T | 510 |
| 766H7000S | 412, 504 |
| 766H7000T | 510 |
| 766H7500S | 412, 504 |
| 766H7500T | 510 |
| 770.0008 | 242 |
| 770C0009 | 239, 242 |
| 770C2701S | 238 |
| 770C2702I | 210, 212, 214 |
| 770C2702S | 210, 212, 214 |
| 770C3001S | 238 |
| 770C3002I | 210, 212, 214 |
| 770C3002S | 210, 212, 214 |
| 770C3501S | 238 |
| 770C3502I | 210, 212, 214, 226 |
| 770C3502S | 210, 212, 214, 226 |
| 770C4001S | 238 |
| 770C4002I | 210, 212, 214, 226 |
| 770C4002S | 210, 212, 214, 226 |
| 770C4501S | 238 |
| 770C4502I | 210, 212, 214, 226, 228 |
| 770C4502S | 210, 212, 214, 226, 228 |
| 770C5001S | 238 |
| 770C5002I | 210, 212, 214, 226, 228 |
| 770C5002S | 210, 212, 214, 226, 228 |
| 770C5501S | 238 |
| 770C5502I | 210, 212, 214, 226, 228 |
| 770C5502S | 210, 212, 214, 226, 228 |
| 770C6001S | 238 |
| 770C6002I | 210, 212, 214, 226, 228 |
| 770C6002S | 210, 212, 214, 226, 228 |
| 770C6501S | 238 |
| 770C6502I | 210, 212, 214, 228 |
| 770C6502S | 210, 212, 214, 228 |

| Ref. | Página |
|---|---|
| 770CxxxAI | 239 |
| 770CxxxAS | 239 |
| 770CxxxASGC | 239 |
| 770F0009 | 239, 242 |
| 770F4001S | 238 |
| 770F4002I | 216 |
| 770F4002S | 216 |
| 770F4501S | 238 |
| 770F4502I | 216 |
| 770F4502S | 216 |
| 770F5001S | 238 |
| 770F5002I | 216 |
| 770F5002S | 216 |
| 770F5501S | 238 |
| 770F5502I | 216 |
| 770F5502S | 216 |
| 770F6001S | 238 |
| 770F6002I | 216 |
| 770F6002S | 216 |
| 770F6501S | 238 |
| 770F6502I | 216 |
| 770F6502S | 216 |
| 770FxxxAI | 239 |
| 770FxxxAS | 239 |
| 770FxxxASGC | 239 |
| 770K0009 | 239, 242 |
| 770K3001S | 238 |
| 770K3002S | 206, 208 |
| 770K3501S | 238 |
| 770K3502I | 206, 208 |
| 770K3502S | 206, 208 |
| 770K4001S | 238 |
| 770K4002I | 206, 208 |
| 770K4002S | 206, 208 |
| 770K4501S | 238 |
| 770K4502I | 206, 208 |
| 770K4502S | 206, 208 |
| 770K5001S | 238 |
| 770K5002I | 206, 208 |
| 770K5002S | 206, 208 |
| 770K5501S | 238 |
| 770K5502I | 206, 208 |
| 770K5502S | 206, 208 |
| 770K6001S | 238 |
| 770K6002S | 206, 208 |
| 770KxxxAI | 239 |
| 770KxxxAS | 239 |
| 770KxxxASGC | 239 |
| 770M0009 | 239, 242 |
| 770M2701S | 238 |
| 770M2702I | 202, 204 |
| 770M2702S | 202, 204 |
| 770M3001S | 238 |
| 770M3002I | 202, 204, 228 |
| 770M3002S | 202, 204, 228 |
| 770M3501S | 238 |
| 770M3502I | 202, 204, 224, 228 |
| 770M3502S | 202, 204, 224, 228 |
| 770M4001S | 238 |
| 770M4002I | 202, 204, 224, 228 |
| 770M4002S | 202, 204, 224, 228 |
| 770M4501S | 238 |
| 770M4502I | 202, 204, 224, 228 |
| 770M4502S | 202, 204, 224, 228 |
| 770M5001S | 238 |
| 770M5002I | 202, 204, 224, 228 |
| 770M5002S | 202, 204, 224, 228 |
| 770M5501S | 238 |
| 770M5502I | 202, 204, 224 |
| 770M5502S | 202, 204, 224 |
| 770M6001S | 238 |
| 770M6002I | 202, 204, 224 |
| 770M6002S | 202, 204, 224 |
| 770M6501S | 238 |
| 770M6502I | 202, 204 |
| 770M6502S | 202, 204 |
| 770MxxxAI | 239 |
| 770MxxxAS | 239 |
| 770MxxxASGC | 239 |
| 770N4002S | 200 |
| 770N4502I | 200 |
| 770N4502S | 200 |
| 770N5002I | 200 |
| 770N5002S | 200 |
| 770N5502S | 200 |
| 770Xxxx1I | 241 |
| 770Xxxx1S | 240-242 |
| 770XxxxAI | 240 |
| 770XxxxAIL | 241 |
| 770XxxxAIR | 240-241 |
| 770XxxxAS | 240 |
| 770XxxxASR | 240-242 |
| 771.843.5 | 69 |
| 780C0009 | 218, 220, 222, 234 |
| 780C3502I | 218, 220, 222 |
| 780C3502S | 218, 220, 222 |
| 780C4002I | 218, 220, 222 |
| 780C4002S | 218, 220, 222 |
| 780C4502I | 218, 220, 222 |
| 780C4502S | 218, 220, 222 |
| 780C5002I | 218, 220, 222 |
| 780C5002S | 218, 220, 222 |
| 780C5502I | 218, 220, 222 |
| 780C5502S | 218, 220, 222 |
| 780C6002I | 218, 220, 222 |
| 780C6002S | 218, 220, 222 |
| 780C6502I | 218, 220, 222 |
| 780C6502S | 218, 220, 222 |
| 78A9454.T | 136 |
| 78A9456.T | 132 |
| 78A9458.T | 128 |
| 78A9555.T | 134 |
| 78A9556.T | 130 |
| 78A9658.T | 124 |
| 78T3450 | 144 |
| 78T3451 | 142 |
| 78T3453 | 140 |
| 78T3558 | 126 |
| 78T9550.83 | 96 |
| 78T9550.TL | 96 |
| 78Z5500T | 23 |
| 78Z5500T12 | 30 |
| 78Z550AT | 27 |
| 78Z550AT11 | 30 |
| 78Z5530T11 | 30 |
| 78Z553ET | 23 |
| 79B3450 | 144 |
| 79B3451 | 142 |
| 79B3453 | 140 |
| 79B3490 | 144 |
| 79B3491 | 142 |
| 79B3493 | 140 |
| 79B3558 | 126 |
| 79B3598 | 126 |
| 79B9454 | 136 |
| 79B9456 | 132 |
| 79B9458 | 128 |
| 79B9494 | 136 |
| 79B9496 | 132 |
| 79B9498 | 128 |
| 79B9550 | 96 |
| 79B9550.83 | 96 |
| 79B9555 | 134 |
| 79B9556 | 130 |
| 79B9580 | 96 |
| 79B9590 | 96 |
| 79B9595 | 134 |
| 79B9596 | 130 |
| 79B9658 | 124 |
| 79B9698 | 124 |
| 79B9950 | 98 |
| 79B9980 | 98 |
| 79B9990 | 98 |
| 79T8500 | 116 |
| 79T8530 | 116 |
| 80.6507 | 88, 157 |
| 80.6507.BP | 88, 157 |
| 84.4120 | 112 |
| 84.4140 | 112 |
| 90M2503 | 82, 157, 164, 166, 172 |
| 90M2503.BP | 82, 157, 164, 166, 172 |
| 90M2603 | 164, 172 |
| 91K9550 | 168 |
| 91K9580 | 168 |
| 91M2550 | 164 |
| 91M2580 | 164 |
| 91M2650 | 164 |
| 91M2750 | 164 |
| 94M3603 | 82, 157 |
| 94M3603.BP | 82, 157 |
| 956.1004 | 14, 16, 50, 52, 56, 58, 62, 66, 76, 78, 80, 82, 84, 88, 90, 96, 102, 104, 106, 110, 124, 126, 128, 130, 132, 134, 136, 138, 140, 142, 144, 146, 148, 192 |
| 956.1201 | 14, 17, 50, 53, 56, 59, 63, 67, 193 |
| 956A1004 | 76, 78, 80, 82, 84, 88, 90, 96, 102, 104, 106, 110, 124, 126, 128, 130, 132, 134, 136, 138, 140, 142, 144, 146, 148, 192 |
| 956A1006 | 76, 78, 80, 82, 84, 88, 90, 92, 96, 98, 100, 102, 104, 106, 110, 112, 114, 124, 126, 128, 130, 132, 134, 136, 138, 140, 142, 144, 146, 148, 164, 166, 192 |
| 956A1006F | 76, 78, 80, 82, 84, 88, 90, 92, 96, 98, 100, 102, 104, 106, 110, 112, 114, 124, 126, 128, 130, 132, 134, 136, 138, 140, 142, 144, 146, 148, 164, 166, 192 |
| 956A1201 | 193 |
| 956A1501 | 14, 17, 50, 53, 56, 59, 63, 67, 193 |
| 970.1002 | 116, 178, 186 |
| 970.1201 | 188 |
| 970.1501 | 188 |
| 970.15E1 | 188 |
| 970.1701 | 188 |
| 970.2501 | 189 |
| 970.5201 | 188 |
| 970.5501 | 188 |
| 970.55E1 | 188 |
| 970.5701 | 188 |
| 970.6701 | 189 |
| 970A1002 | 112, 114, 178, 184 |
| 971A0500 | 182 |
| 971A05E0 | 182 |
| 971A0700 | 182 |
| 971A2500 | 182 |
| 971Axxxx | 112, 114, 178 |
| 973A0500.01 | 82, 102, 178, 180 |
| 973A0600 | 82, 178, 180 |
| 973A0700 | 82, 178, 180 |
| 973A6000 | 88, 178, 180 |
| 993.0530 | 69, 364, 376, 380, 384, 464, 476, 480, 484, 490 |

| Ref. | Página |
|---|---|
| 993.0830.01 | 69, 364, 376, 380, 384, 464, 476, 480, 484, 490 |
| 993.2000 | 484, 494 |
| 993.706 | 69, 160, 173, 247, 288, 332, 358, 426, 457 |
| 993.710 | 68, 160, 173, 246, 288, 332, 357, 426, 457 |
| 99B9550 | 166 |
| M01.ZB02.D2 | 636-640, 644-648, 652 |
| M01.ZB02.D3 | 636-640, 644-648, 652 |
| M01.ZB03.02 | 642, 648-649, 652 |
| M01.ZB03.03 | 642, 648-649, 652 |
| M01.ZB05.02 | 636-637, 639-642, 644-649, 652 |
| M01.ZB05.03 | 636-640, 642, 644-649, 652 |
| M01.ZB05.D2 | 652 |
| M01.ZB05.D3 | 652 |
| M01.ZB08.02 | 636-637, 640-642, 644-645, 647, 652 |
| M01.ZB08.03 | 636, 638, 641-642, 644, 646, 652 |
| M01.ZB08.OS | 652 |
| M01.ZB10.02 | 636, 639-642, 644, 646-648, 652 |
| M01.ZB10.03 | 636, 638-642, 644, 646-648, 652 |
| M01.ZB10.T2 | 653 |
| M01.ZB10.T3 | 653 |
| M01.ZB20.02 | 640, 647, 653 |
| M01.ZB20.03 | 653 |
| M01.ZB25.02 | 641, 648, 653 |
| M01.ZB26.02 | 638, 646, 653 |
| M01.ZB28.02 | 641, 648, 653 |
| M01.ZB35.02 | 636-638, 644-646, 653 |
| M01.ZB35.OS | 637-638, 645, 653 |
| M01.ZZ03.01 | 68, 160, 173, 246, 288, 332, 357, 426, 457, 656-659, 681 |
| M01.ZZB3 | 68, 160, 173, 246, 288, 332, 357, 426, 457 |
| M30.1304.02 | 632 |
| M30.1313.UM | 632 |
| M31.1000.01 | 662, 671 |
| M31.2000 | 662, 672 |
| M31.ZB08.32 | 671 |
| M31.ZB35.02 | 672 |
| M31.ZB35.32 | 671 |
| M34.ZW50 | 18, 686 |
| M35.7200.01 | 634 |
| M35.ZM01 | 634 |
| M35.ZT01 | 634 |
| M35.ZW40 | 634 |
| M45.1010 | 18, 686 |
| M45.ZF04 | 18, 686 |
| M45.ZF19 | 18, 686 |
| M51.0802 | 632 |
| M53.0720 | 632 |
| M53.2000EU | 631 |
| M53.2050EU | 631 |
| M53.3000EU | 631 |
| M53.3050EU | 631 |
| M54.2117 | 632 |
| M70.2000 | 627 |
| M70E2000 | 623 |
| M75.2910 | 624, 628 |
| M75.2920 | 624, 628 |
| M75.ZB05.02 | 641 |
| M75.ZB05.L2 | 653 |
| M75.ZB05.L3 | 653 |
| M75.ZB08.02 | 641-642 |
| M75.ZB08.03 | 641-642 |
| M75.ZB08.L2 | 653 |
| M75.ZB08.L3 | 653 |
| M75.ZB10.02 | 641-642 |
| M75.ZB10.03 | 641-642 |
| M75.ZB10.L2 | 638-639, 653 |
| M75.ZB10.L3 | 653 |
| M75E2000 | 623 |
| MZA.2600 | 624, 628 |
| MZA.5300 | 632 |
| MZD.2000 | 651 |
| MZD.2700 | 651 |
| MZD.2V00 | 651 |
| MZD.4000 | 651 |
| MZD.5000 | 651 |
| MZD.5500 | 651 |
| MZD.5700.01 | 651 |
| MZE.1300 | 632 |
| MZE.2110 | 632 |
| MZF.1000.01 | 632 |
| MZF.1010 | 632 |
| MZF.1020 | 632 |
| MZF.1030 | 624, 628, 632 |
| MZF.1050 | 624, 628, 632 |
| MZF.2000 | 624, 628 |
| MZK.1120 | 632 |
| MZK.1130 | 632 |
| MZK.190S | 631, 645, 648 |
| MZK.2000.01 | 623, 627, 636, 638 |
| MZK.2008.02 | 624, 628, 636-641 |
| MZK.2023 | 624, 628 |
| MZK.2024 | 624, 628 |
| MZK.210S | 623, 627, 636-641 |
| MZK.211S | 623, 627, 636-639, 641 |
| MZK.2124 | 637-638, 640-641 |
| MZK.220S | 637 |
| MZK.220S.01 | 623, 627, 637, 639-640 |
| MZK.224S.01 | 623, 627, 640 |
| MZK.2400.01 | 623, 627, 642 |
| MZK.2810.03 | 623, 627, 637, 641-642 |
| MZK.880S | 631, 644-648 |
| MZL.1250 | 632 |
| MZL.2000 | 628, 636-642 |
| MZL.2010 | 628, 636, 638-640 |
| MZL.2060 | 638-639, 641-642 |
| MZL.2080 | 628, 642 |
| MZL.2090 | 628 |
| MZL.2090.03 | 628 |
| MZL.2500 | 632 |
| MZM.0040 | 76, 78, 80, 82, 84, 88, 90, 92, 96, 98, 116, 118, 164, 168, 638, 646, 652 |
| MZM.0050 | 636, 639, 644, 646, 652 |
| MZM.0053 | 151, 636-637, 639, 644, 646, 652 |
| MZM.0061.01 | 154, 636, 638, 644, 646, 652 |
| MZM.0070 | 600-601, 641, 648, 652 |
| MZM.0071 | 601, 641, 648, 652 |
| MZM.0077 | 600, 641, 648, 652 |
| MZM.0078 | 598, 641, 648, 652 |
| MZM.0092.01 | 647, 652 |
| MZM.0093.02 | 647, 652 |
| MZM.0095 | 640, 647, 652 |
| MZM.0292.01 | 652 |
| MZR.1000 | 632 |
| MZR.1200 | 628 |
| MZR.2000 | 632 |
| MZR.5300.02 | 632 |
| MZS.1000 | 628, 632, 636-642 |
| MZS.2000 | 628, 632, 641, 644-649 |
| MZV.2E00 | 651 |
| MZV.3700 | 624, 628 |
| MZW.1300.01 | 671 |
| STL.8000 | 663, 690 |
| T51.1700.04 | 434, 436, 442, 444, 512, 514, 520, 522 |
| T51.7000.01 | 414, 423 |
| T51.7601 | 412, 414, 504, 510 |
| T57.1140S | 512, 514, 516, 518, 520, 522, 524, 526 |
| T57.7400.01 | 406, 510 |
| T60.000D | 396, 398, 400, 504 |
| T60.1125W | 396, 398, 400, 504 |
| T60.300D | 396, 398, 400, 504 |
| T60B000H | 400, 402 |
| T60B3030 | 400 |
| T60B3130 | 400 |
| T60B3330 | 400 |
| T60B3530 | 400 |
| T60B3560 | 400 |
| T60H4040 | 398 |
| T60H4140 | 398 |
| T60H4340 | 398 |
| T60H4540 | 398 |
| T60H4570 | 398 |
| T60L7040 | 396, 504 |
| T60L7140 | 396, 504 |
| T60L7340 | 396, 504 |
| T60L7540 | 396, 504 |
| T60L7570 | 396, 504 |
| T60L9340 | 396 |
| T60L9540 | 396 |
| T65.1000.02 | 662, 682 |
| T65.1100 | 662, 683 |
| T65.5090 | 687 |
| T65.9000 | 682-683 |
| Z10A3000.03 | 364, 370, 376, 380, 384, 464, 470, 476, 480, 484, 490, 494 |
| Z10A3006 | 364, 370, 380, 384 |
| Z10A3H00 | 364, 370, 380, 384 |
| Z10C5005 | 582 |
| Z10C5007 | 576, 580 |
| Z10C500A | 576, 578, 580, 582 |
| Z10D01E0.01 | 364, 370, 464, 470, 494 |
| Z10D01EA.01 | 364, 370, 464, 470, 494 |
| Z10D0311 | 376, 476, 480, 484 |
| Z10D0316 | 376, 476 |
| Z10D5210 | 380, 484 |
| Z10D6252 | 384, 490 |
| Z10K0009 | 23, 27, 35, 41, 47, 365, 371, 377, 381, 385, 392, 465, 471, 477, 481, 485, 491, 495, 500, 578, 580 |
| Z10K008S | 365, 392, 465, 480, 500 |
| Z10K050S | 365, 392, 465, 480, 500 |
| Z10K120S | 365, 392, 465, 480, 500 |
| Z10K160S | 365, 392, 465, 480, 500 |
| Z10K300A | 578, 580 |
| Z10K800AE | 23, 27, 35, 41, 47, 364, 370, 376, 380, 384, 464, 470, 476, 480, 484, 490, 494 |
| Z10M200A | 651 |
| Z10M200B | 651 |
| Z10M200C | 651 |
| Z10M200D | 651 |
| Z10M200E | 651 |
| Z10M200H | 651 |
| Z10M200I | 651 |
| Z10M200J | 651 |
| Z10M200K | 651 |
| Z10M200L | 651 |
| Z10M200N | 651 |
| Z10M200T | 651 |
| Z10M200U | 651 |
| Z10M200Z | 651 |
| Z10NA40BA | 23, 27, 35, 41, 47, 576, 582 |
| Z10NA40By | 732 |
| Z10NA40EA | 23, 27, 35, 41, 47, 576, 582 |
| Z10NA40EB | 23, 27, 35, 41, 47, 576, 582 |
| Z10NA40EC | 23, 27, 35, 41, 47, 576, 582 |
| Z10NA40ED | 23, 27, 35, 41, 47, 576, 582 |
| Z10NA40EE | 23, 27, 35, 41, 47, 576, 582 |
| Z10NA40EF | 23, 27, 35, 41, 47, 576, 582 |

| Ref. | Página |
|---|---|
| Z10NA40Ey | 732 |
| Z10NA40KI | 23, 27, 35, 41, 47, 576, 582 |
| Z10NA40Ky | 732 |
| Z10NA40NH | 23, 27, 35, 41, 47, 576, 582 |
| Z10NA40Ny | 732 |
| Z10NA40UG | 23, 27, 35, 41, 47, 576, 582 |
| Z10NA40Uy | 732 |
| Z10NE04BA | 23, 27, 35, 41, 47, 364, 371, 376, 380, 384, 464, 471, 476, 480, 484, 490, 494, 578, 580 |
| Z10NE04BI | 23, 27, 35, 41, 47, 364, 371, 376, 380, 384, 464, 471, 476, 480, 484, 490, 494, 578, 580 |
| Z10NE04EA | 23, 27, 35, 41, 47, 364, 371, 376, 380, 384, 464, 471, 476, 480, 484, 490, 494, 578, 580 |
| Z10NE04EB | 23, 27, 35, 41, 47, 364, 371, 376, 380, 384, 464, 471, 476, 480, 484, 490, 494, 578, 580 |
| Z10NE04EC | 23, 27, 35, 41, 47, 364, 371, 376, 380, 384, 464, 471, 476, 480, 484, 490, 494, 578, 580 |
| Z10NE04ED | 23, 27, 35, 41, 47, 364, 371, 376, 380, 384, 464, 471, 476, 480, 484, 490, 494, 578, 580 |
| Z10NE04EE | 23, 27, 35, 41, 47, 364, 371, 376, 380, 384, 464, 471, 476, 480, 484, 490, 494, 578, 580 |
| Z10NE04EF | 23, 27, 35, 41, 47, 364, 371, 376, 380, 384, 464, 471, 476, 480, 484, 490, 494, 578, 580 |
| Z10NE04EI | 23, 27, 35, 41, 47, 364, 371, 376, 380, 384, 464, 471, 476, 480, 484, 490, 494, 578, 580 |
| Z10NE04HI | 23, 27, 35, 41, 47, 364, 371, 376, 380, 384, 464, 471, 476, 480, 484, 490, 494, 578, 580 |
| Z10NE04IA | 23, 27, 35, 41, 47, 364, 371, 376, 380, 384, 464, 471, 476, 480, 484, 490, 494, 578, 580 |
| Z10NE04KI | 23, 27, 35, 41, 47, 364, 371, 376, 380, 384, 464, 471, 476, 480, 484, 490, 494, 578, 580 |
| Z10NE04NH | 23, 27, 35, 41, 47, 364, 371, 376, 380, 384, 464, 471, 476, 480, 484, 490, 494, 578, 580 |
| Z10NE04RH | 23, 27, 35, 41, 47, 364, 371, 376, 380, 384, 464, 471, 476, 480, 484, 490, 494, 578, 580 |
| Z10NE04SK | 23, 27, 35, 41, 47, 364, 371, 376, 380, 384, 464, 471, 476, 480, 484, 490, 494, 578, 580 |
| Z10NE04TH | 23, 27, 35, 41, 47, 364, 371, 376, 380, 384, 464, 471, 476, 480, 484, 490, 494, 578, 580 |
| Z10NE04UG | 23, 27, 35, 41, 47, 364, 371, 376, 380, 384, 464, 471, 476, 480, 484, 490, 494, 578, 580 |
| Z10NE04UJ | 23, 27, 35, 41, 47, 364, 371, 376, 380, 384, 464, 471, 476, 480, 484, 490, 494, 578, 580 |
| Z10NE04ZI | 23, 27, 35, 41, 47, 364, 371, 376, 380, 384, 464, 471, 476, 480, 484, 490, 494, 578, 580 |
| Z10NG000 | 365, 371, 376, 381, 384, 465, 471, 476, 480, 485, 490, 495, 578, 580 |
| Z10NG120 | 23, 27, 35, 41, 47, 365, 371, 376, 381, 384, 465, 471, 476, 480, 485, 490, 495, 578, 580 |
| Z10T1143B | 380, 484 |
| Z10T1170A | 364, 370, 464, 470, 494 |
| Z10T650AA | 364, 370, 464, 470, 494 |
| Z10T700AA | 364, 370, 464, 470, 494 |
| Z10T710AA | 364, 370, 464, 470, 494 |
| Z10T750AA | 364, 370, 464, 470, 494 |
| Z10T800AA | 364, 370, 464, 470, 494 |
| Z10UB00BA | 388, 498 |
| Z10UB00BI | 388, 498 |
| Z10UB00By | 732 |
| Z10UB00EA | 388, 498 |
| Z10UB00EB | 388, 498 |
| Z10UB00EC | 388, 498 |
| Z10UB00ED | 388, 498 |
| Z10UB00EE | 388, 498 |
| Z10UB00EF | 388, 498 |
| Z10UB00Ey | 732 |
| Z10UB00KI | 388, 498 |
| Z10UB00Ky | 732 |
| Z10UB00NH | 388, 498 |
| Z10UB00Ny | 732 |
| Z10UB00UG | 388, 498 |
| Z10UB00UJ | 388, 498 |
| Z10UB00Uy | 732 |
| Z10UT45EA | 390 |
| Z10UT45KI | 390 |
| Z10UT45UG | 390 |
| Z10UT50BI | 390 |
| Z10UT50EA | 390 |
| Z10UT60BI | 390 |
| Z10UT60EA | 390 |
| Z10UT60EB | 390 |
| Z10UT60EE | 390 |
| Z10UT60KI | 390 |
| Z10UT60UG | 390 |
| Z10UT85EB | 390 |
| Z10UT90EA | 390 |
| Z10UT__By | 732 |
| Z10UT__Ey | 732 |
| Z10UT__Ky | 732 |
| Z10UT__Uy | 732 |
| Z10V100E.01 | 23, 27, 35, 41, 47, 365, 370, 376, 380, 384, 464, 470, 476, 480, 484, 490, 494, 578, 580 |
| Z10ZC00A | 365, 381, 385, 392, 465, 500 |
| Z30B000S.04 | 331 |
| Z30C000S | 304, 306, 316 |
| Z30C000S.22 | 320 |
| Z30CxxxS.6 | 328 |
| Z30D000S.22 | 322 |
| Z30D000SL | 308, 310, 312, 314, 318 |
| Z30DxxxS.6 | 328 |
| Z30K000S | 300, 302 |
| Z30KxxxS.6 | 328 |
| Z30M000S.04 | 296, 298, 320, 322 |
| Z30M383S0W | 390 |
| Z30M389S0W | 390 |
| Z30M433S0W | 390 |
| Z30M439S0W | 390 |
| Z30M483S0W | 390 |
| Z30M489S0W | 390 |
| Z30M533S0W | 390 |
| Z30M539S0W | 390 |
| Z30M733S0W | 390 |
| Z30M833S0W | 390 |
| Z30M839S0W | 390 |
| Z30MxxxS.6 | 328 |
| Z30N000S.04 | 294 |
| Z30NxxxS.6 | 328 |
| Z31L1036A | 298, 302, 306, 310, 314 |
| Z36H367SE01 | 352 |
| Z36H417SE01 | 352 |
| Z36H467SE01 | 352 |
| Z36H517SE01 | 352 |
| Z40C0002Z | 562 |
| Z40D0002Z | 562 |
| Z40L0002 | 562 |
| Z40L1077A | 562 |
| Z40L152A | 562 |
| Z40L177A | 562 |
| Z40L427A | 562 |
| Z40L477A | 562 |
| Z40L777A | 562 |
| Z43L100S | 562 |
| Z46L420S | 562 |
| Z46L470S | 562 |
| Z46L520S | 562 |
| Z46L570S | 562 |
| Z46L620S | 562 |
| Z48.27B0I6 | 562 |
| Z48.27B0I7 | 562 |
| Z48.30B0I4 | 562 |
| Z48.30B0I6 | 562 |
| Z48.30B0I7 | 562 |
| Z48.30B0I8 | 562 |
| Z48.30B0I9 | 562 |
| Z70.0320 | 342, 344, 346, 348, 350, 352, 357 |
| Z80.000S | 594 |
| Z80.000V | 594 |
| Z80S0542BA | 594 |
| Z80S0542CA | 594 |
| Z80S0560 | 594 |
| Z80S0760 | 594 |
| Z80S1260 | 594 |
| Z80V000A | 594 |
| Z80V1163W | 594 |
| Z95.4100 | 586 |
| Z95.4600 | 586 |
| Z95D4100 | 586 |
| Z95Q1040A | 586 |
| Z96.00T1 | 245, 286, 596 |
| Z96.10E1 | 244, 285, 328, 365, 377, 381, 385, 393, 400, 403 |
| Z96.2011 | 400, 402 |
| ZA7.0700xxxABD | 239, 243 |
| ZA7.0709xxxAB | 239, 243 |
| ZA7.5700.BT | 242 |
| ZA7.5709.BT | 242 |
| ZAA.3500 | 344, 346, 348, 350, 352 |
| ZAA.3700 | 344, 346, 348, 350, 352 |
| ZB4E000S | 264, 266, 268, 270, 272, 278 |
| ZB4E00AK | 264 |
| ZB4ExxxS.6 | 285 |
| ZB4K000S | 260, 262 |
| ZB4KxxxS.6 | 285 |
| ZB4M000S | 256, 258, 276, 278 |
| ZB4M00AK | 278 |
| ZB4MxxxS.6 | 285 |
| ZB4N000S | 254 |
| ZB4NxxxS.6 | 285 |
| ZB7A0008 | 246 |
| ZB7C000S | 210, 212, 214, 218, 220, 222, 226 |
| ZB7C129S.6S | 228 |
| ZB7CxxxS.6 | 244 |
| ZB7F000S | 216 |
| ZB7FxxxS.6 | 244 |
| ZB7K000S | 206, 208 |
| ZB7KxxxS.6 | 244 |
| ZB7M000S | 202, 204, 224 |
| ZB7MxxxS.6 | 244 |
| ZB7N000S | 200 |
| ZB7NxxxS.6 | 244 |
| ZC4U10E0 | 549 |
| ZC4U10F0 | 549 |
| ZC4U11E0 | 549 |
| ZC7A0P0C | 547 |
| ZC7A0P0F | 547 |

| Ref. | Página |
|---|---|
| ZC7A0U0C | 547 |
| ZC7A0U0F | 547 |
| ZC7A0U0K | 544 |
| ZC7A0U0M | 544 |
| ZC7B0100S | 548 |
| ZC7B0200S | 548 |
| ZC7C0000 | 553 |
| ZC7C0001 | 553 |
| ZC7F300RHU | 550 |
| ZC7F300RSU | 547 |
| ZC7F400RHP | 550 |
| ZC7F400RSP | 547 |
| ZC7G0P0I | 553 |
| ZC7M0200 | 553 |
| ZC7Q010SH | 545 |
| ZC7Q010SS | 544 |
| ZC7Q020SH | 545 |
| ZC7Q020SS | 544 |
| ZC7Q0P0FH | 550 |
| ZC7Q0P0FS | 547 |
| ZC7Q0U0FH | 550 |
| ZC7Q0U0FS | 547 |
| ZC7Q0U0SH | 545 |
| ZC7Q0U0SS | 544 |
| ZC7S300RHU | 545 |
| ZC7S300RSU | 544 |
| ZC7S450BH3 | 545 |
| ZC7S450BS3 | 544 |
| ZC7S450RH1 | 545 |
| ZC7S450RH2 | 545 |
| ZC7S450RS1 | 544, 548 |
| ZC7S450RS2 | 544, 548 |
| ZC7S500BH3 | 545 |
| ZC7S500BS3 | 544 |
| ZC7S500RH1 | 545 |
| ZC7S500RH2 | 545 |
| ZC7S500RS1 | 544, 548 |
| ZC7S500RS2 | 544, 548 |
| ZC7S550BH3 | 545 |
| ZC7S550BS3 | 544 |
| ZC7S550RH1 | 545 |
| ZC7S550RH2 | 545 |
| ZC7S550RS1 | 544, 548 |
| ZC7S550RS2 | 544, 548 |
| ZC7S600BH3 | 545 |
| ZC7S600BS3 | 544 |
| ZC7S600RH1 | 545 |
| ZC7S600RH2 | 545 |
| ZC7S600RS1 | 544, 548 |
| ZC7S600RS2 | 544, 548 |
| ZC7S650BH3 | 545 |
| ZC7S650BS3 | 544 |
| ZC7S650RH1 | 545 |
| ZC7S650RH2 | 545 |
| ZC7S650RS1 | 544, 548 |
| ZC7S650RS2 | 544, 548 |
| ZC7T0350 | 553, 567 |
| ZC7U10E0 | 549 |
| ZC7U10F0 | 549 |
| ZC7U11E0 | 549 |
| ZE4H1058G | 284 |
| ZE4H1064G | 284 |
| ZE4H458G | 284 |
| ZE4H464G | 284 |
| ZE4HxxxxG | 272 |
| ZE4L1058G | 284 |
| ZE4L1064G | 284 |
| ZE4L458G | 284 |
| ZE4L464G | 284 |
| ZE4LxxxxG | 272 |
| ZE4M360G | 284 |
| ZE4M410G | 284 |

| Ref. | Página |
|---|---|
| ZE4M460G | 284 |
| ZE4M510G | 284 |
| ZE4Mxx0G | 266 |
| ZE7S338G | 234 |
| ZE7S388G | 234 |
| ZE7S438G | 234 |
| ZE7S488G | 234 |
| ZE7S538G | 234 |
| ZE7Sxx8G | 218, 220, 222 |
| ZE7V1082G | 234 |
| ZE7V1088G | 234 |
| ZE7V482G | 234 |
| ZE7V488G | 234 |
| ZE7VxxxxG | 212, 220 |
| ZE7W1082G | 234 |
| ZE7W1088G | 234 |
| ZE7W482G | 234 |
| ZE7W488G | 234 |
| ZE7WxxxxG | 212, 220 |
| ZF4.1002 | 254, 256, 260, 264, 266, 268, 276, 278 |
| ZF4.10I2 | 254, 256, 260, 264, 266, 268 |
| ZF4.10T2 | 254, 256, 260, 264, 266, 268, 276, 278, 596 |
| ZF4.5002 | 264, 266, 268, 278 |
| ZF4.5012 | 264, 266, 268, 278 |
| ZF4.50I2 | 264, 266, 268, 278 |
| ZF4.50T2 | 264, 266, 268, 278, 596 |
| ZF7C7002 | 210, 216, 218, 226, 228 |
| ZF7C70E2 | 210, 216, 218, 226, 228 |
| ZF7C70T2 | 210, 216, 218, 226, 228, 596 |
| ZF7K7002 | 206 |
| ZF7K70E2 | 206 |
| ZF7K70T2 | 206, 596 |
| ZF7M7002 | 202, 210, 216, 218, 224, 226, 228 |
| ZF7M70E2 | 202, 210, 216, 218, 224, 226, 228 |
| ZF7M70T2 | 202, 210, 216, 218, 224, 226, 228, 596 |
| ZF7N7002 | 200 |
| ZF7N70E2 | 200 |
| ZF7N70T2 | 200, 596 |
| ZFZ.30G0I | 568 |
| ZFZ.40G0I | 568 |
| ZFZ.45G0I | 568 |
| ZI4.0MS1 | 258 |
| ZI4.1KS1 | 262 |
| ZI4.2ES1 | 270 |
| ZI4.4ES1 | 272 |
| ZI7.0KI0 | 208 |
| ZI7.0KS0 | 208 |
| ZI7.0M07 | 204, 208, 258, 262 |
| ZI7.0MI0 | 204 |
| ZI7.0MS0 | 204 |
| ZI7.2CI0 | 212, 220 |
| ZI7.2CS0 | 212, 220 |
| ZI7.3CI0 | 214, 222 |
| ZI7.3CS0 | 214, 222 |
| ZIF.3000 | 344 |
| ZIF.3010 | 342 |
| ZIF.3030 | 346 |
| ZIF.3050 | 348 |
| ZIF.71K0 | 302 |
| ZIF.71M0 | 298 |
| ZIF.76C0 | 306 |
| ZIF.76D0 | 310, 314 |
| ZIF.80M5 | 298, 302 |
| ZIF.80M7 | 298, 302 |
| ZL4.270S.E | 268, 270, 272 |
| ZL4.300S.E | 268, 270, 272 |
| ZL4.350S.E | 268, 270, 272 |
| ZL4.400S.E | 268, 270, 272 |
| ZL4.450S.E | 268, 270, 272, 278 |

| Ref. | Página |
|---|---|
| ZL4.500S.E | 268, 270, 272, 278 |
| ZL4.550S.E | 268, 270, 272, 278 |
| ZL4.600S.E | 268, 270, 272, 278 |
| ZL4M00808 | 266 |
| ZME.0710 | 663, 691 |
| ZME.0730 | 663, 692 |
| ZME.1600.01 | 693 |
| ZME.1610 | 693 |
| ZME.2700 | 693 |
| ZME.5320 | 693 |
| ZME.xxx0 | 663 |
| ZML.0040.02 | 662, 669 |
| ZML.0050 | 662, 684 |
| ZML.0330 | 662, 679 |
| ZML.1090 | 662, 670 |
| ZML.1150.03 | 662, 680 |
| ZML.1500 | 697 |
| ZML.1510 | 697 |
| ZML.2200 | 663, 694 |
| ZML.3510 | 697 |
| ZML.3580.01 | 697 |
| ZML.3600 | 697 |
| ZML.3710 | 663, 695 |
| ZML.4010 | 663, 696 |
| ZML.7000 | 662, 678 |
| ZML.8000.02 | 697 |
| ZML.8030 | 663, 703 |
| ZML.805S | 663, 703 |
| ZML.x5x0 | 663 |
| ZMM.0350 | 655, 659 |
| ZMM.0400 | 655, 658 |
| ZMM.0700.01 | 655, 657 |
| ZMM.0700.20 | 657 |
| ZMM.075N | 657-659 |
| ZMM.2500 | 655-656 |
| ZMZ.20S1 | 656 |
| ZMZ.20S2 | 656 |
| ZMZ.20S5 | 656 |
| ZMZ.20S6 | 656 |
| ZOU.30U1I | 568 |
| ZR4.1059U | 270, 549 |
| ZR4.270RS.E | 264 |
| ZR4.300RS.E | 264 |
| ZR4.350RS.E | 264 |
| ZR4.400RS.E | 264 |
| ZR4.450RS.E | 264 |
| ZR4.500RS.E | 264 |
| ZR4.550RS.E | 264 |
| ZR4.600RS.E | 264 |
| ZR7.1080U | 214, 222, 549 |
| ZRE.321S.ID | 350, 352 |
| ZRE.363A.ID | 423, 456 |
| ZRE.371S.ID | 350, 352 |
| ZRE.413A.ID | 423, 456 |
| ZRE.421S.ID | 350, 352 |
| ZRE.443A.ID | 423, 456 |
| ZRE.463A.ID | 423, 456 |
| ZRE.471S.ID | 350, 352 |
| ZRE.483A.ID | 423, 456 |
| ZRE.513A.ID | 423, 456 |
| ZRE.521S.ID | 350, 352 |
| ZRE.543A.ID | 423, 456 |
| ZRE.563A.ID | 423, 456 |
| ZRE.613A.ID | 423, 456 |
| ZRF.2210 | 316, 318 |
| ZRG.000R5F | 316, 318 |
| ZRG.1046Z | 306, 310, 314 |
| ZRG.1094U | 424 |
| ZRG.1104Q | 563 |
| ZRG.1104U | 359-360 |
| ZRG.179Q | 563 |
| ZRG.204Q | 563 |

| Ref. | Página |
|---|---|
| ZRG.207RSIC | 304, 306, 308, 310, 312, 314, 316, 318 |
| ZRG.237RSIC | 304, 306, 308, 310, 312, 314, 316, 318 |
| ZRG.287RSIC | 304, 306, 308, 310, 312, 314, 316, 318 |
| ZRG.337RSIC | 304, 306, 308, 310, 312, 314, 316, 318 |
| ZRG.387RSIC | 304, 306, 308, 310, 312, 314, 316, 318, 320, 322 |
| ZRG.437RSIC | 304, 306, 308, 310, 312, 314, 316, 318, 320, 322 |
| ZRG.454Q | 563 |
| ZRG.487RSIC | 304, 306, 308, 310, 312, 314, 316, 318, 320, 322 |
| ZRG.504Q | 563 |
| ZRG.537RSIC | 304, 306, 308, 310, 312, 314, 316, 318, 320, 322 |
| ZRG.587RSIC | 304, 306, 308, 310, 312, 314, 316, 318, 320, 322 |
| ZRG.804Q | 563 |
| ZRM.5500 | 356 |
| ZRR.4000 | 287 |
| ZRR.5200 | 330 |
| ZRU.00F0 | 359-360 |
| ZRU.00Z0 | 359 |
| ZRU.01E0 | 563 |
| ZRU.10B1E | 360 |
| ZRU.11F0 | 563 |
| ZS4.400MU | 286 |
| ZS4.650MU | 286 |
| ZS7M400LU | 245 |
| ZS7M400MU | 412, 414, 422, 510 |
| ZS7M600MU | 412, 414, 422, 510 |
| ZS7M650LU | 245 |
| ZS7M750MU | 412, 414, 422, 510 |
| ZSD.1200S | 355 |
| ZSF.1200 | 344, 346, 348, 350, 352 |
| ZSF.1300 | 344, 346, 348, 350, 352 |
| ZSF.130E | 344, 346, 348, 350, 352 |
| ZSF.1510 | 342 |
| ZSF.1610 | 342 |
| ZSF.1700 | 344, 346, 348, 350, 352 |
| ZSF.1800 | 344, 346, 348, 350, 352 |
| ZSF.35A2 | 294, 296, 300, 304, 308, 312, 316, 318, 320, 322 |
| ZSF.36A2 | 294, 296, 300, 304, 308, 312, 320, 322 |
| ZSF.39A2 | 294, 296, 300, 304, 308, 312, 320, 322 |
| ZSI.010Q | 561 |
| ZSI.010SI | 561 |
| ZSI.020Q | 561 |
| ZSI.020SI | 561 |
| ZSI.030SI | 561 |
| ZSI.040SI | 561 |
| ZSI.12VEI4 | 556 |
| ZSI.12VEI6 | 556 |
| ZSI.12VEI7 | 556 |
| ZSI.12VUI4 | 557 |
| ZSI.12VUI6 | 557 |
| ZSI.12VUI7 | 557 |
| ZSI.450BI1N | 556-558, 560 |
| ZSI.450BI2N | 556, 560 |
| ZSI.450BI3E | 556, 560 |
| ZSI.450BI3N | 556, 558, 560 |
| ZSI.450FI1 | 560 |
| ZSI.450FI2N | 556-557, 560 |
| ZSI.450FI3 | 557-558, 560 |
| ZSI.450KI2N | 557-558, 560 |
| ZSI.450KI3N | 557-558, 560 |
| ZSI.450KI4N | 556, 558, 560 |

| Ref. | Página |
|---|---|
| ZSI.450MI3 | 558, 560 |
| ZSI.500BI1N | 556-558, 560 |
| ZSI.500BI2N | 556, 560 |
| ZSI.500BI3 | 556, 558, 560 |
| ZSI.500BI3E | 556, 560 |
| ZSI.500FI1 | 560 |
| ZSI.500FI2N | 556-557, 560 |
| ZSI.500FI3 | 557-558, 560 |
| ZSI.500KI2N | 557-558, 560 |
| ZSI.500KI3N | 557-558, 560 |
| ZSI.500KI4 | 556, 558, 560 |
| ZSI.500MI3 | 558, 560 |
| ZSI.550BI1N | 556-558, 560 |
| ZSI.550BI2N | 556, 560 |
| ZSI.550BI3 | 556, 558, 560 |
| ZSI.550FI1 | 560 |
| ZSI.550FI2N | 556-557, 560 |
| ZSI.550FI3 | 557, 560 |
| ZSI.550KI2N | 557-558, 560 |
| ZSI.550KI3N | 557-558, 560 |
| ZSI.550KI4 | 556, 558, 560 |
| ZSI.550MI3 | 558, 560 |
| ZSI.60VEI4 | 556 |
| ZSI.60VEI6 | 556 |
| ZSI.60VEI7 | 556 |
| ZSI.60VUI4 | 557 |
| ZSI.60VUI6 | 557 |
| ZSI.60VUI7 | 557 |
| ZSI.90VEI4 | 556 |
| ZSI.90VEI6 | 556 |
| ZSI.90VEI7 | 556 |
| ZSI.90VUI4 | 557 |
| ZSI.90VUI6 | 557 |
| ZSI.90VUI7 | 557 |
| ZST.1089W | 420, 452 |
| ZST.1160W | 406, 420, 452, 510 |
| ZST.410TT | 436, 440, 455 |
| ZST.410TV | 434, 438, 455 |
| ZST.450BA | 329 |
| ZST.500BA | 329 |
| ZST.550BA | 329 |
| ZST.600BA | 329 |
| ZST.600TV | 434, 438, 455 |
| ZST.650BA | 329 |
| ZST.650TT | 436, 440, 455 |
| ZST.750TV | 434, 455 |
| ZSZ.01F0 | 561, 567 |
| ZSZ.01F1 | 561, 567 |
| ZSZ.02F0 | 561, 567 |
| ZSZ.02F1 | 561, 567 |
| ZSZ.02M0 | 561, 567 |
| ZTU.00D0 | 424 |
| ZTU.00Z0 | 424 |
| ZV4.1042M | 258, 262, 270 |
| ZV4.1042NN | 272 |
| ZV7.1043C01 | 204, 208, 214, 222 |
| ZV7.1043MN1 | 212, 220 |

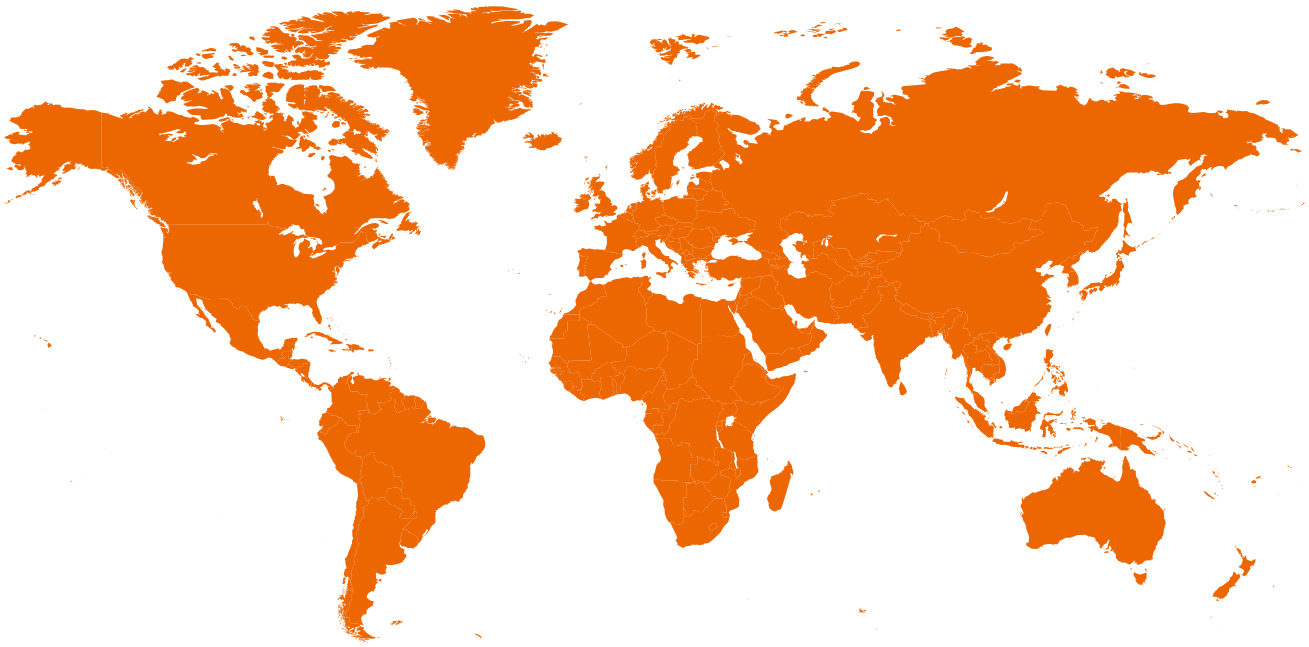

## A Blum é mundialmente ativa

Somos uma empresa internacional e estamos presentes no mundo todo.

Com nossas subsidiárias e representações, atendemos clientes em mais de 120 mercados com ferragens inovadoras e de alta qualidade.

Se tiver alguma dúvida sobre nossos produtos e serviços, teremos o maior prazer em orientá-lo!

| Filiais Blum, representações e endereços de contato |
|---|
| **Encontre aqui o contato perto de você** |
| **URL curto** |
| **www.blum.com/sales-offices** |

| Blum Áustria | | |
|---|---|---|
| Julius Blum GmbH | Telefone | +43/5578/705-0 |
| Industriestraße 1 | E-mail | info@blum.com |
| 6973 Höchst | Internet | www.blum.com |
| Austria | | |

Look for our FSC™-certified products

FSC
www.fsc.org
FSC™ C115115

Sujeito a modificações técnicas e alterações de programa sem aviso prévio.
Todos os conteúdos estão sujeitos ao copyright da Blum.
KA-160/6PT-AT/11.25
IDNR 00000000

Julius Blum GmbH
6973 Höchst, Áustria
Tel.: +43/5578/705-0
Fax: +43/5578/705-44
E-Mail: info@blum.com
www.blum.com

Nossas unidades na Áustria, Polônia e China estão certificadas como indicado abaixo.
Nossa unidade nos EUA está certificada conforme a ISO 9001.
Nossa unidade no Brasil está certificada conforme a ISO 9001, a ISO 14001 e a ISO 45001.

ISO 9001 Certified Quality System
ISO 14001 Certified Environmental System
ISO 50001 Certified Energy System

blum®